| | |
|---|---|
| Dansk *(oversat fra original brugsvejledning)* | 4 |
| Deutsch *(Übersetzung der Originalanweisung)* | 13 |
| English ***(original instructions)*** | 23 |
| Español *(traducido de las instrucciones originales)* | 31 |
| Français *(traduction de la notice d'instructions originale)* | 40 |
| Italiano *(tradotto dalle istruzioni originali)* | 50 |
| Nederlands *(vertaald vanuit de originele instructies)* | 60 |
| Norsk *(oversatt fra de originale instruksjonene)* | 70 |
| Português *(traduzido das instruções originais)* | 78 |
| Suomi *(käännetty alkuperäisestä käyttöohjeesta)* | 87 |
| Svenska *(översatt från de ursprungliga instruktionerna)* | 96 |
| Türkçe *(orijinal talimatlardan çevrilmiştir)* | 105 |
| Ελληνικά *(μετάφραση από τις πρωτότυπες οδηγίες)* | 114 |


**www.DEWALT.com**

# DCMST901


**EU:** Stanley Black & Decker Deutschland GmbH | Richard-Klinger-Straße 11 65510, Idstein, Germany
**UK:** Stanley Black & Decker UK Limited | Meadowfield Avenue, Spennymoor, DL16 6YJ, England

Fig. A

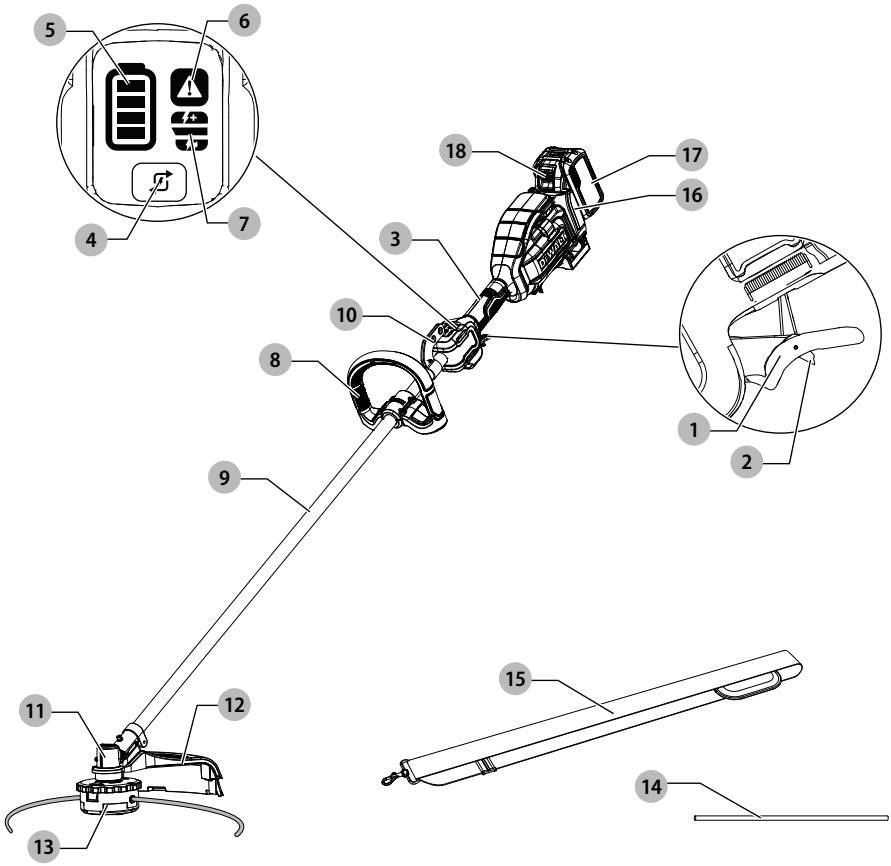


Fig. B

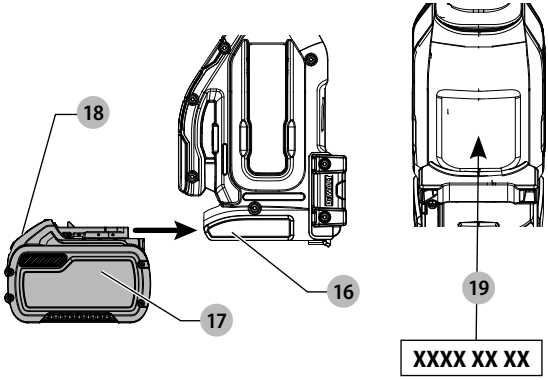


Fig. C

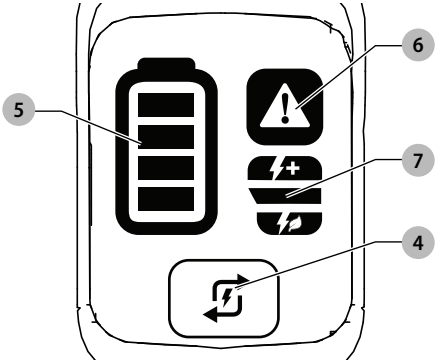

Fig. D

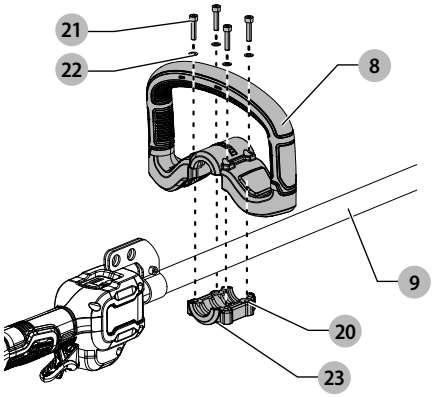


Fig. E

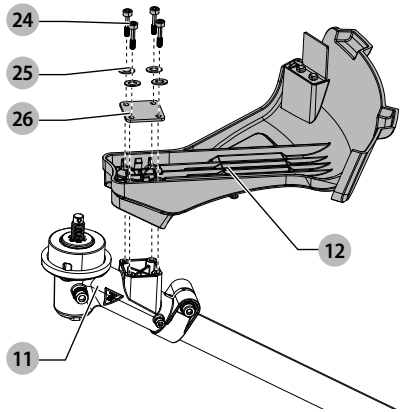


Fig. F

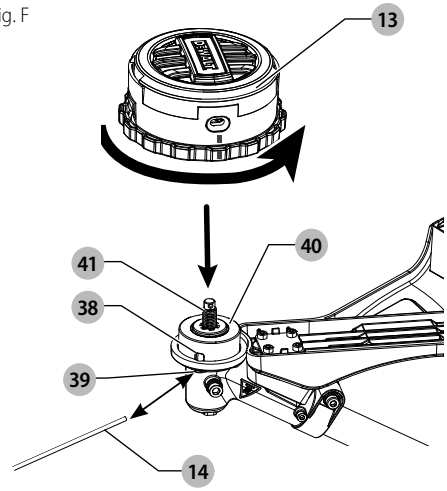


Fig. G

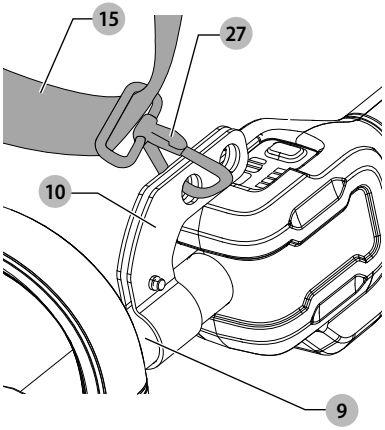


Fig. H

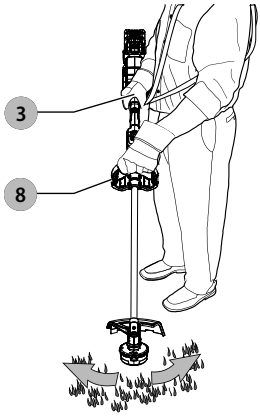


Fig. I

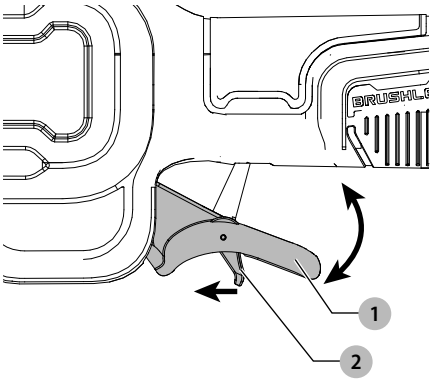

Fig. J

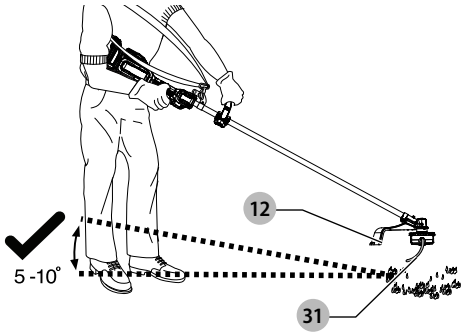


Fig. K

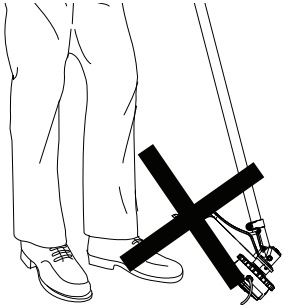

Fig. L

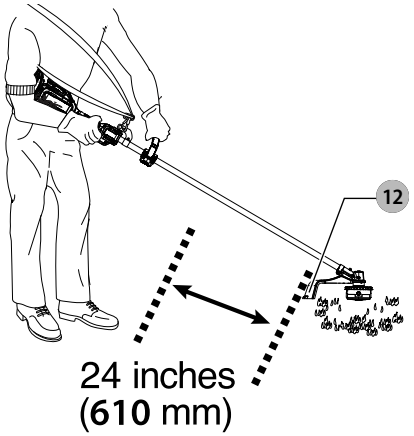


Fig. M

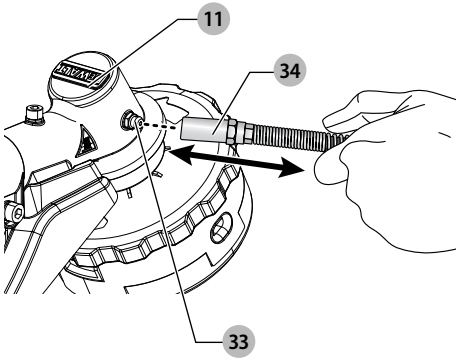


Fig. N

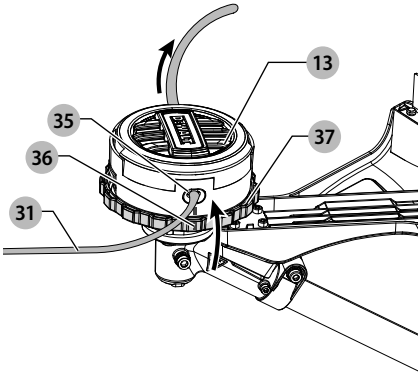


Fig. O

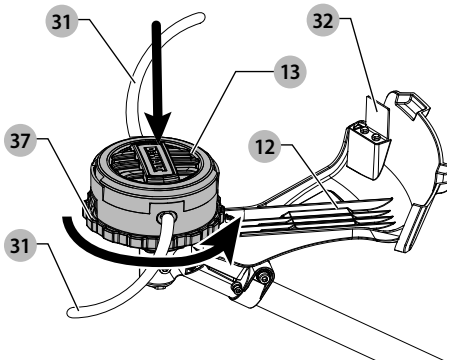

Fig. P

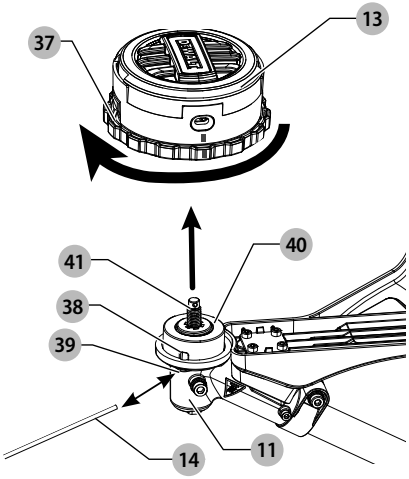


Fig. Q

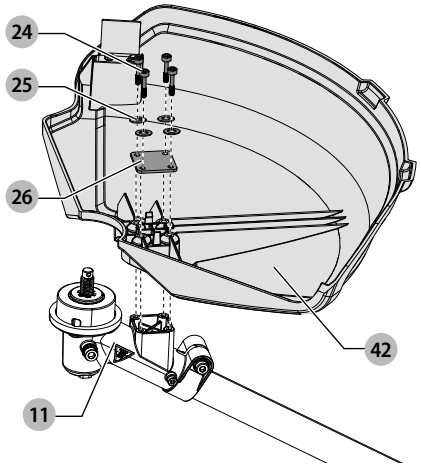

# 54 V GRÆSTRIMMER DCMST901

## Dokumenter tilgængelige online

**www.2helpU.com/DoC/** eller **www.2helpU.com/DoC/index/xxx***

*For direkte adgang skal du erstatte "xxx" med produktets modelnummer, som er angivet på produktets typeskilt eller emballage.

- Betjeningsvejledning
- Overensstemmelseserklæring (DoC)
- Produktemissionsdata (PED): Information om støj, vibrationer og støv (gælder ikke for alle produkter)

***ADVARSEL: Læs alle sikkerhedsadvarsler, instruktioner, illustrationer og specifikationer i denne vejledning, herunder afsnittene om batteri og oplader, som findes i en original værktøjsvejledning, eller den separate vejledning til batterier og opladere.*** *Vejledninger kan fås ved at kontakte kundeservice (se bagsiden af denne vejledning).*

## Tekniske data

| | | DCMST901 |
|---|---|---|
| Spænding | $V_{DC}$ | 54 |
| Type | | 1 |
| Batteritype | | Li-ion |
| Maksimal hastighed | /min. | 5200 |
| Skærebreddestørrelse | cm | 42 |
| Vægt (uden batteripakke) | kg | 4,6 |

## Definitioner: Sikkerhedsråd

Nedenstående definitioner beskriver sikkerhedsniveauet for hvert signalord. Læs vejledningen og læg mærke til disse symboler.

***FARE:*** *Angiver en overhængende farlig situation, der - hvis den ikke undgås -* ***vil*** *resultere i* ***dødsfald eller alvorlig personskade****.*

***ADVARSEL:*** *Angiver en mulig farlig situation, der - hvis den ikke undgås -* ***kan*** *resultere i* ***dødsfald eller alvorlig personskade****.*

***FORSIGTIG:*** *Angiver en mulig farlig situation, der - hvis den ikke undgås -* ***kan*** *resultere i* ***mindre eller moderat personskade****.*

***BEMÆRK:*** *Angiver en handling, der* ***ikke er forbundet med personskade****, men som - hvis den ikke undgås -* ***kan*** *resultere i* ***ejendomsskade****.*

*Betyder fare for elektrisk stød.*

*Betyder risiko for brand.*

## GENERELLE SIKKERHEDSADVARSLER FOR ELVÆRKTØJER

***ADVARSEL: Læs alle sikkerhedsadvarsler, instruktioner, illustrationer og specifikationer, der følger med dette elværktøj.*** *Manglende overholdelse af alle nedenstående instruktioner kan medføre elektrisk stød, brand og/eller alvorlig personskade.*

**GEM ALLE ADVARSLER OG INSTRUKTIONER TIL SENERE BRUG**

*Termen "elværktøj" i advarslerne refererer til dit elektroniske (ledning) eller batteribetjente (trådløse) elværktøj.*

### 1) Sikkerhed i Arbejdsområdet

*a)* ***Sørg for, at arbejdsområdet er rent og godt oplyst.*** *Rodede eller mørke områder giver anledning til ulykker.*

*b)* ***Undlad at benytte elektrisk værktøj i en eksplosionsfarlig atmosfære, som f.eks. ved tilstedeværelsen af brændbare væsker, gasser eller støv.*** *Elværktøj danner gnister, der kan antænde støv eller dampe.*

*c)* ***Hold børn og omkringstående på afstand, når der anvendes elektrisk værktøj.*** *Distraktioner kan medføre, at du mister kontrollen.*

### 2) Elektrisk Sikkerhed

*a)* ***Stik på elektrisk værktøj skal passe til stikkontakten. Stikket må aldrig modificeres på nogen måde. Undlad at bruge adapterstik sammen med jordforbundet elektrisk værktøj.*** *Umodificerede stik og dertil passende stikkontakter reducerer risikoen for elektrisk stød.*

*b)* ***Undgå kropskontakt med jordforbundne overflader, såsom rør, radiatorer, komfurer og køleskabe.*** *Der er øget risiko for elektrisk stød, hvis din krop er jordforbundet.*

*c)* ***Undlad at udsætte elektrisk værktøj for regn eller våde forhold.*** *Hvis der trænger vand ind i et elektrisk værktøj, øges risikoen for elektrisk stød.*

*d)* ***Undlad at udsætte ledningen for overlast. Brug aldrig ledningen til at bære, trække værktøjet eller trække det ud af stikkontakten. Hold ledningen borte fra varme, olie, skarpe kanter og bevægelige dele.*** *Beskadigede eller sammenfiltrede ledninger øger risikoen for elektrisk stød.*

*e)* ***Når elektrisk værktøj benyttes udendørs, skal der anvendes en forlængerledning, som er egnet til udendørs brug.*** *Brug af en ledning, der er egnet til udendørs brug, reducerer risikoen for elektrisk stød.*

*f)* ***Hvis det ikke kan undgås at betjene et elektrisk værktøj i et fugtigt område, benyt en strømforsyning, der er beskyttet af en fejlstrømsafbryder.*** *Ved at benytte en fejlstrømsafbryder reduceres risikoen for elektrisk stød.*

### 3) Personlig Sikkerhed

*a)* ***Vær opmærksom, pas på hvad du foretager dig, og brug sund fornuft, når du benytter et elektrisk værktøj. Betjen ikke værktøjet, hvis du er træt, påvirket af narkotika, alkohol eller medicin.*** *Et øjebliks uopmærksomhed under anvendelse af et elektrisk værktøj kan forårsage alvorlig personskade.*

*b)* ***Brug personligt sikkerhedsudstyr. Bær altid beskyttelsesbriller.*** *Sikkerhedsudstyr, såsom støvmaske, skridsikre sikerhedssko, sikkerhedshjelm eller høreværn, brugt når omstændighederne foreskriver det, reducerer omfanget af personskader.*

*c)* ***Undgå utilsigtet start. Sørg for, at der er slukket for kontakten, inden værktøjet tilsluttes en strømkilde og/eller batterienhed, samles op eller bæres.*** *Når elektrisk værktøj bæres med fingeren på kontakten eller tilsluttes, når kontakten er tændt, giver det anledning til ulykker.*

*d)* ***Fjern eventuelle justerings- eller skruenøgler, før det elektriske værktøj startes.*** *En skruenøgle eller anden nøgle, der bliver siddende på en roterende del af elektrisk værktøj, kan give anledning til personskade.*

*e)* ***Undlad at række for langt. Hold hele tiden en god fodstilling og balance.*** *Dette giver bedre kontrol af det elektriske værktøj, når uventede situationer opstår.*

*f)* ***Bær hensigtsmæssig påklædning. Bær ikke løst tøj eller smykker. Hold dit hår og tøj væk fra bevægelige dele.*** *Løstsiddende tøj, smykker eller langt hår kan blive fanget i bevægelige dele.*

*g)* ***Hvis der anvendes støvudsugnings- eller støvopsamlingsudstyr, skal dette tilsluttes og anvendes rigtigt.*** *Anvendelse af støvopsamlingsudstyr kan begrænse farer forårsaget af støv.*

*h)* ***Lad ikke erfaringer fra hyppig brug af værktøjer medføre, at du bliver selvtilfreds og ignorerer sikkerhedsprincipperne for værktøjerne.*** *En skødesløs handling kan forårsage alvorlig skade i en brøkdel af et sekund.*

## 4) Anvendelse og Vedligeholdelse af Elektrisk Værktøj

*a)* ***Undlad at bruge magt over for det elektriske værktøj. Brug det værktøj, der er bedst egnet til det arbejde, der skal udføres.*** *Værktøjet vil klare opgaven bedre og mere sikkert med den ydelse, som det er beregnet til.*

*b)* ***Undlad at benytte elektrisk værktøj, hvis kontakten ikke tænder og slukker for det.*** *Alt elektrisk værktøj, der ikke kan kontrolleres med kontakten, er farligt og skal repareres.*

*c)* ***Træk stikket ud af stikkontakten og/eller batterienheden, hvis aftagelig, fra det elektriske værktøj, før det elektriske værktøj justeres, dets tilbehør udskiftes, eller det stilles til opbevaring.*** *Sådanne forebyggende sikkerhedsforanstaltninger mindsker risikoen for, at værktøjet startes utilsigtet.*

*d)* ***Opbevar elektrisk værktøj uden for rækkevidde af børn, og tillad ikke personer, som ikke er bekendt med dette elektriske værktøj eller disse instruktioner, at betjene værktøjet.*** *Elektrisk værktøj er farligt i hænderne på personer, som ikke er instrueret i brugen deraf.*

*e)* ***Vedligeholdelse af elektrisk værktøj. Undersøg om bevægelige dele sidder skævt, binder eller er gået itu såvel som andre forhold, der kan påvirke betjeningen af værktøjet. Hvis det elektriske værktøj er beskadiget, skal det repareres før brug.*** *Mange ulykker er forårsaget af dårligt vedligeholdt værktøj.*

*f)* ***Hold skæreværktøj skarpe og rene.*** *Ordentligt vedligeholdt skæreværktøj med skarpe skærekanter har mindre tilbøjelighed til at binde og er lettere at styre.*

*g)* ***Brug elektrisk værktøj, tilbehør, bor, osv. i overensstemmelse med disse instruktioner, idet der tages hensyn til arbejdsforholdene og den opgave, som skal udføres.*** *Brug af elektrisk værktøj til andre opgaver end dem, det er beregnet til, kan resultere i en farlig situation.*

*h)* ***Hold håndtag og håndtagsflader tørre, rene og fri for olie og smørelse.*** *Glatte håndtag og gribeflader giver ikke mulighed for sikker håndtering og styring af værktøjet i uventede situationer.*

## 5) Anvendelse og Vedligeholdelse af Batteri

*a)* ***Må kun genoplades med den oplader, som er angivet af fabrikanten.*** *En oplader, der er beregnet til en bestemt type batteripakke, kan udgøre en brandrisiko, hvis den bruges med en anden type batteripakke.*

*b)* ***Brug kun elektrisk værktøj med de batteripakker, der er beregnet til hver enkelt type.*** *Brug af andre batteripakker kan skabe risiko for personskade og brand.*

*c)* ***Når en batteripakke ikke er i brug, skal den holdes borte fra andre metalgenstande, såsom papirclips, mønter, nøgler, søm, skruer og andre små metalgenstande, der kan danne forbindelse mellem to elektriske kontaktflader.*** *Kortslutninger mellem batterikontakter kan forårsage forbrænding eller brand.*

*d)* ***Hvis en batteripakke udsættes for overlast, kan der sive væske ud. Undgå kontakt. Hvis væsken berøres ved et tilfælde, skal der skylles med masser af vand. Hvis der kommer væske i øjnene, skal der desuden søges lægehjælp.*** *Batterivæske kan forårsage irritation eller forbrænding.*

*e)* ***Anvend ikke en batteripakke eller et værktøj, der er beskadiget eller ændret.*** *Beskadigede eller ændrede batterier kan udvise uforudsigelig adfærd og resultere i brand, eksplosion eller risiko for skader.*

*f)* ***Udsæt ikke en batteripakke eller et værktøj for ild eller meget varme temperaturer.*** *Udsættelse for ild eller temperaturer over 130 °C kan medføre en eksplosion.*

*g)* ***Følg alle opladningsinstruktionerne og oplad ikke batteripakken eller værktøjet uden for det temperaturområde, der er anført i instruktionerne.*** *Forkert opladning eller opladning ved temperaturer uden for det specificerede område kan beskadige batteriet og øge risikoen for brand.*

## 6) Service

*a)* ***Elektrisk værktøj skal serviceres af en kvalificeret servicetekniker, som udelukkende benytter identiske reservedele.*** *Derved sikres det, at værktøjets driftssikkerhed opretholdes.*

*b)* ***Udfør aldrig service på beskadigede batteripakker.*** *Service på batteripakker bør kun udføres af producenten eller autoriserede serviceudbydere.*

## Sikkerhedsadvarsler for græstrimmeren

*a)* ***Undgå at bruge maskinen under dårlige vejrforhold, især når der er risiko for lynnedslag.*** *Dette reducerer risikoen for at blive ramt at lynet.*

*b)* ***Se området grundigt efter for vilde dyr, hvor maskinen skal bruges.*** *Vilde dyr kan komme til skade af maskinen, mens den er i drift.*

*c)* ***Undersøg nøje det område, hvor maskinen skal bruges, og fjern alle sten, pinde, ledninger, knogler og andre fremmedlegemer.*** *Bortslyngede genstande kan forårsage personskade.*

*d)* ***Inspicer altid visuelt, at klingen og klingesamlingen ikke er beskadiget, før du bruger maskinen.*** *Beskadigede dele øger risikoen for personskade.*

*e)* ***Følg instruktionerne for udskiftning af udstyr.*** *Forkert tilspændte møtrikker eller bolte, der sikrer klingen, kan enten beskadige klingen eller få den til at løsne sig.*

*f)* ***Under brug af maskinen skal du altid have skridsikkert og beskyttende fodtøj på. Arbejd aldrig med maskinen iført sandaler eller med bare fødder.*** *Dette reducerer risikoen for skader på fødderne ved kontakt med en bevægelig skærer tråd eller klinge.*

*g)* ***Hold omkringstående på afstand under brug af maskinen.*** *Udkastede vragrester kan medføre alvorlig personskade.*

*h)* ***Brug altid to hænder ved betjening af maskinen.*** *Hold maskinen med begge hænder, så du ikke mister kontrollen.*

***i) Hold udelukkende maskinen ved hjælp af gribeoverfladerne, fordi skæretråden eller klingen kan komme i kontakt med sin skjulte ledning.*** *Kommer skæretråden eller klingerne i kontakt med en strømførende ledning, kan blotlagte metaldele på maskinen gøres strømførende og give stød til brugeren.*

*j)* ***Sørg altid for at have et godt fodfæste, og brug kun maskinen, når du står på jorden.*** *Glatte eller ustabile overflader kan medføre, at du mister balancen eller kontrollen med maskinen.*

*k)* ***Brug ikke maskinen på meget stejle skråninger.*** *Dette reducerer risikoen for tab af kontrol og for at glide og falde, hvilket kan resultere i personskade.*

*l)* ***Når du arbejder på skråninger, skal du altid have et sikkert fodfæste, altid arbejde på tværs af skråninger, aldrig op eller ned, og være yderst forsigtig, når du skifter retning.*** *Dette reducerer risikoen for tab af kontrol og for at glide og falde, hvilket kan resultere i personskade.*

*m)* ***Hold alle dele af kroppen væk fra skæreren, tråden eller klingen, når beskæringssaven anvendes. Før du starter maskinen, skal du sikre dig, at skæreren, tråden eller klingen ikke er i kontakt med noget.*** *Et øjebliks uopmærksomhed under anvendelse af maskinen kan forårsage personskade hos dig selv eller andre.*

*n)* ***Brug ikke maskinen over taljehøjde.*** *Derved undgås berøring af skæreren eller klingen ved et uheld, og du har bedre kontrol med maskinen i uventede situationer.*

*o)* ***Ved skæring af småkviste eller unge træer, der står under spænding, skal du være opmærksom på eventuel tilbagefjedring.*** *Når spændingen i træfibrene udløses, kan den krattet eller det unge træ ramme brugeren og/eller bringe maskinen ud af kontrol.*

*p)* ***Udvis stor forsigtighed ved savning i småkviste og unge træer.*** *Det tynde materiale kan gribe fat i klingen og blive slynget tilbage mod dig eller skubbe dig ud af balance.*

*q)* ***Bevar kontrollen over maskinen, og rør ikke ved skærere, tråde eller klinger og andre farlige bevægelige dele, mens de stadig er i bevægelse.*** *Dette reducerer risikoen for personskade fra bevægelige dele.*

*r)* ***Bær maskinen med maskinen slukket og vendt bort fra kroppen.*** *Korrekt håndtering af maskinen mindsker risikoen for at komme i berøring med en bevægelig skærer, tråd eller klinge ved et uheld.*

*s)* ***Brug kun reserveskærere, -tråd, -skærehoveder og -klinger, der er specificeret af producenten.*** *Forkerte reservedele kan øge risikoen for brud og personskade.*

*t)* ***Når du rengør maskinen for fastsiddende materiale eller ved servicering af enheden, skal du sørge for, at afbryderen er slukket, og at batteripakken er fjernet.*** *Uventet start af maskinen under fjernelse af det fastsiddende materiale eller servicering kan resultere i alvorlig personskade.*

## Vigtige sikkerhedsadvarsler

⚠ ***ADVARSEL:*** *Ved brug af elektrisk haveapparater skal de grundlæggende sikkerhedsmæssige forholdsregler altid følges for at reducere risiko for brand, elektrisk chok og personskader inklusive det følgende.*

⚠ ***ADVARSEL:*** *Tag ikke beskyttelsesskærmen af. Beskyttelsesskærmen skal være påmonteret under brug. Hvis denne trimmer bruges uden beskyttelsesskærmen, vil det ugyldiggøre produktgarantien.*

⚠ ***FORSIGTIG:*** *Når du udskifter tråden, må du kun bruge 2,4 mm (0,095"), men du kan også bruge nylontråd med en diameter på 2,0 mm (0,080"), der er spiralformet med glatte, runde kanter. Andre diameter eller former kan forringe ydeevnen eller forårsage beskadigelse af trimmeren. Brug ikke metaltråd.*

### LÆS ALLE INSTRUKTIONERNE

- ***BRUG ALTID ØJENVÆRN*** *– Brug altid sikkerhedsbriller eller beskyttelsesbriller, mens batteriet er isat. Disse varer kan købes.*
- ***BESKYTTELSESSKÆRM*** *- Brug ikke dette apparat, uden at beskyttelsesskærmen er påmonteret.*
- ***BRUG EGNET ARBEJDSTØJ*** *– Bær ikke løst tøj eller smykker. De kan blive indfanget af bevægelige dele.* ***Det anbefales at bruge handsker og lukket fodtøj med kraftige gummisåler, når du arbejder udendørs. Arbejd aldrig med apparatet iført sandaler eller med bare fødder. Bær tunge lange bukser for at beskytte dine ben.*** *Hav et hårnet på, hvis du har langt hår.*
- ***NYLONTRÅD*** *– Hold altid ansigt, hænder og fødder væk fra den roterende nylontråd.*
- ***DEN ROTERENDE TRÅD HAR EN SKÆREFUNKTION*** *– Vær forsigtig, når du trimmer omkring skærme og værdifulde planter.*
- ***BRUG IKKE*** *materialer, der ikke anbefales, f.eks. metaltråd, reb og lignende.*
- ***HOLD ALLE OMKRINGSTÅENDE VÆK*** *– på sikker afstand fra arbejdsområdet, især børn.*
- ***HOLD BØRN, OMKRINGSTÅENDE OG DYR PÅ AFSTAND*** *af arbejdsområdet, mindst 30 meter (100 fod), når du starter eller betjener enheden.*
- ***FOR AT MINDSKE RISIKOEN*** *for skader ved tilbageslag (ricochet), skal du arbejde væk fra faste genstande som vægge, trapper, store sten, træer osv. Vær meget forsigtig ved arbejde tæt på faste genstande, og trim om nødvendigt manuelt.*
- ***UNDGÅ UTILSIGTET START –*** *Bær ikke trimmeren, når batteriet er isat, med fingeren på udløseren.*
- ***BRUG DET RETTE*** *apparat – Brug ikke apparatet til andet arbejde end det, apparatet er beregnet til.*
- ***STRÆK DIG IKKE FOR LANGT*** *– Hold hele tiden en god fodstilling og balance.*
- ***TVING IKKE APPARATET*** *– Det vil udføre arbejdet bedre og med mindre risiko for personskade ved den hastighed, det blev udviklet til.*
- ***SKADE PÅ ENHED*** *– Hvis du rammer eller bliver viklet ind i et fremmedlegeme, skal du straks stoppe apparatet, fjerne batteriet, tjekke for skader, og få eventuelle skader repareret, før apparatet bruges igen. Brug ikke apparatet med et beskadiget nav eller en beskadiget spole.*

- ***FRAKOBL TRIMMER*** *– Fjern batteriet, når det ikke er i brug, når du udskifter tråden, eller inden rengøring.*
- ***UNDGÅ FARLIGE MILJØFORHOLD*** *– Brug ikke elektriske apparater på fugtige eller våde steder. Følg alle anvisninger i denne brugsvejledninger for korrekt brug af dit apparat. Brug ikke apparatet i regnvejr.*
- ***BRUG IKKE*** *bærbare elektriske apparater i gasagtige eller eksplosive miljøer. Motorer i disse apparater afgiver normalt gnister, og gnisterne kan antænde dampe.*
- ***OPBEVAR UBRUGTE APPARATER INDENDØRS*** *– Fjern batteriet. Opbevar apparaterne indendørs på et tørt og aflåst sted, uden for børns rækkevidde, når det ikke er i brug.*
- ***VÆR OPMÆRKSOM*** *– Betjen ikke enheden, når du er træt, syg eller påvirket af alkohol, stoffer eller medicin.*
- ***VEDLIGEHOLD APPARATER OMHYGGELIGT*** *– Følg instruktionerne i afsnittet* **Vedligeholdelse**. *Sørg for, at håndtagene er tørre, rene og fri for olie og fedt.*
- ***KONTROLLÉR BESKADIGEDE DELE*** *– Inden yderligere brug af apparatet skal en beskyttelsesskærm eller anden beskadiget del kontrolleres omhyggeligt for at fastslå, at den vil virke korrekt og udføre dens tilsigtede funktion. Kontroller, om de bevægelige dele sidder skævt eller binder, om dele er knækkede, montering og alle andre forhold, som kan påvirke ydeevnen. En beskyttelsesskærm eller anden del, der er beskadiget, skal repareres eller udskiftes korrekt af et autoriseret værksted, med mindre andet er anført i betjeningsvejledningen.*
- ***DU MÅ IKKE*** *nedsænke apparatet i vand eller sprøjte det med en slange.*
- ***Lad IKKE*** *nogen flydende væsker komme ind i det. Hvis enheden bliver våd, skal den tørre i minimum 48 timer.*
- ***DU MÅ IKKE*** *opbevare apparatet på eller ved siden af gødning og kemikalier.*
- ***DU MÅ IKKE*** *rengøre det med en højtryksrenser.*
- ***HOLD BESKYTTELSESSKÆRME*** *på plads og i driftstilstand.*
- ***HOLD HÆNDER OG FØDDER*** *væk fra skæreområdet.*
- ***EFTERSE OMRÅDET,*** *inden du bruger enheden. Fjern alle rester og hårde genstande såsom sten, glas, ståltråde osv., der kan rikochettere, blive kastet eller på anden vis forårsage personskade eller beskadigelse under drift.*

⚠ ***ADVARSEL:*** *Undlad at bruge apparatet, hvis udløserkontakten ikke tænder eller slukker for apparatet. Apparater, der ikke kan afbrydes med udløserkontakten, er farlige og skal repareres.*

## Yderligere sikkerhedsvejledning for græstrimmere

⚠ ***ADVARSEL:*** *Skæreelementer fortsætter med at dreje, efter der er slukket for motoren.*

- ***Tjek de lokale og nationale regler for at sikre, at du må bruge denne maskine.***
- ***Brug en god arbejdsstilling, hold pauser, og skift arbejdsstilling for at undgå at blive træt.***
- ***Se maskinen efter for skader, hvis den rammer en hård genstand, eller hvis der lader til at være for kraftig vibration.***
- ***Sørg for at sikre låseenhed(erne) på justerbare elementer***
- ***Bær ikke flere bælteseler eller flere skulderseler samtidigt.***
- ***Når du bærer en sele, skal du sørge for, at ingen anden kropsbåren enhed forstyrrer frigivelsen og fjernelse af selen.***
- ***Bær lange bukser for at beskytte dine ben.***
- ***Kontroller, at området er ryddet for grene, sten, ståltråd og andre forhindringer, før du bruger apparatet.***
- ***Brug kun apparatet i lodret stilling med skæretråden i nærheden af jorden.*** *Tænd ikke for apparatet i nogen anden position.*
- ***Bevæg dig langsomt, når du bruger apparatet.*** *Husk at nyslået græs er fugtigt og glat.*
- ***Undgå at arbejde på stejle skråninger.*** *Arbejd på tværs af skråningen, ikke op og ned.*
- ***Passer ikke grusstier eller veje, mens apparatet kører.***
- ***Rør aldrig skæretråden, mens apparatet kører.***
- ***Læg ikke apparatet ned, før skæretråden står helt stille.***
- ***Brug altid den rigtige type skæretråd.*** *Brug aldrig metaltråd eller fiskesnøre.*
- ***Pas på ikke at røre trådkniven.***
- ***Hold altid hænder og fødder væk fra skæretråden, især når motoren startes.***
- ***Kontroller apparatet før brug eller efter et evt. slag for tegn på slid eller beskadigelse, og reparer efter behov.***
- ***Pas på ikke at komme til skade med enheden, der er monteret til afskæring af trådlængden.*** *Når du har trukket ny skæretråd ud, skal du altid sætte maskinen tilbage i normal arbejdsstilling, før den startes.*
- ***Vær meget opmærksom, når apparatet benyttes i nærheden af børn.***
- ***Dette apparat må ikke bruges af børn eller svagelige personer uden opsyn.***
- ***Apparatet må ikke bruges som legetøj.***
- ***Apparatet må kun bruges på tørre steder.*** *Lad ikke apparatet blive vådt.*
- ***Apparatet må ikke nedsænkes i vand.***
- ***Kabinettet må ikke åbnes.*** *Der er ingen dele inde i kabinettet, som kan serviceres af brugeren*
- ***Brug ikke apparatet i eksplosive omgivelser, f.eks. hvor der er brændbare væsker, gasser eller støv.***
- ***Når apparatet opbevares eller transporteres i et køretøj, skal det anbringes i bagagerummet eller fastgøres for at forhindre bevægelse som følge af pludselige ændringer i hastighed eller retning.***
- ***Opbevar apparatet på et tørt, godt ventileret sted uden for børns rækkevidde, når det ikke er i brug.***
- ***Børn bør aldrig have adgang til opbevarede apparater.***

## Andres sikkerhed

- ***Dette udstyr er ikke beregnet til anvendelse af personer (inklusive børn) med nedsatte fysiske, sensoriske eller mentale handicaps eller med mangel på erfaringer eller viden, medmindre de er under overvågning eller har fået instruktioner i brugen af udstyret af en person, der er ansvarlig for deres sikkerhed.***
- ***Børn skal holdes under opsyn, så det sikres, at de ikke leger med apparatet.***
- ***Når apparatet opbevares eller transporteres i et køretøj, skal det anbringes i bagagerummet eller fastgøres for at forhindre bevægelse som følge af pludselige ændringer i hastighed eller retning.***
- ***Opbevar apparatet på et tørt, godt ventileret sted uden for børns rækkevidde, når det ikke er i brug.***
- ***Børn bør aldrig have adgang til opbevarede apparater.***

## Restrisici

På trods af overholdelsen af de relevante sikkerhedsregler og brug af sikkerhedsudstyr kan visse restrisici ikke undgås. Disse omfatter:

- *Hørenedsættelse.*
- *Risiko for personskade som følge af flyvende partikler.*
- *Risiko for forbrænding ved at røre ved tilbehør, der bliver varmt under betjening.*
- *Risiko for personskade som følge af forlænget brug.*

**OPBEVAR DISSE INSTRUKTIONER**

## Batteritype

Disse batteripakker kan bruges:

| Batteri | (kg) |
|---|---|
| **DCB546** | 1,08 |
| **DCB547/G** | 1,46 |
| **DCB548** | 1,46 |
| **DCB549** | 2,12 |

Se afsnittet batteri-/opladervejledningen for yderligere oplysninger.
Følgende opladere kan bruges: DCB094K, DCB116, DCB117.

## Afmærkninger på værktøjet

Følgende piktogrammer er vist på værktøjet eller tilbehøret:

Læs brugsanvisningen før brug.

Brugeren skal anvende korrekt øjeværn.

Brugeren skal anvende korrekt høreværn.

Anbring **IKKE** din hånd inden for dette område.

Kun snorspole må bruges på værktøjet med denne afskærmning. Klinger må ikke bruges.

Udsæt ikke værktøjet for regn eller høj luftfugtighed, og lad det ikke ligge ude i regnvejr.

Sørg for, at afstanden fra hovedhåndtaget til ekstrahåndtaget er over 9,8" (250 mm).

⚠ ***ADVARSEL:*** *Fare for elektrisk stød eller snitskader. Frakobl batteriet før vedligeholdelse.*

⚠ ***ADVARSEL:*** *Fare forårsaget af udkastede dele. Pas på udslyngede genstande – hold omkringstående på afstand.*

Direktiv 2000/14/EC garanteret lydstyrke.

## Datokodeposition (Fig. B)

Produktionsdatokoden (19) består af et 4-cifret år efterfulgt af en 2-cifret uge og forlænges af en 2-cifret fabrikskode.

## Beskrivelse (Fig. A)

⚠ ***ADVARSEL:*** *Du skal aldrig modificere elværktøjet eller dele af det. Det kan medføre skade eller personskade.*

(1) Variabel hastighedsudløser
(2) Startspærregreb
(3) Primært håndtag
(4) Hastighedskontrolknap/Vågn-op-knap
(5) LED for batteriets opladningstilstand
(6) LED for overbelastning
(7) Hastighedsindstilling LED'er
(8) Ekstrahåndtag
(9) Stang
(10) Rembeslag
(11) Gearkasse
(12) Græstrimmerafskærmning
(13) Spolehus
(14) Låsestang
(15) Enkelt skulderrem
(16) Batteribeslag
(17) Batteripakke†
(18) Batteriudløserknap

†Inkluderet i nogle pakker.

**BEMÆRK:** Kontroller for eventuelle skader på værktøjet, dele og tilbehør, der kan være opstået under transport.

## Tilsigtet anvendelse

DCMST901 er designet til professionel pleje af plæner og haver. Den indeholder et trådfremføringssystem, hvor brugeren skal støde spolen let mod jorden for at føre tråden frem. Den er beregnet til brug med DEWALT-tilbehør. Dette produkt er ikke en kantskærer, og den er ikke beregnet til kantafretning.
**BRUG IKKE** dette værktøj til andet end dets tilsigtede anvendelse.
Må **IKKE** anvendes under våde forhold eller i nærheden af brændbare væsker eller gasser.
Børn må **IKKE** komme i kontakt med/røre ved værktøjet. Overvågning er påkrævet, når uerfarne brugere anvender dette værktøj.

## SAMLING OG JUSTERINGER

⚠ ***ADVARSEL: For at nedsætte risikoen for alvorlig personskade skal du slå værktøjet fra og frakoble batteripakken inden du foretager eventuelle justeringer eller fjerner/installerer fastgørelser eller tilbehør.*** *En utilsigtet start kan forårsage kvæstelser.*

⚠ ***ADVARSEL:*** *Anvend kun DEWALT batterier og opladere.*

⚠ ***ADVARSEL: Undgå at opbevare eller bruge værktøjet og batteripakken i miljøer, hvor temperaturen kan falde til under 4˚ C (39,2˚ F) eller stige til over 40˚ C (104˚ F) Dette omfatter områder som udendørs skure eller metalbygninger under ekstreme vejrforhold.***

## Isætning og udtagning af batteripakke fra værktøjet (Fig. B)

**BEMÆRK:** Kontrollér, at din batteripakke (17) er helt opladet.

## Sådan installeres batteripakken i værktøjets håndtag

1. Batteripakken skal udrettes ift. skinnerne (16) inde i værktøjets håndtag (Fig. B).
2. Skub det ind i håndtaget, indtil batteripakken sidder godt fast i værktøjet og sørg for at du hører, at den klikker på plads.

## Sådan fjernes batteripakken fra værktøjet

1. Tryk på batteriudløserknappen 18 og træk batteripakken ud af værktøjets håndtag.
2. Indsæt batteripakken i opladeren.

## Ladetilstandsindikator (Fig. A, C)

DCMST901 Er udstyret med en ladetilstandsindikator. Den viser batteriets aktuelle ladeniveau under brug. Den angiver ikke værktøjets funktionalitet og varierer afhængigt af produktkomponenter, temperatur og slutbrugeranvendelse.

- LED-lamperne til indikation af ladetilstand 5 lyser og angiver hermed ladeprocenten i batteriet.
- Når alle fire LED-lamper til indikation af ladetilstand 5 lyser, er batteriet ladet helt op.
- Når en af LED-lamperne til indikation af ladetilstand 5 lyser, er ladningen lav, og derefter blinker den, når batteriet er afladet. Fjern batteriet og oplad det.

## Status af LED-lampe til indikation af ladetilstand

| | OPLADNINGSNIVEAU | FARVE AF LED-INDIKATOR FOR OPLADNING |
|---|---|---|
| | 100% - 75% | Hvid |
| | 50% - 75% | Hvid |
| | 20% - 50% | Hvid |
| | ≤20 % | Hvid |
| | Lavt batteri afbrydelse | Hvid og blinker. |
| | Batteri for varmt | Alle fire, røde og blinker. |

## Advarsel om overbelastet batteri (Fig. A, C)

Alle fire LED-lamper til indikation af ladetilstand 5 lyser rødt og blinker derefter, når batteriet har nået en høj temperatur. For at fjerne advarslen om overbelastet batteri skal du lade batteriet køle af og derefter genstarte trimmeren og begynde dit snit igen, denne gang med lidt mindre kraft. Lad trimmeren skære i sit eget tempo.

## LED-lampe for overbelastning (Fig. A, C)

DCMST901 har en LED-lampe for overbelastning 6. LED-lampen for overbelastning 6 lyser gult og blinker derefter, når motoren eller modulet overbelastes under drift. For at rydde LED-lampen for overbelastning 6 skal du genstarte trimmeren og begynde snittet igen, denne gang med lidt mindre kraft. Lad trimmeren skære i sit eget tempo.

LED-lampen for overbelastning 6 lyser rødt og blinker derefter, når modulet har nået en høj temperatur. For at rydde LED-lampen for overbelastning 6 skal du lade trimmeren køle af og derefter genstarte trimmeren og begynde at skære igen, denne gang med lidt mindre kraft. Lad trimmeren skære i sit eget tempo.

## Montering af ekstrahåndtag (fig. A, D)

⚠ ***ADVARSEL:*** *Ekstrahåndtaget 8 skal monteres i en afstand på mindst 9,8" (250 mm) fra hovedhåndtaget.*

Følg diagrammet herunder for at beregne, hvor det ekstra håndtag 8 skal monteres:

a. Højde af hovedhåndtag.
b. Skærecirkel
c. Flad og plan overflade.
d. Afstand mellem ekstrahåndtag og hovedhåndtag.
e. Afstand mellem ekstrahåndtag og trimningscirkel.

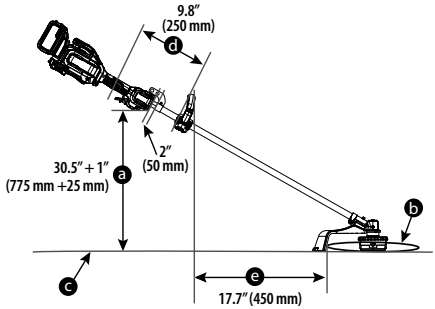


1. Placer ekstrahåndtaget 8 oven på håndtagets base 20, så stangen 9 er mellem dem. Hold ekstrahåndtaget på plads og skub håndtagsboltene 21 og -skiverne 22 ind i håndtaget fra oven ved at skrue dem ind i møtrikkerne 23 på håndtagets base.
2. Stram håndtagsboltene med en 3 mm unbrakonøgle (medfølger ikke). Sørg for, at håndtaget sidder ordentligt fast.
3. Gentag disse trin for den anden side af ekstrahåndtaget.

## Montering af skærm (Fig. E)

⚠ ***ADVARSEL:*** *ARBEJD ALDRIG MED apparatet UDEN AT SKÆRMEN ER PÅ PLADS. Skærmen skal sidde korrekt på apparatet for at beskytte brugeren.*

1. Placer græstrimmerafskærmningen 12 på plads, som vist i Fig. E.
2. Brug en 4 mm unbrakonøgle (ikke inkluderet) til at til at fastgøre den til gearkassen 11 med de fire afskærmningsskruer 24, skiver 25 og pladen 26 og stram dem godt.

## Montering af spoleenhed (Fig. A, F)

1. Tag batteriet ud.
2. Sørg for trimmerens skærm 12 er monteret inden du fortsætter.
3. Monter spindelpladen 40 på skaftet 41, så udsparingen vender mod gearkassen.
4. Justér spindelpladehullet 38 med udsparingen 39, isæt låsestangen 14 eller skruetrækkeren på hullet 38 igen og skru det nye spolehus på mod uret. Stram det nye spolehus godt på skaftet 41.
5. Skur spolehuset 13 mod uret på gevindet på skaftet 41. Stram spolehuset 13 godt.

## Påsætning og justering af skulderremmen (Fig. G, J)

⚠ ***ADVARSEL:*** *Skulderremmen bør kun slynges over den ene skulder og ikke tværs over kroppen. Se Fig. J.*

En skulderrem 15 anbefales til ethvert værktøj med en samlet vægt, der overskrider 6 kg (13 lbs.). (Den samlede vægt omfatter værktøjet, tilbehøret og batteriet.) Sæt remmen fast på værktøjet, som vist i Fig. G og juster for korrekt balance og støtte.

1. Fastgør låsen til skulderremmen 27 på rembeslaget 10, der er placeret på stangen 9, lige foran tænd/sluk-udløseren som vist i Fig. G.
2. Juster skulderremmen 15 så den passer over din skulder og giver korrekt balance og støtte.

## BETJENING

⚠ ***ADVARSEL: For at nedsætte risikoen for alvorlig personskade skal du slå enheden fra og fjerne batteripakken inden du foretager eventuelle justeringer eller fjerner/installerer fastgørelser eller tilbehør.*** *En utilsigtet start kan forårsage personskade.*

## Korrekt håndposition (Fig. H)

⚠ ***ADVARSEL:*** *For at reducere risikoen for alvorlige kvæstelser skal du* ***ALTID*** *anvende den rette håndposition som vist.*

⚠ ***ADVARSEL:*** *For at reducere risikoen for alvorlige kvæstelser skal du* ***ALTID*** *holde godt fast i tilfælde af en pludselig reaktion.*

⚠ ***ADVARSEL:*** *Hold kun i værktøjet ved hjælp af de beregnede gribeflader: Strømhovedhåndtaget og hjælpehåndtaget.*

⚠ ***ADVARSEL:*** *Brug ikke stangen som en overflade til at holde fast i.*

Det er nødvendigt at placere den ene hånd på hovedhåndtaget 3 og den anden hånd på hjælpehåndtaget 8.

## Slå strømmen til (Fig. C, I)

⚠ ***ADVARSEL:*** *Grib fast om værktøjet, når du starter det.*

⚠ ***FORSIGTIG:*** *Bær altid sikkerhedsbriller og høreværn. Bær en filtermaske hvis arbejdet er støvet. Bær altid handsker, lange bukser og solidt fodtøj med lukkede tæer. Hold langt hår og løse beklædningsgenstande på afstand af åbninger og bevægelige dele.*

1. Hastighedskontrolknap/vågneknap 4 skal trykkes ned før brug for at vække apparatet.

**BEMÆRK:** Apparatet vil gå i dvaletilstand efter tres sekunders inaktivitet. Apparatet kan også tvinges i dvaletilstand ved at trykke og holde hastighedsknappen/vågneknappen nede 4 i to sekunder.

2. Tænd for apparatet, Tryk startspærregrebet 2 fremad og tryk derefter på variabel hastighedsudløser 1 som vist i Fig. I.

3. Sluk for apparatet ved at slippe den variable hastighedsudløserkontakt og startspærregrebet.

⚠ ***ADVARSEL:*** *Forsøg aldrig at fastlåse udløserkontakten i tændt position.*

## Justering af motorhastighed (Fig. C)

DCMST901 Er udstyret med en hastighedsindikator 7. Hastighedsindikatoren 7 viser den valgte hastighed. Der er tre LED-lamper for hastighedsindstilling, ECO-tilstand 28, standardtilstand 29 og turbotilstand 30. Hastighedsindikatoren 7 hjælper dig med at optimere apparatets ydeevne og den nødvendige driftstid til hver opgave.

1. Der skal trykkes på hastighedskontrolknappen/opvågningsknappen 4 før brug for at vække apparatet.

**BEMÆRK:** Værktøjet starter som standard i ECO-tilstand 28.

2. Tryk på hastighedskontrolknappen/opvågningsknappen 4, der er placeret på apparatets håndtag, indtil den ønskede LED-lampe lyser.

**BEMÆRK:** Brug det i ECO-tilstand 28 eller standardtilstand 29 for større projekter, der kræver længere driftstid for at blive afsluttet.

3. Vælg turbotilstand 30 efter behov for at skære igennem tungere vækster og til opgaver, der kræver højere O/MIN.

**BEMÆRK:** Driftstiden reduceres.

## LED-farver for hastighedsindstilling

| | HASTIGHED | HASTIGHEDSINDSTILLING LED-FARVE |
|---|---|---|
| — 28 | ECO-funktion | Hvid |
| — 29 | Standardtilstand | Hvid |
| — 30 | Turbotilstand | Hvid |

## Trimning (Fig. H, J–L)

Når græstrimmeren er tændt, sættes den i en vinkel og svinges fra side til side som vist i Fig. H.

Oprethold en afstand på mindst 610 mm (24") mellem skærmen 12 og dine fødder som vist i Fig. L.

⚠ ***ADVARSEL:*** *Hold den roterende snor omtrentlig parallelt med jorden (hældningen må ikke være på mere end 30 °). Denne trimmer er ikke en kantskærer. VIP IKKE trimmeren, så snoren kører i en omtrentlig ret vinkel i forhold til jorden. Flyvende genstande kan forårsage alvorlige personskader, som vist i Fig. K.*

## Bumpfødning af trimmertrådfødning (Fig. N, O)

Din trimmer leveres med 2,4 mm (0,095"), men kan også bruge nylontråd med en diameter på 2,0 mm (0,080"). Skæretråden 31 slides hurtigere og skal hyppigere føres frem, hvis der trimmes langs fortove eller andre slidende overflader, eller hvor der trimmes kraftigt ukrudt.

Når du bruger trimmeren, bliver tråden kortere pga. slid. Slå forsigtigt trimmeren mod jorden, mens den kører ved normal hastighed, og skæretråden 31 vil fremføre tråd.

⚠ ***ADVARSEL:*** *Hold hænderne på afstand af skæreområdet* ***32***.

**BEMÆRK:** Hver gang skæretråden føres frem 31 bliver enderne klippet af med skæretrådsklingen 32 på beskyttelsesskærmen 12. Du kan høre en raslende lyd, når dette sker. Sørg for at følge alle instruktioner og brug passende beskyttelsesbriller, lukkede sko og lange bukser. Når trimmeren er ude af skæretråden, kan de sidste par centimeter pludselig komme ud af spolehuset på én gang.

**BEMÆRK:** Hvis skæretråden når 31 ud over skærelinjens klinge, 32 vil det have en negativ indvirkning på trimmerens ydeevne, driftstid og levetid pga. risikoen for at beskadige motoren. Dette vil ugyldiggøre garantien.

## Nyttige trimmetip

- Brug spidsen på strengen til at udføre skæringen, tving ikke strenghovedet ind i uklippet græs.
- Ledninger og stakitter forårsager ekstra strengslitage og endog brud. Sten og murstensvægge, kantsten og træ kan hurtigt slide strengen.
- Lad ikke spolehætte at trække på jorden eller andre overflader.
- Overstig ikke en højde på 300 mm (12") i lange vækstsnit fra toppen og ned.
- Hold trimmeren vippet imod det område, der skal klippes, dette er det bedste skæreområde.

- Trimmeren drejer mod uret, når den ses bagfra og ovenfra. Skæring fra højre mod venstre vil kaste affald mod afskærmningen og opsamle afklippene. Det anbefales at skære fra højre mod venstre, når man er i nærheden af haver eller blomsterbede, da dette vil hjælpe med at undgå, at afklip bliver kastet ind i disse områder. Skæring fra venstre mod højre vil kaste affald væk fra afskærmningen. Brug denne metode, når placeringen af affaldet ikke er vigtig.
- Undgå træer og buske. Bark, trælister, beklædninger og hegnspæle kan nemt blive beskadiget af strengen.

## VEDLIGEHOLDELSE

Dit elværktøj er designet til at fungere i lang tid med minimal vedligeholdelse. Vedvarende tilfredsstillende funktion er afhængig af, om apparatet plejes korrekt og rengøres regelmæssigt.

⚠ ***ADVARSEL:*** *For at minimere risikoen for alvorlige personskader skal du altid slukke værktøjet og sikre, at motoren er standset. Tag batteripakken ud, før du foretager justeringer eller monterer/fjerner tilbehør, især ved justering af skæreværktøjets beskyttelsesskærm eller håndtag. En utilsigtet start kan føre til personskader. Forkert vedligeholdelse, brug af uegnede reservedele eller fjernelse/ændring af sikkerhedsfunktioner kan medføre alvorlige personskader og forårsage problemer under normal drift. Hold værktøjet i god stand ved at udføre regelmæssig vedligeholdelse.*
*Se bagsiden af denne vejledning for kontaktoplysninger til servicecentre, eller gå ind på www.2helpU.com.*

⚠ ***ADVARSEL:*** *Slå altid værktøjet fra og tag batteriet ud, før du lægger det til opbevaring. Rengør ventilationsåbningerne, og kontroller værktøjet for skader eller løse dele. Hvis værktøjet ikke rengøres og vedligeholdes, kan det medføre funktionsfejl eller brandfare under opbevaring.*

### Smøring (Fig. M)

DCMST901 skal udskiftes efter 100 arbejdscykler.

1. Påfør en lille mængde (3-5 gram) af DEWALT 30301914 fedt **34** i motorens smørenippel **33** som vist i Fig. M.

### Rengøring

⚠ ***ADVARSEL:*** *Fare for elektrisk stød og mekanisk fare. Fjern batteriet inden rengøring.*

⚠ ***ADVARSEL:*** *For at sikre sikker og effektiv drift skal du altid holde det elektriske apparat og ventilationsåbningerne rene for snavs.*

⚠ ***ADVARSEL:*** *Brug aldrig opløsningsmidler eller andre kraftige kemikalier til at rengøre værktøjets ikke-metalliske dele. Disse kemikalier kan svække de materialer, der anvendes i disse dele. Brug en klud, der kun er fugtet med vand og mild sæbe. Lad aldrig væske trænge ind i værktøjet, og nedsænk aldrig nogen del af værktøjet i en væske.*

Ventilationsåbninger kan rengøres med en tør, blød ikke-metallisk børste og/eller en egnet støvsuger. Brug ikke vand eller rengøringsmidler. Bær godkendt øjenværn og godkendt støvmaske.

### Valgfrit tilbehør

⚠ ***ADVARSEL:*** *Eftersom andet tilbehør, end det, der tilbydes af DEWALT, ikke er afprøvet med dette produkt, kan det være farligt at bruge sådant tilbehør med dette værktøj. For at reducere risikoen for tilskadekomst bør kun tilbehør anbefalet af DEWALT bruges sammen med dette produkt.*

Ret henvendelse til din forhandler vedr. yderligere oplysninger mhp. det passende tilbehør.

⚠ ***ADVARSEL: For at mindske risikoen for alvorlige kvæstelser, skal du slukke for apparatet og tage batteriet ud, før du foretager justeringer eller fjerner/installerer tilbehør.***

⚠ ***ADVARSEL:*** *Brugen af tilbehør, som ikke anbefales af DEWALT til brug sammen med dette apparat, kan være farlig.*

⚠ ***ADVARSEL:*** *Brug ikke andre knive eller andet tilbehør end det, der anbefales af DEWALT på denne trimmer. Der kan opstå alvorlig personskade eller produktbeskadigelse.*

⚠ ***FORSIGTIG:*** *Brug kun DEWALT-reservespoler og -snor. Alt snor skal være spiralformet med glatte, runde kanter. Brug af en anden producents tråd kan reducere ydeevnen, beskadige trimmeren eller forårsage personskade.*

### Påsætning af skæresnoren (Fig. N, O)

⚠ ***FORSIGTIG:*** *Brug kun DEWALT reservespoler og -snor. Anvendelse af snor fra en anden producent kan reducere ydeevnen, beskadige trimmeren eller forårsage personskade.*
*Din trimmer leveres med 2,4 mm (0,095"), men kan også bruge nylontråd med en diameter på 2,0 mm (0,080"), der er spiralformet med glatte, runde kanter. Brug ikke snore af andre størrelser. Dette kan forringe ydeevne og dermed forårsage beskadigelse af enheden eller personskade.*

⚠ ***FORSIGTIG:*** *For at undgå beskadigelse af apparatet, hvis skæresnoren rager længere ud end trimmekniven, skal den klippes af, så den lige netop når kniven.*

Brug kun DEWALT reservesnor. Brug ikke metaltråd.

1. Tag batteriet ud.
2. Skær en maksimal længde på 9 m (30 ft) af 2,4 mm (0,095") eller 12 m (40 ft) af 2,0 mm (0,080") skæresnor **31**.
3. Juster spolehusmalle **35** med pilen **36** på spolegribedækslet **37** som vist på Fig. N.
4. Før den ene ende af trimmersnoren gennem et hul.
5. Før tråden gennem den anden malle og fortsæt med at trække tråden igennem, indtil snoren er lige lang på hver side af spolehuset.
6. Hold spolehætten fast med den ene hånd, så den ikke bevæger sig. Brug din anden hånd til at vikle snoren på spolen ved at rotere spolegribedækslet mod uret.
7. Fortsæt viklingen, indtil der er 130 mm (5") tråd tilbage på hver side af spolehuset, som vist i Fig. O.

### Udskiftning af spoleenhed (Fig. P)

1. Tag batteriet ud.
2. Drej spolehuset **13**, indtil hullet **38** i spindelpladen flugter med udsparingen **39** i gearkassen. Indsæt låsestangen **14** eller en skruetrækker gennem udsparingen og ind i hullet for at forhindre, at spindlen drejer rundt.
3. Skru spolehuset af ved at dreje spolegribedækslet **37** med uret, og fjern det.

**BEMÆRK:** Forsøg ikke at fjerne spolehuset ved at dreje spolehuset **13**.

4. Fjern spindelpladen **40**, inden du installerer en ny spole. Fjern snavs og græs fra motorhuset og gearkassen og spindelpladen.

5. Monter spindelpladen **40** på skaftet **41**, så udsparingen vender mod gearkassen **11**.

6. Justér spindelpladehullet **38** og udsparingen **39**, isæt låsestangen **14** eller skruetrækkeren i hullet **38** igen og skru det nye spolehus på mod uret. Stram det nye spolehus godt på skaftet **41**.

## Udskiftning af beskyttelsesskærm med forlænget beskyttelsesskærm (Fig. Q)

En forlænget beskyttelsesskærm er tilgængelig (sælges separat) for at give ekstra dækning, hvis det ønskes. Brug DEWALT udskiftningsskærm Del nr. NA693585.

⚠ ***ADVARSEL:*** *Arbejd aldrig med apparatet, uden at skærmen er på plads.*

1. Fjern spolehuset, som beskrevet i afsnittet ***Udskiftning af spoleenhed***.

2. Brug en 3 mm unbrakonøgle (medfølger ikke) til at fjerne de fire skærmskruer **24** som vist i Fig. Q.

3. Løft skærmen af.

4. Fastgør den udvidede beskyttelsesskærm **42** til gearkassen **11** med de fire skærmskruer **24**, skiver **25** og pladen **26** og stram derefter skruerne til en sikret position som vist i Fig. Q.

5. Udskift spolehuset, som beskrevet i afsnittet ***Udskiftning af spoleenhed***.

## Miljøbeskyttelse

Produkter/batterier kan genbruges, men hvis de er markeret med den overstregede skraldespand, må de ikke bortskaffes sammen med almindeligt husholdningsaffald. Lad batterierne aflade helt og adskil dem, og adskil eventuelle lyskilder fra produktet, hvis det er muligt. Det er brugerens ansvar at slette personlige oplysninger fra produktet. Aflever derefter affaldet på et officielt affaldsindsamlingsanlæg eller hos en deltagende forhandler, som ofte tager imod det gratis. Emballagen skal bortskaffes baseret på den markerede materialekode. Brugs- og sikkerhedsinstruktioner bør kun bortskaffes, når det relevante produkt ikke længere er i brug.

Kontakt din kommune for at få vejledning i affaldshåndtering. Få yderligere oplysninger på **www.2helpU.com** og ved at scanne ovenstående QR-kode.

# 54V-FADEN-TRIMMER DCMST901

## Online verfügbare Dokumente

**www.2helpU.com/DoC/** oder **www.2helpU.com/DoC/index/xxx***

*Ersetzen Sie für den direkten Zugriff „xxx“ durch die Modellnummer des Produkts, die auf dem Typenschild oder der Verpackung angegeben ist.

- Betriebsanleitung
- Konformitätserklärung (DoC)
- Emissionsdaten des Produkts (PED): Angaben zur Emission von Lärm, Vibrationen und Staub (nicht für alle Produkte anwendbar)

***WARNUNG: Beachten Sie alle Sicherheitshinweise, Anleitungen und Spezifikationen in diesem Handbuch. Das umfasst auch die Angaben in den Kapiteln zu Akkus und Ladegeräten, die im Handbuch eines Originalwerkzeugs oder in einem separaten Handbuch für Akkus und Ladegeräte enthalten sind.*** *Handbücher sind über den Kundendienst erhältlich. (Kontaktdaten finden Sie auf der Rückseite dieses Handbuchs.)*

## Technische Daten

| | | DCMST901 |
|---|---|---|
| Spannung | $V_{DC}$ | 54 |
| Typ | | 1 |
| Batterietyp | | Li-Ionen |
| Maximale Drehzahl | /min | 5200 |
| Schnittlänge | cm | 42 |
| Gewicht (ohne Akku) | kg | 4,6 |

## Definitionen: Sicherheitsrichtlinien

Im Folgenden wird die Relevanz der einzelnen Warnhinweise erklärt. Bitte lesen Sie das Handbuch und achten Sie auf diese Symbole.

***GEFAHR:*** *Weist auf eine unmittelbar drohende gefährliche Situation hin, die, sofern nicht vermieden,* ***zu*** *tödlichen* ***oder schweren Verletzungen führt****.*

***WARNUNG:*** *Weist auf eine möglicherweise gefährliche Situation hin, die, sofern nicht vermieden,* ***zu*** *tödlichen oder* ***schweren Verletzungen führen kann****.*

***VORSICHT:*** *Weist auf eine möglicherweise gefährliche Situation hin, die, sofern nicht vermieden,* ***u. U. zu*** *leichten oder* ***mittelschweren Verletzungen führen kann.***

***HINWEIS:*** *Weist auf ein Verhalten hin, das* ***nichts mit Verletzungen zu tun hat****, aber, wenn es* ***nicht vermieden wird****, zu* ***Sachschäden führen kann****.*

*Weist auf ein Stromschlagrisiko hin.*

*Weist auf eine Brandgefahr hin.*

## ALLGEMEINE SICHERHEITSWARNHINWEISE FÜR ELEKTROWERKZEUGE

***WARNUNG: Beachten Sie alle Sicherheitshinweise, Anweisungen, Darstellungen und Daten, die Sie mit dem Gerät erhalten.*** *Wenn Sie die folgenden Anweisungen nicht beachten, kann es zu elektrischem Schlag, Feuer und/oder schweren Verletzungen kommen.*

### BEWAHREN SIE ALLE WARNHINWEISE UND ANWEISUNGEN ZUM SPÄTEREN NACHSCHLAGEN AUF

*Der Begriff „Elektrowerkzeug“ in den Warnhinweisen bezieht sich auf Ihr netzbetriebenes Elektrowerkzeug (mit Kabel) oder auf Ihr akkubetriebenes (kabelloses) Elektrowerkzeug.*

### 1) Sicherheit im Arbeitsbereich

*a)* ***Halten Sie den Arbeitsbereich sauber und gut ausgeleuchtet.*** *Unaufgeräumte oder dunkle Bereiche begünstigen Unfälle.*

*b)* ***Betreiben Sie das Elektrowerkzeug nicht in explosionsgefährdeten Umgebungen, in denen sich z. B. brennbare Flüssigkeiten, Gase oder Staub befinden.*** *Elektrowerkzeuge erzeugen Funken, die den Staub oder die Dämpfe entzünden können.*

*c)* ***Halten Sie Kinder und Zuschauer fern, während Sie ein Elektrogerät betreiben.*** *Ablenkung kann dazu führen, dass Sie die Kontrolle über das Gerät verlieren.*

### 2) Elektrische Sicherheit

*a)* ***Der Stecker des Elektrogerätes muss in die Steckdose passen. Ändern Sie niemals den Stecker in irgendeiner Form. Verwenden Sie keinerlei Adapterstecker an geerdeten Elektrogeräten.*** *Unveränderte Stecker und passende Steckdosen mindern die Gefahr eines elektrischen Schlages.*

*b)* ***Vermeiden Sie Körperkontakt mit geerdeten Flächen, wie Rohre, Radiatoren, Herde und Kühlgeräte.*** *Es besteht eine erhöhte Gefahr für einen elektrischen Schlag, wenn Ihr Körper geerdet ist.*

*c)* ***Setzen Sie Elektrogeräte keinem Regen oder feuchter Umgebung aus.*** *Wenn Wasser in das Elektrogerät eindringt, erhöht sich die Gefahr eines elektrischen Schlages.*

*d)* ***Überlasten Sie das Kabel nicht. Verwenden Sie niemals das Kabel, um das Elektrogerät zu tragen oder durch Ziehen vom Netz zu trennen. Halten Sie das Kabel fern von Hitze, Öl, scharfen Kanten oder beweglichen Teilen.*** *Beschädigte oder verhedderte Kabel erhöhen die Gefahr eines elektrischen Schlages.*

*e)* ***Wenn Sie ein Elektrogerät im Freien betreiben, verwenden Sie ein für den Außeneinsatz geeignetes Verlängerungskabel.*** *Die Verwendung von für den Außeneinsatz geeigneten Kabeln mindert die Gefahr eines elektrischen Schlages.*

*f)* ***Wenn der Betrieb eines Elektrogerätes in feuchter Umgebung unumgänglich ist, verwenden Sie eine durch einen Fehlerstromschutzschalter (FI-Schalter oder Rcd) geschützte Stromversorgung.*** *Der Einsatz eines Fehlerstromschutzschalters mindert die Gefahr eines elektrischen Schlages.*

## 3) Sicherheit von Personen

a) ***Seien Sie aufmerksam, achten Sie darauf, was Sie tun, und gehen Sie mit Vernunft an die Arbeit mit einem Elektrowerkzeug. Benutzen Sie kein Elektrowerkzeug, wenn Sie müde sind oder unter dem Einfluss von Drogen, Alkohol oder Medikamenten stehen.*** *Ein Moment der Unachtsamkeit beim Betrieb eines Elektrogerätes kann zu schweren Verletzungen führen.*

b) ***Tragen Sie persönliche Schutzausrüstung und immer eine Schutzbrille.*** *Das Tragen persönlicher Schutzausrüstung, wie Staubmaske, rutschfeste Sicherheitsschuhe, Schutzhelm oder Gehörschutz, je nach Art und Einsatz des Elektrowerkzeuges, verringert das Risiko von Verletzungen.*

c) ***Vermeiden Sie unbeabsichtigtes Starten. Vergewissern Sie sich, dass der Schalter in der AUS-Position ist, bevor Sie das Gerät an die Stromversorgung und/oder an den Akku anschließen oder wenn Sie das Gerät aufnehmen oder tragen.*** *Wenn Sie beim Tragen des Elektrowerkzeuges den Finger am Schalter haben oder das Gerät eingeschaltet an die Stromversorgung anschließen, kann dies zu Unfällen führen.*

d) ***Entfernen Sie alle Einstellschlüssel oder Werkzeuge, bevor Sie das Elektrogerät einschalten.*** *Werkzeuge oder Schlüssel, die an rotierenden Teilen des Elektrogerätes angebracht sind, können zu Verletzungen führen.*

e) ***Vermeiden Sie eine abnormale Körperhaltung. Sorgen Sie für einen sicheren Stand und halten Sie jederzeit das Gleichgewicht.*** *Dadurch können Sie das Elektrowerkzeug in unerwarteten Situationen besser kontrollieren.*

f) ***Tragen Sie geeignete Kleidung. Tragen Sie keine weite Kleidung und keinen Schmuck. Halten Sie Ihre Haare und Kleidung von beweglichen Teilen fern.*** *Lose sitzende Kleidung, Schmuck oder lange Haare können sich in den beweglichen Teilen verfangen.*

g) ***Wenn Geräte für den Anschluss an eine Staubabsaugung und Staubsammlung vorgesehen sind, vergewissern Sie sich, dass diese richtig angeschlossen sind und verwendet werden.*** *Der Einsatz von Staubsammlern kann staubbedingte Gefahren mindern.*

h) ***Vermeiden Sie, durch die häufige Nutzung des Werkzeugs in einen Trott zu verfallen und Prinzipien für die Werkzeugsicherheit zu ignorieren.*** *Eine unachtsame Aktion kann im Bruchteil einer Sekunde zu schweren Verletzungen führen.*

## 4) Verwendung und Pflege des Elektrogerätes

a) ***Überlasten Sie das Elektrogerät nicht. Verwenden Sie das für Ihre Arbeit passende Elektrogerät.*** *Das richtige Gerät wird die Aufgabe besser und sicherer erledigen, wenn es bestimmungsgemäß verwendet wird.*

b) ***Benutzen Sie kein Elektrowerkzeug, dessen Schalter defekt ist.*** *Ein Elektrowerkzeug, das sich nicht mehr ein- oder ausschalten lässt, ist gefährlich und muss repariert werden.*

c) ***Trennen Sie den Stecker vom Netz und/ oder den Akku (sofern abnehmbar) vom Elektrowerkzeug, bevor Sie Einstellungen am Gerät vornehmen, Zubehör wechseln oder es aufbewahren.*** *Diese Vorbeugemaßnahmen mindern die Gefahr, dass das Elektrogerät unbeabsichtigt startet.*

d) ***Bewahren Sie nicht verwendete Elektrogeräte für Kinder unerreichbar auf und lassen Sie nicht zu, dass Personen ohne Erfahrung mit dem Elektrogerät oder mit diesen Anweisungen das Elektrogerät bedienen.*** *Elektrogeräte sind in den Händen nicht geschulter Personen gefährlich.*

e) ***Warten Sie die Elektrogeräte. Prüfen Sie, ob bewegliche Teile verzogen oder ausgeschlagen, ob Teile gebrochen oder in einem Zustand sind, der den Betrieb des Elektrogerätes beeinträchtigen kann. Bei Beschädigungen lassen Sie das Elektrogerät reparieren, bevor Sie es verwenden.*** *Viele Unfälle entstehen wegen mangelnder Wartung der Elektrogeräte.*

f) ***Halten Sie Schneidwerkzeuge scharf und sauber.*** *Richtig gewartete Schneidwerkzeuge mit scharfen Klingen blockieren seltener und sind leichter unter Kontrolle zu halten.*

g) ***Verwenden Sie Elektrogeräte, Zubehör und Einsätze (Bits) usw. gemäß diesen Anweisungen und unter Berücksichtigung der Arbeitsbedingungen und der Aufgabe.*** *Wenn Sie das Elektrogerät für Aufgaben verwenden, die nicht bestimmungsgemäß sind, kann dies zu gefährlichen Situationen führen.*

h) ***Halten Sie die Griffe trocken, sauber und frei von Öl und Fett.*** *Rutschige Griffe und Oberflächen unterbinden die sichere Bedienbarkeit und Kontrolle über das Werkzeug in unerwarteten Situationen.*

## 5) Verwendung und Pflege von Akkugeräten

a) ***Laden Sie die Akkus nur in Ladegeräten auf, die vom Hersteller empfohlen werden.*** *Ein Ladegerät, das für einen bestimmten Akkutyp geeignet ist, kann zu Brandgefahr führen, wenn es mit einem anderen Akku verwendet wird.*

b) ***Verwenden Sie Elektrogeräte nur mit den speziell vorgesehenen Akkus.*** *Der Einsatz anderer Akkus kann zu Verletzungs- und Brandgefahr führen.*

c) ***Wenn Akkus nicht verwendet werden, halten Sie sie von anderen Metallteilen, z. B. Büroklammern, Münzen, Schlüsseln, Nägeln, Schrauben oder anderen kleinen Metallteilen fern, die eine Verbindung zwischen den Polen verursachen können.*** *Wenn die Akkupole kurzgeschlossen werden, kann dies zu Verbrennungen oder einem Brand führen.*

d) ***Bei falscher Anwendung kann Flüssigkeit aus dem Akku austreten. Vermeiden Sie den Kontakt damit. Bei zufälligem Kontakt mit Wasser abspülen. Wenn die Flüssigkeit in die Augen kommt, nehmen Sie zusätzlich ärztliche Hilfe in Anspruch.*** *Austretende Akkuflüssigkeit kann zu Hautreizungen oder Verbrennungen führen.*

e) ***Verwenden Sie kein Akkupack oder Werkzeug, das beschädigt ist oder modifiziert wurde.*** *Beschädigte oder modifizierte Akkus können unvorhersehbare Reaktionen auslösen und zu Bränden, Explosionen oder Verletzungen führen.*

f) ***Setzen Sie das Akkupack oder Werkzeug keinem Feuer oder übermäßig hohen Temperaturen aus.*** *Die Belastung durch Feuer oder Temperaturen über 130 °C kann zur Explosion führen.*

g) ***Befolgen Sie alle Ladeanweisungen und laden Sie das Akkupack oder Werkzeug nicht außerhalb des in den Anweisungen festgelegten Temperaturbereichs auf.*** *Ein unsachgemäßer Ladevorgang oder Temperaturen außerhalb des festgelegten Bereichs können den Akku schädigen und die Brandgefahr erhöhen.*

## 6) Service

a) ***Lassen Sie Ihr Elektrowerkzeug nur von qualifiziertem Fachpersonal und nur mit Original- Ersatzteilen reparieren.*** *Damit wird sichergestellt, dass die Sicherheit des Gerätes erhalten bleibt.*

*b)* ***Führen Sie niemals Wartungsarbeiten an beschädigten Akkus durch.*** *Die Wartung von Akkupacks darf nur vom Hersteller selbst oder autorisierten Dienstleistern durchgeführt werden.*

## Sicherheitshinweise für Rasentrimmer

*a)* ***Vermeiden Sie, das Gerät bei schlechtem Wetter zu verwenden, vor allem, wenn das Risiko von Gewitter besteht.*** *Das verringert die Gefahr von Blitzeinschlägen.*

*b)* ***Untersuchen Sie den Bereich, in dem das Gerät eingesetzt werden soll, sorgfältig auf Wildtiere.*** *Wildtiere können während der Arbeit durch das Gerät verletzt werden.*

*c)* ***Kontrollieren Sie sorgfältig den Bereich, in dem das Gerät verwendet werden soll, und entfernen Sie Steine, Äste, Drähte, Knochen und andere Fremdkörper.*** *Umhergeschleuderte Gegenstände können Verletzungen verursachen.*

*d)* ***Überzeugen Sie sich vor der Verwendung des Geräts, dass Klinge und Klingenbaugruppe nicht beschädigt sind.*** *Beschädigte Teile erhöhen die Verletzungsgefahr.*

*e)* ***Befolgen Sie die Vorschriften zum Wechseln des Zubehörs.*** *Wenn die Muttern oder Schrauben zur Befestigung des Sägebands nicht richtig angezogen sind, kann das Sägeband beschädigt werden oder sich lösen.*

*f)* ***Tragen Sie bei der Bedienung des Geräts stets rutschfestes und schützendes Schuhwerk. Betreiben Sie die Maschine nicht barfuß oder mit offenen Sandalen.*** *Dadurch wird die Gefahr von Fußverletzungen durch den Kontakt mit dem sich bewegenden Schneidfaden oder der Klinge verringert.*

*g)* ***Halten Sie andere Personen während des Betriebs des Geräts fern.*** *Umherfliegendes Schnittgut kann zu schweren Verletzungen führen.*

*h)* ***Bedienen Sie das Gerät immer mit beiden Händen.*** *Durch das Halten des Geräts mit beiden Händen wird der Verlust der Kontrolle vermieden.*

***i) Halten Sie das Gerät nur an den isolierten Griffflächen, da die Schneidlinie oder das Sägeband versteckte Kabel berühren könnten.*** *Der Kontakt der Schneidlinien oder Sägebänder mit einer spannungsführenden Leitung kann auch metallene Geräteteile unter Spannung setzen und zu einem elektrischen Schlag führen.*

*j)* ***Achten Sie jederzeit auf einen sicheren Stand, und benutzen Sie das Gerät nur, wenn es auf dem Boden steht. Auf rutschigen und instabilen Oberflächen ist kein sicherer Stand gewährleistet.*** *Es besteht die Gefahr, dass Sie das Gleichgewicht und die Kontrolle über das Gerät verlieren.*

*k)* ***Betreiben Sie das Gerät nicht an übermäßig steilen Hängen.*** *Dadurch wird die Gefahr des Kontrollverlusts, Ausrutschens und Fallens verringert, was zu Verletzungen führen kann.*

*l)* ***Achten Sie bei Arbeiten an Hängen immer auf einen sicheren Stand, arbeiten Sie immer quer zum Hang, niemals bergauf oder bergab, und lassen Sie bei Richtungsänderungen äußerste Vorsicht walten.*** *Dadurch wird die Gefahr des Kontrollverlusts, Ausrutschens und Fallens verringert, was zu Verletzungen führen kann.*

*m)* ***Halten Sie alle Körperteile von der Klinge oder dem Sägeband fern, wenn das Gerät in Betrieb ist. Vergewissern Sie sich vor dem Starten des Geräts, dass die Klinge, der Schneidfaden oder das Sägeband keine Gegenstände berührt.*** *Ein Moment der Unachtsamkeit beim Betrieb des Geräts kann Sie oder andere schwer verletzen.*

*n)* ***Verwenden Sie das Gerät keinesfalls oberhalb der Hüfte.*** *Dadurch vermeiden Sie versehentlichen Kontakt mit der Klinge oder dem Sägeband und das Gerät lässt sich in unerwarteten Situationen besser kontrollieren.*

*o)* ***Beim Schneiden von unter Spannung stehenden Büschen oder Jungbäumen können diese zurückschnellen.*** *Wenn die Spannung in den Holzfasern freigesetzt wird, können Büsche oder Jungbäume den Bediener treffen und/oder gegen das Gerät schlagen und dieses außer Kontrolle bringen.*

*p)* ***Arbeiten Sie beim Sägen von Büschen und Jungbäumen mit größter Vorsicht.*** *Es besteht die Gefahr, dass sich das nachgiebige Material im Sägeband verfängt, in Ihre Richtung gedrückt wird und Sie aus dem Gleichgewicht bringt.*

*q)* ***Behalten Sie die Kontrolle über das Gerät und berühren Sie keine Klingen, Schneidfäden oder Sägebänder und andere gefährliche bewegliche Teile, solange diese noch in Bewegung sind.*** *Dadurch wird die Verletzungsgefahr durch bewegliche Teile verringert.*

*r)* ***Zum Tragen muss das Gerät ausgeschaltet sein und sollte den Körper nicht berühren.*** *Durch einen sachgemäßen Umgang mit dem Gerät verhindern Sie einen unabsichtlichen Kontakt mit der sich bewegenden Klinge, dem Schneidfaden oder Sägeband.*

*s)* ***Verwenden Sie nur die vom Hersteller spezifizierten Ersatzklingen, -schneidfäden, -schneidköpfe und -sägebänder.*** *Falsche Ersatzteile können das Risiko von Bruchschäden und Verletzungen erhöhen.*

*t)* ***Wenn Sie feststeckendes Material entfernen oder das Gerät warten, dann stellen Sie sicher, dass der Schalter ausgeschaltet ist und der Akku herausgenommen wurde.*** *Das unerwartete Starten des Geräts beim Entfernen von feststeckendem Material oder bei der Wartung können zu schweren Verletzungen führen.*

## Wichtige Sicherheitshinweise

⚠ ***WARNUNG:*** *Beim Gebrauch elektrischer Gartengeräte sind zum Schutz gegen elektrischen Schlag, Feuer- und Verletzungsgefahr die nationalen Sicherheitsvorschriften zu beachten.*

⚠ ***WARNUNG:*** *Den Schutz nicht entfernen. Die Schutzvorrichtung muss bei Gebrauch am Gerät angebracht sein. Der Betrieb dieses Trimmer ohne die Schutzvorrichtung macht die Produktgarantie ungültig.*

⚠ ***VORSICHT:*** *Verwenden Sie beim Austausch nur einen Nylonfaden mit einem Durchmesser von 2,4 mm, es kann aber auch ein Durchmesser von 2,0 mm verwendet werden. Der Faden muss spiralförmig sein und glatte, runde Kanten besitzen. Andere Durchmesser oder Formen können die Leistung beeinträchtigen oder den Trimmer beschädigen. Verwenden Sie keinen Draht.*

### LESEN SIE SÄMTLICHE ANWEISUNGEN

- ***TRAGEN SIE IMMER AUGENSCHUTZ*** *– Tragen Sie immer eine Schutzbrille, wenn der Akku eingesetzt ist.. Folgende Artikel können erworben werden.*
- ***SCHUTZVORRICHTUNG*** *- Das Gerät nicht verwenden, wenn die Schutzvorrichtung nicht angebracht ist.*
- ***TRAGEN SIE GEEIGNETE KLEIDUNG*** *– Tragen Sie keine weite Kleidung und keinen Schmuck. Solche Dinge können von sich bewegenden Teilen erfasst werden.* ***Bei der Arbeit im Freien werden Handschuhe und Schuhe mit geschlossener Kappe und fester Gummisohle empfohlen. Betreiben Sie das Gerät nicht barfuß oder mit offenen Sandalen. Tragen Sie feste, lange Hosen, um Ihre Beine zu schützen.*** *Tragen Sie bei langen Haaren ein Haarnetz.*

- ***NYLONFADEN*** *– Halten Sie Gesicht, Hände und Füße stets von dem rotierenden Nylonfaden fern.*
- ***DER ROTIERENDE FADEN DIENT ZUM SCHNEIDEN*** *– Seien Sie beim Trimmen um Gegenstände und gewünschte Bepflanzungen herum vorsichtig.*
- ***NICHT VERWENDEN*** *mit Materialien, die nicht empfohlen werden, zum Beispiel Metalldraht, Seile und ähnliches.*
- ***HALTEN SIE ALLE UMSTEHENDEN PERSONEN FERN*** *– in sicherem Abstand zum Arbeitsbereich, insbesondere Kinder.*
- ***HALTEN SIE BEIM STARTEN UND BETREIBEN DES GERÄTS KINDER, UMSTEHENDE UND TIERE FERN*** *– das heißt mindestens 30 Meter vom Arbeitsbereich entfernt.*
- ***ZUR VERMEIDUNG DES RISIKOS*** *von Verletzungen durch einen Rückprall (Querschläger) arbeiten Sie mit etwas Abstand zu nahegelegenen festen Objekten wie Wänden, Stufen, großen Steinen, Bäumen usw. Gehen Sie bei solchen Arbeiten besonders vorsichtig vor und trimmen Sie ggf. besser von Hand.*
- ***VERMEIDEN SIE UNGEWOLLTES STARTEN –*** *Tragen Sie den Trimmer nicht, wenn der Akku eingesetzt ist, mit dem Finger am Abzug.*
- ***VERWENDEN SIE DAS RICHTIGE GERÄT –*** *Verwenden Sie dieses Gerät ausschließlich gemäß seinem angegebenen Verwendungszweck.*
- ***VERMEIDEN SIE EINE ANORMALE KÖRPERHALTUNG*** *– Sorgen Sie für einen sicheren Stand und halten Sie jederzeit das Gleichgewicht.*
- ***GERÄT NICHT ÜBERLASTEN*** *– Es erledigt die Aufgabe besser und mit einem geringeren Verletzungsrisiko, wenn es bestimmungsgemäß verwendet wird.*
- ***BESCHÄDIGUNG DES GERÄTS*** *– Wenn das Gerät auf einen Fremdkörper trifft oder sich darin verfängt, stoppen Sie es sofort, entfernen Sie den Akku, prüfen Sie es auf Schäden und lassen Sie eventuelle Schäden reparieren, bevor ein weiterer Betrieb versucht wird., check for damage and have any damage repaired before further operation is attempted. Nicht verwenden, wenn Nabe oder Spule defekt sind.*
- ***TRIMMER TRENNEN*** *– Nehmen Sie den Akku heraus, wenn das Gerät nicht verwendet oder wenn der Faden ausgetauscht wird, und bevor das Gerät gereinigt werden soll.*
- ***VERMEIDEN SIE GEFÄHRLICHE UMWELTBEDINGUNGEN*** *– Verwenden Sie Elektrogeräte nicht an nassen oder feuchten Orten. Befolgen Sie alle Anweisungen in dieser Anleitung, damit Ihr Gerät ordnungsgemäß funktioniert. Verwenden Sie das Gerät nicht bei Regen.*
- ***BETREIBEN SIE TRAGBARE ELEKTRISCHE GERÄTE NICHT*** *in gashaltigen oder explosionsgefährdeten Bereichen. Die Motoren solcher Geräte erzeugen normalerweise Funken, durch die Dämpfe entzündet werden können.*
- ***BEWAHREN SIE NICHT VERWENDETE GERÄTE IN INNENRÄUMEN AUF*** *– Nehmen Sie den Akku ab. Bewahren Sie das Gerät bei Nichtgebrauch in einem trockenen, abgeschlossenen Innenraum und außerhalb der Reichweite von Kindern auf.*
- ***BLEIBEN SIE AUFMERKSAM*** *– Benutzen Sie dieses Gerät nicht, wenn Sie müde oder krank sind oder unter dem Einfluss von Alkohol, Drogen oder Medikamenten stehen.*
- ***PFLEGEN SIE DAS GERÄT SORGFÄLTIG*** *– Befolgen Sie die Hinweise im Abschnitt* **Wartung**. *Achten Sie darauf, dass die Griffe trocken, sauber sowie frei von Öl und Fett sind.*
- ***AUF BESCHÄDIGTE TEILE PRÜFEN*** *– Schutzvorrichtungen oder andere Teile, die Schäden aufweisen, sollten vor der weiteren Verwendung des Geräts genau auf ihre ordnungsgemäße Funktion überprüft werden. Prüfen Sie, ob bewegliche Teile verzogen oder ausgeschlagen, ob Teile gebrochen oder in einem Zustand sind, der den Betrieb des Elektrogeräts beeinträchtigen kann. Beschädigte Teile und Schutzvorrichtungen müssen vorschriftsmäßig in einer Kundendienstwerkstatt repariert oder ausgewechselt werden, außer wenn es an anderer Stelle in dieser Anleitung anders angegeben ist.*
- *Das Gerät* ***NICHT*** *in Wasser tauchen oder mit einem Schlauch abspritzen.*
- ***KEINE*** *Flüssigkeiten in das Gerät gelangen lassen. Wenn das Gerät nass geworden ist, lassen Sie es mindestens 48 Stunden lang trocknen.*
- *Lagern Sie das Gerät* ***NICHT*** *auf oder in der Nähe von Düngemitteln oder anderen Chemikalien.*
- ***NICHT*** *mit einem Hochdruckreiniger säubern.*
- ***DIE SCHUTZVORRICHTUNGEN*** *müssen vorhanden und einsatzbereit sein.*
- ***HALTEN SIE HÄNDE UND FÜSSE*** *vom Schnittbereich fern.*
- ***ÜBERPRÜFEN SIE DEN ARBEITSBEREICH****, bevor Sie das Gerät verwenden. Entfernen Sie sämtliche Fremdkörper und harten Gegenstände wie Steine, Glas, Drahtstücke usw., die irgendwo abprallen oder umhergeschleudert werden oder auf irgendeine andere Weise Verletzungen oder Schäden verursachen können.*

⚠ ***WARNUNG:*** *Benutzen Sie das Gerät nicht, wenn es sich nicht über den Auslöser ein- oder ausschalten lässt. Ein Gerät, das sich nicht mehr über den Auslöser ein- oder ausschalten lässt, ist gefährlich und muss repariert werden.*

## Zusätzliche Sicherheitshinweise für Rasentrimmer

⚠ ***WARNUNG:*** *Die Schneidelemente laufen nach dem Abschalten des Motors noch aus.*

- ***Informieren Sie sich über die örtlichen und nationalen Vorschriften bezüglich Ihrer Eignung zur Verwendung dieses Geräts.***
- ***Achten Sie auf eine gute Arbeitshaltung, machen Sie Pausen und verändern Sie regelmäßig die Arbeitsposition, um Ermüdungen zu vermeiden.***
- ***Überprüfen Sie das Gerät auf Schäden, wenn es auf einen harten Gegenstand getroffen ist oder falls übermäßige Vibrationen auftreten.***
- ***Sichern Sie die Verriegelungsvorrichtung(en) aller verstellbaren Elemente.***
- ***Tragen Sie nicht mehrere Gurtzeuge oder Schultergurte gleichzeitig.***
- ***Wenn Sie Gurtzeug tragen, achten Sie darauf, dass kein anderes Kleidungsstück das Lösen und Entfernen des Gurtzeugs behindert.***
- ***Tragen Sie lange Hosen, um Ihre Beine zu schützen.***
- ***Vergewissern Sie sich vor Verwenden des Geräts, dass die zu beschneidende Fläche frei von Ästen, Steinen, Draht und anderen Objekten ist.***
- ***Verwenden Sie das Gerät ausschließlich in aufrechter Stellung und mit Schneidfaden in Bodennähe.*** *Schalten Sie das Gerät keinesfalls in einer anderen Stellung ein.*
- ***Achten Sie bei Verwendung des Geräts auf langsame Bewegungen.*** *Achten Sie darauf, dass frisch gemähtes Gras feucht und rutschig sein kann.*
- ***Arbeiten Sie nie an steilen Hängen.*** *Arbeiten Sie mit dem Gerät immer parallel zum Hang, nie den Hang hinauf oder hinunter.*
- ***Schalten Sie das Gerät vor dem Überqueren von Kieswegen und Straßen aus.***

- ***Berühren Sie niemals den Schneidfaden, während sich das Gerät in Betrieb befindet.***
- ***Warten Sie stets, bis der Schneidfaden vollständig zum Stillstand gekommen ist, bevor Sie das Gerät absetzen.***
- ***Verwenden Sie ausschließlich geeignete Schneidfäden.*** *Verwenden Sie keinesfalls Schneidfäden aus Metall oder Angelschnur.*
- ***Berühren Sie auf keinen Fall das Fadenschneidemesser.***
- ***Halten Sie Hände und Füße stets vom Schneidfaden fern, insbesondere beim Einschalten des Geräts.***
- ***Überprüfen Sie das Gerät vor Gebrauch und nach Stößen auf Beschädigungen und Verschleiß, und veranlassen Sie notwendige Reparaturmaßnahmen.***
- ***Schützen Sie sich vor Verletzungen beim Verwenden von Geräten zum Verkürzen des Schneidfadens.*** *Bringen Sie nach Herausziehen des neuen Schneidfadens das Gerät vor dem Einschalten in die normale Betriebsposition.*
- ***Seien Sie besonders vorsichtig, wenn Sie das Gerät in der Nähe von Kindern verwenden.***
- ***Das Gerät ist nicht für die unbeaufsichtigte Verwendung durch Kinder oder gebrechliche Personen vorgesehen.***
- ***Das Gerät ist kein Spielzeug.***
- ***Verwenden Sie das Gerät nur in trockener Umgebung.*** *Achten Sie darauf, dass das Gerät nicht nass wird.*
- ***Tauchen Sie das Gerät nicht in Wasser.***
- ***Versuchen Sie nicht, das Gehäuse zu öffnen.*** *Im Inneren befinden sich keine zu wartenden Teile.*
- ***Betreiben Sie das Gerät nicht in explosionsgefährdeter Umgebung, in der sich brennbare Flüssigkeiten, Gase oder Staub befinden.***
- ***Wenn das Gerät in einem Fahrzeug transportiert oder gelagert wird, bewahren Sie es im Kofferraum oder einer geeigneten Ablage auf, damit es bei plötzlichen Geschwindigkeits- oder Richtungsänderungen nicht in Bewegung geraten kann.***
- ***Bewahren Sie das Gerät bei Nichtgebrauch an einem trockenen, gut belüfteten Ort außerhalb der Reichweite von Kindern auf.***
- ***Kinder sollten keinen Zugang zu aufbewahren Geräten haben.***

## Sicherheit anderer Personen

- ***Dieses Gerät darf nicht von Personen (einschließlich Kindern) mit eingeschränkten physischen, sensorischen oder mentalen Fähigkeiten oder ohne ausreichende Erfahrung oder Kenntnisse verwendet werden, außer wenn diese Personen von einer Person, die für ihre Sicherheit verantwortlich ist, bei der Verwendung des Geräts beaufsichtigt oder mit ihm vertraut gemacht werden.***
- ***Kinder müssen beaufsichtigt werden, um sicherzustellen, dass sie nicht mit dem Gerät spielen.***
- ***Wenn das Gerät in einem Fahrzeug transportiert oder gelagert wird, bewahren Sie es im Kofferraum oder einer geeigneten Ablage auf, damit es bei plötzlichen Geschwindigkeits- oder Richtungsänderungen nicht in Bewegung geraten kann.***
- ***Bewahren Sie das Gerät bei Nichtgebrauch an einem trockenen, gut belüfteten Ort außerhalb der Reichweite von Kindern auf.***
- ***Kinder sollten keinen Zugang zu aufbewahren Geräten haben.***

## Restrisiken

Trotz Beachtung der geltenden Sicherheitsvorschriften und des Einsatzes von Schutzvorrichtungen können bestimmte Risiken nicht vermieden werden. Diese sind:

- *Schwerhörigkeit.*
- *Verletzungsgefahr durch umherfliegende Teilchen.*
- *Verbrennungsgefahr durch während des Betriebes heiß werdende Zubehörteile.*
- *Verletzungsgefahr durch andauernden Gebrauch.*

**BEWAHREN SIE DIESE ANWEISUNGEN AUF**

## Akkutyp

Diese Akkus können verwendet werden:

| Akku | (kg) |
|---|---|
| **DCB546** | 1,08 |
| **DCB547/G** | 1,46 |
| **DCB548** | 1,46 |
| **DCB549** | 2,12 |

Weitere Informationen finden Sie im Handbuch des Akkus/ Ladegeräts.
Es können folgende Ladegeräte verwendet werden: DCB094K, DCB116, DCB117.

## Bildzeichen am Werkzeug

Die folgenden Bildzeichen sind am Werkzeug oder Zubehör sichtbar angebracht:

Vor der Verwendung die Betriebsanleitung lesen.

Der Benutzer muss geeigneten Augenschutz tragen.

Der Benutzer muss geeigneten Gehörschutz tragen.

Hände von diesem Bereich **FERNHALTEN**.

Mit diesem Schutz darf nur eine Fadenspule auf dem Werkzeug verwendet werden. Sägeblätter dürfen nicht verwendet werden.

Setzen Sie das Gerät weder Regen noch starker Feuchtigkeit aus.

Achten Sie darauf, dass der Abstand zwischen Hauptgriff und Zusatzgriff mindestens 9,8" (250 mm) beträgt.

⚠ ***WARNUNG:*** *Stromschlag oder Gefahr von Schnittverletzungen. Nehmen Sie vor der Wartung den Akku ab.*

⚠ ***WARNUNG:*** *Gefahr durch weggeschleuderte Objekte. Vorsicht vor umherfliegenden Gegenständen – Zuschauer fernhalten.*

Garantierte Schallleistung laut Richtlinie 2000/14/EG.

## Lage des Datumscodes (Abb. B)

Der Code für das Herstellungsdatum 19 besteht aus einer 4-stelligen Jahresangabe, gefolgt von einer 2-stelligen Wochenangabe und einem 2-stelligen Werkscode.

## Beschreibung (Abb. A)

⚠ ***WARNUNG:*** *Nehmen Sie niemals Änderungen am Elektrowerkzeug oder seinen Teilen vor. Dies könnte zu Schäden oder Verletzungen führen.*

1. Geschwindigkeitsregler
2. Arretierhebel
3. Haupthandgriff
4. Drehzahl-Steuertaste/Aufwachtaste
5. Ladezustand des Akkus LED
6. Überlastanzeige LED
7. Drehzahleinstellungen LEDs
8. Zusatzgriff
9. Stange
10. Gurthalterung
11. Getriebegehäuse
12. Rasentrimmer-Schutzvorrichtung
13. Spulengehäuse
14. Arretierstange
15. Einzelschultergurt
16. Batterieschienen
17. Akku†
18. Akku-Löseknopf

†Bei einigen Geräten im Lieferumfang enthalten.

**HINWEIS:** Prüfen Sie das Gerät, die Teile oder Zubehörteile auf Beschädigungen, die beim Transport entstanden sein könnten.

## Verwendungszweck

Der DCMST901 für die professionelle Rasen- und Gartenpflege entwickelt. Er enthält ein Fadenzufuhrsystem, bei dem der Benutzer die Spule leicht auf den Boden stößt, um den Faden zu verlängern. Es wird empfohlen, ihn mit DEWALT-Zubehör zu verwenden. Dieses Produkt ist kein Kantenschneider und daher nicht für die Bearbeitung von Rasenkanten vorgesehen. Verwenden Sie dieses Werkzeug **NICHT** für andere als die vorgesehenen Zwecke.

**NICHT** verwenden in nasser Umgebung oder in der Nähe von entflammbaren Flüssigkeiten oder Gasen.

**LASSEN SIE NICHT ZU,** dass Kinder in Kontakt mit dem Werkzeug kommen. Wenn unerfahrene Personen dieses Gerät verwenden, sind diese zu beaufsichtigen.

## ZUSAMMENBAUEN UND EINSTELLEN

⚠ ***WARNUNG: Zur Reduzierung der Gefahr schwerer Verletzungen das Gerät ausschalten und den Akku herausnehmen, bevor Sie Einstellungen vornehmen oder Anbauteile oder Zubehör montieren/demontieren.*** *Ungewolltes Anlaufen kann Verletzungen verursachen.*

⚠ ***WARNUNG:*** *Verwenden Sie ausschließlich DEWALT-Akkus und -Ladegeräte.*

⚠ ***WARNUNG: Vermeiden Sie es, das Gerät und den Akku in Umgebungen aufzubewahren oder zu verwenden, in denen die Temperatur unter 4 ° C fallen oder über 40 ° C steigen kann. Dazu gehören Bereiche wie Schuppen im Freien oder Metallgebäude bei extremen Wetterbedingungen.***

## Einsetzen und Entfernen des Akkus aus dem Werkzeug (Abb. B)

**HINWEIS:** Vergewissern Sie sich, dass Ihr Akku 17 vollständig geladen ist.

### Einsetzen des Akkus in den Werkzeuggriff

1. Richten Sie den Akku an der Aussparung 16 im Inneren des Werkzeuggriffs aus (Abb. B).
2. Schieben Sie den Akku in den Griff, bis er fest im Werkzeug sitzt, und stellen Sie sicher, dass Sie das Einrasten der Sicherung hören.

### Entfernen des Akkus aus dem Werkzeuggriff

1. Drücken Sie Akkulöseknopf 18 und ziehen Sie den Akku kräftig aus dem Werkzeuggriff.
2. Setzen Sie den Akku in das Ladegerät ein.

## Ladestandsanzeige (Abb. A, C)

Der DCMST901 ist mit einer Ladestandsanzeige ausgestattet. Diese Anzeige zeigt während des Betriebs den aktuellen Ladestand des Akkus an. Sie zeigt nicht die Funktionsfähigkeit des Werkzeugs an und unterliegt Unterschieden, die auf Bauteilen, Temperatur und Anwendungsart des Endbenutzers basieren.

- Die Ladestandanzeige-LEDs 5 leuchten und zeigen den Prozentsatz an Ladung im Akku an.
- Wenn alle vier Ladestandsanzeige-LEDs 5 leuchten, ist der Akku vollständig geladen.
- Wenn eine der Ladestandsanzeige-LEDs 5 leuchtet, ist der Ladestand niedrig, und wenn sie blinkt, ist der Akku entladen. Nehmen Sie den Akku heraus und laden Sie ihn auf.

### Status der Ladestandanzeige-LED

| | LADEZUSTAND | FARBE DER LADEKONTROLLLEUCHTE |
|---|---|---|
| | 100% - 75% | Weiß |
| | 50% - 75% | Weiß |
| | 20% - 50% | Weiß |
| | ≤20% | Weiß |
| | Abschaltung wegen schwachem Akku | Weiß und blinkend. |
| | Der Akku ist zu heiß | Alle vier, rot und blinkend. |

## Warnhinweis bei überladener Batterie (Abb. A, C)

Alle vier Ladestandsanzeige-LEDs 5 leuchten rot und blinken dann, wenn der Akku eine hohe Temperatur erreicht hat. Zum Deaktivieren der Warnung bei überladener Batterie lassen Sie den Akku abkühlen, dann starten Sie den Freischneider neu und beginnen Sie Ihren Schnitt neu, dieses Mal mit weniger Kraftaufwand. Lassen Sie den Freischneider in ihrem eigenen Tempo schneiden.

## Überlast-LED (Abb. A, C)

Der DCMST901 besitzt eine Überlast-LED 6. Die Überlast-LED 6 leuchtet gelb und blinkt dann, wenn der Motor oder das Modul während des Betriebs überlastet ist. Zum Deaktivieren

der Überlast-LED 6 starten Sie den Freischneider und beginnen Sie Ihren Schnitt erneut, dieses Mal mit weniger Kraftaufwand. Lassen Sie den Freischneider in ihrem eigenen Tempo schneiden.

Die Überlast-LED 6 leuchtet rot und blinkt dann, wenn das Modul eine hohe Temperatur erreicht hat. Zum Deaktivieren der Überlast-LED 6 lassen Sie den Freischneider abkühlen, dann starten Sie den Freischneider und beginnen Sie Ihren Schnitt erneut, dieses Mal mit weniger Kraftaufwand. Lassen Sie den Freischneider in ihrem eigenen Tempo schneiden.

## Anbringen des Zusatzgriffs (Abb. A, D)

⚠ ***WARNUNG:*** *Der Zusatzgriff 8 muss mindestens 250 mm vom Hauptgriff entfernt installiert werden.*

Berechnen Sie anhand der nachstehenden Abbildung, wo der Zusatzgriff 8 angebracht werden muss:

a. Höhe des Haupthandgriffs.
b. Schneidbereich.
c. Ebene Fläche.
d. Abstand zwischen Zusatzgriff und Hauptgriff.
e. Abstand zwischen Zusatzgriff und Trimmbereich.

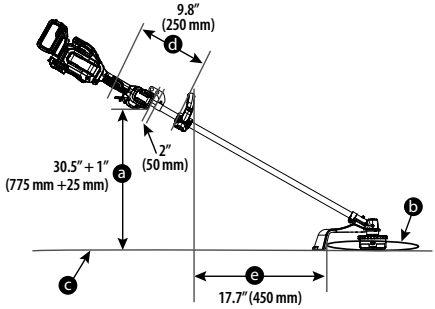


1. Setzen Sie den Zusatzgriff 8 so auf das Griffunterteil 20, dass die Stange 9 sich dazwischen befindet. Halten Sie den Zusatzgriff an seiner Position fest und schieben Sie die Schrauben des Griffs 21 und die Unterlegscheiben 22 von oben in den Griff, wobei Sie sie in die Muttern 23 am Unterteil des Griffs eindrehen.
2. Ziehen Sie die Bolzen des Griffs mit einem 3-mm-Sechskantschlüssel (nicht im Lieferumfang enthalten) fest. Stellen Sie sicher, dass der Griff sicher befestigt ist.
3. Wiederholen Sie den Vorgang für die andere Seite des Zusatzgriffs.

## Montieren der Schutzvorrichtung (Abb. E)

⚠ ***WARNUNG:*** *BETREIBEN SIE DAS GERÄT NIEMALS, WENN DIE SCHUTZVORRICHTUNG NICHT FEST ANGEBRACHT WURDE. Zum Schutz des Benutzers muss die Schutzvorrichtung immer ordnungsgemäß am Gerät angebracht sein.*

1. Bringen Sie die Schutzvorrichtung des Rasentrimmers 12 in Position, wie in Abb. E dargestellt.
2. Verwenden Sie einen 4-mm-Sechskantschlüssel (nicht im Lieferumfang enthalten), um sie mit den vier Schrauben der Schutzvorrichtung 24, den Unterlegscheiben 25 und der Platte 26 am Getriebegehäuse 11 zu befestigen und festzuziehen.

## Installation der Spulenbaugruppe (Abb. A, F)

1. Entfernen Sie den Akku.
2. Stellen Sie sicher, dass die Schutzvorrichtung des Rasentrimmers 12 installiert ist, bevor Sie fortfahren.
3. Bringen Sie die Spindelplatte 40 so auf der Welle 41 an, dass die Kerbe zum Getriebegehäuse zeigt.
4. Richten Sie das Loch der Spindelplatte 38 an der Kerbe 39 aus, setzen Sie die Arretierstange 14 oder den Schraubendreher wieder in das Loch der Spindelplatte 38 ein drehen Sie das neue Spulengehäuse gegen den Uhrzeigersinn. Ziehen Sie das neue Spulengehäuse sicher auf der Welle 41 fest.
5. Drehen Sie das Spulengehäuse 13 gegen den Uhrzeigersinn auf die Welle 41. Ziehen Sie das Spulengehäuse 13 fest an.

## Anbringen und Einstellen des Schultergurts (Abb. G, J)

⚠ ***WARNUNG:*** *Der Schultergurt sollte nur über eine Schulter und nicht quer über den Körper gelegt werden. Siehe Abb.* J.

Für Werkzeuge mit einem Gesamtgewicht von mehr als 6 kg wird ein Schultergurt 15 empfohlen. (Das Gesamtgewicht umfasst das Werkzeug, Anbauteile und den Akku.) Befestigen Sie den Gurt wie in Abb. G gezeigt am Werkzeug und stellen Sie ihn so ein, dass die richtige Balance und Abstützung gewährleistet wird.

1. Schließen Sie die Schultergurtlasche 27 an der Gurthalterung 10 an der Stange 9, direkt vor dem Abzug (Ein-/Ausschalter), siehe Abb. G.
2. Stellen Sie den Schultergurt 15 so ein, dass er richtig über der Schulter liegt und eine gute Balance und Abstützung gewährleistet.

## BETRIEB

⚠ ***WARNUNG: Zur Reduzierung der Gefahr schwerer Verletzungen das Gerät ausschalten und den Akku entfernen, bevor Sie Einstellungen vornehmen oder Anbauteile oder Zubehör montieren/demontieren.*** *Ungewolltes Anlaufen kann Verletzungen verursachen.*

## Richtige Haltung der Hände (Abb. H)

⚠ ***WARNUNG:*** *Zur Reduzierung des Risikos schwerer Verletzungen muss **IMMER** die richtige Handstellung eingehalten werden, wie in der Abb. H ung gezeigt.*

⚠ ***WARNUNG:*** *Zur Reduzierung des Risikos schwerer Verletzungen muss das Gerät **IMMER** fest in den Händen gehalten werden, damit jederzeit richtig reagiert werden kann.*

⚠ ***WARNUNG:*** *Halten Sie das Werkzeug nur an den dafür vorgesehenen Griffflächen: Am Handgriff des Antriebskopfes und am Zusatzgriff.*

⚠ ***WARNUNG:*** *Verwenden Sie die Stange nicht als Grifffläche.*

Bei der korrekten Handposition liegt eine Hand auf dem Haupthandgriff 3 und die andere auf dem Zusatzgriff 8.

## Einschalten (Abb. C, I)

⚠ ***WARNUNG:*** *Halten Sie das Werkzeug beim Einschalten sicher fest.*

⚠ ***VORSICHT:*** *Tragen Sie immer eine Schutzbrille und Gehörschutz. Tragen Sie eine Filtermaske, wenn bei der Arbeit Staub erzeugt wird. Tragen Sie immer Handschuhe, lange Hosen und festes Schuhwerk mit geschlossener Zehenkappe. Halten Sie*

*lange Haare und weite Kleidung von Öffnungen und beweglichen Teilen fern.*

1. Die Taste für die Geschwindigkeitsregelung/Wecktaste **4** muss vor der Verwendung gedrückt werden, um das Gerät zu aktivieren.

**HINWEIS:** Das Gerät wechselt nach 60 Sekunden Inaktivität in den Ruhemodus. Das Gerät kann auch in den Ruhemodus versetzt werden, indem die Geschwindigkeitsregelungstaste/ Wecktaste **4** zwei Sekunden lang gedrückt gehalten wird.

2. Um das Gerät einzuschalten, drücken Sie den Sperrhebel **2** nach vorne und betätigen Sie dann den stufenlosen Geschwindigkeitsregler **1**, wie in Abb. I dargestellt.

3. Um das Gerät auszuschalten, lassen Sie den verstellbaren Drehzahlregler und den Sicherungshebel los.

⚠ ***WARNUNG:*** *Versuchen Sie niemals, den Ein-/Ausschalter in der Einschaltstellung zu arretieren.*

## Anpassen der Motordrehzahl (Abb. C)

Der DCMST901 ist mit einer Drehzahlanzeige **7** ausgestattet. Die Drehzahlanzeige **7** zeigt die gewählte Geschwindigkeit an. Es gibt drei LEDs für die Drehzahlanzeige: ECO-Modus **28**, Standardmodus **29** und Turbomodus **30**. Die Drehzahlanzeige indicator **7** hilft Ihnen, die Leistung des Geräts und die für jede Arbeit benötigte Laufzeit zu optimieren.

1. Um das Gerät aufzuwecken, muss vor der Benutzung die Drehzahlregler-/ Aufwecktaste **4** gedrückt werden.

**HINWEIS:** Das Gerät ist standardmäßig im ECO-Modus **28**.

2. Drücken Sie auf die Drehzahlregler-/ Aufwecktaste **4** am Griff des Geräts, bis die gewünschte Drehzahl-LED leuchtet.

**HINWEIS:** Arbeiten Sie bei größeren Projekten, die eine längere Laufzeit erfordern, im ECO-Modus **28** oder im Standardmodus **29**.

3. Wählen Sie ggf. den Turbomodus **30**, denn er eignet sich am besten für das Schneiden von Bereichen mit dichterem Bewuchs und für Aufgaben, die eine höhere Drehzahl benötigen.

**HINWEIS:** Hierdurch verringert sich die Betriebsdauer.

### Drehzahleinstellung LED-Farben

| | DREHZAHL | DREHZAHLEINSTELLUNG LED-FARBE |
|---|---|---|
| — 28 | ECO-Modus | Weiß |
| — 29 | Standard-modus | Weiß |
| — 30 | Turbomodus | Weiß |

## Arbeiten mit dem Trimmer (Abb. H, J–L)

Halten Sie den eingeschalteten Faden-Trimmer im entsprechenden Winkel und bewegen Sie ihn von einer Seite zur anderen, wie in Abb. H gezeigt.

Halten Sie zwischen Ihren Füßen und der Schutzvorrichtung **12** einen Mindestabstand von 610 mm ein, wie in Abb. L dargestellt.

⚠ ***WARNUNG:*** *Halten Sie den rotierenden Faden ungefähr parallel zum Boden (nicht mehr als 30 °) geneigt. Dieser Trimmer ist kein Kantenschneider. Neigen Sie den Trimmer NICHT so, dass der Faden sich in einem fast rechten Winkel zum Boden dreht. Umherfliegende Teile können schwere Verletzungen verursachen, wie in Abb. K dargestellt.*

## Fadenzufuhr durch Auftipp-Automatik (Abb. N, O)

Ihr Trimmer wird mit einem Nylonfaden mit einem Durchmesser von 2,4 mm (0,095") geliefert, es kann aber auch ein Durchmesser von 2,0 mm (0,080") verwendet werden. Der Schneidfaden **31** nutzt sich schneller ab und muss häufiger erneuert werden, wenn Schneidarbeiten entlang Gehwegen oder anderen rauen Untergründen ausgeführt werden oder dichtes Unkraut geschnitten wird.

Bei fortschreitender Verwendung des Trimmers verkürzt sich der Faden aufgrund von Abnutzung. Wenn Sie den eingeschalteten Trimmer bei normaler Geschwindigkeit vorsichtig auf den Boden stoßen, wird der Schneidfaden **31** verlängert.

⚠ ***WARNUNG:*** *Halten Sie die Hände von der Klinge des Schneidfadens* **32** *fern.*

**HINWEIS:** Bei jeder Schneidfadenzufuhr **31** werden die Enden durch die Klinge des Schneidfadens **32** an der Schutzvorrichtung **12** abgeschnitten. Dabei ist möglicherweise ein rasselndes Geräusch zu hören. Befolgen Sie unbedingt alle Anweisungen und tragen Sie eine geeignete Schutzbrille, geschlossene Schuhe und lange Hosen. Wenn der Schneidfaden des Trimmers fast zu Ende ist, können die letzten paar Zentimeter alle auf einmal aus dem Spulengehäuse herauskommen.

**HINWEIS:** Wenn der Schneidfaden **31** über die Klinge des Schneidfadens **32** hinaus verlängert wird, wirkt sich dies negativ auf die Leistung, die Laufzeit und die Lebensdauer des Trimmers aus, da der Motor beschädigt werden kann. Bei Nichtbeachtung erlischt möglicherweise die Garantie.

## Nützliche Tipps zum Trimmen

- Schneiden Sie mit der Spitze des Schneidfadens; bewegen Sie nicht den Fadenkopf mit Gewalt durch ungeschnittenen Rasen.
- Draht- und Lattenzäune führen zu einer verstärkten Fadenabnutzung und sogar zum Abbrechen des Fadens. An Stein- und Ziegelwänden, Bordsteinen und Holzflächen kann der Faden schnell verschleißen.
- Ziehen Sie den Spulendeckel nicht über den Boden oder andere Oberflächen.
- Bei langem Gras schneiden Sie von oben nach unten und überschreiten dabei nicht eine Höhe von 300 mm.
- Halten Sie den Trimmer so, dass er in Richtung des zu schneidenden Bereichs geneigt ist; so erhalten Sie den besten Schneidbereich.
- Der Trimmer dreht sich von hinten und oben betrachtet gegen den Uhrzeigersinn. Wenn Sie von rechts nach links schneiden, werden die Abfälle in Richtung Schutzvorrichtung geschleudert und die Schnittabfälle aufgefangen. Es wird empfohlen, in der Nähe von Gärten oder Blumenbeeten von rechts nach links zu schneiden, da so verhindert wird, dass Schnittabfälle in diese Bereiche geschleudert werden. Wenn Sie von links nach rechts schneiden, werden die Abfälle von

der Schutzvorrichtung weggeschleudert. Verwenden Sie diese Methode, wenn die Position der Abfälle nicht wichtig ist.

- Vermeiden Sie Bäume und Sträucher. Baumrinde, Holzleisten, Wandverkleidungen, und Zaunpfosten können durch den Faden schnell beschädigt werden.

## WARTUNG

Ihr Elektrowerkzeug wurde für langfristigen Betrieb mit minimalem Wartungsaufwand konstruiert. Ein kontinuierlicher, zufriedenstellender Betrieb hängt von der richtigen Pflege des Gerätes und seiner regelmäßigen Reinigung ab.

⚠ ***WARNUNG:*** *Zur Reduzierung der Gefahr schwerer Verletzungen das Gerät immer ausschalten und überprüfen, dass der Motor angehalten hat. Entfernen Sie den Akku, bevor Sie Einstellungen vornehmen oder Anbauteile oder Zubehör montieren/demontieren. Das gilt vor allem bei der Einstellung der Schutzvorrichtung des Schneidewerkzeugs oder des Griffs. Ungewolltes Anlaufen kann zu Verletzungen führen. Unsachgemäße Wartung, die Verwendung nicht konformer Ersatzteile oder das Entfernen/Verändern von Sicherheitseinrichtungen kann beim Normalbetrieb zu schweren Verletzungen und Betriebsproblemen führen. Halten Sie das Gerät durch regelmäßige Wartung in einem guten Betriebszustand.*

Die Kontaktdaten der Kundendienststelle finden Sie auf der Rückseite dieses Handbuchs oder auf www.2helpU.com.

⚠ ***WARNUNG:*** *Schalten Sie das Werkzeug vor der Lagerung immer aus und entfernen Sie den Akku. Reinigen Sie die Lüftungsöffnungen und überprüfen Sie das Werkzeug auf Beschädigungen oder lockere Teile. Bei mangelnder Reinigung und Wartung des Werkzeugs kann es bei der Lagerung zu Fehlfunktionen oder Brandgefahren kommen.*

### Schmierfett auftragen (Abb. M)

Der DCMST901 muss nach jeweils 100 Einsatzstunden gefettet werden.

1. Geben Sie eine kleine Menge (3–5 Gramm) DEWALT 30301914 Schmierfett **34** in den Motorschmierfettnippel **33**, wie in Abb. M dargestellt.

### Reinigung

⚠ ***WARNUNG:*** *Stromschlag und mechanische Gefahren. Nehmen Sie vor der Reinigung den Akku heraus.*

⚠ ***WARNUNG:*** *Zur Gewährleistung eines sicheren und effizienten Betriebs sind das Elektrowerkzeug und die Lüftungsschlitze stets sauber zu halten.*

⚠ ***WARNUNG:*** *Verwenden Sie niemals Lösungsmittel oder andere scharfe Chemikalien für die Reinigung der nichtmetallischen Teile des Geräts. Diese Chemikalien können das in diesen Teilen verwendete Material aufweichen. Verwenden Sie ein nur mit Wasser und einer milden Seife befeuchtetes Tuch. Achten Sie darauf, dass niemals Flüssigkeiten in das Gerät eindringen. Tauchen Sie niemals irgendein Teil des Gerätes in eine Flüssigkeit.*

Die Lüftungsschlitze können mit einer trockenen, weichen, nicht-metallischen Bürste und/oder einem geeigneten Staubsauger gereinigt werden. Keinesfalls Wasser oder irgendwelche Reinigungslösungen verwenden. Tragen Sie einen zugelassenen Augenschutz und eine zugelassene Staubmaske.

### Optionales Zubehör

⚠ ***WARNUNG:*** *Da Zubehör, das nicht von DEWALT angeboten wird, nicht mit diesem Produkt geprüft worden ist, kann die Verwendung von solchem Zubehör an diesem Gerät gefährlich sein. Zum Verringern des Verletzungsrisikos dürfen nur von DEWALT empfohlene Zubehörteile für dieses Produkt verwendet werden.*

Fragen Sie Ihren Händler nach weiteren Informationen zu geeignetem Zubehör.

⚠ ***WARNUNG: Um die Gefahr schwerer Verletzungen zu mindern, schalten Sie das Gerät aus und entfernen Sie den Akku, bevor Sie Einstellungen vornehmen oder Anbaugeräte oder Zubehör anbringen oder entfernen.***

⚠ ***WARNUNG:*** *Der Gebrauch von Zubehörteilen, die nicht von DEWALT für den Gebrauch mit diesem Gerät empfohlen werden, kann gefährlich sein.*

⚠ ***WARNUNG:*** *Verwenden Sie für diesen Trimmer keine anderen als die empfohlenen Klingen oder Zubehörteile von DEWALT. Anderenfalls kann es zu schweren Verletzungen oder Produktschäden kommen.*

⚠ ***VORSICHT:*** *Nur Ersatzspulen und -fäden von DEWALT verwenden. Alle Fäden müssen spiralförmig sein und glatte, runde Kanten besitzen. Die Verwendung von Fäden eines anderen Herstellers kann die Leistung reduzieren, den Trimmer beschädigen oder Verletzungen verursachen.*

### Verlängern des Schneidfadens (Abb. N, O)

⚠ ***VORSICHT:*** *Verwenden Sie nur DEWALT Ersatzspulen und -fäden. Die Verwendung von Fäden anderer Hersteller kann die Leistung beeinträchtigen, den Trimmer beschädigen oder Verletzungen verursachen.*
*Ihr Trimmer wird mit einem Nylonfaden mit einem Durchmesser von 2,4 mm (0,095") geliefert, es kann aber auch ein Durchmesser von 2,0 mm (0,080") verwendet werden.*
*Der Faden muss spiralförmig sein und glatte, runde Kanten besitzen. Verwenden Sie keine Fäden anderer Größe. Dies kann die Leistung beeinträchtigen, das Gerät beschädigen oder Verletzungen verursachen.*

⚠ ***VORSICHT:*** *Schneiden Sie den Schneidfaden ggf. so zu, dass dieser lediglich bis an das Fadenschneidemesser heranreicht, um Beschädigungen des Geräts zu vermeiden.*

Verwenden Sie nur DEWALT Ersatzfaden. Verwenden Sie keinen Draht.

1. Entfernen Sie den Akku.
2. Schneiden Sie einen Schneidfaden **31** mit einer maximalen Länge von 9 m (30 ft) von 2,4 mm (0,095") oder 12 m (40 ft) von 2,0 mm (0,080") ab.
3. Richten Sie die Ösen am Spulengehäuse **35** an dem Pfeil **36** auf der Spulengriffabdeckung **37** aus, siehe Abb. N.
4. Fädeln Sie ein Ende des Trimmer-Fadens durch eine Öse.
5. Führen Sie den Faden durch die zweite Öse und ziehen Sie ihn weiter, bis auf jeder Seite des Spulengehäuses die gleiche Fadenlänge hervorsteht.
6. Verhindern Sie mit einer Hand, dass sich der Spulendeckel bewegen kann. Wickeln Sie den Faden mit der anderen Hand auf die Spule, indem Sie die Spulengriffabdeckung gegen den Uhrzeigersinn drehen.
7. Wickeln Sie weiter, bis auf jeder Seite des Spulengehäuses 130 mm (5") Faden verbleiben, siehe Abb. O.

## Ersetzen der Spulenbaugruppe (Abb. P)

1. Entfernen Sie den Akku.
2. Drehen Sie das Spulengehäuse 13 bis das Loch 38 in der Spindelplatte an der Kerbe 39 im Getriebegehäuse ausgerichtet ist. Führen Sie die Arretierstange 14 oder einen Schraubendreher durch die Kerbe und in das Loch ein, um zu verhindern, dass sich die Spindel dreht.
3. Schrauben Sie das Spulengehäuse ab und entfernen Sie es, indem Sie die Spulengriffabdeckung 37 im Uhrzeigersinn drehen.

**HINWEIS:** Versuchen Sie nicht, das Spulengehäuse zu entfernen, indem Sie das Spulengehäuse 13 drehen.

4. Entfernen Sie vor dem Anbringen einer neuen Spule die Spindelplatte 40. Entfernen Sie Verschmutzungen und Gras von dem Getriebegehäuse und der Spindelplatte.
5. Bringen Sie die Spindelplatte 40 so auf der Welle 41 an, dass die Kerbe zum Getriebegehäuse 11 zeigt.
6. Richten Sie das Loch 38 und die Kerbe 39 der Spindelplatte aus, stecken Sie die Arretierstange 14 oder den Schraubendreher wieder in das Loch 38 und drehen Sie das neue Spulengehäuse gegen den Uhrzeigersinn. Ziehen Sie das neue Spulengehäuse sicher auf der Welle 41 fest.

## Ersetzen der Schutzvorrichtung durch eine Schutzvorrichtung mit erweiterter Abdeckung (Abb. Q)

Auf Wunsch ist eine erweiterte Schutzvorrichtung verfügbar (separat erhältlich), um eine zusätzliche Abdeckung zu gewährleisten. Verwenden Sie die DEWALT-Ersatzschutzvorrichtung mit Teilenummer NA693585.

⚠ ***WARNUNG:*** *Betreiben Sie das Gerät niemals, wenn die Schutzvorrichtung nicht fest angebracht wurde.*

1. Entfernen Sie das Spulengehäuse wie unter ***Ersetzen des Spulengehäuses*** beschrieben.
2. Verwenden Sie einen 3-mm-Sechskantschlüssel (nicht im Lieferumfang enthalten), um die vier Schutzschrauben 24 zu entfernen, wie in Abb. Q dargestellt.
3. Nehmen Sie die Schutzvorrichtung ab.
4. Befestigen Sie den erweiterten Schutz 42 am Getriebegehäuse 11, indem Sie die vier Schrauben der Schutzvorrichtung 24, die Unterlegscheiben 25 und die Platte 26 anbringen und dann die Schrauben festziehen, um den Schutz in der richtigen Position zu sichern, wie in Abb. Q dargestellt.
5. Bringen Sie das Spulengehäuse wie unter ***Ersetzen des Spulengehäuses*** beschrieben wieder an.

## Umweltschutz

Die Produkte/Akkus können recycelt werden. Wenn sie jedoch mit einem durchgestrichenen Mülleimer gekennzeichnet sind, dürfen sie nicht als normaler Hausmüll entsorgt werden. Entladen Sie die Batterien vollständig und trennen Sie sie. Trennen Sie zudem nach Möglichkeit alle Lichtquellen vom Produkt. Es liegt in der Verantwortung des Benutzers, personenbezogene Daten vom Produkt zu entfernen. Bringen Sie den Abfall dann zu einer offiziellen Abfallsammelstelle oder zu einer Entsorgungsstelle, wo die Entsorgung häufig kostenfrei ist. Die Entsorgung der Verpackung muss entsprechend dem Materialcode erfolgen. Betriebs- und Sicherheitshinweise sollten erst entsorgt werden, wenn das entsprechende Produkt endgültig nicht mehr verwendet wird.

Bitte informieren Sie sich bei Ihrer Gemeinde/Stadt über die Verfahren zur richtigen Abfallentsorgung. Besuchen Sie für weitere Informationen **www.2helpU.com** und scannen Sie den obigen QR-Code.

# 54V STRING TRIMMER DCMST901

## Documents Available Online

**www.2helpU.com/DoC/** or
**www.2helpU.com/DoC/index/xxx***
*For direct access, replace "xxx" with the product's model number given on the product rating label or packaging.

- Instruction Manual
- Declaration of Conformity (DoC)
- Product Emission Data (PED): Information about Noise, Vibration and Dust (not applicable for all products)

***WARNING: Read all safety warnings, instructions, illustrations, and specifications in this manual, including the battery and charger sections provided in an original tool manual or the separate Batteries and Chargers manual.*** *Manuals can be obtained by contacting Customer Service (refer to the back page of this manual).*

## Technical Data

| | | DCMST901 |
|---|---|---|
| Voltage | $V_{DC}$ | 54 |
| Type | | 1 |
| Battery type | | Li-Ion |
| Maximum speed | /min | 5200 |
| Cutting Swath Size | cm | 42 |
| Weight (without battery pack) | kg | 4.6 |

## Definitions: Safety Guidelines

The definitions below describe the level of severity for each signal word. Please read the manual and pay attention to these symbols.

***DANGER:*** *Indicates an imminently hazardous situation which, if not avoided,* ***will*** *result in* ***death or serious injury****.*

***WARNING:*** *Indicates a potentially hazardous situation which, if not avoided,* ***could*** *result in* ***death or serious injury****.*

***CAUTION:*** *Indicates a potentially hazardous situation which, if not avoided,* ***may*** *result in* ***minor or moderate injury****.*

***NOTICE:*** *Indicates a practice* ***not related to personal injury*** *which, if not avoided,* ***may*** *result in* ***property damage****.*

*Denotes risk of electric shock.*

*Denotes risk of fire.*

## GENERAL POWER TOOL SAFETY WARNINGS

***WARNING: Read all safety warnings, instructions, illustrations and specifications provided with this power tool.*** *Failure to follow all instructions listed below may result in electric shock, fire and/or serious injury.*

**SAVE ALL WARNINGS AND INSTRUCTIONS FOR FUTURE REFERENCE**

*The term "power tool" in the warnings refers to your mains-operated (corded) power tool or battery-operated (cordless) power tool.*

### 1) Work Area Safety

*a)* ***Keep work area clean and well lit.*** *Cluttered or dark areas invite accidents.*

*b)* ***Do not operate power tools in explosive atmospheres, such as in the presence of flammable liquids, gases or dust.*** *Power tools create sparks which may ignite the dust or fumes.*

*c)* ***Keep children and bystanders away while operating a power tool.*** *Distractions can cause you to lose control.*

### 2) Electrical Safety

*a)* ***Power tool plugs must match the outlet. Never modify the plug in any way. Do not use any adapter plugs with earthed (grounded) power tools.*** *Unmodified plugs and matching outlets will reduce risk of electric shock.*

*b)* ***Avoid body contact with earthed or grounded surfaces, such as pipes, radiators, ranges and refrigerators.*** *There is an increased risk of electric shock if your body is earthed or grounded.*

*c)* ***Do not expose power tools to rain or wet conditions.*** *Water entering a power tool will increase the risk of electric shock.*

*d)* ***Do not abuse the cord. Never use the cord for carrying, pulling or unplugging the power tool. Keep cord away from heat, oil, sharp edges or moving parts.*** *Damaged or entangled cords increase the risk of electric shock.*

*e)* ***When operating a power tool outdoors, use an extension cord suitable for outdoor use.*** *Use of a cord suitable for outdoor use reduces the risk of electric shock.*

*f)* ***If operating a power tool in a damp location is unavoidable, use a residual current device (RCD) protected supply.*** *Use of an RCD reduces the risk of electric shock.*

### 3) Personal Safety

*a)* ***Stay alert, watch what you are doing and use common sense when operating a power tool. Do not use a power tool while you are tired or under the influence of drugs, alcohol or medication.*** *A moment of inattention while operating power tools may result in serious personal injury.*

*b)* ***Use personal protective equipment. Always wear eye protection.*** *Protective equipment such as a dust mask, non-skid safety shoes, hard hat or hearing protection used for appropriate conditions will reduce personal injuries.*

*c)* ***Prevent unintentional starting. Ensure the switch is in the off-position before connecting to power source and/or battery pack, picking up or carrying the tool.*** *Carrying power tools with your finger on the switch or energising power tools that have the switch on invites accidents.*

*d)* ***Remove any adjusting key or wrench before turning the power tool on.*** *A wrench or a key left attached to a rotating part of the power tool may result in personal injury.*

*e)* ***Do not overreach. Keep proper footing and balance at all times.*** *This enables better control of the power tool in unexpected situations.*

*f)* ***Dress properly. Do not wear loose clothing or jewellery. Keep your hair and clothing away from moving parts.*** *Loose clothes, jewellery or long hair can be caught in moving parts.*

*g)* ***If devices are provided for the connection of dust extraction and collection facilities, ensure these are connected and properly used.*** *Use of dust collection can reduce dust-related hazards.*

*h)* ***Do not let familiarity gained from frequent use of tools allow you to become complacent and ignore tool safety principles.*** *A careless action can cause severe injury within a fraction of a second.*

## 4) Power Tool Use and Care

*a)* ***Do not force the power tool. Use the correct power tool for your application.*** *The correct power tool will do the job better and safer at the rate for which it was designed.*

*b)* ***Do not use the power tool if the switch does not turn it on and off.*** *Any power tool that cannot be controlled with the switch is dangerous and must be repaired.*

*c)* ***Disconnect the plug from the power source and/or remove the battery pack, if detachable, from the power tool before making any adjustments, changing accessories, or storing power tools.*** *Such preventive safety measures reduce the risk of starting the power tool accidentally.*

*d)* ***Store idle power tools out of the reach of children and do not allow persons unfamiliar with the power tool or these instructions to operate the power tool.*** *Power tools are dangerous in the hands of untrained users.*

*e)* ***Maintain power tools and accessories. Check for misalignment or binding of moving parts, breakage of parts and any other condition that may affect the power tool's operation. If damaged, have the power tool repaired before use.*** *Many accidents are caused by poorly maintained power tools.*

*f)* ***Keep cutting tools sharp and clean.*** *Properly maintained cutting tools with sharp cutting edges are less likely to bind and are easier to control.*

*g)* ***Use the power tool, accessories and tool bits, etc. in accordance with these instructions, taking into account the working conditions and the work to be performed.*** *Use of the power tool for operations different from those intended could result in a hazardous situation.*

*h)* ***Keep handles and grasping surfaces dry, clean and free from oil and grease.*** *Slippery handles and grasping surfaces do not allow for safe handling and control of the tool in unexpected situations.*

## 5) Battery Tool Use and Care

*a)* ***Recharge only with the charger specified by the manufacturer.*** *A charger that is suitable for one type of battery pack may create a risk of fire when used with another battery pack.*

*b)* ***Use power tools only with specifically designated battery packs.*** *Use of any other battery packs may create a risk of injury and fire.*

*c)* ***When battery pack is not in use, keep it away from other metal objects, like paper clips, coins, keys, nails, screws or other small metal objects, that can make a connection from one terminal to another.*** *Shorting the battery terminals together may cause burns or a fire.*

*d)* ***Under abusive conditions, liquid may be ejected from the battery; avoid contact. If contact accidentally occurs, flush with water. If liquid contacts eyes, additionally seek medical help.*** *Liquid ejected from the battery may cause irritation or burns.*

*e)* ***Do not use a battery pack or tool that is damaged or modified.*** *Damaged or modified batteries may exhibit unpredictable behaviour resulting in fire, explosion or risk of injury.*

*f)* ***Do not expose a battery pack or tool to fire or excessive temperature.*** *Exposure to fire or temperature above 130 °C may cause explosion.*

*g)* ***Follow all charging instructions and do not charge the battery pack or tool outside the temperature range specified in the instructions.*** *Charging improperly or at temperatures outside the specified range may damage the battery and increase the risk of fire.*

## 6) Service

*a)* ***Have your power tool serviced by a qualified repair person using only identical replacement parts.*** *This will ensure that the safety of the power tool is maintained.*

*b)* ***Never service damaged battery packs.*** *Service of battery packs should only be performed by the manufacturer or authorised service providers.*

## Grass Trimmer Safety Warnings

*a)* ***Do not use the machine in bad weather conditions, especially when there is a risk of lightning.*** *This decreases the risk of being struck by lightning.*

*b)* ***Thoroughly inspect the area for wildlife where the machine is to be used.*** *Wildlife may be injured by the machine during operation.*

*c)* ***Thoroughly inspect the area where the machine is to be used and remove all stones, sticks, wires, bones, and other foreign objects.*** *Thrown objects can cause personal injury.*

*d)* ***Before using the machine, always visually inspect to see that the cutter and the cutter assembly are not damaged.*** *Damaged parts increase the risk of injury.*

*e)* ***Follow instructions for changing accessories.*** *Improperly tightened blade securing nuts or bolts may either damage the blade or result in it becoming detached.*

*f)* ***While operating the machine, always wear non-slip and protective footwear. Do not operate the machine when barefoot or wearing open sandals.*** *This reduces the chance of injury to the feet from contact with the moving cutter line or blade.*

*g)* ***Keep bystanders away while operating the machine.*** *Thrown debris can result in serious personal injury.*

*h)* ***Always use two hands when operating the machine.*** *Holding the machine with both hands will avoid loss of control.*

***i) Hold the machine by the insulated gripping surfaces only, because the cutting line or blade may contact hidden wiring.*** *Cutting line or blades contacting a "live" wire may make exposed metal parts of the machine "live" and could give the operator an electric shock.*

*j)* ***Always keep proper footing and operate the machine only when standing on the ground.*** *Slippery or unstable surfaces may cause a loss of balance or control of the machine.*

*k)* ***Do not operate the machine on excessively steep slopes.*** *This reduces the risk of loss of control, slipping and falling which may result in personal injury.*

*l)* ***When working on slopes, always be sure of your footing, always work across the face of slopes, never up or down and exercise extreme caution when changing direction.*** *This reduces the risk of loss of control, slipping and falling which may result in personal injury.*

*m)* ***Keep all parts of the body away from the cutter, line or blade when the machine is operating. Before you start the machine, make sure the cutter, line or blade is not contacting anything.*** *A moment of inattention while operating the machine may result in injury to yourself or others.*

*n)* ***Do not operate the machine above waist height.*** *This helps prevent unintended cutter or blade contact and enables better control of the machine in unexpected situations.*

*o) **When cutting brush or saplings that are under tension, be alert for spring back.** When the tension in the wood fibres is released, the brush or sapling may strike the operator and/or throw the machine out of control.*

*p) **Use extreme caution when cutting brush and saplings.** The slender material may catch the blade and be whipped toward you or pull you off balance.*

*q) **Maintain control of the machine and do not touch cutters, lines or blades and other hazardous moving parts while they are still in motion.** This reduces the risk of injury from moving parts.*

*r) **Carry the machine with the machine switched off and away from your body.** Proper handling of the machine will reduce the likelihood of accidental contact with a moving cutter, line or blade.*

*s) **Only use replacement cutters, lines, cutting heads and blades specified by the manufacturer.** Incorrect replacement parts may increase the risk of breakage and injury.*

*t) **When clearing jammed material or servicing the machine, make sure the switch is off and the battery pack is removed.** Unexpected starting of the machine while clearing jammed material or servicing may result in serious personal injury.*

## Important Safety Warnings

⚠ ***WARNING:*** *When using electric gardening appliances, basic safety precautions should always be followed to reduce risk of fire, electric shock, and personal injury, including the following.*

⚠ ***WARNING:*** *Do not remove guard. The guard must be attached during use. Operating this trimmer without the guard will violate the product warranty.*

⚠ ***CAUTION:*** *When replacing the line, use only 2.4 mm (0.095") but can also use 2.0 mm (0.080") diameter nylon line that is spiral-shaped with smooth round edges. Other diameters or shapes may degrade performance or cause damage to the trimmer. Do not use wire.*

### READ ALL INSTRUCTIONS

- ***ALWAYS WEAR EYE PROTECTION*** *– Wear safety glasses or goggles at all times when the battery is installed. These items are available for purchase.*
- ***GUARD*** *- Do not use this appliance without the guard attached.*
- ***DRESS PROPERLY*** *– Do not wear loose clothing or jewelry. They can be caught in moving parts.* ***Gloves and closed-toe, substantial rubber-soled footwear are recommended when working outdoors. Don't operate the appliance when barefoot or wearing open sandals. Wear heavy long pants to protect your legs.*** *Wear protective hair covering to contain long hair.*
- ***NYLON LINE*** *– Keep face, hands and feet clear of rotating nylon line at all times.*
- ***THE ROTATING LINE PERFORMS A CUTTING FUNCTION*** *– Use care when trimming around screens and desirable plantings.*
- ***DO NOT USE*** *materials not recommended, such as metal wire, rope, and the like.*
- ***KEEP ALL BYSTANDERS AWAY*** *– at a safe distance from work area, especially children.*
- ***KEEP CHILDREN, BYSTANDERS AND ANIMALS AWAY*** *from the work area a minimum of 100 feet (30 meters) when starting or operating the unit.*
- ***TO REDUCE THE RISK*** *of rebound (ricochet) injury, work going away from any nearby solid object such as wall, steps, large stone, tree, etc. Use great care when working close to solid objects and where necessary, do trimming by hand.*
- ***AVOID ACCIDENTALLY STARTING –*** *Don't carry trimmer when the battery is installed with finger on trigger.*
- ***USE THE RIGHT*** *appliance – Do not use this appliance for any job except that for which it is intended.*
- ***DON'T OVERREACH*** *– Keep proper footing and balance at all times.*
- ***DON'T FORCE APPLIANCE*** *– It will do the job better and with less likelihood of a risk of injury at the rate for which it was designed.*
- ***DAMAGE TO UNIT*** *– If you strike or become entangled with a foreign object, stop appliance immediately, remove the battery, check for damage and have any damage repaired before further operation is attempted. Do not operate with a broken hub or spool.*
- ***DISCONNECT TRIMMER*** *– Remove the battery when not in use, when replacing line, or prior to cleaning.*
- ***AVOID DANGEROUS ENVIRONMENTAL CONDITIONS*** *– Do not use electric appliances in damp or wet locations. Follow all instructions in this instruction manual for proper operation of your appliance. Don't use the appliance in the rain.*
- ***DO NOT OPERATE*** *portable electric appliances in gaseous or explosive atmospheres. Motors in these appliances normally spark, and the sparks might ignite fumes.*
- ***STORE IDLE APPLIANCES INDOORS*** *– Remove the battery. When not in use, appliances should be stored indoors in a dry, locked-up place out of reach of children.*
- ***STAY ALERT*** *– Do not operate this unit when you are tired, ill, or under the influence of alcohol, drugs, or medication.*
- ***MAINTAIN APPLIANCES WITH CARE*** *– Follow instructions in* **Maintenance** *section. Keep handles dry, clean and free from oil and grease.*
- ***CHECK DAMAGED PARTS*** *– Before further use of the appliance, a guard or other part that is damaged should be carefully checked to determine that it will operate properly and perform its intended function. Check for alignment of moving parts, binding of moving parts, breakage of parts, mounting, and any other condition that may affect its operation. A guard or other part that is damaged should be properly repaired or replaced by an authorized service center unless otherwise indicated elsewhere in this manual.*
- ***DO NOT*** *immerse appliance in water or squirt it with a hose.*
- ***DO NOT*** *allow any liquid to get inside it. If appliance does get wet, allow to dry for a minimum of 48 hours.*
- ***DO NOT*** *store the appliance on or adjacent to fertilizers or chemicals.*
- ***DO NOT*** *clean with a pressure washer.*
- ***KEEP GUARDS*** *in place and in working order.*
- ***KEEP HANDS AND FEET*** *away from cutting area.*
- ***INSPECT THE AREA*** *before using the unit. Remove all debris and hard objects such as rocks, glass, wire, etc. that can ricochet, be thrown, or otherwise cause injury or damage during operation.*

⚠ ***WARNING:*** *Do not use appliance if the trigger switch does not turn the appliance on or off. Any appliance that cannot be controlled with the trigger switch is dangerous and must be repaired.*

## Additional Safety Instructions for Grass Trimmers

⚠ ***WARNING:*** *Cutting elements continue to rotate after the motor is switched off.*

- ***Check with local and national regulation about your ability to use of this machine.***
- ***Use good working posture, take breaks and change working positions to avoid fatigue.***
- ***Inspect machine for damage upon striking a hard object or if there appears to be excessive vibration.***
- ***Secure the locking device(s) of any adjustable elements***

- ***Do not simultaneously wear multiple belt harnesses or multiple shoulder harnesses.***
- ***When wearing a harness, be sure no other wearable interferes with the release and removal of the harness.***
- ***Wear long trousers to protect your legs.***
- ***Before using the appliance, check that your cutting path is free from sticks, stones, wire and any other obstacles.***
- ***Only use the appliance in the upright position, with the cutting line near the ground.*** *Never switch the appliance on in any other position.*
- ***Move slowly when using the appliance.*** *Be aware that freshly cut grass is damp and slippery.*
- ***Do not work on steep slopes.*** *Work across the face of slopes, not up and down.*
- ***Never cross gravel paths or roads while the appliance is running.***
- ***Never touch the cutting line while the appliance is running.***
- ***Do not put the appliance down until the cutting line has come to a complete stand still.***
- ***Use only the appropriate type of cutting line.*** *Never use metal cutting line or fishing line.*
- ***Be careful not to touch the line trimming blade.***
- ***Keep hands and feet away from the cutting line at all times, especially when switching on the motor.***
- ***Before using the appliance and after any impact, check for signs of wear or damage and repair as necessary.***
- ***Take care against injury from any device fitted for trimming the filament line length.*** *After extending new cutter line always return the machine to its normal operating position before switching on.*
- ***Close supervision is necessary when the appliance is used near children.***
- ***This appliance is not intended for use by young or infirm persons without supervision.***
- ***This appliance is not to be used as a toy.***
- ***Use in a dry location only.*** *Do not allow the appliance to become wet.*
- ***Do not immerse the appliance in water.***
- ***Do not open the body casing.*** *There are not user-serviceable parts inside*
- ***Do not operate the appliance in explosive atmospheres, such as in the presence of flammable liquids, gases or dust.***
- ***When the appliance is stored or transported in a vehicle it should be placed in the boot or restrained to prevent movement following sudden changes in speed or direction.***
- ***When not in use, the appliance should be stored in a dry, well ventilated place out of reach of children.***
- ***Children should not have access to stored appliances.***

## Safety of Others

- ***This appliance is not intended for use by persons (including children) with reduced physical, sensory or mental capabilities, or lack of experience and knowledge, unless they have been given supervision or instruction concerning use of the appliance by a person responsible for their safety.***
- ***Children must be supervised to ensure that they do not play with the appliance.***
- ***When the appliance is stored or transported in a vehicle it should be placed in the boot or restrained to prevent movement following sudden changes in speed or direction.***
- ***When not in use, the appliance should be stored in a dry, well ventilated place out of reach of children.***
- ***Children should not have access to stored appliances.***

## Residual Risks

In spite of the application of the relevant safety regulations and the implementation of safety devices, certain residual risks cannot be avoided. These are:

- *Impairment of hearing.*
- *Risk of personal injury due to flying particles.*
- *Risk of burns due to accessories becoming hot during operation.*
- *Risk of personal injury due to prolonged use.*

## SAVE THESE INSTRUCTIONS

## Battery Type

These battery packs may be used:

| Battery | (kg) |
|---|---|
| **DCB546** | 1.08 |
| **DCB547/G** | 1.46 |
| **DCB548** | 1.46 |
| **DCB549** | 2.12 |

Refer to the battery/charger manual for more information.

The following chargers can be used: DCB094K, DCB116, DCB117.

## Markings on Tool

The following pictograms are shown on the tool or the accessories:

Read instruction manual before use.

User must wear sufficient eye protection.

User must wear sufficient ear protection.

**DO NOT** place your hand in this area.

Only string spool is to be used on the tool with this guard. Blades are not to be used.

Do not expose the tool to rain or high humidity or leave outdoors while it is raining.

Ensure the distance from main handle to auxiliary handle is further than 9.8" (250 mm).

⚠ ***WARNING:*** *Electric shock or cutting hazard. Disconnect battery before maintenance.*

⚠ ***WARNING:*** *Hazard caused by ejected parts. Beware of thrown objects – keep bystanders away.*

Directive 2000/14/EC guaranteed sound power.

## Date Code Position (Fig. B)

The production date code 19 consists of a 4-digit year followed by a 2-digit week and is extended by a 2-digit factory code.

## Description (Fig. A)

⚠ ***WARNING:*** *Never modify the power tool or any part of it. Damage or personal injury could result.*

1. Variable speed trigger
2. Lock-off lever
3. Main handle
4. Speed control button/Wake-up button
5. Battery state of charge LED
6. Overload indicator LED
7. Speed settings LEDs
8. Auxiliary handle
9. Pole
10. Strap mount
11. Gear case
12. String trimmer guard
13. Spool housing
14. Locking rod
15. Single shoulder strap
16. Battery rails
17. Battery pack†
18. Battery release button

†Included in some packages.

**NOTE:** Check for damage to the tool, parts or accessories which may have occurred during transport.

## Intended Use

The DCMST901 has been designed for the purpose of professional lawn and garden maintenance. It contains a line feeding system that requires the user to gently bump the spool on the ground to advance the line. It is recommended for use with DEWALT accessories. This product is not an edger and is not intended to be used for edging.

**DO NOT** use this tool for any purpose other than its intended use.

**DO NOT** use under wet conditions or in the presence of flammable liquids or gases.

**DO NOT** let children come into contact with the tool. Supervision is required when inexperienced operators use this tool.

## ASSEMBLY AND ADJUSTMENTS

⚠ ***WARNING: To reduce the risk of serious personal injury, turn tool off and disconnect battery pack before making any adjustments or removing/installing attachments or accessories.*** *An accidental start-up can cause injury.*

⚠ ***WARNING:*** *Use only DEWALT batteries and chargers.*

⚠ ***WARNING: Avoid storing or using the tool and battery pack in environments where temperatures may drop below 4˚ C (39.2˚ F) or rise above 40˚ C (104˚ F). This includes areas like outdoor sheds or metal buildings during extreme weather conditions.***

## Inserting and Removing the Battery Pack from the Tool (Fig. B)

**NOTE:** Make sure your battery pack 17 is fully charged.

## To Install the Battery Pack into the Tool Handle

1. Align the battery pack with the rails 16 inside the tool's handle (Fig. B).
2. Slide it into the handle until the battery pack is firmly seated in the tool and ensure that you hear the lock snap into place.

## To Remove the Battery Pack from the Tool

1. Press the battery release button 18 and firmly pull the battery pack out of the tool handle.
2. Insert battery pack into the charger.

## State of Charge Indicator (Fig. A, C)

The DCMST901 is equipped with a state of charge indicator. This will display the current level of charge in the battery during use. It does not indicate tool functionality and is subject to variation based on product components, temperature and end-user application.

- The state of charge indicator LEDs 5 will illuminate, indicating the percent of charge in the battery.
- When all four state of charge indicator LEDs 5 illuminate, the battery is fully charged.
- When one state of charge indicator LEDs 5 illuminates, charge is low and then it will flash when the battery is discharged. Remove the battery and charge it.

## State of Charge Indicator LED Status

| | LEVEL OF CHARGE | CHARGE INDICATOR LED COLOR |
|---|---|---|
| | 100% - 75% | White |
| | 50% - 75% | White |
| | 20% - 50% | White |
| | ≤20% | White |
| | Low battery shutdown | White and blinking. |
| | Battery too hot | All four, red and blinking. |

## Overloaded Battery Warning (Fig. A, C)

All four state of charge indicator LEDs 5 will illuminate red and then blink when the battery has reached a high temperature. To clear the overloaded battery warning, allow the battery to cool down then restart the trimmer and begin cutting again, this time with less force. Allow the trimmer to cut at its own pace.

## Overload LED (Fig. A, C)

The DCMST901 has an overload LED 6. The overload LED 6 will illuminate amber and then blink when the motor or module is overloaded during operation. To clear the overload LED 6, restart the trimmer and begin cutting again, this time with less force. Allow the trimmer to cut at its own pace.

The overload LED 6 will illuminate red and then blink when the module has reached a high temperature. To clear the overload LED 6, allow the trimmer to cool down then restart the trimmer and begin cutting again, this time with less force. Allow the trimmer to cut at its own pace.

## Attaching the Auxiliary Handle (Fig. A, D)

⚠ ***WARNING:*** *The auxiliary handle* **8** *needs to be installed no closer than 9.8" (250 mm) away from the main handle.*

Follow the below diagram to calculate where to install the auxiliary handle **8**:

a. Main handle height.
b. Cutting circle.
c. Flat and level surface.
d. Distance between auxiliary handle and main handle.
e. Distance between auxiliary handle and trimming circle.

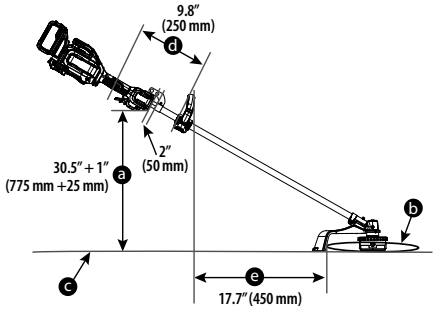


1. Place the auxiliary handle **8** on top of the handle base **20** so the pole **9** is between them. Hold the auxiliary handle in place and slide the handle bolts **21** and washers **22** into the handle from the top, threading them into the nuts **23** on the handle base.
2. Tighten the handle bolts with a 3 mm hex wrench (not supplied). Ensure the handle is securely attached.
3. Repeat for the other side of the auxiliary handle.

## Assembling the Guard (Fig. E)

⚠ ***WARNING:*** *NEVER OPERATE appliance WITHOUT GUARD FIRMLY IN PLACE. The guard must always be properly attached on the appliance to protect the user.*

1. Place the string trimmer guard **12** into position as shown in Fig. E.
2. Use a 4 mm hex wrench (not included) to secure it to the gear case **11** with the four guard screws **24**, washers **25** and plate **26** and tighten it securely.

## Installing the Spool Assembly (Fig. A, F)

1. Remove the battery.
2. Ensure the string trimmer guard **12** is installed before proceeding.
3. Install the spindle plate **40** onto the shaft **41**, so the notch is facing towards the gear case.
4. Align the spindle plate hole **38** with the notch **39**, insert the locking rod **14** or screwdriver back into the hole **38** and thread the new spool housing counterclockwise. Securely tighten the new spool housing onto the shaft **41**.
5. Thread the spool housing **13** counterclockwise onto the shaft **41**. Securely tighten the spool housing **13**.

## Attaching and Adjusting the Shoulder Strap (Fig. G, J)

⚠ ***WARNING:*** *The shoulder strap should only be slung over one shoulder and not across the body. See Fig. J.*

A shoulder strap **15** is recommended for any tool with a total weight exceeding 6 kg (13 lbs.). (Total weight includes the tool, attachment, and battery.) Attach the strap to the tool as shown in Fig. G and adjust for proper balance and support.

1. Snap the shoulder strap latch **27** onto the strap mount **10** located on the pole **9**, just in front of the on/off trigger as shown in Fig. G.
2. Adjust the shoulder strap **15** so it fits over your shoulder and provides proper balance and support.

# OPERATION

⚠ ***WARNING: To reduce the risk of serious personal injury, turn unit off and remove the battery pack before making any adjustments or removing/installing attachments or accessories.*** *An accidental start-up can cause injury.*

## Proper Hand Position (Fig. H)

⚠ ***WARNING:*** *To reduce the risk of serious personal injury,* ***ALWAYS*** *use proper hand position as shown.*

⚠ ***WARNING:*** *To reduce the risk of serious personal injury,* ***ALWAYS*** *hold securely in anticipation of a sudden reaction.*

⚠ ***WARNING:*** *Hold the tool using only the designated gripping surfaces: The powerhead handle and the auxiliary handle.*

⚠ ***WARNING:*** *Do not use the pole as a gripping surface.*

Proper hand position requires one hand on the main handle **3** and one hand on the auxiliary handle **8**.

## Switching On (Fig. C, I)

⚠ ***WARNING:*** *Grip tool firmly when switching on.*

⚠ ***CAUTION:*** *Always wear safety glasses and hearing protection. Wear a filter mask if the operation is dusty. Always wear gloves, long pants and substantial closed toe footwear. Keep long hair and loose clothing away from openings and moving parts.*

1. The speed control button/wake-up button **4** must be pressed before use to wake up the appliance.

**NOTE:** The appliance will enter sleep mode after sixty seconds of inactivity. The appliance can also be forced into sleep mode by pressing and holding the speed control button/wake-up button **4** for two seconds.

2. To turn the appliance on, push the lock-off lever **2** forward, and then squeeze the variable speed trigger switch **1** as shown in Fig. I.
3. To turn the appliance off, release the variable speed trigger switch and lock-off lever.

⚠ ***WARNING:*** *Never attempt to lock the trigger switch in the on position.*

## Adjusting Motor Speed (Fig. C)

The DCMST901 is equipped with a speed indicator **7**. The speed indicator **7** will display the chosen speed. There are three speed setting LEDs, ECO mode **28**, standard mode **29** and turbo mode **30**. The speed indicator **7** helps you to optimize the appliance's performance and runtime needed for each job.

1. The speed control button/wake-up button 4 must be pressed before use to wake up the appliance.
**NOTE:** The tool defaults to ECO mode 28.

2. Press the speed control button/wake-up button 4, located on the appliance handle, until the desired speed LED is illuminated.
**NOTE:** Operate in ECO mode 28 or standard mode 29 for larger projects that require more runtime to complete.

3. Choose turbo mode 30 as needed to cut through heavier growth and for applications that need higher RPM.
**NOTE:** Runtime will be reduced.

### Speed Setting LED Colors

| | SPEED | SPEED SETTING LED COLOR |
|---|---|---|
| — 28 | ECO Mode | White |
| — 29 | Standard Mode | White |
| — 30 | Turbo Mode | White |

### Trimming (Fig. H, J–L)

With the string trimmer on, angle it and swing side to side as shown in Fig. H.

Maintain a minimum distance of 610 mm (24") between the guard 12 and your feet as shown in Fig. L.

⚠ ***WARNING:*** *Keep the rotating string roughly parallel with the ground (tilted no more than 30 °). This trimmer is not an edger. DO NOT TILT the trimmer so that the string is spinning near a right angle to the ground. Flying debris can cause serious injury as shown in Fig. K.*

### Bump Feed Trimmer Line Feed (Fig. N, O)

Your trimmer comes with 2.4 mm (0.095") but can also use 2.0 mm (0.080") diameter nylon line. Cutting line 31 will wear faster and require more feeding if the cutting is done along sidewalks or other abrasive surfaces or heavier weeds are being cut.

As you use the trimmer, the string will get shorter due to wear. Gently bump the trimmer on the ground while running at normal speed and the cutting line 31 will feed.

⚠ ***WARNING:*** *Keep hands away from the cutting line blade* **32**.

**NOTE:** Each time it feeds the cutting line 31 the ends will be trimmed by the cutting line blade 32 on the guard 12. You may hear a rattling sound when this occurs. Be sure to follow all instructions and wear appropriate safety glasses, closed toe shoes and long pants. When the trimmer is out of cutting line the last few inches may exit the spool housing all at once.

**NOTE:** Extending the cutting line 31 beyond the cutting line blade 32 will negatively effect performance, runtime, and the life of the trimmer due to potential of damaging motor. Doing so may void the warranty.

### Helpful Trimming Tips

- Use the tip of the string to do the cutting; do not force string head into uncut grass.
- Wire and picket fences cause extra string wear, even breakage. Stone and brick walls, curbs, and wood may wear string rapidly.
- Do not allow spool cap to drag on ground or other surfaces.
- In long growth, cut from the top down and do not exceed 300 mm (12") high.
- Keep trimmer tilted toward the area being cut; this is the best cutting area.
- The trimmer spins counterclockwise when viewed from behind and above. Cutting from right to left will throw debris toward the guard and catch the trimmings. It is recommended to cut from right to left when near gardens or flower beds as this will help to keep trimmings from being thrown into those areas. Cutting from left to right will throw debris away from the guard. Use this method when debris location is not important.
- Avoid trees and shrubs. Tree bark, wood moldings, siding, and fence posts can easily be damaged by the string.

## MAINTENANCE

Your power tool has been designed to operate over a long period of time with a minimum of maintenance. Continuous satisfactory operation depends upon proper tool care and regular cleaning.

⚠ ***WARNING:*** *To minimize the risk of serious injury, always turn off the tool and ensure the motor has stopped. Remove the battery pack before making any adjustments or attaching/removing accessories, especially when adjusting the cutting accessory guard or handle. An accidental startup can lead to injury. Improper maintenance, using non-conforming replacement parts, or removing/modifying safety features can result in serious harm and cause issues during normal operation. Keep the tool in good working condition by performing regular maintenance.*

Please refer to the back page of this manual for service centre contact information, or visit **www.2helpU.com**.

⚠ ***WARNING:*** *Always switch off the tool and remove the battery before storage. Clean ventilation openings, and check the tool for damage or loose parts. Failure to clean and maintain the tool may result in malfunction or fire hazards during storage.*

### Applying Grease (Fig. M)

The DCMST901 needs to be greased after every 100 hours of use.

1. Apply a small amount (3-5 grams) of DEWALT 30301914 grease 34 into the motor grease zerk 33 as shown in Fig. M.

### Cleaning

⚠ ***WARNING:*** *Electrical shock and mechanical hazard. Remove the battery before cleaning.*

⚠ ***WARNING:*** *To ensure safe and efficient operation, always keep the electrical appliance and the ventilation slots clean of debris.*

⚠ ***WARNING:*** *Never use solvents or other harsh chemicals for cleaning the non-metallic parts of the tool. These chemicals may weaken the materials used in these parts. Use a cloth dampened only with water and mild soap. Never let any liquid get inside the tool; never immerse any part of the tool into a liquid.*

Ventilation slots can be cleaned using a dry, soft non-metallic brush and/or a suitable vacuum cleaner. Do not use water or any cleaning solutions. Wear approved eye protection and an approved dust mask.

## Optional Accessories

⚠ ***WARNING:*** *Since accessories, other than those offered by DEWALT, have not been tested with this product, use of such accessories with this tool could be hazardous. To reduce the risk of injury, only DEWALT-recommended accessories should be used with this product.*

Consult your dealer for further information on the appropriate accessories.

⚠ ***WARNING: To reduce the risk of serious personal injury, turn appliance off and remove battery before making any adjustments or removing/installing attachments or accessories.***

⚠ ***WARNING:*** *The use of any accessory not recommended by DEWALT for use with this appliance could be hazardous.*

⚠ ***WARNING:*** *Do not use any blades, or any accessory or attachment other than those recommended by DEWALT on this trimmer. Serious injury or product damage may result.*

⚠ ***CAUTION:*** *Use only DEWALT replacement spools and line. All line must be spiral-shaped with smooth, round edges. Using any other manufacturer's line can reduce performance, damage the trimmer or cause personal injury.*

## Reloading the Cutting Line (Fig. N, O)

⚠ ***CAUTION:*** *Use only DEWALT replacement spools and line. Using any other manufacturer's line can reduce performance, damage the trimmer or cause personal injury.*
*Your trimmer comes with 2.4 mm (0.095") but can also use 2.0 mm (0.080") diameter nylon line that is spiral-shaped with smooth round edges. Do not use other size lines. This can degrade performance, cause damage to the unit or injury.*

⚠ ***CAUTION:*** *To avoid appliance damage, if the cutting line protrudes beyond the trimming blade, cut it off so that it just reaches the blade.*

Use only DEWALT replacement line. Do not use wire.

1. Remove battery.
2. Cut a maximum length of 9 m (30 ft) of 2.4 mm (0.095") or 12 m (40 ft) of 2.0 mm (0.080") cutting line **31**.
3. Align the spool housing eyelets **35** with the arrow **36** on the spool grip cover **37** as shown in Fig. N.
4. Thread one end of the trimmer line through an eyelet.
5. Guide the line through to the second eyelet and continue to pull the line through until there are equal lengths of string on each side of the spool housing.
6. Secure the spool cap from moving with one hand. Using your other hand, wind the string onto the spool by rotating the spool grip cover counterclockwise.
7. Continue winding until 130 mm (5") of string remain on each side of the spool housing as shown in Fig. O.

## Replacing Spool Assembly (Fig. P)

1. Remove the battery.
2. Rotate the spool housing **13** until the hole **38** in the spindle plate aligns with notch **39** in the gear case. Insert the locking rod **14** or a screwdriver through the notch and into the hole, to prevent the spindle from turning.
3. Unscrew and remove the spool housing by turning the spool grip cover **37** clockwise.

**NOTE:** Do not try to remove the spool housing by turning the spool housing **13**.

4. Remove spindle plate **40** before installing a new spool. Remove any dirt and grass from the gear case and spindle plate.
5. Install spindle plate **40** onto the shaft **41**, so the notch is facing towards the gear case **11**.
6. Align the spindle plate hole **38** and notch **39**, insert the locking rod **14** or screwdriver back into the hole **38** and thread the new spool housing counterclockwise. Securely tighten the new spool housing onto the shaft **41**.

## Replacing Guard With Extended Coverage Guard (Fig. Q)

An extended coverage guard is available (sold separately) for extra coverage if desired. Use DEWALT replacement guard Part Number NA693585.

⚠ ***WARNING:*** *Never operate appliance without guard firmly in place.*

1. Remove the spool housing as described in the ***Replacing Spool Assembly*** section.
2. Use a 3 mm hex wrench (not included) to remove the four guard screws **24** as shown in Fig. Q.
3. Lift the guard off.
4. Attach the extended coverage guard **42** to the gear case **11** with the four guard screws **24**, washers **25** and plate **26** and then tighten the screws to secure in position as shown in Fig. Q.
5. Replace the spool housing as described in the ***Replacing Spool Assembly*** section.

## Protecting the Environment

Products/batteries are recyclable, but if marked with the crossed-out bin, they must not be disposed of with normal household waste.

Run the batteries down completely and separate them, and separate any light sources from the product if possible. It is the user's responsibility to delete personal data from the product. Then take the waste to an official waste collection centre or a participating retailer who will often accept it free of charge. Packaging should be discarded based on the marked material code. Operating and safety instructions should only be discarded once the applicable product is no longer in use.

Please check with your local community/municipality for waste management guidance. For further information, visit **www.2helpU.com** and scan the above QR code.

# DESBROZADORA DE HILO DE 54 V DCMST901

## Documentos disponibles en internet

**www.2helpU.com/DoC/** o
**www.2helpU.com/DoC/index/xxx***

*Para el acceso directo, sustituya "xxx" con el número de modelo del producto que se encuentra en la etiqueta de clasificación del producto o en el embalaje.

- Manual de instrucciones
- Declaración de conformidad (DoC)
- Datos de emisión del producto (PED): Información sobre ruido, vibración y polvo (no aplicable a todos los productos)

***ADVERTENCIA: Lea todas las advertencias de seguridad, instrucciones, ilustraciones y especificaciones contenidas en este manual, incluidos los apartados sobre la batería y el cargador del manual original de la herramientas o de los manuales separados de las baterías y los cargadores.*** *Puede obtener los manuales contactando con el Servicio al Cliente (consulte la página trasera de este manual).*

## Datos técnicos

| | | DCMST901 |
|---|---|---|
| Voltaje | $V_{cc}$ | 54 |
| Tipo | | 1 |
| Tipo de batería | | Iones de litio |
| Velocidad máx. | /min | 5200 |
| Tamaño de anchura de corte | cm | 42 |
| Peso (sin la batería) | kg | 4,6 |

## Definiciones: normas de seguridad

Las siguientes definiciones describen el nivel de gravedad de las señales. Lea el manual y preste atención a estos símbolos.

***PELIGRO:*** *Indica una situación de peligro inminente, que si no se evita,* ***provocará*** *la* ***muerte o lesiones graves****.*

***ADVERTENCIA:*** *Indica una situación de posible peligro que, si no se evita,* ***podría provocar la muerte o lesiones graves****.*

***ATENCIÓN:*** *Indica una situación de posible peligro que, si no se evita,* ***puede provocar lesiones leves o moderadas****.*

***AVISO:*** *Indica una práctica* ***no relacionada con las lesiones personales*** *que, de no evitarse,* ***puede*** *ocasionar* ***daños materiales****.*

*Indica riesgo de descarga eléctrica.*

*Indica riesgo de incendio.*

## ADVERTENCIAS DE SEGURIDAD GENERALES PARA HERRAMIENTAS ELÉCTRICAS

***ADVERTENCIA: Lea todas las advertencias de seguridad, instrucciones, ilustraciones y especificaciones suministradas con esta herramienta eléctrica.*** *El incumplimiento de las instrucciones que se indican a continuación puede causar descargas eléctricas, incendios y/o lesiones graves.*

### CONSERVE TODAS LAS ADVERTENCIAS E INSTRUCCIONES PARA FUTURAS CONSULTAS

*El término "herramienta eléctrica" que aparece en las advertencias se refiere a la herramienta eléctrica que funciona a través de la red eléctrica (con cable) o a la herramienta eléctrica que funciona con batería (sin cable).*

### 1) Seguridad en el Área de Trabajo

*a)* ***Mantenga el área de trabajo limpia y bien iluminada.*** *Las áreas en desorden u oscuras pueden provocar accidentes.*

*b)* ***No utilice herramientas eléctricas en atmósferas explosivas, como ambientes donde haya polvo, gases o líquidos inflamables.*** *Las herramientas eléctricas originan chispas que pueden inflamar el polvo o los gases.*

*c)* ***Mantenga alejados a los niños y a las personas que estén cerca mientras utiliza una herramienta eléctrica.*** *Las distracciones pueden ocasionar que pierda el control.*

### 2) Seguridad Eléctrica

*a)* ***Los enchufes de las herramientas eléctricas deben corresponderse con la toma de corriente. No modifique nunca el enchufe de ninguna forma. No utilice ningún enchufe adaptador con herramientas eléctricas conectadas a tierra.*** *Los enchufes no modificados y las tomas de corriente correspondientes reducirán el riesgo de descarga eléctrica.*

*b)* ***Evite el contacto del cuerpo con superficies conectadas a tierra como tuberías, radiadores, cocinas económicas y frigoríficos.*** *Existe un mayor riesgo de descarga eléctrica si tiene el cuerpo conectado a tierra.*

*c)* ***No exponga las herramientas eléctricas a la lluvia ni a condiciones húmedas.*** *Si entra agua a una herramienta eléctrica aumentará el riesgo de descarga eléctrica.*

*d)* ***No someta el cable de alimentación a presión innecesaria. No use nunca el cable para transportar, tirar de la herramienta eléctrica o desenchufarla. Mantenga el cable alejado del calor, aceite, bordes afilados y piezas en movimiento.*** *Los cables dañados o enredados aumentan el riesgo de descarga eléctrica.*

*e)* ***Cuando esté utilizando una herramienta eléctrica al aire libre, use un cable alargador adecuado para uso en exteriores.*** *La utilización de un cable adecuado para el uso en exteriores reduce el riesgo de descarga eléctrica.*

*f)* ***Si no puede evitar utilizar una herramienta eléctrica en un lugar húmedo, use un suministro protegido con un dispositivo de corriente residual.*** *El uso de un dispositivo de corriente residual reduce el riesgo de descarga eléctrica.*

### 3) Seguridad Personal

*a)* ***Manténgase alerta, esté atento a lo que hace y use el sentido común cuando utilice una herramienta eléctrica. No maneje una herramienta eléctrica cuando esté cansado o bajo los efectos de drogas, medicamentos o alcohol.*** *Un momento de falta de atención cuando se manejan las herramientas eléctricas puede ocasionar lesiones personales graves.*

*b)* ***Use un equipo protector personal. Utilice siempre protección ocular.*** *El uso del equipo protector como mascarillas antipolvo, calzado antideslizante, casco o protección auditiva para condiciones apropiadas reducirá las lesiones personales.*

*c)* ***Evite la puesta en funcionamiento involuntaria. Asegúrese de que el interruptor esté en posición de apagado antes de conectar con la fuente de alimentación y/o la batería, de levantar o transportar la herramienta.*** *El transportar herramientas eléctricas con el dedo puesto en el interruptor o herramientas eléctricas activadoras que tengan el interruptor encendido puede provocar accidentes.*

*d)* ***Saque toda llave de ajuste o llave inglesa antes de encender la herramienta eléctrica.*** *Una llave inglesa u otra llave que se deje puesta en una pieza en movimiento de la herramienta eléctrica pueden ocasionar lesiones personales.*

*e)* ***No intente extender las manos demasiado. Mantenga un apoyo firme sobre el suelo y conserve el equilibrio en todo momento.*** *Esto permite un mejor control de la herramienta eléctrica en situaciones inesperadas.*

*f)* ***Vístase debidamente. No se ponga ropa suelta o joyas. Mantenga el cabello y la ropa alejados de las piezas móviles.*** *La ropa suelta, las joyas y el pelo largo pueden quedar atrapados en las piezas en movimiento.*

*g)* ***Si se suministran dispositivos para la conexión del equipo de extracción y recogida de polvo, asegúrese de que estén conectados y de que se usen adecuadamente.*** *El uso de equipo de recogida de polvo puede reducir los riesgos relacionados con el polvo.*

*h)* ***No deje que la familiaridad adquirida con el uso frecuente de las herramientas le lleve a fiarse demasiado y a descuidar las principales normas de seguridad de la herramienta.*** *Los descuidos pueden causar lesiones graves en una fracción de segundo.*

## 4) Uso y cuidado de las herramientas Eléctricas

*a)* ***No fuerce la herramienta eléctrica. Use la herramienta eléctrica correcta para su trabajo.*** *La herramienta eléctrica correcta funcionará mejor y con mayor seguridad si se utiliza de acuerdo con sus características técnicas.*

*b)* ***No utilice la herramienta eléctrica si no puede encenderse y apagarse con el interruptor.*** *Toda herramienta eléctrica que no pueda controlarse con el interruptor es peligrosa y debe ser reparada.*

*c)* ***Desconecte el enchufe de la fuente de alimentación y/o extraiga la batería de la herramienta eléctrica, si es desmontable, antes de realizar cualquier ajuste, cambiar accesorios o guardar las herramientas eléctricas.*** *Dichas medidas de seguridad preventivas reducen el riesgo de poner en marcha accidentalmente la herramienta eléctrica.*

*d)* ***Guarde las herramientas eléctricas que no esté utilizando fuera del alcance de los niños y no permita que utilicen la herramienta eléctrica las personas que no estén familiarizadas con ella o con estas instrucciones.*** *Las herramientas eléctricas son peligrosas en manos de personas no capacitadas.*

*e)* ***Ocúpese del mantenimiento de las herramientas eléctricas. Compruebe si hay desalineación o bloqueo de las piezas en movimiento, rotura de piezas y otras condiciones que puedan afectar el funcionamiento de la herramienta eléctrica. Si la herramienta eléctrica está dañada, llévela para que sea reparada antes de utilizarla.*** *Se ocasionan muchos accidentes por el mal mantenimiento de las herramientas eléctricas.*

*f)* ***Mantenga las herramientas para cortar afiladas y limpias.*** *Hay menos probabilidad de que las herramientas para cortar con bordes afilados se bloqueen y son más fáciles de controlar.*

*g)* ***Use la herramienta eléctrica, los accesorios y las brocas de la herramienta etc., conforme a estas instrucciones teniendo en cuenta las condiciones de trabajo y el trabajo que vaya a realizarse.*** *El uso de la herramienta eléctrica para operaciones que no sean las previstas puede ocasionar una situación peligrosa.*

*h)* ***Mantenga todas las empuñaduras y superficies de agarre secas, limpias y libres de aceite y grasa.*** *Las empuñaduras y superficies de agarre resbaladizas impiden el agarre y el control seguro de la herramienta en situaciones imprevistas.*

## 5) Uso y cuidado de las herramientas que funcionan con batería

*a)* ***Recárguelas sólo con el cargador especificado por el fabricante.*** *Un cargador que sea adecuado para un tipo de batería puede ocasionar un riesgo de incendio si se utiliza con otra batería.*

*b)* ***Use herramientas eléctricas sólo con las baterías designadas específicamente.*** *El uso de cualquier otro tipo de batería puede crear un riesgo de lesión o de incendio.*

*c)* ***Cuando no se esté utilizando la batería, manténgala alejada de otros objetos de metal, como los clips, monedas, llaves, clavos, tornillos u otros objetos pequeños de metal que pueden hacer una conexión de un terminal a otro.*** *El provocar un cortacircuito en los terminales de la batería puede causar quemaduras o un incendio.*

*d)* ***En condiciones de abuso, el líquido puede salirse de la batería, evite el contacto. Si se produce un contacto de forma accidental, enjuague con agua. Si el líquido entra en contacto con los ojos, busque atención médica.*** *El líquido que sale de la batería puede causar irritación o quemaduras.*

*e)* ***No utilice paquetes de baterías o herramientas dañadas o modificadas.*** *Las baterías dañadas o modificadas pueden presentar un funcionamiento imprevisto y provocar incendios, explosiones o riesgos de lesiones.*

*f)* ***No exponga el paquete de baterías o la herramienta al fuego o a temperaturas excesivas.*** *La exposición al fuego o a una temperatura superior a 130 °C puede causar explosión.*

*g)* ***Siga todas las instrucciones de carga y no cargue la batería o la herramienta fuera del rango de temperatura indicado en las instrucciones.*** *La carga incorrecta o a temperaturas fuera del rango especificado puede dañar la batería y aumentar el riesgo de incendio.*

## 6) Servicio

*a)* ***Lleve su herramienta eléctrica para que sea reparada por una persona cualificada para realizar las reparaciones que use sólo piezas de recambio idénticas.*** *Así se asegurará que se mantenga la seguridad de la herramienta eléctrica.*

*b)* ***No repare nunca los paquetes de baterías dañados.*** *La reparación de paquetes de baterías debe ser realizada únicamente por el fabricante o los proveedores de servicios autorizados.*

## Advertencias de seguridad para cortacéspedes

a) **No utilice la máquina en caso de mal tiempo, sobre todo si hay riesgo de rayos.** *Esto disminuye el riesgo de ser alcanzado por un rayo.*

b) **Inspeccione minuciosamente la zona en la que vaya a utilizar la máquina.** *La fauna silvestre puede resultar afectada por la máquina durante su uso.*

c) **Examine bien el área donde vaya a utilizar la máquina y retire las piedras, palos, alambres, huesos u otros objetos extraños.** *Los objetos proyectados pueden causar lesiones personales.*

d) **Antes de utilizar la máquina, compruebe siempre visualmente que la cuchilla y el conjunto de la cuchilla no estén dañados.** *Las piezas dañadas aumentan el riesgo de lesiones.*

e) **Siga las instrucciones para cambiar los accesorios.** *Un apriete incorrecto de las tuercas o pernos de fijación de la cuchilla puede dañarla o hacer que se suelte.*

f) **Cuando utilice la máquina, póngase siempre calzado de seguridad antideslizante. No utilice el aparato si va descalzo o con sandalias.** *Esto reduce la posibilidad de lesiones en los pies por contacto con las cuchillas o líneas en movimiento.*

g) **Mantenga a las demás personas alejadas cuando utilice la máquina.** *Los residuos proyectados pueden causar lesiones personales graves.*

h) **Use siempre las dos manos cuando trabaje con la máquina.** *Sujete la máquina con ambas manos para evitar la pérdida de control.*

i) **Sujete la máquina únicamente por las superficies de agarre aisladas, ya que la línea de corte o la cuchilla pueden entrar en contacto con cables ocultos.** *El contacto de las cortadoras o las líneas de corte con un cable en tensión puede cargar las partes metálicas expuestas de la máquina y producir una descarga eléctrica al usuario.*

j) **Mantenga siempre los pies bien apoyados y maneje la máquina solo estando de pie sobre el suelo.** *Las superficies resbaladizas o inestables pueden causar la pérdida del equilibrio o del control de la máquina.*

k) **No utilice la máquina en pendientes excesivamente pronunciadas.** *Esto reduce el riesgo de pérdida de control, resbalones y caídas que pueden provocar lesiones personales.*

l) **Cuando trabaje en pendientes, asegúrese siempre de pisar bien, trabaje siempre en sentido transversal, nunca hacia arriba o hacia abajo, y tenga extremo cuidado cuando cambie de dirección.** *Esto reduce el riesgo de pérdida de control, resbalones y caídas que pueden provocar lesiones personales.*

m) **Mantenga el cuerpo y la ropa alejados de la cuchilla, línea u hoja mientras la máquina esté funcionando. Antes de encender la máquina, compruebe que la cuchilla, línea u hoja no esté en contacto con ningún objeto.** *Un momento de distracción mientras utiliza la máquina puede lesionarle a usted o a otros.*

n) **No utilice la máquina por encima de la altura de la cintura.** *De esto modo, evitará el contacto accidental con la cuchilla o la hoja y podrá controlar mejor la máquina en situaciones inesperadas.*

o) **Cuando corte ramas sometidas a tensión, tenga cuidado con la fuerza de contragolpe.** *Cuando se libera la tensión de las fibras de madera, la rama podría golpear al operario y/o poner la máquina fuera de control.*

p) **Tenga sumo cuidado cuando corte matorrales o árboles jóvenes.** *El material más ligero puede atrapar la hoja y golpearle con un latigazo o desequilibrarle.*

q) **Mantenga el control de la máquina y no toque las cuchillas, las hojas o las líneas ni otras piezas móviles peligrosas mientras estén en movimiento.** *Esto reduce el riesgo de lesiones por piezas móviles.*

r) **Transporte la máquina apagada y alejada del cuerpo.** *Una manipulación correcta de la máquina reduce las posibilidades de contacto accidental con la cuchilla, la hoja o la línea en movimiento.*

s) **Utilice únicamente las cuchillas, líneas, hojas o cabezales de corte de repuesto especificados por el fabricante.** *Las piezas de repuesto incorrectas pueden aumentar el riesgo de roturas y lesiones.*

t) **Al quitar el material atascado o al hacer el mantenimiento de la máquina, asegúrese de que el interruptor esté apagado y de que la batería está extraída.** *El encendido inesperado de la máquina mientras se quita el material atascado o se realiza el mantenimiento puede provocar lesiones corporales graves.*

## Advertencias de seguridad importantes

⚠ **ADVERTENCIA:** *Cuando se usa una herramienta eléctrica de jardinería, siempre se deben tomar las precauciones básicas de seguridad para reducir el riesgo de incendio, descarga eléctrica y lesiones personales, incluyendo las siguientes.*

⚠ **ADVERTENCIA:** *No retire el protector. El protector debe estar colocado durante el uso. Utilizar esta cortadora sin el protector causará la anulación de la garantía del producto.*

⚠ **PRECAUCIÓN:** *Cuando sustituya la línea, utilice solo hilo de nailon en forma de espiral con bordes redondos lisos de 2,4 mm (0,095") de diámetro, pero también puede usar el de 2,0 mm (0,080"). Otros diámetros o formas pueden perjudicar el rendimiento o provocar daños a la desbrozadora. No use alambre.*

### LEA TODAS LAS INSTRUCCIONES

- **LLEVA SIEMPRE PROTECCIÓN OCULAR** – *Use gafas de seguridad o gafas protectoras en todo momento cuando la batería está instalada. Estos artículos están disponibles para comprar.*
- **PROTECTOR** - *No utilice este aparato sin el protector colocado.*
- **VÍSTASE EN NODO ADECUADO** – *No use ropa suelta ni joyas. Pueden quedar atrapadas en las piezas móviles.* **Para realizar trabajos al aire libre, recomendamos usar guantes y calzado cerrado y con suela de goma muy resistente. No utilice el aparato estando descalzo o si lleva sandalias abiertas. Vista pantalones largos para protegerse las piernas.** *Lleve protectores para el cabello para recoger el cabello largo.*
- **LÍNEA DE NAILON** – *Mantenga la cara, las manos y los pies alejados de la línea de nailon giratoria en todo momento.*
- **LA LÍNEA GIRATORIA REALIZA UNA FUNCIÓN DE CORTE** – *Tenga cuidado al recortar alrededor de las plantas con función de barrera u otra función.*
- **NO USE** *materiales no recomendados, como alambre metálico, cuerda y similares.*
- **MANTENGA ALEJADOS A TODAS LAS DEMÁS PERSONAS** – *a una distancia segura del área de trabajo, especialmente a los niños.*
- **MANTENGA A OTRAS PERSONAS, NIÑOS Y ANIMALES ALEJADOS** *del área de trabajo, a un mínimo de 30 metros (100 pies), cuando arranque o utilice la unidad.*
- **PARA REDUCIR EL RIESGO** *de lesión por rebote (contragolpe), trabaje alejándose de cualquier objeto sólido cercano como paredes, escalones, piedras grandes, árboles, etc. Tenga mucho*

*cuidado al trabajar cerca de objetos sólidos y, cuando sea necesario, corte a mano.*

- ***EVITE ARRANQUES ACCIDENTALES –*** *No transporte la cortadora cuando la batería está instalada con el dedo en el gatillo.*
- ***UTILICE EL APARATO CORRECTO –*** *No utilice el aparato para ningún trabajo que no sea el previsto.*
- ***NO SE ESTIRE DEMASIADO*** *– Mantenga un equilibrio adecuado y la estabilidad constantemente.*
- ***NO FUERCE EL APARATO*** *– Realizará mejor su función y con menos probabilidad de riesgo de lesiones a la velocidad para el que ha sido diseñada.*
- ***DAÑOS A LA UNIDAD*** *– Si golpea o se enreda con un objeto extraño, detenga inmediatamente el aparato, retire la batería, compruebe si hay daños y hágalos reparar antes de seguir utilizándola. No lo utilice si tiene el cubo o el carrete roto.*
- ***DESCONECTE LA CORTADORA*** *– Retire la batería cuando no la use, cuando cambie la línea o antes de limpiarla.*
- ***EVITE LAS CONDICIONES AMBIENTALES PELIGROSAS*** *– No use unidades eléctricas en lugares húmedos o mojados. Siga todas las instrucciones de este manual de instrucciones para el correcto funcionamiento de su aparato. No utilice el aparato bajo la lluvia.*
- ***NO UTILICE*** *los aparatos eléctricos portátiles en atmósferas gaseosa o explosivas. Los motores de estas unidades normalmente chispean, y las chispas pueden encender los humos.*
- ***GUARDE LOS APARATOS INACTIVOS EN INTERIORES*** *– Retire la batería. Cuando no use los aparatos, deberá guardarlos en un lugar seco y bajo llave, alejados del alcance de los niños.*
- ***MANTENTE ALERTA*** *– No opere la herramienta cuando esté cansado o bajo los efectos de drogas o del alcohol.*
- ***MANTENER LOS APARATOS CON CUIDADO*** *– Siga las instrucciones de la sección* **Mantenimiento**. *Mantenga las empuñaduras secas, limpias y libres de aceite y grasa.*
- ***COMPRUEBE LA PRESENCIA DE PARTES DESGASTADAS*** *–Antes de seguir utilizando el aparato, deberá comprobar detenidamente la presencia de algún dispositivo de protección u otra parte dañada para determinar si el funcionamiento es el correcto atiende al uso previsto. Compruebe que las piezas móviles estén bien alineadas y conectadas, que no haya piezas rotas, el montaje y cualquier otra condición que pudiese afectar al funcionamiento. Se deberá hacer reparar o sustituir los protectores u otras partes dañadas por un centro de servicios autorizado, salvo que se indique lo contrario en este manual.*
- ***NO*** *sumerja el aparato en agua ni lo lave usando una manguera.*
- ***NO*** *deje que penetre ningún líquido. Si el aparato se moja, déjelo secar durante un mínimo de 48 horas.*
- ***NO*** *guarde la unidad con fertilizantes o productos químicos, ni cerca de ellos.*
- ***NO*** *limpie el aparato con una hidrolavadora.*
- ***MANTENGA LOS PROTECTORES*** *en su lugar y en buen estado de funcionamiento.*
- ***MANTENGA LAS MANOS*** *y los pies alejados de la zona de corte.*
- ***INSPECCIONE EL ÁREA*** *antes de usar la unidad. Retire todos los residuos y objetos duros tales como piedras, vidrios, alambres, etc. que puedan rebotar, ser lanzados o causar lesiones o daños durante la operación.*

⚠ ***ADVERTENCIA:*** *No utilice la herramienta si no la puede encender y apagar con el interruptor. Los aparatos que no se pueden controlar con el interruptor de encendido/apagado son peligrosos y deben repararse.*

## Instrucciones de seguridad adicionales para cortacéspedes

⚠ ***ADVERTENCIA:*** *Los elementos de corte siguen girando después de apagar el motor.*

- ***Consulte la normativa local y nacional sobre su capacidad para utilizar esta máquina.***
- ***Adopte una buena postura de trabajo, haga pausas y cambie de posición de trabajo para evitar la fatiga.***
- ***Si la máquina impacta contra un objeto duro o si parece haber vibraciones excesivas, inspecciónela para ver si tiene daños.***
- ***Fije siempre el dispositivo o los dispositivos de bloqueo de cualquier elemento ajustable.***
- ***No lleve simultáneamente varios arneses de cinturón ni de hombro.***
- ***Cuando lleve un arnés, asegúrese de que ningún otro objeto interfiera en la liberación y extracción del arnés.***
- ***Vista pantalones largos para protegerse las piernas.***
- ***Antes de utilizar el aparato, compruebe que la zona que vaya a cortar no tenga ramas, piedras, alambres ni ningún otro obstáculo.***
- ***Utilice el aparato solamente en posición vertical, con el hilo de corte cerca del suelo.*** *No conecte nunca el aparato en otra posición.*
- ***Mueva lentamente el aparato cuando lo utilice.*** *Tenga en cuenta que el césped recién cortado está húmedo y resbaladizo.*
- ***No trabaje en pendientes pronunciadas.*** *Trabaje en sentido transversal a la pendiente, no hacia arriba o abajo.*
- ***Nunca cruce caminos de grava ni carreteras mientras el aparato está en funcionamiento.***
- ***Nunca toque el hilo de corte mientras el aparato esté en funcionamiento.***
- ***No apoye el aparato hasta que la cuerda de corte no se haya detenido por completo.***
- ***Utilice únicamente el tipo de hilo de corte apropiado.*** *Nunca utilice hilos de corte o sedales de metal.*
- ***Tenga cuidado de no tocar la hoja de corte de cuerda.***
- ***Mantenga las manos y los pies alejados de la cuerda de corte en todo momento, especialmente al encender el motor.***
- ***Antes de utilizar el aparato y después de cualquier impacto, compruebe si hay señales de desgaste o daños y repárelos si fuera necesario.***
- ***Tome precauciones contra las lesiones causadas por cualquier dispositivo colocado para cortar la longitud del hilo de filamentos.*** *Después de extender un nuevo hilo de corte, vuelva a colocar la máquina en su posición normal de funcionamiento antes de encenderla.*
- ***Procure tener cuidado si utiliza el aparato cerca de niños.***
- ***Este aparato está pensado para utilizarse con la supervisión correspondiente en el caso de menores o personas que no cuentan con la fuerza necesaria.***
- ***Este aparato no es un juguete.***
- ***Utilícelo únicamente en lugares secos.*** *Tenga cuidado de no mojar el aparato.*
- ***No sumerja el aparato en agua.***
- ***No abra la carcasa.*** *Las piezas del interior del aparato no pueden ser reparadas por el usuario.*
- ***No utilice el aparato en entornos con peligro de explosión, como en los que se encuentren líquidos, gases o material en polvo inflamables.***

- ***Cuando guarde o transporte el aparato en un vehículo, deberá colocarlo en el maletero o bien fijado, para evitar movimientos producidos por los cambios repentinos en la velocidad o la dirección.***
- ***Cuando el aparato no se esté utilizando, deberá guardarse en un lugar seco, bien ventilado y fuera del alcance de los niños.***
- ***Los niños no deberían poder acceder a los aparatos guardados.***

## Seguridad de otras personas

- ***Este aparato no está destinado al uso por parte de personas (incluyendo los niños) con capacidades físicas, sensoriales o mentales reducidas, o que carezcan de experiencia o del conocimiento necesario, a menos que estén supervisadas o que reciban las instrucciones relativas al uso del aparato por una persona encargada de su seguridad.***
- ***Los niños deben vigilarse en todo momento para garantizar que el aparato no se toma como elemento de juego.***
- ***Cuando guarde o transporte el aparato en un vehículo, deberá colocarlo en el maletero o bien fijado, para evitar movimientos producidos por los cambios repentinos en la velocidad o la dirección.***
- ***Cuando el aparato no se esté utilizando, deberá guardarse en un lugar seco, bien ventilado y fuera del alcance de los niños.***
- ***Los niños no deberían poder acceder a los aparatos guardados.***

## Riesgos residuales

A pesar del cumplimiento de las normas de seguridad pertinentes y del uso de dispositivos de seguridad, existen determinados riesgos residuales que no pueden evitarse. Dichos riesgos son los siguientes:

- *Deterioro auditivo.*
- *Riesgo de lesiones personales por partículas flotantes en el aire.*
- *Riesgo de quemaduras producidas por los accesorios que se calientan durante el funcionamiento.*
- *Riesgo de lesiones personales debidas al uso prolongado.*

## GUARDE ESTAS INSTRUCCIONES

## Tipo de batería

Pueden usarse las siguientes baterías:

| Batería | (kg) |
|---|---|
| **DCB546** | 1,08 |
| **DCB547/G** | 1,46 |
| **DCB548** | 1,46 |
| **DCB549** | 2,12 |

Para más información, consulte el manual de la batería/cargador. Pueden utilizarse los siguientes cargadores: DCB094K, DCB116, DCB117.

## Marcas en la herramienta

Estos son los pictogramas que aparecen en la herramienta o en los accesorios:

Antes del uso, lea el manual de instrucciones.

El usuario debe utilizar protección ocular suficiente.

El usuario debe utilizar protección auditiva suficiente.

**NO** coloque las manos en esta zona.

Con este protector solo se puede utilizar un carrete de hilo. No se deben utilizar cuchillas.

No exponga la herramienta a la lluvia ni a la humedad excesiva, ni la deje en el exterior cuando llueva.

Asegúrese de que la distancia de la empuñadura principal a la empuñadura auxiliar sea superior a 9.8" (250 mm).

⚠ ***ADVERTENCIA:*** *Descarga eléctrica y peligro de corte. Desconecte la batería antes de efectuar el mantenimiento.*

⚠ ***ADVERTENCIA:*** *Peligro por piezas proyectadas. Cuidado con los objetos proyectados – mantenga alejadas a las demás personas.*

Potencia acústica garantizada de conformidad con la Directiva 2000/14/CE.

## Posición del código de fecha (Fig. B)

El código de fecha de fabricación **19** está compuesto por los 4 dígitos del año, seguidos por los 2 dígitos de la semana, más los 2 dígitos del código de la fábrica.

## Descripción (Fig. A)

⚠ ***ADVERTENCIA:*** *No modifique nunca la herramienta eléctrica ni ninguna de sus piezas. Podrían producirse lesiones corporales o daños.*

1. Gatillo de velocidad variable
2. Palanca de bloqueo
3. Empuñadura principal
4. Botón de control de velocidad/Botón de activación
5. LED de estado de carga de la batería
6. LED indicador de sobrecarga
7. LEDs de ajuste de velocidad
8. Empuñadura auxiliar
9. Mástil
10. Montaje de la correa
11. Caja de engranajes
12. Protector de cortadora de hilo
13. Carcasa del carrete
14. Varilla de bloqueo
15. Correa de hombro individual
16. Rieles de batería
17. Batería†
18. Botón de liberación de la batería

†Incluido en algunos paquetes.

**NOTA:** Compruebe que la herramienta, las piezas y los accesorios no hayan sufrido daños durante el transporte.

## Uso previsto

La DCMST901 ha sido diseñada para el mantenimiento profesional de céspedes y jardines. Contiene un sistema de alimentación de hilo que requiere que el usuario golpee suavemente el carrete contra el suelo para hacer avanzar el hilo. Se recomienda utilizarla en accesorios DEWALT. Este producto no es un cortabordes y no está previsto para recortar bordes.

**NO** use esta herramienta para ningún otro uso que no sea el previsto.

**NO** debe usarse en lugares húmedos ni en presencia de líquidos o gases inflamables.

**NO** permita que los niños entren en contacto con la herramienta. El uso de la herramienta por parte de usuarios inexpertos requiere supervisión.

# MONTAJE Y AJUSTES

⚠ ***ADVERTENCIA: Para reducir el riesgo de lesiones personales graves, apague la unidad y desconecte la batería antes de hacer cualquier ajuste o de extraer o colocar complementos o accesorios.*** *El encendido accidental puede causar lesiones.*

⚠ ***ADVERTENCIA:*** *Utilice exclusivamente baterías y cargadores de DEWALT.*

⚠ ***ADVERTENCIA: Evite almacenar o usar la herramienta y la batería en entornos en los que la temperatura pueda ser inferior a 4 ˚ C (39.2 ˚ F) o pueda superar los 40 ˚ C (104 ˚ F). Esto incluye áreas como cobertizos al aire libre o edificios metálicos en condiciones climáticas extremas.***

## Introducir y extraer la batería de la herramienta (Fig. B)

**NOTA:** Compruebe que la batería (17) esté totalmente cargada.

## Instalar la batería en la empuñadura de la herramienta

1. Alinee la batería en las guías (16) ubicadas dentro de la empuñadura de la herramienta (Fig. B).
2. Deslice la batería en la empuñadura hasta que quede bien colocada y asegúrese de que haga clic cuando encaje.

## Retirar la batería de la herramienta

1. Pulse el botón de liberación de la batería (18) y tire firmemente de la batería para sacarla de la empuñadura de la herramienta.
2. Introduzca la batería en el cargador.

## Indicador del estado de carga (Fig. A, C)

La DCMST901 está equipada con un indicador del estado de la carga. Este muestra el nivel actual de carga de la batería durante el uso. No indica ninguna funcionalidad de la herramienta y puede registrar variaciones en función de los componentes del producto, la temperatura y la aplicación del usuario final.

- Los LED indicadores del estado de carga (5) se iluminan para indicar el porcentaje de carga de la batería.
- Cuando se iluminan todos los LEDs indicadores del estado de carga (5), la batería está completamente cargada.
- Cuando se ilumina un LED indicador del estado de carga (5), la carga es baja y despuésparpadea cuando la batería está descargada. Extraiga la batería y cárguela.

## Estado del LED indicador del estado de carga

| | NIVEL DE CARGA | COLOR LED INDICADOR DE CARGA |
|---|---|---|
| | 100 % - 75 % | Blanco |
| | 50 % - 75 % | Blanco |
| | 20 % - 50 % | Blanco |
| | ≤20 % | Blanco |
| | Apagado por batería baja | Blanco e intermitente. |
| | La batería está demasiado caliente | Los cuatro, rojos y parpadeantes. |

## Advertencia de sobrecarga de la batería (Fig. A, C)

Los cuatro LEDs indicadores de carga (5) se iluminan en rojo y después parpadean cuando la batería alcanza una temperatura elevada. Para apagar la advertencia de sobrecarga de la batería, deje enfriar la batería y después reinicie la cortadora y comience a cortar nuevamente, esta vez con menos fuerza. Deje que la cortadora corte a su ritmo.

## LED de sobrecarga (Fig. A, C)

La DCMST901 tiene un LED de sobrecarga (6). El LED de sobrecarga (6) se ilumina en color ámbar y después parpadea cuando el motor o el módulo se sobrecargan durante el funcionamiento. Para apagar el LED de sobrecarga (6), reinicie la cortadora y comience a cortar nuevamente, esta vez con menos fuerza. Deje que la cortadora corte a su ritmo.

El LED de sobrecarga (6) se ilumina en rojo y después parpadea cuando el módulo alcanza una temperatura elevada. Para apagar el LED de sobrecarga (6), deje enfriar la batería y después reinicie la cortadora y comience a cortar nuevamente, esta vez con menos fuerza. Deje que la cortadora corte a su ritmo.

## Instalación de la empuñadura auxiliar (Fig. A, D)

⚠ ***ADVERTENCIA:*** *La empuñadura auxiliar (8) debe instalarse a no menos de 250 mm (9,8") de la empuñadura principal.*

Siga el siguiente diagrama para calcular dónde instalar la empuñadura auxiliar (8):

a. Altura de la empuñadura principal.
b. Círculo de corte.
c. Superficie plana y nivelada.
d. Distancia entre la empuñadura auxiliar y la empuñadura principal.
e. Distancia entre la empuñadura auxiliar y el círculo de corte.

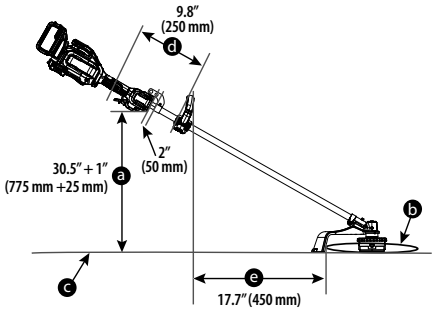

1. Coloque la empuñadura auxiliar 8 encima de la base 20 de modo que el tubo 9 quede entre ambas. Sujete la empuñadura auxiliar en su sitio y deslice los pernos 21 y las arandelas 22 en la empuñadura desde la parte superior, enroscándolos dentro de las tuercas 23 sobre la base de la empuñadura.
2. Apriete los pernos de la empuñadura con una llave hexagonal de 3 mm (no incluida). Compruebe que la empuñadura esté bien colocada.
3. Repita la operación en el otro lado de la empuñadura auxiliar.

## Colocar el protector (Fig. E)

⚠ ***ADVERTENCIA:*** *NO UTILICE NUNCA el aparato SI NO TIENE EL PROTECTOR COLOCADO CORRECTAMENTE. El protector siempre debe estar correctamente colocado en el aparato para proteger al usuario.*

1. Coloque el protector de la cortadora de hilo 12 en su posición, como se muestra en la Fig. E.
2. Con una llave hexagonal de 4 mm (no incluida), fíjelo en la caja de engranajes 11 con los cuatro tornillos 24, las arandelas 25 y la placa 26, y apriételo bien.

## Instalar el bloque del carrete (Fig. A, F)

1. Extraiga la batería.
2. Asegúrese de que el protector de la cortadora de hilo 12 esté instalado antes de empezar.
3. Instale la placa del husillo 40 en el eje 41, de modo que la muesca quede orientada hacia la caja de transmisión.
4. Alinee el orificio de la placa del husillo 38 y la muesca 39, vuelva a insertar la varilla de bloqueo 14 o un destornillador en el orificio 38 y enrosque el nuevo portacarretes en sentido antihorario. Apriete bien el nuevo portacarretes en el eje 41.
5. Enrosque el portacarretes 13 en sentido antihorario en el eje 41. Apriete con fuerza el portacarretes 13.

## Colocación y ajuste de la correa de hombro (Fig. G, J)

⚠ ***ADVERTENCIA:*** *La correa debe llevarse colgada a un hombro, y no cruzada en bandolera. Consulte la Fig. J.*

Se recomienda una correa de hombro 15 para herramientas con un peso total superior 6 kg (13 lbs). (El peso total incluye la herramienta, el accesorio y la batería.) Coloque la correa en la herramienta como se muestra en la Fig. G y ajústela para obtener un buen equilibrio y sujeción.

1. Inserte el enganche de la correa de hombro 27 en el montaje de la correa 10 situada en el tubo 9, justo delante del interruptor de encendido/apagado, como se muestra en la Fig. G.
2. Ajuste la correa de hombro 15 para que se adapte a su hombro y le dé el equilibrio y el apoyo adecuados.

## FUNCIONAMIENTO

⚠ ***ADVERTENCIA: Para reducir el riesgo de lesiones personales graves, apague la unidad e extraiga la batería antes de hacer cualquier ajuste o de extraer o colocar complementos o accesorios.*** *El arranque accidental puede causar lesiones.*

## Posición correcta de las manos (Fig. H)

⚠ ***ADVERTENCIA:*** *Para reducir el riesgo de lesiones personales graves, tenga **SIEMPRE** las manos en una posición adecuada como la que se muestra.*

⚠ ***ADVERTENCIA:*** *Para reducir el riesgo de lesiones personales graves, sujete **SIEMPRE** bien la herramienta para prevenir una reacción repentina.*

⚠ ***ADVERTENCIA:*** *Sujete la herramienta usando solo las superficies de agarre designadas: la empuñadura del cabezal motor y la empuñadura auxiliar.*

⚠ ***ADVERTENCIA:*** *No utilice el mástil como superficie de agarre.*

Para una posición correcta de las manos, debe colocar una mano en la empuñadura principal 3, y la otra en la empuñadura auxiliar 8.

## Encendido (Fig. C, I)

⚠ ***ADVERTENCIA:*** *Sujete el producto firmemente cuando lo encienda.*

⚠ ***ATENCIÓN:*** *Use siempre gafas de seguridad y protección auditiva. Use una mascarilla de filtro si la operación produce polvo. Lleve siempre guantes, pantalones largos y calzado cerrados por delante. Mantenga el pelo largo y la vestimenta suelta fuera del alcance de las aberturas y las piezas móviles.*

1. El botón de control de velocidad/activación 4 debe pulsarse antes del uso para activar la máquina.

**NOTA:** La máquina entrará en modo de reposo después de sesenta segundos de inactividad. También se puede forzar el modo de reposo de la máquina manteniendo pulsado el botón de control de velocidad/botón de activación 4 durante dos segundos.

2. Para encender la máquina, empuje la palanca de bloqueo 2 hacia delante y, a continuación, apriete el gatillo interruptor de velocidad variable 1 como se muestra en la Fig. I.
3. Para apagar el aparato, suelte el interruptor de velocidad variable y el botón de bloqueo.

⚠ ***ADVERTENCIA:*** *No intente nunca bloquear el gatillo interruptor en la posición de encendido.*

## Ajuste de la velocidad del motor (Fig. C)

La DCMST901 está equipada con un indicador de velocidad 7. El indicador de velocidad 7 muestra la velocidad que se ha elegido. Hay tres LEDES de ajuste de velocidad, modo ECO 28, modo estándar 29 y modo turbo 30. El indicador de velocidad 7 ayuda a optimizar el rendimiento de la herramienta y el tiempo de ejecución necesario para cada trabajo.

1. El botón de control de velocidad/ botón de activación 4 debe pulsarse antes del uso, para activar el aparato.

**NOTA:** La herramienta está por defecto en modo ECO 28.

2. Pulse el botón de velocidad/botón de activación 4 situado en la empuñadura del aparato hasta que se ilumine el LED de la velocidad deseada.

**NOTA:** Trabaje en modo ECO 28 o modo estándar 29 para proyectos más grandes que requieren más tiempo de ejecución para completarlos.

3. Elija el modo turbo 30 cuando tenga que cortar plantas más grandes y para aplicaciones que requieren más RPM.

**NOTA:** Se reducirá el tiempo de ejecución.

## Colores de LED de ajuste de velocidad

| | VELOCIDAD | COLOR DEL LED DE AJUSTE DE VELOCIDAD |
|---|---|---|
| — 28 | Modo ECO | Blanco |
| — 29 | Modo estándar | Blanco |
| — 30 | Modo Turbo | Blanco |

## Corte (Fig. H, J–L)

Una vez encendida la cortadora, inclínela y balancéela de lado a lado, como se muestra en la Fig. H.

Mantenga una distancia mínima de 610 mm (24") entre el protector 12 y sus pies, como se muestra en la Fig. L.

⚠ ***ADVERTENCIA:*** *Mantenga el hilo giratorio casi paralelo al suelo (inclinado a no más de 30º). Esta cortadora no es un cortabordes. NO INCLINE la cortadora, para que el hilo gire casi en ángulo recto al suelo. Los residuos volátiles pueden causar lesiones graves, como se muestra en la Fig. K.*

## Alimentación por golpeo del hilo de la desbrozadora (Fig. N, O)

Su cortadora viene con hilo de nylon de 2,4 mm (0,095"), pero también puede usar hilo de nylon de 2,0 mm (0,080") de diámetro. El hilo de corte 31 se desgasta más rápido y necesita más alimentación si el corte se realiza junto a aceras u otras superficies abrasivas, o si se cortan malas hierbas resistentes.

Al utilizar la desbrozadora, el hilo se reduce por el desgaste. Sacuda la unidad suavemente en el suelo mientras está funcionando a velocidad normal y se alimentará el hilo de corte 31.

⚠ ***ADVERTENCIA:*** *Mantenga las manos alejadas de la zona de corte* **32**.

**NOTA:** Cada vez que alimenta la línea de corte 31 los extremos son recortados por la cuchilla de la línea de corte 32 del protector 12. Puede que oiga un sonido de traqueteo cuando esto ocurre. Asegúrese de seguir todas las instrucciones y de usar gafas de seguridad adecuadas, zapatos cerrados y pantalones largos. Cuando la cortadora no tiene línea, las últimas pulgadas pueden salir del compartimento del carrete de golpe.

**NOTA:** Extender el hilo de corte 31 más allá de su hoja 32 afecta negativamente al rendimiento, al tiempo de funcionamiento y a la vida útil de la cortadora porque se corre el riesgo de dañar el motor. Si lo hace, la garantía se anulará.

## Consejos útiles para cortar

- Use la punta del hilo para hacer el corte; no fuerce el cabezal del hilo para introducirlo en el césped sin cortar.
- Las vallas de alambre y las cercas provocan un desgaste extra del hilo e incluso llegan a romperlo. Las paredes de piedra y ladrillos, los bordillos y la madera pueden desgastar el hilo rápidamente.
- No deje que la tapa del carrete se arrastre por el suelo u otras superficies.
- Si el césped ha crecido mucho, corte de arriba hacia abajo y no supere los 300 mm de altura.
- Mantenga la cortadora inclinada hacia el área que esté cortando; esa es la mejor área de corte.
- La máquina gira en sentido contrario a las agujas del reloj visto desde atrás y desde arriba. Cortar de derecha a izquierda arrojará residuos hacia el protector y atrapará los restos. Se recomienda cortar de derecha a izquierda cuando se esté cerca de jardines o parterres, ya que esto ayudará a evitar que los restos de poda caigan en esas zonas. Cortar de izquierda a derecha alejará los residuos del protector. Utilice este método cuando la ubicación de los residuos no sea importante.
- Evite los árboles y arbustos. Las cortezas de los árboles, las molduras de madera y los postes de las cercas pueden dañarse fácilmente con el hilo.

# MANTENIMIENTO

Su herramienta eléctrica ha sido diseñada para funcionar durante mucho tiempo con un mantenimiento mínimo. El funcionamiento satisfactorio y continuo depende del buen cuidado de la herramienta y de una limpieza frecuente.

⚠ ***ADVERTENCIA:*** *Para minimizar el riesgo de lesiones graves, apague siempre la herramienta y compruebe que el motor se haya detenido. Extraiga la batería antes de realizar cualquier ajuste o de colocar o retirar accesorios, especialmente cuando ajuste el protector del accesorio de corte o la empuñadura. Una puesta en marcha accidental puede causar lesiones. El mantenimiento incorrecto, el uso de piezas de repuesto no conformes o la eliminación/modificación de las características de seguridad pueden ocasionar daños graves y problemas durante el funcionamiento normal. Mantenga la herramienta en buenas condiciones de funcionamiento realizando el mantenimiento periódico.*

Consulte en la parte trasera de este manual la información de contacto del centro de servicio o visite el sitio www.2helpU.com.

⚠ ***ADVERTENCIA:*** *Apague siempre la herramienta y retire la batería antes de guardarla. Limpie las aberturas de ventilación y compruebe si la herramienta presenta daños o piezas sueltas. La falta de limpieza y mantenimiento de la herramienta puede causar un funcionamiento incorrecto o peligro de incendio durante el almacenamiento.*

## Aplicación de la grasa (Fig. M)

La DCMST901 debe lubricarse cada 100 horas de uso.

1. Aplique una pequeña cantidad (3-5 gramos) de grasa DEWALT 30301914 34 en el engrasador del motor 33 como se muestra en la Fig. M.

## Limpieza

⚠ ***ADVERTENCIA:*** *Descarga eléctrica y peligro mecánico. Extraiga la batería antes de la limpieza.*

⚠ ***ADVERTENCIA:*** *Para garantizar un funcionamiento seguro y eficiente, mantenga siempre limpios el aparato eléctrico y las ranuras de ventilación de residuos.*

⚠ ***ADVERTENCIA:*** *Nunca utilice disolventes ni otros productos químicos agresivos para limpiar las piezas no metálicas de la herramienta. Estos productos químicos pueden debilitar los materiales usados en estas piezas. Use únicamente un paño humedecido con agua y jabón suave. Nunca deje que entre ningún*

*líquido en la herramienta ni sumerja ninguna parte de la misma en líquidos.*
Las ranuras de ventilación pueden limpiarse con un cepillo no metálico suave y seco y/o una aspiradora adecuada. No use agua ni otros líquidos limpiadores. Use protección ocular y una mascarilla antipolvo aprobadas.

## Accesorios opcionales

⚠ ***ADVERTENCIA:*** *Puesto que los accesorios que no sean los suministrados por DEWALT no han sido probados con este producto, el uso de tales accesorios con esta herramienta puede resultar peligroso. Para reducir el riesgo de lesiones, use solo los accesorios recomendados por DEWALT con este producto.*
Consulte a su distribuidor para obtener más información acerca de los accesorios adecuados.

⚠ ***ADVERTENCIA: Para disminuir el riesgo de lesiones personales graves, apague el aparato y extraiga la batería antes de realizar cualquier ajuste o antes de poner o quitar acoplamientos o accesorios.***

⚠ ***ADVERTENCIA:*** *El uso de este aparato con cualquier accesorio no recomendado por DEWALT podría resultar peligroso.*

⚠ ***ADVERTENCIA:*** *No utilice cuchillas, accesorios ni acoplamientos distintos a los recomendados por DEWALT con esta desbrozadora. Pueden producirse lesiones graves o daños al producto.*

⚠ ***PRECAUCIÓN:*** *Use solo carretes e hilos de repuesto DEWALT. Toda la línea debe tener forma de espiral con bordes lisos y redondeados. Usar cualquier hilo de otro fabricante puede reducir el rendimiento, dañar la cortadora o causar lesiones personales.*

## Recargar el hilo de corte (Fig. N, O)

⚠ ***ATENCIÓN:*** *Use solo carretes e hilos de repuesto DEWALT . Usar un hilo de cualquier otro fabricante puede reducir el rendimiento, dañar la desbrozadora o causar lesiones personales. La desbrozadora viene con hilo de nylon de 2,4 mm (0,095"), pero también puede usar un hilo de nylon de 2,0 mm (0,080") de diámetro en forma de espiral con bordes redondos lisos. No utilice hilos de otros tamaños. Podría perjudicar las prestaciones y causar daños a la unidad o lesiones.*

⚠ ***ATENCIÓN:*** *Para evitar que se dañe el aparato, si la línea de corte sobresale de la cuchilla de corte, córtela de modo que llegue justo hasta la altura de la cuchilla.*
Úselo solo con la línea de repuesto DEWALT. No use alambre.

1. Extraiga la batería.
2. Corte una longitud máxima de 9 m (30 ft) de 2,4 mm (0,095") o 12 m (40 ft) de 2,0 mm (0,080") de la línea de corte **31**.
3. Alinee los orificios de la carcasa del carrete **35** con la flecha **36** de la tapa del agarre del carrete **37** como se muestra en la Fig. N.
4. Haga pasar un extremo del hilo de corte por el orificio.
5. Guíe el hilo por el segundo orificio y siga tirando del hilo hasta que quede una longitud igual de hilo a cada lado del carrete.
6. Con una mano, fije la tapa del carrete para que no se mueva. Con la otra mano, enrolle el hilo en el carrete girando la cubierta de la empuñadura del carrete en sentido antihorario.
7. Siga enrollando hasta que queden 130 mm (5'') de hilo a cada lado de la carcasa del carrete, como se muestra en la Fig. O.

## Sustitución del conjunto del carrete (Fig. P)

1. Extraiga la batería.
2. Gire la carcasa del carrete **13** hasta que el orificio **38** de la placa del husillo hasta que quede alineada con la muesca **39** de la caja de transmisión. Inserte la varilla de bloqueo **14** o un destornillador en la muesca y en el orificio para evitar que gire el husillo.
3. Desenrosque y extraiga la carcasa del carrete girando la cubierta de la empuñadura del carrete **37** en sentido horario.
**NOTA:** No intente extraer la carcasa del carrete girándola **13**.
4. Extraiga la placa del eje **40** antes de colocar un nuevo carrete. Elimine la suciedad y los restos de la caja de transmisión y de la placa del husillo.
5. Instale la placa del husillo **40** en el eje **41**, de modo que la muesca quede orientada hacia la caja de transmisión **11**.
6. Alinee el orificio de la placa del husillo **38** y la muesca **39**, vuelva a insertar la varilla de bloqueo **14** o un destornillador en el orificio **38** y enrosque el nuevo carrete en sentido antihorario. Apriete bien la nueva carcasa del carrete en el eje **41**.

## Sustitución del protector por el protector con cobertura extendida (Fig. Q)

Para obtener más protección, hay disponible un protector con más cobertura (que se vende por separado). Utilice el protector de repuesto DEWALT con número de pieza NA693585.

⚠ ***ADVERTENCIA:*** *No utilice nunca el aparato sin que el protector esté firmemente colocado.*

1. Extraiga el carrete como se describe en la sección ***Sustituir el conjunto del carrete***.
2. Utilice una llave hexagonal de 3 mm (no incluida) para retirar los cuatro tornillos del protector **24** como se muestra en la Q.
3. Retire el protector.
4. Coloque el protector de cobertura extendida **42** en la caja de engranajes **11** con los cuatro tornillos del protector **24**, las arandelas **25** y la placa **26** y luego apriete los tornillos para fijarlo en su sitio, como se muestra en la Fig. Q.
5. Sustituya el carrete como se describe en la sección ***Sustitución del conjunto del carrete***.

## Protección del medioambiente

Los productos y las baterías son reciclables, pero si están marcadas con el símbolo del cubo de basura tachado, no deben tirarse junto con los residuos domésticos normales. Haga agotar totalmente las baterías y sáquelas, y separe toda fuente de luz del producto si es posible. Es responsabilidad del usuario eliminar los datos personales del producto. Después, lleve el residuo a un centro oficial de recogida de residuos o a un minorista que participe en el programa de recogida, que, por lo general, lo aceptará gratis. El embalaje debe desecharse según el código de material indicado. Las instrucciones de uso y seguridad deberían eliminarse solo después de dejar de usar el producto al que se refieren.

Consulte a su comunidad/municipio local para obtener información sobre la gestión de residuos. Para más información, visite **www.2helpU.com** y escanee el código QR anterior.

# DÉBROUSSAILLEUSE 54V DCMST901

## Documents disponibles en ligne

**www.2helpU.com/DoC/** or **www.2helpU.com/DoC/index/xxx***

*Pour un accès direct, remplacez « xxx » par le numéro de modèle du produit figurant sur l'étiquette ou l'emballage.

- Notice d'utilisation
- Déclaration de conformité (DoC)
- Données d'émission du produit (PED) : informations sur le bruit, les vibrations et la poussière (ne s'applique pas à tous les produits)

***AVERTISSEMENT : veillez à lire tous les avertissements sur la sécurité, les instructions, les illustrations et les spécifications de la présente notice, dont les sections concernant la batterie et le chargeur qui figurent dans la notice d'origine du produit ou qui sont fournies dans la notice séparée "Batteries et chargeurs".*** *Il est possible de se procurer les notices en contactant le service client (consultez le dos de la présente notice).*

## Caractéristiques techniques

| | | DCMST901 |
|---|---|---|
| Tension | $V_{cc}$ | 54 |
| Type | | 1 |
| Type de batterie | | Li-ion |
| Vitesse maximum | /min | 5200 |
| Taille bande de coupe | cm | 42 |
| Poids (sans bloc-batterie) | kg | 4,6 |

## Définitions : consignes de sécurité

Les définitions ci-dessous décrivent le niveau de gravité de chaque mot signalétique. Lisez le manuel de l'utilisateur et soyez attentif à ces symboles.

***DANGER :*** *indique une situation de risque imminent qui, si elle n'est pas évitée,* ***entraînera*** *des* ***blessures graves ou mortelles****.*

***AVERTISSEMENT :*** *indique une situation potentiellement dangereuse qui, si elle n'est pas évitée,* ***pourrait*** *entraîner des* ***blessures graves ou mortelles****.*

***ATTENTION :*** *indique une situation potentiellement dangereuse qui, si elle n'est pas évitée,* ***pourrait*** *entraîner des* ***blessures légères ou modérées****.*

***AVIS :*** *indique une pratique ne* ***posant aucun risque de blessures****, mais qui par contre, si rien n'est fait pour l'éviter,* ***pourrait*** *poser des risques de* ***dommages matériels****.*

*Indique un risque de choc électrique.*

*Indique un risque d'incendie.*

## CONSIGNES DE SÉCURITÉ GÉNÉRALES PROPRES AUX OUTILS ÉLECTRIQUES

***AVERTISSEMENT : veuillez lire tous les avertissements de sécurité, toutes les instructions, illustrations et spécifications fournies avec cet outil électrique.*** *Le non respect des instructions listées ci-dessous peut conduire à des chocs électriques, des incendies et/ou de graves blessures.*

### CONSERVER TOUTES CES DIRECTIVES ET CONSIGNES À TITRE DE RÉFÉRENCE

*Le terme « outil électrique » mentionné dans les avertissements ci-après se rapporte aux outils alimentés sur secteur (avec fil) ou par piles (sans fil).*

### 1) Sécurité – Aire de Travail

*a)* ***Maintenir l'aire de travail propre et bien éclairée.*** *Les lieux sombres ou encombrés sont propices aux accidents.*

*b)* ***Ne pas utiliser un outil électrique dans un milieu déflagrant, comme en présence de liquides, gaz ou poussières inflammables.*** *Les outils électriques peuvent produire des étincelles qui pourraient enflammer toute émanation ou poussière ambiante.*

*c)* ***Maintenir à l'écart les enfants, ou toute autre personne, lors de l'utilisation d'un outil électrique.*** *Toute distraction pourrait faire perdre la maîtrise de l'appareil.*

### 2) Sécurité – Électricité

*a)* ***La fiche électrique de l'outil doit correspondre à la prise murale. Ne modifier la fiche en aucune façon. Ne pas utiliser de fiche d'adaptation avec un outil électrique mis à la terre (masse).*** *L'utilisation de fiches d'origine et de prises appropriées réduira tout risque de décharges électriques.*

*b)* ***Éviter tout contact corporel avec des éléments mis à la terre comme : tuyaux, radiateurs, cuisinières ou réfrigérateurs.*** *Les risques de décharges électriques augmentent lorsque le corps est mis à la terre.*

*c)* ***Ne pas exposer les outils électriques à la pluie ou à l'humidité.*** *Tout contact d'un outil électrique avec un liquide augmente les risques de décharges électriques.*

*d)* ***Ne pas utiliser le cordon de façon abusive. Ne jamais utiliser le cordon pour transporter, tirer ou débrancher un outil électrique. Protéger le cordon de toute source de chaleur, de l'huile, et de tout bord tranchant ou pièce mobile.*** *Les cordons endommagés ou emmêlés augmentent les risques de décharges électriques.*

*e)* ***En cas d'utilisation d'un outil électrique à l'extérieur, utiliser systématiquement une rallonge conçue à cet effet.*** *Cela diminuera tout risque de décharges électriques.*

*f)* ***Si on ne peut éviter d'utiliser un outil électrique en milieu humide, utiliser un circuit protégé par un dispositif de courant résiduel (RCD).*** *Cela réduira tout risque de décharges électriques.*

## 3) Sécurité Individuelle

a) ***Rester systématiquement vigilant et faire preuve de jugement lorsqu'on utilise un outil électrique. Ne pas utiliser d'outil électrique en cas de fatigue ou sous l'influence de drogues, d'alcool ou de médicaments.*** *Tout moment d'inattention pendant l'utilisation d'un outil électrique comporte des risques de dommages corporels graves.*

b) ***Porter un équipement de protection individuel. Porter systématiquement un dispositif de protection oculaire.*** *Le fait de porter un masque anti-poussières, des chaussures antidérapantes, un casque de sécurité ou un dispositif de protection auditive, lorsque la situation le requiert, réduira les risques de dommages corporels.*

c) ***Prévenir tout démarrage accidentel. S'assurer que l'interrupteur est en position d'arrêt avant de brancher l'outil sur le secteur et/ou à la batterie, ou de le ramasser ou le transporter.*** *Transporter un outil le doigt sur l'interrupteur ou brancher un outil électrique alors que l'interrupteur est en position de marche invite les accidents.*

d) ***Retirer toute clé de réglage avant de démarrer l'outil.*** *Une clé laissée sur une pièce rotative d'un outil électrique comporte des risques de dommages corporels.*

e) ***Ne pas se précipiter. Garder une position et un équilibre adaptés à tout moment.*** *Cela permet un meilleur contrôle de l'outil électrique dans des situations inattendues.*

f) ***Porter des vêtements appropriés. Ne porter aucun vêtement ample ou bijou. Gardez vos cheveux et vos vêtements à l'écart des pièces mobiles.*** *Les vêtements amples, les bijoux ou les cheveux longs peuvent être happés par les pièces mobiles.*

g) ***Lorsqu'un dispositif de connexion à un système de dépoussiérage ou d'élimination est fourni, s'assurer qu'il est branché et utilisé correctement.*** *L'utilisation de ces dispositifs peut réduire les risques engendrés par les poussières.*

h) ***Ne pensez pas être à ce point familiarisé avec l'outil après l'avoir utilisé à de nombreuses reprises, au point de ne plus rester vigilant et d'en oublier les consignes de sécurité.*** *Toute action imprudente peut engendrer de graves blessures en une fraction de seconde.*

## 4) Utilisation et Entretien des Outils Électriques

a) ***Ne pas forcer un outil électrique. Utiliser l'outil approprié au travail en cours.*** *L'outil approprié effectuera un meilleur travail, de façon plus sûre et à la vitesse pour laquelle il a été conçu.*

b) ***Ne pas utiliser l'outil électrique si l'interrupteur ne permet pas de passer de l'état de marche à arrêt et inversement.*** *Tout outil électrique qui ne peut pas être commandé par l'interrupteur est dangereux et il faut le réparer.*

c) ***Débranchez la prise du secteur et/ou retirez le bloc-batterie, s'il est amovible, de l'outil électrique avant d'effectuer tout réglage, de changer un accessoire ou de ranger l'outil électrique.*** *Ces mesures de sécurité préventives réduisent le risque de démarrage accidentel de l'outil électrique.*

d) ***Après utilisation, ranger les outils électriques hors de portée des enfants et ne permettre à aucune personne non familière avec son fonctionnement (ou sa notice d'instructions) de l'utiliser.*** *Les outils peuvent être dangereux entre des mains inexpérimentées.*

e) ***Entretenir les outils électriques. Vérifier les pièces mobiles pour s'assurer qu'elles sont bien alignées et tournent librement, qu'elles sont en bon état et ne sont affectées d'aucune condition susceptible de nuire au bon fonctionnement de l'outil. En cas de dommage, faire réparer l'outil électrique avant toute nouvelle utilisation.*** *De nombreux accidents sont causés par des outils mal entretenus.*

f) ***Maintenir tout organe de coupe propre et bien affûté.*** *Les outils de coupe bien entretenus et affûtés sont moins susceptibles de se coincer et sont plus faciles à contrôler.*

g) ***Utiliser un outil électrique, ses accessoires, mèches, etc., conformément aux présentes directives et suivant la manière prévue pour ce type particulier d'outil électrique, en tenant compte des conditions de travail et de la tâche à effectuer.*** *L'utilisation d'un outil électrique à des fins autres que celles prévues est potentiellement dangereuse.*

h) ***Maintenez toutes les poignées et surfaces de préhension sèches, propres et exemptes d'huile et de graisse.*** *Des poignées et des surfaces de préhension glissantes ne permettent pas de manipuler et de contrôler l'outil correctement en cas de situations inattendues.*

## 5) Utilisation et entretien de la batterie

a) ***Recharger la batterie uniquement avec le chargeur spécifié par le fabricant.*** *Un chargeur propre à un certain type de batterie peut créer des risques d'incendie lorsqu'utilisé avec d'autres batteries.*

b) ***Utiliser les outils électriques uniquement avec leur batterie spécifique.*** *L'utilisation d'autres batteries comporte des risques de dommages corporels ou d'incendie.*

c) ***Après utilisation, ranger la batterie à l'écart d'objets métalliques, tels que trombones, pièces de monnaie, clés, clous, vis ou autres petits objets métalliques susceptibles de conduire l'électricité entre les bornes,*** *car cela pose des risques de brûlures ou d'incendie.*

d) ***Si utilisée de façon abusive, la batterie pourra perdre du liquide. Éviter alors tout contact. En cas de contact accidentel, rincer abondamment à l'eau claire. En cas de contact oculaire, rincer puis consulter immédiatement un médecin.*** *Le liquide de la batterie peut engendrer irritation ou brûlures.*

e) ***N'utilisez jamais un bloc-batterie ou un outil qui est endommagé ou qui a été modifié.*** *Une batterie endommagée ou altérée peut avoir un comportement imprévisible qui peut conduire à un incendie, une explosion ou un risque de blessure.*

f) ***N'exposez pas le bloc-batterie ou l'outil au feu ou à des températures excessives.*** *L'exposition au feu ou à des températures dépassant 130 °C peut provoquer une explosion.*

g) ***Respectez toutes les consignes de mise en charge et ne rechargez pas le bloc-batterie ou l'outil en dehors de la plage de températures spécifiée dans les instructions.*** *Une mise en charge inappropriée ou à des températures hors de la plage spécifiée peut endommager la batterie et augmente le risque d'incendie.*

## 6) Réparation

a) ***Faire entretenir les outils électriques par un réparateur qualifié en n'utilisant que des pièces de rechange identiques.*** *Cela permettra de préserver l'intégrité de l'outil électrique et la sécurité de l'utilisateur.*

b) ***Ne réparez jamais un bloc-batterie endommagé.*** *Les réparations sur les blocs-batteries ne doivent être effectuées que le fabricant ou l'un de ses prestataires de services agréés.*

## Avertissements de sécurité propres aux coupe-bordures

a) ***N'utilisez pas la machine si les conditions météorologiques sont mauvaises, tout particulièrement lorsqu'il y a un risque de foudre.*** *Vous réduirez ainsi le risque d'être frappé par la foudre.*

b) ***Contrôlez soigneusement l'absence d'animaux dans la zone où la machine doit être utilisée.*** *Vous pourriez sinon blesser ces animaux avec la machine.*

c) ***Inspectez minutieusement la zone où la machine doit être utilisée et retirez toutes les pierres, les bâtons, les fils métalliques, les os et les autres corps étrangers.*** *La projection d'objets peut occasionner des blessures.*

d) ***Avant d'utiliser la machine, inspectez toujours visuellement l'absence de dommage sur la lame et l'ensemble du bloc de coupe.*** *Les pièces endommagées augmentent le risque de blessure.*

e) ***Respectez les instructions liées au remplacement des accessoires.*** *Des écrous ou des boulons de fixation de la lame mal serrés risquent d'endommager la lame ou de la détacher.*

f) ***Veillez à toujours porter des chaussures de sécurité antidérapantes pour utiliser la machine. N'utilisez pas la machine si vous portez des sandales ou si vous êtes pieds nus.*** *Cela permet de réduire le risque de vous blesser les pieds au contact du fil ou de la lame en mouvement.*

g) ***Quand la machine est en marche, gardez à distance les personnes à proximité.*** *La projection de débris peut occasionner de graves blessures.*

h) ***Utilisez toujours les deux mains pour utiliser la machine.*** *Tenez la machine à deux mains afin d'éviter d'en perdre le contrôle.*

i) ***Tenez la machine par ses surfaces de préhension isolées car il est possible que le fil de coupe ou la lame entrent en contact avec des fils cachés.*** *Tout contact entre le fil de coupe ou les lames et un fil sous tension peut mettre les parties métalliques exposées de la machine sous tension et occasionner un choc électrique à l'opérateur.*

j) ***Veillez à toujours adopter une posture stable et à n'utiliser la machine que lorsque vous êtes debout sur le sol.*** *Les surfaces glissantes ou instables peuvent provoquer une perte d'équilibre ou la perte de contrôle de la machine.*

k) ***N'utilisez pas la machine sur des pentes trop abruptes.*** *Cela permet de réduire le risque de perte de contrôle et de chute qui pourrait vous blesser.*

l) ***Si vous travaillez en pente, veillez à toujours garder vos pieds bien ancrés au sol, à toujours travailler en travers de la pente, et non de haut en bas ou de bas en haut et à toujours être extrêmement prudent en changeant de direction.*** *Cela permet de réduire le risque de perte de contrôle et de chute qui pourrait vous blesser.*

m) ***Gardez toutes les parties de votre corps loin de la lame ou du fil de coupe lorsque la machine est en marche. Avant de démarrer la machine, veillez à ce que la lame ou le fil de coupe ne soient en contact avec aucun objet.*** *Tout moment d'inattention pendant l'utilisation de la machine peut entraîner de graves blessures pour vous-même et les autres personnes.*

n) ***N'utilisez pas la machine au-dessus du niveau de votre taille.*** *Cela permet d'éviter le contact accidentel avec la lame et de mieux contrôler la machine en cas de situations inattendues.*

o) ***Lorsque vous coupez des buissons ou des arbustes cintrés, prenez garde à l'effet ressort (redressement soudain).*** *Lorsque la tension des fibres de bois se relâche, le buisson ou l'arbuste peut heurter l'opérateur et/ou rendre la machine incontrôlable.*

p) ***Soyez extrêmement vigilant lorsque vous coupez des buissons et des arbustes.*** *Les tiges peuvent s'accrocher dans la lame et être éjectées vers vous ou vous faire perdre l'équilibre.*

q) ***Maintenez le contrôle de la machine et ne touchez pas les lames ou les fils de coupes, ni d'autres pièces mobiles dangereuses avant leur arrêt complet.*** *Cela permet de réduire le risque d'être blessé par les pièces en mouvement.*

r) ***Ne transportez la machine qu'après l'avoir éteinte et éloignée de votre corps.*** *La bonne manipulation de la machine réduit les risques de contact accidentel avec la lame ou le fil de coupe.*

s) ***N'utilisez que les lames, des fils de coupe et des têtes de coupes de rechange spécifiés par le fabricant.*** *L'utilisation de pièces détachées non conformes peut augmenter le risque de casse et de blessure.*

t) ***Pour supprimer un bourrage ou entretenir la machine, veillez à ce que l'interrupteur soit sur la position Arrêt et que le bloc-batterie ait été retiré.*** *Le démarrage intempestif de la machine pendant la suppression d'un bourrage ou une réparation peut engendrer de graves blessures.*

## Avertissements de sécurité importants

⚠ ***AVERTISSEMENT :*** *l'utilisation d'appareils de jardinage électriques implique le respect de certaines précautions de sécurité élémentaires, dont celles qui suivent, afin de réduire les risques d'incendie, de choc électrique, de blessure et de dégât matériel.*

⚠ ***AVERTISSEMENT :*** *ne retirez pas le protège-lame. Le carter doit être fixé en place pour utiliser l'appareil. Faire fonctionner ce coupe-bordure sans carter de protection enfreint les conditions de garantie du produit.*

⚠ ***ATTENTION :*** *pour remplacer le fil de coupe, n'utilisez que du fil de 2,4 mm (0,095") ou également du fil nylon en forme de spirale de 2,0 mm (0,080") de diamètre aux bords arrondis. Les autres diamètres ou formes de fil peuvent amoindrir les performances ou endommager le coupe-bordure. N'utilisez pas de fil métallique.*

### VEILLEZ À LIRE TOUTES LES INSTRUCTIONS

- ***VEILLEZ À TOUJOURS PORTER UNE PROTECTION OCULAIRE****. Portez toujours des lunettes de protection en permanence dès que la batterie est en place.. Ces éléments sont disponibles à l'achat.*
- ***CARTER DE PROTECTION.*** *N'utilisez jamais cet appareil sans carter de protection.*
- ***PORTEZ DES VÊTEMENTS ADAPTÉS.*** *Ne portez aucun vêtement ample, ni de bijoux. Ils pourraient être happés par les pièces mobiles.* ***Pour travailler à l'extérieur, il est recommandé de porter des gants et des chaussures fermées, dont la semelle est en caoutchouc. N'utilisez pas l'appareil si vous portez des sandales ou si vous êtes pieds nus. Portez un pantalon long et solide pour protéger vos jambes.*** *Portez un équipement de style charlotte pour retenir les cheveux longs.*
- ***FIL EN NYLON.*** *Gardez en permanence votre visage, vos mains et vos pieds loin du fil de coupe en rotation.*
- ***LE FIL EN ROTATION COUPE.*** *Faites attention lorsque vous taillez autour des végétaux que vous souhaitez conserver.*
- ***N'UTILISEZ PAS*** *de matériel non recommandé, comme du fil métallique, de la corde ou du produit similaire.*
- ***GARDEZ LES PERSONNES À PROXIMITÉ À L'ÉCART,*** *à une distance sûre de la zone de travail et notamment les enfants.*

- ***GARDEZ LES ENFANTS, LES PERSONNES À PROXIMITÉ ET LES ANIMAUX*** *à une distance d'au moins 100 pieds (30 mètres) de la zone de travail, à l'allumage et pendant l'utilisation de l'appareil.*
- ***AFIN DE RÉDUIRE LE RISQUE*** *de blessure par rebond (ricochet) , travaillez en vous éloignant de tout objet solide situé à proximité, comme les murs, les escaliers, les grosses pierres, les arbres, etc. Soyez très prudent lorsque vous travaillez à proximité d'objets solides et, le cas échéant, taillez à la main.*
- ***ÉVITEZ TOUT DÉMARRAGE ACCIDENTEL.*** *Ne transportez pas le coupe-bordure quand la batterie y est installée avec le doigt sur la gâchette.*
- ***UTILISEZ LE BON*** *appareil. N'utilisez pas cet appareil pour des interventions autres que celles pour lesquelles il a été conçu.*
- ***NE VOUS PENCHEZ PAS.*** *Gardez les pieds bien ancrés au sol et conservez votre équilibre en permanence.*
- ***NE FORCEZ PAS SUR L'APPAREIL.*** *Il fonctionne mieux et le risque de blessures est moindre s'il est utilisé à la cadence pour laquelle il a été conçu.*
- ***ENDOMMAGEMENT DE LA MACHINE.*** *Si vous heurtez ou si vous vous empêtrez dans un corps étranger, stoppez immédiatement l'appareil, retirez la batterie., contrôlez les éventuels dommages et faites-les réparer avant de tenter de réutiliser la machine. Ne faites pas fonctionner la batterie si le moyeu ou la bobine sont cassés.*
- ***DÉBRANCHEZ LE COUPE-BORDURE DE L'ALIMENTATION ÉLECTRIQUE.*** *Retirez la batterie quand l'appareil n'est pas utilisé, pour remplacer le fil de coupe ou avant de le nettoyer.*
- ***ÉVITEZ LES CONDITIONS AMBIANTES DANGEREUSES.*** *N'utilisez pas d'appareils électriques dans des endroits humides ou mouillés. Respectez les consignes de cette notice pour faire fonctionner votre appareil correctement. N'utilisez pas l'appareil sous la pluie.*
- ***N'UTILISEZ PAS*** *les appareils électriques portatifs dans des environnements gazeux ou explosifs. Les moteurs de ces appareils génèrent naturellement des étincelles et ces étincelles peuvent prendre feu.*
- ***RANGEZ LES APPAREILS À L'INTÉRIEUR.*** *Retirez la batterie. Quand ils ne sont pas utilisés, les appareils doivent être rangés dans un endroit sec, verrouillé et hors de portée des enfants.*
- ***RESTEZ VIGILANT.*** *Ne faites jamais fonctionner cette machine si vous êtes fatigué, malade ou sous l'influence d'alcool, de drogue ou de médicaments.*
- ***ENTRETENEZ VOS APPAREILS AVEC SOIN.*** *Respectez les consignes de la section* **Maintenance**. *Veillez à garder les poignées sèches et propres, exemptes d'huile ou de graisse.*
- ***CONTRÔLEZ L'ABSENCE DE PIÈCES ENDOMMAGÉES.*** *Avant d'utiliser l'appareil, contrôlez l'absence de dommages sur les dispositifs de protection et les autres pièces afin de vous assurer qu'ils fonctionnent correctement, de la façon prévue. Contrôlez que les pièces mobiles sont bien alignées, qu'elles ne sont pas coincées, qu'aucune pièce n'est cassée, qu'elles sont bien assemblées et vérifiez l'absence de toute autre condition qui pourrait nuire au bon fonctionnement. Un dispositif de protection ou toute autre pièce endommagés doit être correctement réparé ou remplacé par un centre d'assistance agréé, sauf indication contraire dans ce manuel.*
- ***NE PLONGEZ PAS*** *l'appareil dans l'eau et ne l'arrosez pas avec un tuyau.*
- ***NE laissez AUCUN*** *liquide pénétrer à l'intérieur. Si l'appareil est mouillé, laissez-le sécher pendant 48 heures au moins.*
- ***NE RANGEZ PAS*** *l'appareil sur ou à proximité d'engrais ou de produits chimiques.*
- ***NE NETTOYEZ PAS*** *l'appareil avec un nettoyeur à pression.*
- ***GARDEZ LES DISPOSITIFS DE PROTECTION*** *en place et en bon état de fonctionnement.*
- ***ÉLOIGNEZ VOS MAINS ET VOS PIEDS*** *loin de la zone de coupe.*
- ***INSPECTEZ LA ZONE*** *avant d'utiliser la machine. Retirez tous les débris et tous les objets durs, comme les cailloux, les morceaux de verre, les fils, etc., qui pourraient ricocher, être projetés ou provoquer d'autres blessures ou dommages pendant l'utilisation.*

⚠ ***AVERTISSEMENT :*** *n'utilisez pas l'appareil si son interrupteur ne permet plus de le mettre en marche ou de l'éteindre. Tout appareil qui ne peut plus être commandé par son interrupteur est dangereux et doit être réparé.*

## Consignes de sécurité supplémentaires propres aux coupe-herbe

⚠ ***AVERTISSEMENT :*** *les organes de coupe continuent à tourner après l'extinction du moteur.*

- ***Contrôlez votre réglementation locale et nationale pour savoir si vous êtes autorisé à utiliser la machine.***
- ***Gardez une bonne posture de travail, faites des pauses régulières et changez de position pour éviter la fatigue.***
- ***Inspectez l'absence de dommage sur la machine si vous heurtez un objet dur ou en cas de vibrations excessives.***
- ***Fixez les dispositifs de verrouillage de tous les éléments réglables***
- ***Ne portez pas plusieurs harnais de ceinture ou d'épaules simultanément.***
- ***Si vous portez un harnais, veillez à ce qu'aucun autre vêtement ne puisse gêner son dégagement et son retrait.***
- ***Portez des pantalons longs pour protéger vos jambes.***
- ***Avant d'utiliser l'appareil, retirez les bâtons, les pierres, les câbles et les autres corps étrangers de la zone à couper.***
- ***N'utilisez l'appareil qu'à la verticale, le fil près du sol.*** *Ne démarrez jamais l'appareil dans aucune autre position.*
- ***Veillez à toujours vous déplacer lentement avec l'équipement.*** *N'oubliez pas que l'herbe fraîchement coupée est humide et glissante.*
- ***Ne travaillez pas sur des pentes trop raides.*** *Avancez perpendiculairement à la pente, jamais de haut en bas.*
- ***Ne traversez jamais des passages gravillonnés alors que l'appareil est en marche.***
- ***Ne touchez jamais le fil de coupe quand l'appareil est en marche.***
- ***Ne reposez pas l'appareil avant l'arrêt complet du fil de coupe.***
- ***N'utilisez que le type du fil de coupe approprié.*** *N'utilisez jamais un fil de coupe en métal ou du fil de pêche.*
- ***Prenez les précautions nécessaires pour ne pas toucher la lame de coupe du fil.***
- ***Gardez toujours les pieds et les mains loin du fil de coupe, particulièrement au démarrage du moteur.***
- ***Avant d'utiliser l'appareil et après un choc, recherchez les signes d'usure ou de dommage et réparez, le cas échéant.***
- ***Prenez les précautions nécessaires pour éviter de vous blesser avec les dispositifs installés pour couper la longueur du fil.*** *Une fois un nouveau fil de coupe tiré, replacez toujours la machine dans sa position de fonctionnement normale avant de la remettre en marche.*
- ***Une surveillance étroite est nécessaire lorsque l'appareil est utilisé près d'enfants.***
- ***Cet équipement n'est pas destiné à être utilisé par des personnes jeunes ou infirmes sans surveillance.***

- ***Cet appareil n'est pas un jouet.***
- ***Elle ne doit être utilisée que dans des endroits secs.*** *Ne laissez pas l'appareil être mouillé.*
- ***Ne plongez pas l'appareil dans l'eau.***
- ***N'ouvrez pas le corps de l'appareil.*** *Il n'y a aucune pièce réparable par l'utilisateur à l'intérieur*
- ***N'utilisez pas l'appareil dans un environnement présentant des risques d'explosion, notamment en présence de liquides, gaz ou poussières inflammables.***
- ***Quand l'appareil est rangé ou transporté dans un véhicule, il doit être installé dans le coffre ou correctement calé pour éviter les mouvements dus aux changements de direction ou de vitesse.***
- ***Quand il n'est pas utilisé, l'appareil doit être rangé dans un endroit suffisamment aéré, sec et hors de la portée des enfants.***
- ***Rangez vos appareils hors de portée des enfants.***

## Sécurité des personnes

- ***Cet appareil n'est pas conçu pour être utilisé par des personnes (y compris des enfants) aux capacités physiques, sensorielles ou intellectuelles réduites ou sans expérience ni connaissance, à moins qu'elles ne soient supervisées ou qu'elles n'aient été formées sur la façon d'utiliser l'appareil, par une personne responsable de leur sécurité.***
- ***Les enfants doivent être surveillés afin de garantir qu'ils ne jouent pas avec l'appareil.***
- ***Quand l'appareil est rangé ou transporté dans un véhicule, il doit être installé dans le coffre ou correctement calé pour éviter les mouvements dus aux changements de direction ou de vitesse.***
- ***Quand il n'est pas utilisé, l'appareil doit être rangé dans un endroit suffisamment aéré, sec et hors de la portée des enfants.***
- ***Rangez vos appareils hors de portée des enfants.***

## Risques résiduels

Malgré la mise en œuvre des normes de sécurité applicables et la présence de dispositifs de sécurité, certains risques résiduels ne peuvent pas être évités. Ils comprennent :

- *les troubles de l'ouïe.*
- *Les risques de blessures dus à la projection de particules.*
- *Les risques de brûlures dus à des accessoires ayant chauffé pendant leur fonctionnement.*
- *Les risques de blessures dus à une utilisation prolongée.*

**CONSERVEZ CES INSTRUCTIONS**

## Type de batterie

Il est possible d'utiliser les blocs-batteries suivants :

| Batterie | (kg) |
|---|---|
| **DCB546** | 1,08 |
| **DCB547/G** | 1,46 |
| **DCB548** | 1,46 |
| **DCB549** | 2,12 |

Consultez la notice de la batterie/du chargeur pour avoir plus d'informations. Les chargeurs suivants peuvent être utilisés : DCB094K, DCB116, DCB117.

## Marquages apposés sur l'outil

Les pictogrammes suivants sont présents sur l'outil ou les accessoires :

Lisez la notice avant l'utilisation.

L'utilisateur doit porter une protection oculaire efficace.

L'utilisateur doit porter des protections auditives efficaces.

**NE mettez PAS** vos mains dans cette zone.

Seule la bobine de fil doit être utilisée sur l'outil avec ce carter de protection. N'utilisez pas de lames.

N'exposez pas l'outil à la pluie ou à une humidité importante et ne le laissez pas dehors sous la pluie.

Veillez à ce que la distance entre la poignée principale et la poignée auxiliaire soit supérieure à 250 mm (9,8").

⚠ ***AVERTISSEMENT :*** *risque de choc électrique ou de coupure. Retirez la batterie avant la maintenance.*

⚠ ***AVERTISSEMENT :*** *risque en cas d'éjection de pièces. Faites attention aux objets qui peuvent être éjectés, maintenez les personnes à proximité à l'écart.*

Puissance sonore garantie selon la Directive 2000/14/CE.

## Emplacement du code date (Fig. B)

Le code de la date de fabrication **19** est composé de l'année en 4 chiffres, suivie de la semaine en 2 chiffres, suivie de 2 chiffres représentant le code de l'usine.

## Présentation (Fig. A)

⚠ ***AVERTISSEMENT :*** *ne modifiez jamais l'outil électrique ni aucune de ses pièces. Il existe sinon un risque de blessures ou de dommages.*

1. Gâchette à vitesse variable
2. Levier de verrouillage
3. Poignée principale
4. Bouton de contrôle de la vitesse/bouton de sortie de veille
5. Voyant d'état de la charge de la batterie
6. Voyant de surcharge
7. Voyant des réglages de la vitesse
8. Poignée auxiliaire
9. Perche
10. Support pour la bandoulière
11. Carter d'engrenages
12. Carter de protection pour le coupe-bordure
13. Porte-bobine
14. Goupille de blocage
15. Bandoulière

16 Rails de batterie
17 Bloc-batterie†
18 Bouton de libération de la batterie

†Fourni dans certains packs.

**REMARQUE :** Vérifiez que l'outil et ses pièces ou accessoires n'ont pas été endommagés pendant le transport.

### Utilisation prévue

L'outil DCMST901 a été conçu pour l'entretien professionnel des pelouses et des jardins. Il intègre un système d'avance du fil qui nécessite que l'utilisateur frappe doucement la bobine sur le sol pour faire avancer le fil. Il est recommandé de l'utiliser avec des accessoires DEWALT. Ce produit n'est pas une déligneuse et il n'est pas prévu pour le délignage.

**N'UTILISEZ PAS** cet outil à d'autres fins que celles pour lesquelles il a été conçu.

**N'UTILISEZ PAS** l'équipement dans un environnement humide ou en présence de liquides ou de gaz inflammables.

**NE LAISSEZ PAS** les enfants entrer en contact avec l'outil. Les utilisateurs inexpérimentés doivent être surveillés quand ils utilisent cet outil.

## MONTAGE ET RÉGLAGES

⚠ ***AVERTISSEMENT : afin de réduire tout risque de blessure grave, éteignez l'outil et retirez le bloc-batterie avant d'effectuer toute opération de réglage ou de retirer/installer un équipement ou un accessoire.*** *Un démarrage accidentel peut occasionner des blessures.*

⚠ ***AVERTISSEMENT :*** *n'utilisez que des batteries et des chargeurs DEWALT.*

⚠ ***AVERTISSEMENT : évitez de ranger ou d'utiliser l'outil et le bloc-batterie dans des environnements où la température peut être inférieure à 4 °C (39,2 °F) ou supérieure à 40 °C (104 °F). Cela inclut les zones comme les hangars extérieurs ou les bâtiments métalliques pendant les conditions météorologiques extrêmes.***

### Insérer et retirer le bloc-batterie de l'outil (Fig. B)

**REMARQUE :** assurez-vous que votre bloc-batterie 17 est complètement rechargé.

### Pour installer le bloc-batterie dans la poignée de l'outil

1. Alignez le bloc-batterie avec les rails 16 à l'intérieur de la poignée de l'outil (Fig. B).
2. Glissez le bloc-batterie dans la poignée jusqu'à ce qu'il repose fermement dans l'outil et veillez à bien entendre le clic de verrouillage.

### Pour retirer le bloc-batterie de l'outil

1. Enfoncez le bouton de libération de la batterie 18 et tirez fermement le bloc-batterie hors de la poignée de l'outil.
2. Insérez le bloc-batterie dans le chargeur.

### Indicateur du niveau de charge (Fig. A, C)

L'outil DCMST901 est équipé d'un voyant de niveau de charge. Il affiche le niveau de charge actuel de la batterie pendant l'utilisation. Il n'indique pas la fonctionnalité de la machine et peut être sujet à des variations en fonction des composants du produit, de la température et de l'intervention réalisée par l'utilisateur final.

- Les voyants de l'indicateur de niveau de charge 5 s'allument pour indiquer le pourcentage de charge restant dans la batterie.
- Quand les quatre voyants de l'indicateur de niveau de charge 5 sont allumés, cela indique que la batterie est complètement rechargée.
- Lorsqu'un seul voyant de l'indicateur de niveau de charge 5 est allumé, cela indique que le niveau de charge restant est bas et quand il clignote, la batterie est déchargée. Retirez la batterie et rechargez-la.

### Voyant d'état du niveau de charge

| | NIVEAU DE CHARGE | COULEUR DU VOYANT DU NIVEAU DE CHARGE |
|---|---|---|
| | 100% - 75% | Blanc |
| | 50% - 75% | Blanc |
| | 20% - 50% | Blanc |
| | ≤20% | Blanc |
| | Extinction Batterie faible | Blanc et clignotant. |
| | Batterie trop chaude | Les quatre, rouges et clignotants. |

### Avertissement Batterie en surcharge (Fig. A, C)

Les quatre voyants de l'indicateur du niveau de charge 5 s'allument en rouge puis ils clignotent quand la batterie a atteint une température trop élevée. Pour que l'avertissement Batterie en surcharge disparaisse, laissez la batterie refroidir puis redémarrez la débroussailleuse et recommencez la coupe, mais en forçant moins cette fois-ci. Laissez la débroussailleuse couper à sa propre cadence.

### Voyant Surcharge (Fig. A, C)

La DCMST901 intègre un voyant Surcharge 6. Le voyant Surcharge 6 s'allume en ambre puis il clignote quand le moteur ou le module est en surcharge pendant l'utilisation. Pour que le voyant Surcharge s'éteigne 6, redémarrez la débroussailleuse et recommencez la coupe, mais en forçant moins cette fois-ci. Laissez la débroussailleuse couper à sa propre cadence.

Le voyant Surcharge 6 s'allume en rouge puis il clignote quand le module a atteint une température trop élevée. Pour que le voyant Surcharge s'éteigne 6, laissez la débroussailleuse refroidir puis redémarrez-la et recommencez la coupe, mais en forçant moins cette fois-ci. Laissez la débroussailleuse couper à sa propre cadence.

### Fixer la poignée auxiliaire (Fig. A, D)

⚠ ***AVERTISSEMENT :*** *la poignée auxiliaire 8 doit être installée à une distance minimum de 250 mm (9,8") par rapport à la poignée principale.*

Suivez le schéma ci-dessous pour calculer où installer la poignée auxiliaire 8:

a. Hauteur de la poignée principale.
b. Cercle de coupe.
c. Surface plate et de niveau.
d. Distance entre la poignée auxiliaire et la poignée principale.
e. Distance entre la poignée auxiliaire et le cercle de coupe.

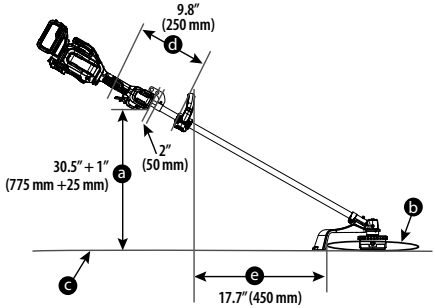


1. Positionnez la poignée auxiliaire **8** sur le dessus de la base de la poignée **20** avec la perche **9** au milieu des deux. Tenez la poignée auxiliaire en place et glissez les boulons de la poignée **21** et les rondelles **22** par le haut dans la poignée et vissez-les dans les écrous **23** à la base de la poignée.
2. Serrez les boulons de la poignée à l'aide d'une clé à six pans de 3 mm (non fournie). Assurez-vous que la poignée est bien fixée.
3. Répétez l'opération pour l'autre côté de la poignée auxiliaire.

## Assembler le carter de protection (Fig. E)

⚠ ***AVERTISSEMENT :*** *NE FAITES JAMAIS FONCTIONNER L'APPAREIL SANS QUE LE CARTER DE PROTECTION SOIT PARFAITEMENT FIXÉ EN PLACE. Le carter de protection doit être correctement fixé sur l'appareil afin de protéger l'utilisateur.*

1. Mettez le carter de protection du coupe-bordure **12** en place, comme illustré par la Fig. E.
2. Utilisez une clé à six pans de 4 mm (non fournie) pour le fixer sur le carter d'engrenages **11** avec les quatre vis prévues **24**, les rondelles **25** et la plaque **26** en serrant le tout correctement.

## Installer l'ensemble Bobine (Fig. A, F)

1. Retirez la batterie.
2. Assurez-vous que le carter de protection du coupe-bordure **12** est bien installé avant de continuer.
3. Installez la plaque de l'arbre **40** sur l'arbre **41**, de sorte que l'encoche pointe vers le carter d'engrenages.
4. Alignez le trou de la plaque de l'arbre **38** avec l'encoche **39**, réinsérez la goupille de blocage **14** ou le tournevis dans le trou **38** et vissez le porte-bobine neuf dans le sens inverse des aiguilles d'une montre. Fixez solidement le porte-bobine neuf sur l'arbre **41**.
5. Vissez le porte-bobine **13** sur l'arbre dans le sens inverse des aiguilles d'une montre **41**. Fixez solidement le porte-bobine **13**.

## Fixer et régler la bandoulière (Fig. G, J)

⚠ ***AVERTISSEMENT :*** *la bandoulière ne doit être passée que par-dessus une seule épaule et elle ne doit pas être portée en travers du corps. Consultez la Fig. J.*

Il est recommandé d'utiliser une bandoulière **15** avec n'importe quel outil dont le poids total dépasse 6 kg (13 lbs). (Le poids total inclut l'outil, l'accessoire et la batterie). Fixez la bandoulière sur l'outil comme illustré par la Fig. G et réglez-la pour équilibrer la machine et bien supporter son poids.

1. Clipsez l'attache de la bandoulière **27** sur le support de fixation pour la bandoulière **10** situé sur la perche **9**, juste devant la gâchette Marche/Arrêt, comme illustré par la Fig. G.
2. Réglez la bandoulière **15** pour qu'elle soit bien ajustée sur votre épaule et qu'elle vous apporte l'équilibre et le soutien voulus.

# UTILISATION

⚠ ***AVERTISSEMENT : afin de réduire tout risque de blessure grave, éteignez la machine et retirez le bloc-batterie avant d'effectuer toute opération de réglage ou avant de retirer ou d'installer un équipement ou un accessoire.*** *Tout démarrage accidentel peut occasionner des blessures.*

## Position correcte des mains (Fig. H)

⚠ ***AVERTISSEMENT :*** *afin de réduire tout risque de graves blessures, veillez à* ***TOUJOURS*** *respecter la position des mains recommandée et illustrée.*

⚠ ***AVERTISSEMENT :*** *afin de réduire tout risque de blessures graves, maintenez* ***TOUJOURS*** *l'outil fermement afin de pouvoir anticiper toute réaction soudaine.*

⚠ ***AVERTISSEMENT :*** *tenez l'outil par ses surfaces de préhension prévues : La poignée du bloc-moteur et la poignée auxiliaire.*

⚠ ***AVERTISSEMENT :*** *n'utilisez pas la perche comme surface de préhension.*

La position correcte des mains nécessite d'avoir une main sur la poignée principale **3** et l'autre main sur la poignée auxiliaire **8**.

## Mettre l'appareil en marche (Fig. C, I)

⚠ ***AVERTISSEMENT :*** *tenez l'outil fermement en le mettant en marche.*

⚠ ***ATTENTION :*** *portez toujours des lunettes de protection et une protection auditive. Portez un masque filtrant si l'opération risque d'être poussiéreuse. Portez toujours des gants, un pantalon long et des chaussures substantiellement fermées. Éloignez les cheveux longs et les vêtements amples des ouvertures et des pièces mobiles.*

1. Le bouton de réglage de la vitesse/bouton de réveil **4** doit être enfoncé avant l'utilisation pour réveiller l'appareil.

**REMARQUE :** l'appareil passe en mode veille après soixante secondes d'inactivité. L'appareil peut également être mis en mode veille en appuyant sur le bouton de contrôle de vitesse/bouton de réveil **4** et en le maintenant enfoncé pendant deux secondes.

2. Pour mettre l'appareil en marche, poussez le levier de verrouillage **2** vers l'avant et appuyez sur l'interrupteur à gâchette variateur de vitesse **1** comme illustré par la Fig. I.
3. Pour éteindre l'appareil, relâchez l'interrupteur à gâchette, variateur de vitesse et le levier de verrouillage.

⚠ ***AVERTISSEMENT :*** *ne tentez jamais de bloquer l'interrupteur à gâchette en position Marche.*

## Régler la vitesse du moteur (Fig. C)

Le DCMST901 est équipé d'un indicateur de vitesse **7**. L'indicateur de vitesse **7** indique la vitesse choisie. Trois voyants de réglage de vitesse sont présents, Mode ECO **28**, mode Standard **29** et mode Turbo **30**. L'indicateur de vitesse **7** vous aide à optimiser les performances de l'appareil et son autonomie en fonction de vos différentes tâches.

1. Le bouton de réglage de la vitesse/bouton de réveil 4 doit être enfoncé avant l'utilisation pour réveiller l'appareil.
**REMARQUE :** l'outil fonctionne par défaut en mode ECO 28.

2. Appuyez sur le bouton de contrôle de vitesse/bouton de réveil 4, situé sur la poignée de l'appareil, jusqu'à ce que le voyant de vitesse voulu soit allumé.
**REMARQUE :** travaillez en mode ECO 28 ou en mode standard 29 pour les projets plus importants qui nécessitent plus de temps pour être menés à bien.

3. Choisissez le mode Turbo 30 si nécessaire pour couper des herbes plus denses et pour les interventions qui nécessitent un régime moteur plus important.
**REMARQUE :** l'autonomie sera alors réduite.

## Couleurs Voyant Réglage de vitesse

| | VITESSE | COULEUR VOYANT RÉGLAGE DE VITESSE |
|---|---|---|
| — 28 | Mode ECO | Blanc |
| — 29 | Mode Standard | Blanc |
| — 30 | Mode Turbo | Blanc |

## Tailler (Fig. H, J–L)

Coupe-bordure en marche, inclinez-le et balayez-le d'un côté à l'autre, comme illustré à la Fig. H.

Gardez une distance minimum de 610 mm (24") entre le carter de protection 12 et vos pieds, comme illustré par la Fig. L.

⚠ ***AVERTISSEMENT :*** *maintenez le fil en rotation plutôt parallèle avec le sol (ne l'inclinez pas de plus de 30 °). Ce coupe-bordure n'est pas une déligneuse. N'INCLINEZ PAS le coupe-bordure au point que le fil tourne à angle droit par rapport au sol. La projection de débris peut provoquer de graves blessures, comme illustré par la Fig. K.*

## Faire avancer le fil de coupe avec un coup au sol (Fig. N, O)

Votre coupe-bordure est livré avec un fil nylon de 2,4 mm (0,095") mais il peut aussi accueillir du fil nylon de 2,0 mm (0,080") de diamètre. Le fil de coupe 31 s'use plus rapidement et il doit être avancé plus souvent si la coupe a lieu le long de trottoirs ou d'autres surfaces abrasives ou si les mauvaises herbes sont plus denses.

Au fur et à mesure de l'utilisation du coupe-bordure, le fil est raccourci par l'usure. Tapez doucement le coupe-bordure sur le sol quand il fonctionne à la vitesse normale pour faire sortir le fil de coupe 31.

⚠ ***AVERTISSEMENT :*** *éloignez vos mains de la lame qui coupe le fil* 32.

**REMARQUE :** chaque fois que plus de fil est sorti 31, son extrémité est coupée par la lame prévue pour couper le fil 32 qui se trouve sur le carter de protection 12. Il se peut que vous entendiez comme un cliquetis quand cela se produit. Veillez à respecter toutes les consignes et à porter des lunettes de protection, des chaussures fermées et des pantalons longs pour votre sécurité. Lorsque la bobine de fil est vide, il est possible que les derniers centimètres de fil sortent du porte-bobine en une seule fois.

**REMARQUE :** Faire sortir le fil de coupe 31 au-delà de la lame prévue pour le couper 32 impacte négativement les performances, l'autonomie et la durée de vie du coupe-bordure car cela peut endommager le moteur. Procédez ainsi peut annuler la garantie.

## Conseils utiles pour la taille

- Utilisez l'extrémité du fil pour effectuer la taille ; n'enfoncez pas la tête de coupe dans l'herbe.
- Les grillages et les poteaux de clôture augmentent l'usure du fil et ils peuvent même le casser. Les murs en pierres et en briques, les margelles et le bois usent le fil prématurément.
- Ne laissez pas le cache-bobine traîner sur le sol ou d'autres surfaces.
- Si vous taillez de l'herbe haute, taillez de haut en bas et ne taillez pas à moins de 300 mm (12").
- Gardez le coupe-bordure incliné vers la zone à couper ; c'est le meilleur moyen.
- Le coupe-bordure tourne dans le sens inverse des aiguilles d'une montre, vue de derrière et du dessus. Tailler de droite à gauche projette les débris vers le carter de protection et les coince. Il est recommandé de tailler de droite à gauche près des parterres de fleurs car cela aide à ne pas projeter les déchets dans ces zones. Tailler de gauche à droite projette les débris loin du carter de protection. Utilisez cette méthode si l'emplacement des débris a peu d'importance.
- Évitez les arbres et les buissons. Le fil peut facilement endommager l'écorce des arbres, les moulures en bois, les parements et les poteaux de clôture.

## MAINTENANCE

Votre outil électrique a été conçu pour fonctionner longtemps avec un minimum de maintenance. Son fonctionnement continu et satisfaisant dépend de son bon entretien et de son nettoyage régulier.

⚠ ***AVERTISSEMENT :*** *afin de minimiser le risque de blessure grave, veillez à toujours éteindre l'outil et à attendre que le moteur soit bien arrêté. Retirez le bloc-batterie avant toute opération de réglage ou avant d'installer ou de retirer un accessoire, et notamment avant de régler le carter de protection de l'organe de coupe ou la poignée. Tout démarrage accidentel pour occasionner des blessures. Toute opération de maintenance incorrecte, utilisation de pièces détachées non conformes, ou retrait/modification de systèmes de sécurité peut entraîner de graves blessures et provoquer des problèmes pendant l'utilisation. Conservez l'outil dans un bon état de fonctionnement en procédant à sa maintenance régulière.*

Consultez la dernière page de cette notice pour obtenir les coordonnées des centres d'assistance ou visitez le site www.2helpU.com.

⚠ ***AVERTISSEMENT :*** *éteignez toujours l'outil avant de retirer la batterie avant de le ranger. Nettoyez les aérations et vérifiez l'absence de dommages et de pièces desserrées. Ne pas nettoyer et ne pas entretenir l'outil correctement peut occasionner des dysfonctionnements ou un risque d'incendie quand l'outil est rangé.*

## Appliquer de la graisse (Fig. M)

Le DCMST901 doit être graissé toutes les 100 heures d'utilisation.

1. Insérez une petite quantité de graisse (3 à 5 grammes) DEWALT 30301914 **34** dans le graisseur Zerk du moteur **33**, comme illustré par la Fig. M.

## Nettoyage

⚠ ***AVERTISSEMENT :*** *risque de chocs électriques et de chocs mécaniques. Retirez la batterie avant le nettoyage.*

⚠ ***AVERTISSEMENT :*** *afin de garantir le fonctionnement sûr et efficace, veillez à garder l'appareil électrique et ses aérations exempts de tout débris.*

⚠ ***AVERTISSEMENT :*** *n'utilisez jamais de solvants ou d'autres produits chimiques décapants pour nettoyer les pièces non métalliques de l'outil. Ces produits chimiques pourraient attaquer la matière de ces pièces. Utilisez un chiffon humidifié avec de l'eau et un savon doux. Ne laissez jamais aucun liquide pénétrer à l'intérieur de l'outil et n'immergez jamais aucune de ses pièces dans aucun liquide.*

Vous pouvez nettoyer les aérations à l'aide d'une brosse souple non-métallique sèche et/ou un aspirateur adapté. N'utilisez ni eau, ni solution de nettoyage. Veillez à vous protéger les yeux et à porter un masque à poussière homologué.

## Accessoires en option

⚠ ***AVERTISSEMENT :*** *les accessoires, autres que ceux proposés par DEWALT n'ayant pas été testés avec ce produit, leur utilisation avec cet outil pourrait être dangereuse. Afin de réduire les risques de blessures, n'utilisez que les accessoires DEWALT recommandés avec ce produit.*

Contactez votre revendeur pour obtenir plus de précisions sur les accessoires compatibles.

⚠ ***AVERTISSEMENT : afin de réduire tout risque de blessures graves, éteignez l'appareil et retirez la batterie avant toute opération de réglage ou avant de retirer ou d'installer tout équipement ou accessoire.***

⚠ ***AVERTISSEMENT :*** *l'utilisation d'un quelconque accessoire non recommandé par DEWALT avec cet appareil peut être dangereuse.*

⚠ ***AVERTISSEMENT :*** *n'utilisez aucune lame, aucun accessoire ou équipement autres que ceux recommandés par DEWALT avec ce coupe-bordure. Des blessures et/ou l'endommagement du produit pourraient sinon être occasionnés.*

⚠ ***ATTENTION :*** *n'utilisez que des bobines et du fil de rechange DEWALT. Le fil doit avoir un profil torsadé avec des bords lisses et arrondis. L'utilisation de fil d'un autre fabricant peut réduire les performances de l'appareil et l'endommager ou occasionner des blessures.*

## Faire le plein de fil de coupe (Fig. N, O)

⚠ ***ATTENTION :*** *utilisez uniquement des bobines et lignes de rechange DEWALT. L'utilisation de fil d'un autre fabricant peut réduire les performances de l'appareil et l'endommager ou occasionner des blessures.*

*Votre débroussailleuse est livrée avec un fil de nylon de 2,4 mm (0,095"), mais vous pouvez également utiliser un fil de nylon de 2,0 mm (0,080") de diamètre, en forme de spirale avec des bords lisses et arrondis. N'utilisez pas d'autres tailles de fil. Cela pourrait nuire aux performances, provoquer l'endommagement de l'appareil ou des blessures.*

⚠ ***ATTENTION :*** *afin d'éviter d'endommager l'appareil, si le fil de coupe dépasse de la lame de coupe, coupez-le de façon à ce qu'il atteigne tout juste la lame.*

Veillez à n'utilisez que des DEWALT fil de rechange. N'utilisez pas de câble.

1. Retirez la batterie.
2. Coupez une longueur maximum de 9 m (30 ft) de fil de coupe de 2,4 mm (0,095") ou 12 m (40 ft) de fil de coupe de 2,0 mm (0,080") **31**.
3. Alignez les œillets du porte-bobine **35** avec la flèche **36** sur le grip du cache-bobine **37** comme illustré par la Fig. N.
4. Enfilez l'une des extrémités du fil de coupe dans l'un des œillets.
5. Guidez le fil à travers le second œillet et continuez à tirer sur le fil jusqu'à avoir la même longueur de part et d'autre du porte-bobine.
6. Empêchez le cache-bobine de bouger à l'aide d'une main. Avec l'autre main, enroulez le fil sur la bobine en faisant tourner le grip du cache-bobine dans le sens inverse des aiguilles d'une montre.
7. Continuez à enrouler le fil jusqu'à ce qu'il ne reste que 130 mm (5") de fil de chaque côté du porte-bobine, comme illustré par la Fig. O.

## Remplacer l'ensemble Bobine (Fig. P)

1. Retirez la batterie.
2. Tournez le porte-bobine **13** jusqu'à ce que le trou **38** dans la plaque de l'axe soit aligné avec l'encoche **39** dans le boîtier d'engrenage. Insérez la goupille de verrouillage **14** ou un tournevis par l'encoche et dans le trou afin d'empêcher l'axe de tourner.
3. Dévissez et retirez le porte-bobine en tournant le grip du cache-bobine **37** dans le sens des aiguilles d'une montre.
**REMARQUE :** ne tentez pas de retirer le porte-bobine **13** en le faisant tourner.
4. Retirez la plaque de l'axe **40** avant d'installer une bobine neuve. Nettoyez les saletés et l'herbe du boîtier d'engrenage et de la plaque de l'axe.
5. Installez la plaque de l'axe **40** sur l'arbre **41**, de sorte que l'encoche soit orientée vers le boîtier d'engrenage **11**.
6. Alignez le trou de la plaque de l'axe **38** et l'encoche **39**, réinsérez la goupille de verrouillage **14** ou le tournevis dans le trou **38** et vissez le porte-bobine neuf dans le sens inverse des aiguilles d'une montre. Serrez fermement le porte-bobine neuf sur l'arbre **41**.

## Remplacer le carter de protection, par le carter de protection rallongé (Fig. Q)

Un carter rallongé et plus couvrant est proposé en option (vendu séparément). Utilisez le carter de rechange DEWALT avec le numéro d'article NA693585.

⚠ ***AVERTISSEMENT :*** *ne faites jamais fonctionner l'appareil sans que le carter de protection soit parfaitement en place.*

1. Retirez le porte-bobine comme décrit dans la section ***Remplacer l'ensemble Bobine***.
2. Utilisez une clé Allen de 3 mm (non fournie) pour retirer les quatre vis du carter **24** comme illustré par la Fig. Q.
3. Soulevez le carter pour le retirer.

4. Fixez le carter de protection rallongé **42** sur le carter d'engrenages **11** with the four guard screws **24**, washers **25** and plate **26** and then tighten the screws to secure in position as shown in Fig. Q.

5. Réinstallez le porte-bobine comme décrit dans la section ***Remplacer l'ensemble Bobine***.

## Protection de l'environnement

Les produits et les piles/batteries sont recyclables mais s'ils sont marqués du symbole d'une poubelle barrée d'une croix, ils ne doivent pas être jetés avec les déchets ménagers.

Videz complètement les batteries et retirez-les et retirez, si possible, toute source d'éclairage du produit. Il est de la responsabilité de l'utilisateur de supprimer ses données personnelles du produit. Apportez ensuite le produit à jeter dans un centre de récupération des déchets ou chez un revendeur qui, le plus souvent, l'accepte gratuitement. Les emballages doivent être jetés en fonction du code matière qui Fig.e dessus. Les notices et les consignes de sécurité ne doivent être jetées que lorsque le produit qu'elles concernent n'est plus en service.

Veillez à vérifier auprès de votre collectivité/municipalité locale, les directives en matière de gestion des déchets. Pour plus d'informations, visitez le site **www.2helpU.com** et scannez le code QR ci-dessous.

# TOSAERBA A FILO DA 54 V DCMST901

## Documenti disponibili online

**www.2helpU.com/DoC/** o **www.2helpU.com/DoC/index/xxx***

*Per un accesso diretto, sostituire "xxx" con il numero del modello del prodotto riportato sull'etichetta di classificazione del prodotto o sulla confezione.

- Manuale di istruzioni
- Dichiarazione di conformità (DoC)
- Dati sulle emissioni del prodotto (PED): informazioni su rumore, vibrazioni e polvere (non applicabili a tutti i prodotti)

***AVVERTENZA: leggere tutte le avvertenze di sicurezza, le istruzioni, le illustrazioni e le specifiche contenute in questo manuale, comprese le sezioni relative al pacco batteria e al caricabatterie riportate nel manuale originale dell'elettroutensile o nel manuale Batterie e caricabatterie separato.*** *È possibile ottenere i manuali contattando il Servizio clienti (per i recapiti, consultare l'ultima di copertina di questo manuale).*

## Dati tecnici

| | | DCMST901 |
|---|---|---|
| Tensione | $V_{DC}$ | 54 |
| Tipo | | 1 |
| Tipo di batteria | | Li-Ion |
| Velocità massima | giri/min | 5200 |
| Dimensioni della falciata | cm | 42 |
| Peso (senza pacco batteria) | kg | 4,6 |

## Definizioni: linee guida per la sicurezza

Le definizioni seguenti descrivono il livello di criticità di ciascuna indicazione. Leggere il manuale e prestare attenzione ai seguenti simboli.

***PERICOLO:*** *indica una situazione di pericolo imminente che, se non viene evitata,* ***provoca il decesso o lesioni personali gravi****.*

***AVVERTENZA:*** *indica una situazione potenzialmente pericolosa che, se non viene evitata,* ***può*** *provocare* ***il decesso o lesioni personali gravi****.*

***ATTENZIONE:*** *indica una situazione potenzialmente pericolosa che, se non viene evitata,* ***può*** *provocare* ***lesioni personali di entità lieve o moderata****.*

***AVVISO:*** *indica una situazione* ***non in grado di causare lesioni personali*** *ma che, se non evitata,* ***potrebbe*** *provocare* ***danni materiali****.*

*Segnala il pericolo di scosse elettriche.*

*Segnala rischio di incendi.*

## AVVERTENZE GENERALI DI SICUREZZA PER APPARATI ELETTRICI

***AVVERTENZA: leggere attentamente tutte le avvertenze, istruzioni, illustrazioni e specifiche fornite con l'apparato.*** *La mancata osservanza delle istruzioni seguenti può dar luogo a scossa elettrica, incendio e/o lesioni gravi.*

### CONSERVARE LE AVVERTENZE E LE ISTRUZIONI PER RIFERIMENTI FUTURI

*Il termine "apparato elettrico" utilizzato nelle avvertenze fa riferimento sia agli apparati alimentati a corrente (con cavo elettrico), sia a quelli a batteria (senza cavo).*

### 1) Sicurezza Dell'area di Lavoro

*a)* ***Mantenere l'area di lavoro pulita e ben illuminata.*** *Gli ambienti disordinati o scarsamente illuminati favoriscono gli incidenti.*

*b)* ***Non azionare gli apparati in ambienti con atmosfera esplosiva, come quelli in presenza di liquidi, gas o polveri infiammabili.*** *Gli apparati elettrici creano scintille che possono incendiare le polveri o i fumi.*

*c)* ***Durante l'uso di un apparato elettrico, tenere lontani i bambini e chiunque si trovi nelle vicinanze.*** *Le distrazioni possono provocare la perdita di controllo.*

### 2) Sicurezza Elettrica

*a)* ***Le spine dell'apparato elettrico devono essere adatte alla presa di alimentazione. Non modificare la spina in alcun modo. Non collegare un adattatore alla spina di un apparato elettrico dotato di scarico a terra.*** *Per ridurre il rischio di scossa elettrica evitare di modificare le spine e utilizzare sempre le prese appropriate.*

*b)* ***Evitare il contatto con superfici collegate con la terra, quali tubature, termosifoni, fornelli e frigoriferi.*** *Se il proprio corpo è collegato con la terra, il rischio di scossa elettrica aumenta.*

*c)* ***Non esporre gli apparati elettrici alla pioggia o all'umidità.*** *Se l'acqua entra nell'apparato elettrico aumenta il rischio di scossa elettrica.*

*d)* ***Non utilizzare il cavo elettrico in modo improprio. Non utilizzare mai il cavo per spostare, tirare o scollegare l'apparato elettrico. Tenere il cavo elettrico lontano da fonti di calore, olio, bordi taglienti o parti in movimento.*** *Se il cavo è danneggiato o impigliato, il rischio di scossa elettrica aumenta.*

*e)* ***Quando l'apparato elettrico viene impiegato all'aperto, utilizzare unicamente cavi di prolunga previsti per esterni.*** *L'uso di un cavo elettrico adatto ad ambienti esterni riduce il rischio di scossa elettrica.*

*f)* ***Se è non è possibile evitare l'uso di un apparato elettrico in ambienti umidi, usare una fonte di corrente protetta da un interruttore differenziale (salvavita).*** *L'uso di un interruttore differenziale riduce il rischio di scossa elettrica.*

### 3) Sicurezza Personale

*a)* ***Quando si utilizza un apparato elettrico evitare di distrarsi. Prestare attenzione a quello che si sta facendo e utilizzare il buon senso. Non utilizzare l'apparato elettrico quando si è stanchi o sotto l'effetto di droghe, alcool o medicinali.*** *Un solo attimo di distrazione durante l'uso di tali apparati potrebbe provocare gravi lesioni personali.*

b) **Indossare abbigliamento di protezione adeguato. Utilizzare sempre protezioni oculari.** *L'uso di abbigliamento di protezione quali mascherine antipolvere, scarpe antinfortunistiche antiscivolo, caschi di sicurezza o protezioni uditive, in condizioni opportune consente di ridurre le lesioni personali.*

c) **Evitare avvii involontari. Assicurarsi che l'interruttore sia in posizione di spento prima inserire l'alimentazione elettrica e/o il blocco batteria e prima di afferrare o trasportare l'apparato.** *Il trasporto di apparati elettrici tenendo il dito sull'interruttore o quando sono collegati alla rete elettrica con l'interruttore nella posizione di acceso provoca incidenti.*

d) **Prima di accendere l'apparato elettrico, rimuovere eventuali chiavi o utensili di regolazione.** *Un utensile di regolazione o una chiave fissati su una parte rotante dell'apparato elettrico possono provocare lesioni personali.*

e) **Non sporgersi. Mantenere sempre una buona stabilità al suolo ed equilibrio.** *Ciò consente un migliore controllo dell'apparato nelle situazioni impreviste.*

f) **Indossare vestiario adeguato. Non indossare abiti lenti o gioielli. Tenere capelli e indumenti lontano dalle parti mobili.** *Abiti lenti, gioielli o capelli lunghi possono impigliarsi nelle parti in movimento.*

g) **Se i dispositivi sono forniti di collegamento con l'attrezzatura di aspirazione e raccolta delle polveri, assicurarsi che siano collegati e utilizzati correttamente.** *La raccolta delle polveri può ridurre i pericoli legati a queste ultime.*

h) **Non lasciare che la familiarità acquisita dall'uso frequente degli utensili induca a cedere alla tentazione di ignorare i principi di utilizzo sicuro degli stessi.** *Un'azione imprudente potrebbe provocare lesioni gravi in una frazione di secondo.*

## 4) Uso e Manutenzione Dell'apparato Elettrico

a) **Non forzare l'apparato. Utilizzare un apparato adatto al lavoro da eseguire.** *L'apparato lavora meglio e con maggior sicurezza se utilizzato secondo quanto è stato previsto.*

b) **Non utilizzare l'apparato se l'interruttore non permette l'accensione o lo spegnimento.** *Qualsiasi apparato elettrico che non possa essere controllato tramite l'interruttore è pericoloso e deve essere riparato.*

c) **Scollegare la spina dalla presa di corrente e/o la batteria dall'elettroutensile, se staccabile, prima di effettuare qualsiasi tipo di regolazione, cambiare gli accessori o riporlo.** *Queste misure di sicurezza preventive riducono il rischio di azionare l'apparato accidentalmente.*

d) **Riporre gli apparati non utilizzati fuori dalla portata dei bambini ed evitarne l'uso da parte di persone che hanno poca familiarità con l'apparato elettrico e con le presenti istruzioni.** *Gli apparati elettrici sono pericolosi in mano a persone inesperte.*

e) **Eseguire una manutenzione adeguata degli apparati elettrici. Verificare il cattivo allineamento e inceppamento di parti mobili, la rottura di componenti e ogni altra condizione che possa influire sul funzionamento degli apparati. Se danneggiato, far riparare l'apparato elettrico prima dell'uso.** *Molti incidenti sono provocati da apparati elettrici su cui non è stata effettuata la corretta manutenzione.*

f) **Tenere gli utensili da taglio affilati e puliti.** *La manutenzione corretta degli utensili da taglio con bordi affilati riduce le probabilità di inceppamento e ne facilita il controllo.*

g) **Utilizzare l'apparato elettrico, gli accessori, le punte ecc., rispettando le presenti istruzioni e tenendo in considerazione le condizioni di funzionamento e il lavoro da eseguire.** *L'utilizzo dell'apparato elettrico per impieghi diversi da quelli previsti può provocare situazioni di pericolo.*

h) **Mantenere le impugnature e le superfici di presa asciutte, pulite e senza tracce di olio o grasso.** *Impugnature e superfici di presa scivolose non consentono di maneggiare e controllare in modo sicuro l'utensile nel caso di imprevisti.*

## 5) Uso e Manutenzione Della Batteria

a) **Ricaricare l'apparato esclusivamente con il caricabatteria specificato dal produttore.** *Un caricabatteria adatto a un determinato tipo di batteria può provocare il rischio di incendio se utilizzato con un pacco batteria differente.*

b) **Gli apparati elettrici vanno usati esclusivamente con i pacchi batteria specificatamente indicati.** *L'utilizzo di ogni altro pacco batteria crea rischio di lesioni e d'incendio.*

c) **Se il pacco batteria non è utilizzato tenerlo lontano da oggetti di metallo come fermagli, monete, chiavi, chiodi, viti o altri piccoli oggetti metallici che possono provocare un contatto dei terminali.** *Il corto circuito dei terminali della batteria può provocare ustioni o un incendio.*

d) **In condizioni di uso eccessivo è possibile che la batteria espella del liquido; evitarne il contatto. In caso di contatto, sciacquare abbondantemente con acqua. Se il liquido viene a contatto con gli occhi, consultare un medico.** *Il liquido emesso dalla batteria può causare irritazioni o ustioni.*

e) **Non utilizzare un pacco batteria o un utensile danneggiati o modificati.** *Le batterie danneggiate o modificate potrebbero manifestare un comportamento imprevedibile, con la possibilità di causare un'esplosione o un incendio.*

f) **Non esporre una batteria o un utensile al fuoco o a temperature elevate.** *L'esposizione al fuoco o a una temperatura superiore a 130 °C potrebbe provocare un'esplosione.*

g) **Seguire tutte le istruzioni per la carica e non caricare la batteria o l'utensile a una temperatura che non rientri nell'intervallo di valori specificato nelle istruzioni.** *Una ricarica effettuata in maniera scorretta o a una temperatura che non rientra nell'intervallo di valori specificato potrebbe danneggiare la batteria aumentando il rischio d'incendio.*

## 6) Assistenza

a) **L'apparato elettrico deve essere riparato da personale qualificato, che utilizzi ricambi originali identici alle parti da sostituire.** *In questo modo viene garantita la sicurezza dell'apparato elettrico.*

b) **Non riparare le batterie danneggiate.** *Gli interventi di riparazione sulle batterie devono essere eseguiti dal costruttore o da fornitori di assistenza autorizzati.*

## Avvertenze di sicurezza per i decespugliatori a filo

a) **Non utilizzare l'elettroutensile in caso di maltempo, soprattutto quando vi è il rischio di fulmini.** *Tale accorgimento riduce il rischio di essere colpiti da un fulmine.*

b) **Ispezionare con attenzione l'area in cui deve essere usato l'elettroutensile per individuare se sia presente fauna selvatica.** *Quando l'elettroutensile è in funzione si rischia il ferimento di eventuali animali selvatici presenti nell'area.*

c) **Ispezionare a fondo l'area in cui deve essere usato l'elettroutensile e rimuovere pietre, bastoncini, fili di ferro, ossa e qualsiasi altro oggetto estraneo presente.** *Eventuali oggetti proiettati dall'elettroutensile in funzione possono provocare lesioni alle persone.*

*d)* ***Prima dell'impiego dell'elettroutensile, controllare sempre a vista che il filo di taglio e il gruppo di taglio non siano danneggiati.*** *Eventuali parti danneggiate aumentano il rischio che si verifichino lesioni personali.*

*e)* ***Attenersi alle istruzioni per cambiare gli accessori.*** *I dadi o i bulloni di fissaggio della lama serrati in modo non corretto potrebbero danneggiare la lama o determinarne il distacco.*

*f)* ***Durante l'utilizzo dell'elettroutensile, indossare sempre calzature antinfortunistiche antiscivolo. Non azionare l'elettroutensile a piedi scalzi o indossando sandali aperti.*** *In tal modo si riduce la possibilità di ferirsi i piedi in seguito al contatto con il filo di taglio o la lama in movimento.*

*g)* ***Mantenere le persone presenti a debita distanza mentre si sta utilizzando l'elettroutensile.*** *I detriti proiettati possono causare gravi lesioni personali.*

*h)* ***Quando si lavora con l'elettroutensile, usare sempre entrambe le mani.*** *Afferrare l'elettroutensile con entrambe le mani per evitare di perderne il controllo.*

***i) Impugnare l'elettroutensile solo dalle superfici isolate, poiché il filo di taglio o la lama potrebbero accidentalmente toccare fili elettrici nascosti.*** *Un eventuale contatto del filo di taglio o della lama con un conduttore elettrico in tensione può mettere sotto tensione le parti metalliche esposte dell'elettroutensile e provocare la folgorazione dell'operatore.*

*j)* ***Mantenere sempre un appoggio adeguato e lavorare con l'elettroutensile solo rimanendo in piedi a terra.*** *Superfici sdrucciolevoli o poco stabili potrebbero causare la perdita di equilibro o di controllo dell'elettroutensile.*

*k)* ***Non usare l'elettroutensile su pendii eccessivamente scoscesi.*** *In tal modo si riduce il rischio di perdere il controllo della macchina, scivolare e cadere, con conseguenti lesioni personali.*

*l)* ***Quando si lavora su terreni in pendenza, assicurarsi sempre di avere un buon appoggio, lavorare sempre lungo la parete del pendio, mai in salita o in discesa, e prestare la massima cautela nei cambi di direzione.*** *In tal modo si riduce il rischio di perdere il controllo della macchina, scivolare e cadere, con conseguenti lesioni personali.*

*m)* ***Mantenere tutte le parti del corpo lontane dal coltellino taglia-filo, dal filo di taglio o dalla lama, quando l'elettroutensile è in funzione. Prima di avviare l'elettroutensile, assicurarsi che il coltellino taglia-filo, il filo di taglio o la lama non siano a contatto con alcun oggetto.*** *Un solo attimo di distrazione durante il lavoro con l'elettroutensile potrebbe determinare lesioni all'operatore o ad altre persone.*

*n)* ***Non utilizzare l'elettroutensile al di sopra dell'altezza della vita.*** *Tale accorgimento evita il contatto involontario con il coltellino taglia-filo o la lama e consente di tenere meglio sotto controllo l'elettroutensile in caso di situazioni impreviste.*

*o)* ***Quando si tagliano arbusti o giovani alberelli sotto tensione, prestare attenzione all'effetto di ritorno.*** *Quando la tensione nelle fibre del legno viene rilasciata, il cespuglio o l'alberello potrebbe colpire l'operatore e/o fargli perdere il controllo dell'elettroutensile.*

*p)* ***Prestare la massima attenzione quando si tagliano arbusti e giovani alberelli.*** *Il materiale sottile potrebbe fare inceppare la lama ed essere proiettato con violenza verso l'operatore o fargli perdere l'equilibrio.*

*q)* ***Mantenere il controllo dell'elettroutensile e non toccare il coltellino taglia-filo, il filo di taglio, la lama e altre parti mobili pericolose quando sono ancora in movimento.*** *In tal modo si riduce il rischio di subire lesioni dovute a parti in movimento.*

*r)* ***Trasportare l'elettroutensile spento, tenendolo lontana dal corpo.*** *Una corretta manipolazione dell'elettroutensile ridurrà la probabilità di un contatto accidentale con il coltellino taglia-filo, il filo di taglio o la lama in movimento.*

*s)* ***Utilizzare solo coltellini taglia-filo, fili di taglio, testine di taglio e lame di ricambio specificati dal produttore.*** *L'uso di ricambi non idonei può aumentare il rischio di rottura e di lesioni personali.*

*t)* ***Durante la rimozione di materiale inceppato o durante la manutenzione dell'elettroutensile, assicurarsi che l'interruttore sia disattivato e che il pacco batteria sia stato rimosso.*** *L'avvio accidentale dell'elettroutensile durante la rimozione di materiale rimasto inceppato o l'esecuzione di interventi di manutenzione potrebbe determinare lesioni personali gravi.*

## Avvertenze di sicurezza importanti

⚠ ***AVVERTENZA:*** *durante l'utilizzo di un elettroutensile per il giardinaggio è opportuno rispettare sempre le precauzioni di base sulla sicurezza al fine di ridurre i rischi d'incendio, scosse elettriche e lesioni a persone, quali quelle elencate di seguito.*

⚠ ***AVVERTENZA:*** *non rimuovere il parasassi. Il parasassi deve essere montato durante l'uso dell'elettroutensile. L'eventuale utilizzo di questo decespugliatore senza il parasassi invaliderà la garanzia del prodotto.*

⚠ ***ATTENZIONE:*** *per la sostituzione del filo di taglio, utilizzare esclusivamente filo di nylon di 2,4 mm (0,095") di diametro. In alternativa, è possibile scegliere un filo di nylon da 2,0 mm (0,080") a spirale, con bordi arrotondati e lisci. Fili di taglio di diametri o forma diversi potrebbero ridurre le prestazioni dell'elettroutensile e provocarne il danneggiamento. Non utilizzare filo metallico.*

## LEGGERE TUTTE LE ISTRUZIONI

- ***INDOSSARE SEMPRE UN DISPOSITIVO DI PROTEZIONE PER GLI OCCHI*** *– Indossare occhiali di sicurezza con montatura o a mascherina quando la batteria è installata. Questi articoli sono disponibili per l'acquisto.*
- ***PARASASSI*** *– Non usare questo elettroutensile senza il parasassi montato.*
- ***INDOSSARE INDUMENTI ADEGUATI*** *– Evitare di indossare abiti non aderenti al corpo o gioielli. Potrebbero impigliarsi nelle parti in movimento.* ***Quando si lavora all'aperto, si raccomanda di indossare guanti e calzature chiuse con suola robusta in gomma. Non usare l'elettroutensile a piedi scalzi o indossando sandali aperti. Indossare calzoni lunghi di tessuto pesante per proteggere le gambe.*** *Indossare un copricapo di protezione in cui raccogliere i capelli lunghi.*
- ***FILO DI TAGLIO DI NYLON*** *– Tenere sempre il viso, le mani e i piedi a debita distanza dal filo di taglio di nylon mentre gira.*
- ***IL FILO ROTANTE SVOLGE UN'AZIONE DI TAGLIO*** *– Prestare attenzione quando si taglia in prossimità di recinzioni e piante che si desidera conservare.*
- ***NON USARE*** *materiali non consigliati, come filo metallico, corda e simili.*
- ***TENERE LONTANE TUTTE LE PERSONE PRESENTI*** *– Mantenere a distanza di sicurezza dall'area di lavoro, in particolare i bambini.*
- ***TENERE LONTANI BAMBINI E ALTRE PERSONE PRESENTI E ANIMALI*** *dall'area di lavoro (come minimo a 30 metri (100 piedi) di distanza), quando si avvia o si utilizza l'elettroutensile.*
- ***PER RIDURRE IL RISCHIO*** *di lesioni a persone provocate dal rimbalzo (contraccolpo) dell'elettroutensile, allontanarsi da*

*eventuali oggetti solidi presenti nelle vicinanze, quali muri, gradini, grosse pietre, alberi, ecc. Prestare la massima attenzione quando si lavora in prossimità di oggetti solidi e, se necessario, eseguire il taglio a mano.*

- ***PREVENIRE L'AVVIO ACCIDENTALE –*** *Non trasportare il decespugliatore con la batteria installata e il dito sul grilletto.*
- ***USARE L'ELETTROUTENSILE CORRETTO –*** *Non usare mai l'elettroutensile per scopi diversi da quelli per cui è stato concepito.*
- ***NON SPORGERSI*** *– Mantenere sempre un appoggio e un equilibrio adeguati.*
- ***NON FORZARE L'ELETTROUTENSILE*** *– Utilizzandolo alla velocità per cui è stato progettato, permetterà di ottenere risultati migliori e con meno probabilità di rischio di lesioni personali.*
- ***DANNI ALL'ELETTROUTENSILE*** *– Se si dovesse colpire o rimanere impigliati in un oggetto estraneo, arrestare immediatamente l'elettroutensile, rimuovere la batteria, controllare se l'elettroutensile abbia subito danneggiamenti e farlo riparare prima di tentare di riutilizzarlo. Non utilizzare l'elettroutensile se il mozzo di alimentazione del filo da taglio o la bobina sono rotti.*
- ***SCOLLEGARE L'ALIMENTAZIONE DAL DECESPUGLIATORE*** *– Rimuovere la batteria quando l'elettroutensile non è in uso, quando si sostituisce il filo o prima di pulirlo.*
- ***Evitare condizioni ambientali pericolose*** *– Non utilizzare apparecchi elettrici in ambienti bagnati o umidi. Seguire tutte le istruzioni contenute in questo manuale per garantire il corretto funzionamento dell'elettroutensile. Non usare l'elettroutensile sotto la pioggia.*
- ***NON UTILIZZARE*** *elettroutensili portatili in ambienti caratterizzati dalla presenza di gas e atmosfere esplosive. Di norma, i motori di questi apparecchi producono scintille che potrebbero incendiare i fumi.*
- ***CONSERVARE GLI ELETTROUTENSILI INUTILIZZATI AL CHIUSO*** *– Rimuovere la batteria. Quando non vengono usati, gli elettroutensili devono essere riposti al chiuso, in un luogo asciutto e chiuso a chiave, fuori dalla portata dei bambini.*
- ***PRESTARE ATTENZIONE ALLE PROPRIE AZIONI*** *– Non mettere mai in funzione l'elettroutensile se si è stanchi, ammalati o sotto l'influsso di alcol, stupefacenti o farmaci.*
- ***MANUTENERE GLI ELETTROUTENSILI CON CURA*** *– Seguire le istruzioni riportate al capitolo* **Manutenzione**. *Mantenere le impugnature asciutte, pulite e libere da olio o grasso.*
- ***CONTROLLARE SE VI SIANO COMPONENTI DANNEGGIATI*** *– Prima di utilizzare ulteriormente l'elettroutensile, controllare con attenzione se un dispositivo di protezione o un altro componente sono danneggiati, in modo da stabilire se funzioneranno correttamente e svolgeranno la funzione a cui sono destinati. Controllare che non vi siano parti mobili disallineate o inceppate e componenti rotti e che non sussista alcun altra condizione che possa influire negativamente sul funzionamento dell'elettroutensile. Un dispositivo di protezione o qualsiasi altro componente dell'elettroutensile che dovessero risultare danneggiati dovranno essere riparati in maniera adeguata o sostituiti presso un centro di assistenza autorizzato, ad eccezione che diversamente indicato in questo manuale d'istruzioni.*
- ***NON*** *immergere l'elettroutensile nell'acqua né spruzzarlo con un tubo per innaffiare.*
- ***NON*** *lasciare che penetri del liquido all'interno dell'elettroutensile. Nel caso in cui l'elettroutensile si bagni, lasciarlo asciugare come minimo per 48 ore.*
- ***NON*** *conservare l'elettroutensile sopra o vicino a fertilizzanti o prodotti chimici.*
- ***NON*** *pulire l'elettroutensile con un'idropulitrice.*
- ***MANTENERE LE PROTEZIONI*** *in posizione e in buone condizioni operative.*
- ***TENERE MANI E PIEDI*** *lontani dalla zona di taglio.*
- ***ISPEZIONARE L'AREA*** *prima di utilizzare l'elettroutensile. Rimuovere tutti i detriti e gli oggetti duri, quali sassi, vetro, fili elettrici, ecc. che possono rimbalzare, essere lanciati o diversamente causare lesioni a persone o danni alle cose durante l'uso del soffiatore.*

⚠ ***AVVERTENZA:*** *non usare l'elettroutensile se l'interruttore di azionamento non consente di accenderlo e spegnerlo. Un elettroutensile che non può essere controllato mediante l'interruttore di azionamento è pericoloso e deve essere riparato.*

## Istruzioni di sicurezza aggiuntive per i decespugliatori a filo

⚠ ***AVVERTENZA:*** *gli elementi di taglio continuano a ruotare dopo lo spegnimento del motore.*

- ***Accertarsi che l'impiego di questa macchina sia consentito dalle normative locali e nazionali in vigore.***
- ***Mantenere una postura corretta durante il lavoro, fare delle pause e cambiare posizione per non affaticarsi.***
- ***Dopo avere urtato un oggetto duro o se si avvertono vibrazioni eccessive, ispezionare l'elettroutensile per verificare che non sia danneggiato.***
- ***Fissare i dispositivi di bloccaggio di tutti gli elementi regolabili.***
- ***Non indossare contemporaneamente più imbracature a cintura o più imbracature con spallacci.***
- ***Quando si indossa un'imbracatura, assicurarsi che nessun altro oggetto indossabile interferisca con lo sgancio e la rimozione della stessa.***
- ***Indossare pantaloni lunghi per proteggere le gambe.***
- ***Prima di iniziare a usare l'elettroutensile, controllare che lungo il percorso in cui si deve lavorare, non siano presenti bastoncini, pietre, fili elettrici e altri ostacoli.***
- ***Usare l'elettroutensile solo in posizione verticale e con il filo da taglio vicino a terra.*** *Non accendere mai l'elettroutensile in alcun'altra posizione.*
- ***Durante l'uso dell'elettroutensile spostarsi lentamente.*** *Si ricordi che l'erba appena tagliata è umida e scivolosa.*
- ***Non lavorare su pendii ripidi.*** *Quando si deve lavorare su un pendio, procedere trasversalmente e mai in verticale, su e giù.*
- ***Non attraversare mai strade o sentieri coperti di ghiaia con l'elettroutensile acceso.***
- ***Non toccare mai il filo da taglio quando l'elettroutensile è in funzione.***
- ***Non appoggiare a terra l'elettroutensile fino a quando il filo da taglio si è completamente arrestato.***
- ***Usare esclusivamente il tipo di filo da taglio corretto.*** *Non usare mai filo da taglio in metallo o una lenza.*
- ***Prestare attenzione a non toccare la parte tagliente del filo.***
- ***Tenere sempre mani e piedi lontani dal filo da taglio, in modo particolare quando si accende il motore.***
- ***Prima di usare l'elettroutensile e dopo ogni impatto, controllare che non vi siano segni di usura o danni e, se necessario, provvedere alla riparazione.***
- ***Proteggersi da eventuali lesioni personali che potrebbero essere causate dai dispositivi montati per la tranciatura di una lunghezza di filo da taglio.*** *Dopo aver srotolato una nuova*

*lunghezza di filo da taglio, riportare sempre l'elettroutensile nella normale posizione di funzionamento prima di accenderlo.*

- ***Prestare la massima attenzione quando si usa l'elettroutensile con bambini presenti nelle vicinanze.***
- ***Questo elettroutensile non è destinato all'uso da parte di ragazzi o persone inferme senza supervisione.***
- ***Questo elettroutensile non deve essere usato come giocattolo.***
- ***Usare l'elettroutensile solo in luoghi asciutti.*** *Evitare che l'elettroutensile si bagni.*
- ***Non immergere l'elettroutensile in acqua.***
- ***Non aprire il corpo dell'elettroutensile,*** *dato che al suo interno non sono presenti componenti che richiedano interventi da parte dall'utilizzatore.*
- ***Evitare di impiegare questo elettroutensile in ambienti esposti al rischio di esplosione,ad esempio in presenza di liquidi, gas o polveri infiammabili.***
- ***Se viene conservato o trasportato all'interno di un veicolo, l'elettroutensile deve essere sistemato nel bagagliaio o legato, per evitare che si sposti in caso di cambiamento repentino della velocità o della direzione di marcia.***
- ***Quando non viene usato, l'elettroutensile deve essere conservato in un luogo asciutto e ben ventilato, fuori dalla portata dei bambini.***
- ***Gli elettroutensili riposti non devono essere accessibili ai bambini.***

## Sicurezza altrui

- ***Questo elettroutensile non è destinato all'impiego da parte di persone di qualsiasi età con capacità fisiche, sensoriali o mentali ridotte o che non siano in possesso della dovuta esperienza o conoscenza, a meno che siano sorvegliate da parte di una persona responsabile della loro sicurezza.***
- ***I bambini devono essere sorvegliati per assicurarsi che non giochino con l'elettroutensile.***
- ***Se viene conservato o trasportato all'interno di un veicolo, l'elettroutensile deve essere sistemato nel bagagliaio o legato, per evitare che si sposti in caso di cambiamento repentino della velocità o della direzione di marcia.***
- ***Quando non viene usato, l'elettroutensile deve essere conservato in un luogo asciutto e ben ventilato, fuori dalla portata dei bambini.***
- ***Gli elettroutensili riposti non devono essere accessibili ai bambini.***

## Rischi residui

Malgrado l'applicazione delle principali regole di sicurezza e l'implementazione di dispositivi di sicurezza, alcuni rischi residui non possono essere evitati. Essi sono:

- *menomazioni uditive.*
- *Rischio di lesioni personali dovuti a particelle volatili.*
- *Rischio di bruciature causate da componenti che si arroventano durante l'uso.*
- *Rischio di lesioni personali causate dall'uso prolungato.*

## CONSERVARE QUESTE ISTRUZIONI

## Tipo di batteria

È possibile utilizzare i seguenti modelli di pacchi batteria:

| Batteria | (kg) |
|---|---|
| **DCB546** | 1,08 |
| **DCB547/G** | 1,46 |
| **DCB548** | 1,46 |
| **DCB549** | 2,12 |

Per maggiori informazioni consultare il manuale della batteria/del caricabatterie. È possibile utilizzare i seguenti modelli di caricabatterie: DCB094K, DCB116, DCB117.

## Riferimenti sull'apparecchio

Sull'apparecchio o sugli accessori sono riportati i seguenti pittogrammi:

Leggere il manuale di istruzioni prima dell'uso.

L'operatore deve indossare un dispositivo di protezione per gli occhi sufficientemente efficace.

L'operatore deve indossare dispositivi di protezione dell'udito sufficientemente efficaci.

**NON** mettere la mano in quest'area.

Sull'elettroutensile con questo parasassi deve essere utilizzata solo una bobina di filo. Non utilizzare lame.

Non esporre l'apparecchio alla pioggia o a un'umidità intensa e non lasciarlo all'aperto quando piove.

Accertarsi che la distanza tra l'impugnatura principale e quella ausiliaria superi i 250 mm (9,8").

⚠ ***AVVERTENZA:*** *rischio di subire scosse elettriche o di tagliarsi. Prima di eseguire interventi di manutenzione scollegare la batteria.*

⚠ ***AVVERTENZA:*** *pericolo causato dall'espulsione di parti. Fare attenzione agli oggetti proiettati in aria – Mantenere le persone presenti a debita distanza.*

Potenza sonora garantita ai sensi della Direttiva 2000/14/CE.

## Posizione del codice data (Fig. B)

Il codice data di produzione **19** consiste in un anno a 4 cifre seguito da una settimana a 2 cifre ed è esteso da un codice di fabbrica a 2 cifre.

## Descrizione (Fig. A)

⚠ ***AVVERTENZA:*** *non modificare mai l'elettroutensile né alcuna sua parte. Ne potrebbero derivare danni materiali o lesioni alle persone.*

1. Grilletto di azionamento a velocità variabile
2. Levetta di blocco accensione

3 Impugnatura principale
4 Pulsante di controllo velocità/Pulsante di riattivazione
5 LED di stato di carica della batteria
6 LED indicatore sovraccarico
7 LED delle impostazioni della velocità
8 Impugnatura ausiliaria
9 Asta
10 Attacco per tracolla
11 Scatola degli ingranaggi
12 Parasassi
13 Alloggiamento bobina
14 Astina di bloccaggio
15 Spallaccio singolo
16 Guide della batteria
17 Pacco batteria†
18 Pulsante di rilascio pacco batteria

†Incluso in alcune confezioni.

**NOTA:** controllare se l'elettroutensile e i relativi componenti o gli accessori presentino danni che potrebbero avere subito durante il trasporto.

## Uso previsto

Il prodotto DCMST901 è stato progettato per la manutenzione professionale di prati e giardini. Esso è dotato di un meccanismo di avanzamento automatico del filo di taglio (sistema "batti e vai"), che permette di far avanzare il filo di taglio dando un colpetto con la bobina al suolo. È consigliato per l'uso con accessori DEWALT. Questo prodotto non è un tagliabordi e non è destinato per tale impiego.

**NON** utilizzare questo elettroutensile per scopi diversi dall'uso previsto.

**NON** utilizzarlo in ambienti umidi o in presenza di liquidi o gas infiammabili.

**NON** consentire ai bambini di venire a contatto con l'elettroutensile. L'impiego di questo elettroutensile da parte di persone inesperte deve avvenire sotto sorveglianza.

# ASSEMBLAGGIO E REGOLAZIONI

⚠ ***AVVERTENZA: per ridurre il rischio di lesioni gravi alle persone, spegnere l'utensile e scollegarlo dall'alimentazione elettrica pacco batteria prima di effettuare qualsiasi regolazione o rimozione/installazione di dotazioni o accessori.*** *Un avvio accidentale può provocare lesioni alle persone.*

⚠ ***AVVERTENZA:*** *utilizzare esclusivamente batterie e caricabatterie DEWALT.*

⚠ ***AVVERTENZA: evitare di riporre o utilizzare l'elettroutensile e il pacco batteria in ambienti in cui le temperature potrebbero scendere sotto i 4˚ C (39,2˚ F) o salire oltre i 40˚ C (104˚ F), come, ad esempio, in aree all'esterno di capannoni o all'interno di strutture in metallo in caso di condizioni climatiche estreme.***

## Inserimento e rimozione del pacco batteria dall'elettroutensile (Fig. B)

**NOTA:** assicurarsi che il pacco batteria 17 sia completamente carico.

## Come installare il pacco batteria nell'impugnatura dell'elettroutensile

1. Allineare il pacco batteria alle guide 16 all'interno dell'impugnatura dell'elettroutensile (Fig. B).
2. Far scorrere il pacco batteria nell'impugnatura finché sarà saldamente alloggiato nell'elettroutensile e assicurarsi di avvertire lo scatto dell'aggancio in sede.

## Rimozione del pacco batteria dall'elettroutensile

1. Premere il pulsante di rilascio della batteria 18 ed estrarre con decisione il pacco batteria dall'impugnatura dell'elettroutensile.
2. Inserire il pacco batteria nel caricabatterie.

## Indicatore dello stato di carica (Fig. A, C)

Il prodotto DCMST901 è dotato di un indicatore dello stato di carica. Tale indicatore mostra il livello di carica corrente della batteria durante l'uso. Non indica la funzionalità della macchina ed è soggetto a variazioni in base ai componenti del prodotto, alla temperatura e all'applicazione da parte dell'operatore finale.

- I LED dell'indicatore dello stato di carica 5 si illuminano riportando la percentuale di carica della batteria.
- Quando tutti e quattro i LED dell'indicatore dello stato di carica 5 si illuminano la batteria è completamente carica.
- Quando un solo LED dell'indicatore dello stato di carica 5 si illumina, il livello di carica della batteria è basso, dopodiché il LED lampeggerà quando la batteria sarà esaurita. Rimuovere la batteria e ricaricarla.

## Stato dei LED dell'indicatore dello stato di carica

| | LIVELLO DI CARICA | COLORE DEL LED DELL'INDICATORE DI CARICA |
|---|---|---|
| | 100% - 75% | Bianco |
| | 50% - 75% | Bianco |
| | 20% - 50% | Bianco |
| | ≤20% | Bianco |
| | Spegnimento per batteria scarica | Bianco e lampeggiante. |
| | Batteria troppo calda | Tutti e quattro i LED rossi e lampeggianti. |

## Avviso di sovraccarico della batteria (Fig. A, C)

Tutti e quattro i LED dell'indicatore dello stato di carica 5 si illuminano in rosso e poi iniziano a lampeggiare quando la batteria avrà raggiunto una temperatura elevata. Per cancellare l'avviso di sovraccarico della batteria, attendere che la batteria si raffreddi, quindi riavviare il tosaerba e riprendere a tagliare, questa volta esercitando meno forza. Consentire al tosaerba di tagliare secondo il proprio ritmo.

## LED di sovraccarico (Fig. A, C)

Il prodotto DCMST901 è provvisto di un LED di sovraccarico 6. Il LED di sovraccarico 6 si illuminerà in giallo e poi lampeggerà quando il motore o il modulo sarà sovraccarico durante il funzionamento. Per spegnere il LED di sovraccarico 6, riavviare

del tosaerba e riprendere a tagliare, questa volta esercitando meno forza. Consentire al tosaerba di tagliare secondo il proprio ritmo.

Il LED di sovraccarico 6 si illuminerà in rosso e poi lampeggerà quando il modulo avrà raggiunto una temperatura elevata. Per spegnere il LED di sovraccarico 6, attendere che il tosaerba si raffreddi, quindi riavviarlo e riprendere a tagliare, questa volta esercitando meno forza. Consentire al tosaerba di tagliare secondo il proprio ritmo.

## Montaggio dell'impugnatura ausiliaria (Fig. A, D)

⚠ ***AVVERTENZA:*** *l'impugnatura ausiliaria 8 deve essere installata a non meno di 250 mm (9,8") di distanza dall'impugnatura principale.*

Seguire lo schema riportato di seguito per calcolare dove installare l'impugnatura ausiliaria 8:

a. Altezza dell'impugnatura principale
b. Cerchio di taglio.
c. Superficie orizzontale e uniforme
d. Distanza tra l'impugnatura ausiliaria e l'Impugnatura principale.
e. Distanza tra l'impugnatura ausiliaria e il cerchio di taglio.

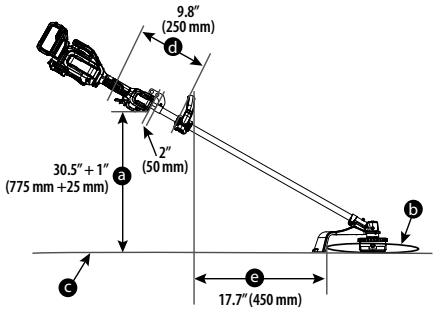


1. Posizionare l'impugnatura ausiliaria 8 on top of the handle sopra la base dell'impugnatura 20 in modo che l'asta 9 si trovi nel mezzo. Tenere l'impugnatura ausiliaria nella posizione corretta e infilare dall'alto i bulloni 21 e le rondelle 22 di fissaggio, poi avvitare i bulloni nei dadi 23 sulla base dell'impugnatura.
2. Serrare i bulloni dell'impugnatura con una chiave a brugola di 3 mm (non in dotazione). Assicurarsi che l'impugnatura sia fissata saldamente.
3. Ripetere l'operazione per l'impugnatura ausiliaria sull'altro lato.

## Montaggio del parasassi (Fig. E)

⚠ ***AVVERTENZA:*** *NON UTILIZZARE MAI l'elettroutensile SENZA IL PARASASSI SALDAMENTE FISSATO IN POSIZIONE. Il parasassi deve essere sempre montato sull'elettroutensile per proteggere l'operatore.*

1. Collocare il parasassi del decespugliatore a filo 12 nella posizione illustrata nella Fig. E.
2. Utilizzare una chiave a brugola di 4 mm (non in dotazione) per fissarlo alla scatola degli ingranaggi 11 con le quattro viti di fissaggio del parasassi 24, le rondelle 25 e la piastrina 26, e serrare saldamente.

## Installazione della bobina (Fig. A, F)

1. Rimuovere la batteria.
2. Accertarsi che il parasassi del decespugliatore a filo 12 sia installato, prima di procedere.
3. Installare la piastrina dell'alberino 40 sull'alberino 41, in modo che la tacca sia rivolta verso la scatola degli ingranaggi.
4. Allineare il foro sulla piastrina dell'alberino 38 con la tacca 39, reinserire l'astina di bloccaggio 14 o il cacciavite nel foro 38 e avvitare il nuovo alloggiamento della bobina ruotandolo in senso antiorario. Serrare saldamente il nuovo alloggiamento della bobina sull'alberino 41.
5. Avvitare l'alloggiamento della bobina 13 sull'alberino 41 ruotando in senso antiorario. Serrare saldamente l'alloggiamento della bobina 13.

## Montaggio e regolazione della tracolla (Fig. G, J)

⚠ ***AVVERTENZA:*** *la tracolla deve essere indossata solo appoggiandola su una spalla e non in diagonale sul corpo. Vedere la Fig. J.*

Si consiglia l'uso di una tracolla 15 per qualsiasi elettroutensile con un peso totale superiore a 6 kg (13 lb). (Il peso totale include l'elettroutensile, l'accessorio e la batteria.) Fissare la cinghia all'elettroutensile, come illustrato nella Fig. G, e regolarla per ottenere il bilanciamento e il supporto corretti.

1. Fare scattare il fermo della tracolla 27 sull'attacco tracolla 10 situato sull'asta del decespugliatore a filo 9, proprio davanti al grilletto di azionamento, come illustrato nella Fig. G.
2. Regolare la tracolla 15 in modo che aderisca alla spalla e fornisca l'equilibrio e il sostegno adeguati.

## USO

⚠ ***AVVERTENZA: per ridurre il rischio di gravi lesioni personali, spegnere l'elettroutensile e rimuovere il pacco batteria prima di effettuare qualsiasi regolazione o rimozione/installazione di accessori o dotazioni.*** *Un avvio accidentale può provocare lesioni personali.*

## Posizione corretta delle mani (Fig. H)

⚠ ***AVVERTENZA:*** *per ridurre il rischio di gravi lesioni alle persone, tenere **SEMPRE** le mani nella posizione corretta.*

⚠ ***AVVERTENZA:*** *per ridurre il rischio di gravi lesioni alle persone, mantenere **SEMPRE** una presa sicura allo scopo di prevenire reazioni improvvise.*

⚠ ***AVVERTENZA:*** *afferrare l'utensile esclusivamente dalle apposite superfici di presa: l'impugnatura del corpo macchina multifunzione e l'impugnatura a staffa.*

⚠ ***AVVERTENZA:*** *non utilizzare l'asta come superficie di presa.*

La posizione corretta delle mani richiede una mano sull'impugnatura principale 3 e l'altra mano sull'impugnatura ausiliaria 8.

## Accensione (Fig. C, I)

⚠ ***AVVERTENZA:*** *afferrare saldamente l'utensile al momento dell'accensione.*

⚠ ***ATTENZIONE:*** *indossare sempre occhiali di sicurezza e dispositivi di protezione per l'udito. Indossare una mascherina di protezione dotata di filtro se l'operazione genera polvere. Indossare sempre guanti, pantaloni lungi e calzature chiuse e robuste. Tenere capelli lunghi e indumenti non aderenti al corpo lontano dalle parti mobili.*

1. Occorre premere il pulsante controllo velocità/ Pulsante riattivazione 4 prima dell'uso, per riattivare l'elettroutensileappliance.

**NOTA:** l'elettroutensile entrerà in modalità di sospensione dopo sessanta secondi di inattività. L'elettroutensile può essere

anche posto forzatamente in modalità di sospensione tenendo premuto il pulsante controllo velocità/pulsante riattivazione 4 per due secondi.

2. Per accendere l'elettroutensile, spingere la leva del blocco di sicurezza 2 in avanti e poi premere il grilletto di azionamento velocità variabile 1 come illustrato nella Fig. I.

3. Per spegnere l'elettroutensile, rilasciare il grilletto di azionamento velocità variabile e la leva del blocco di sicurezza.

⚠ ***AVVERTENZA:*** *non tentare mai di bloccare il grilletto nella posizione di accensione.*

## Regolazione della velocità del motore (Fig. C)

Il DCMST901 è provvisto di un indicatore di velocità 7. L'indicatore di velocità 7 visualizza l'impostazione selezionata. Sono presenti tre LED a indicare l'impostazione della velocità: modalità ECO 28, modalità standard 29 e modalità turbo 30. L'indicatore di velocità 7 aiuta a ottimizzare le prestazioni dell'elettroutensile e il tempo di funzionamento necessario per ogni lavoro.

1. Il pulsante di controllo della velocità/pulsante di riattivazione 4 deve essere premuto prima dell'uso per riattivare l'elettroutensile.

**NOTA:** l'elettroutensile è impostato di default sulla modalità ECO 28.

2. Premere il pulsante di controllo della velocità/pulsante di riattivazione 4, posto sull'impugnatura dell'elettroutensile, finché non si accenderà il LED corrispondente alla velocità desiderata.

**NOTA:** per i progetti più ampi che richiedono più tempo per essere completati, è possibile utilizzare la modalità ECO 28 o la modalità standard 29.

3. Scegliere la modalità turbo 30 se necessario tagliare la vegetazione più folta e per le applicazioni che richiedono una maggiore velocità di rotazione.

**NOTA:** autonomia di funzionamento della batteria si ridurrà.

## Colori dei LED in base alla velocità impostata

| | VELOCITÀ | COLORI DEL LED IN BASE ALLA VELOCITÀ IMPOSTATA |
|---|---|---|
| — 28 | Modalità ECO | Bianco |
| — 29 | Modalità standard | Bianco |
| — 30 | Modalità turbo | Bianco |

## Taglio dell'erba (Fig. H, J–L)

Accendere il decespugliatore a filo, inclinarlo e farlo oscillare da un lato all'altro, come mostrato nella Figura H.

Mantenere una distanza minima di 610 mm (24") tra il parasassi 12 e i propri piedi, come illustrato nella Fig. L.

⚠ ***AVVERTENZA:*** *mantenere il filo di taglio rotante grosso modo parallelo al terreno (con un'inclinazione non oltre i 30 °). Questo decespugliatore non è un tagliabordi. NON INCLINARE il decespugliatore in modo che il filo di taglio ruoti quasi ad angolo retto rispetto al terreno. I detriti scagliati in aria possono causare lesioni personali gravi, come illustrato nella Fig. K.*

## Avanzamento automatico del filo (sistema "batti e vai") (Fig. N, O)

Questo decespugliatore viene fornito con filo di taglio di nylon di 2,4 mm (0,095") di diametro, ma lo si può utilizzare anche con un filo di 2,0 mm (0,080"). Il filo di taglio 31 si usura più rapidamente e deve essere alimentato più di frequente se il taglio dell'erba viene eseguito lungo marciapiedi o altre superfici abrasive oppure se si tagliano erbacce folte.

Man mano che si utilizza il decespugliatore, il filo di taglio si accorcia per via dell'usura. Per farlo avanzare, dare un leggero colpo con la testina al suolo con il decespugliatore funzionante a velocità normale: il filo di taglio 31 sarà alimentato in automatico.

⚠ ***AVVERTENZA:*** *tenere le mani a debita distanza dal coltellino taglia-filo* **32**.

**NOTA:** ogni volta che il filo viene alimentato 31 le estremità in eccesso viene tagliata dal coltellino taglia-filo 32 situata sul parasassi 12. Quando ciò accade si potrebbe sentire un suono metallico, simile a un tintinnio. Assicurarsi di seguire tutte le istruzioni di sicurezza e di indossare occhiali di protezione, calzature chiuse e pantaloni lunghi. Quando il filo di taglio sta per esaurirsi, è possibile che gli ultimi centimetri vengano espulsi dalla bobina tutti insieme.

**NOTA:** l'allungamento del filo di taglio 31 oltre il coltellino taglia-filo 32 incide negativamente sulle prestazioni, l'autonomia di funzionamento e la durata del decespugliatore a filo, per via del potenziale danneggiamento del motore. Tale azione potrebbe invalidare la garanzia.

## Suggerimenti utili per tosare

- Per eseguire il taglio utilizzare la punta del filo; non forzare la testina con la bobina di filo nell'erba non tagliata.
- I recinti di filo spinato e le staccionate causano un'ulteriore usura del filo, e persino la sua rottura. I muri di pietra e mattoni, i marciapiedi e il legno possono usurare rapidamente il filo.
- Non lasciare che il copribobina venga trascinato per terra o su altre superfici.
- Nella crescita lunga, tagliare dall'alto in basso, senza superare l'altezza di 300 mm (12").
- Mantenere il decespugliatore con il filo inclinato verso l'area da tagliare; questa rappresenta la zona di taglio ottimale.
- Il decespugliatore ruota in senso antiorario se lo si osserva da dietro e dall'alto. Il taglio da destra a sinistra scaglia i detriti verso il parasassi e favorisce la raccolta del materiale tagliato. Questo metodo è consigliato in prossimità di giardini e aiuole, per ridurre la dispersione del materiale tagliato in tali aree. Il taglio da sinistra a destra proietta i detriti lontano dal parasassi. Usare questo metodo quando non è importante dove finiranno i detriti.
- Evitare alberi e arbusti. La corteccia degli alberi, le modanature in legno, i rivestimenti, e i pali di recinzione possono essere facilmente danneggiati dal filo.

## MANUTENZIONE

Questo elettroutensile è stato progettato per funzionare a lungo con una manutenzione minima. Prestazioni sempre soddisfacenti dipendono da una cura appropriata e da una pulizia regolare.

⚠ ***AVVERTENZA:*** *per ridurre al minimo il rischio di infortuni gravi, spegnere sempre l'utensile e accertarsi che il motore si sia arrestato. Estrarre il pacco batteria prima di effettuare qualsiasi regolazione o di connettere/togliere accessori, in particolare quando si regola il parasassi o l'impugnatura di accessori di taglio. Un avvio accidentale può determinare infortuni. La manutenzione inadeguata, l'impiego di ricambi non conformi o la rimozione/modifica di funzioni di sicurezza possono dare origine a danni gravi e provocare problemi durante il funzionamento normale. Mantenere l'elettroutensile in buone condizioni operative, sottoponendolo a manutenzione periodica.*

Per informazioni sui contatti dei centri di assistenza, consultare la quarta di copertina di questo manuale o visitare il sito web www.2helpU.com.

⚠ ***AVVERTENZA:*** *spegnere sempre l'elettroutensile e rimuovere le batterie prima di riporlo. Pulire le aperture di ventilazione e controllare che l'elettroutensile non sia danneggiato e che non ci siano parti allentate. Nel caso in cui l'elettroutensile non venga pulito e sottoposto a manutenzione, potrebbero verificarsi malfunzionamenti o rischi di incendio durante lo stoccaggio.*

## Applicazione di grasso (Fig. M)

Il decespugliatore a filo DCMST901 deve essere ingrassato ogni 100 ore di utilizzo.

1. Applicare una piccola quantità (3-5 g) di 30301914 grasso DEWALT **34** nell'ingrassatore del motore **33**, come illustrato nella Fig. M.

## Pulizia

⚠ ***AVVERTENZA:*** *pericolo di scossa elettrica e rischio meccanico. Prima della pulizia rimuovere il pacco batteria.*

⚠ ***AVVERTENZA:*** *per garantire un funzionamento sicuro ed efficiente, mantenere sempre liberi da detriti l'elettroutensile e le feritoie di ventilazione.*

⚠ ***AVVERTENZA:*** *non utilizzare mai solventi o altri prodotti chimici aggressivi per pulire le parti non metalliche dell'elettroutensile. Tali prodotti chimici possono indebolire i materiali utilizzati nelle parti suddette. Usare un panno inumidito solamente con acqua e sapone delicato. Fare in modo di evitare che penetri del liquido all'interno dell'elettroutensile e non immergere alcuno dei suoi componenti direttamente in un liquido.*

Le feritoie di ventilazione possono essere pulite con una spazzolina asciutta con setole morbide non di metallo e/o con un aspirapolvere adatto. Non utilizzare acqua né soluzioni detergenti di alcun tipo. Indossare un dispositivo di protezione per gli occhi e una maschera antipolvere omologati.

## Accessori opzionali

⚠ ***AVVERTENZA:*** *poiché accessori diversi da quelli offerti da DEWALT non sono stati testati con questo prodotto, l'utilizzo di tali accessori potrebbe essere pericoloso. Per ridurre il rischio di lesioni alle persone, utilizzare soltanto gli accessori consigliati da DEWALT per l'uso con questo prodotto.*

Rivolgersi al proprio rivenditore per ulteriori informazioni sugli accessori più adatti.

⚠ ***AVVERTENZA: per ridurre il rischio di infortuni gravi, spegnere l'elettroutensile ed estrarre la batteria prima di effettuare qualsiasi regolazione o rimozione/installazione di dotazioni o accessori.***

⚠ ***AVVERTENZA:*** *l'utilizzo di qualsiasi dotazione o accessorio non consigliato da DEWALT con questo elettroutensile potrebbe essere pericoloso.*

⚠ ***AVVERTENZA:*** *per questo tosaerba a filo non utilizzare lame, accessori o dotazioni diversi da quelli raccomandati da DEWALT su questo tosaerba. In caso contrario potrebbero verificarsi gravi lesioni alle persone o danni al prodotto.*

⚠ ***ATTENZIONE:*** *utilizzare esclusivamente bobine e fili di taglio originali DEWALT. Ogni filo deve avere forma di spirale con bordi uniformi e arrotondati. L'utilizzo di fili da taglio di produttori diversi può ridurre le prestazioni, danneggiare il tosaerba a filo o causare lesioni personali.*

## Ricaricamento del filo da taglio (Fig. N, O)

⚠ ***ATTENZIONE:*** *usare solo DEWALT. L'utilizzo di fili da taglio di produttori diversi può ridurre le prestazioni, danneggiare il tosaerba a filo o causare lesioni personali.*

*Questo tosaerba a filo viene fornito con un filo di taglio in nylon di 2,4 mm (0,095") di diametro, ma è possibile anche utilizzare un filo di taglio di nylon di 2,0 mm (0,080"), a forma di spirale con bordi arrotondati e lisci. Non utilizzare fili da taglio di misure diverse, in quanto potrebbero ridurre le prestazioni dell'elettroutensile e provocarne il danneggiamento oltre che causare lesioni personali.*

⚠ ***ATTENZIONE:*** *per evitare danni all'elettroutensile, se il filo da taglio sporge oltre la lama di tranciatura, tagliarlo in modo che raggiunga appena la lama.*

Utilizzare esclusivamente filo da taglio DEWALT. Non usare fil di ferro.

1. Rimuovere la batteria.
2. Tagliare una lunghezza massima di 9 m (30 ft) di filo di taglio di 2.4 mm (0,095") di diametro oppure una lunghezza massima di 12 m (40 ft) di filo di taglio di 2,0 mm (0,080") di diametro **31**.
3. Allineare gli occhielli dell'alloggiamento della bobina **35** alla freccia **36** sul coperchio di presa della bobina **37**, come illustrato nella Fig. N.
4. Infilare un'estremità del filo da taglio attraverso uno degli occhielli.
5. Guidare il filo attraverso il secondo occhiello e continuare a tirarlo fino a ottenere un'uguale lunghezza di filo ad entrambe le estremità dell'alloggiamento della bobina.
6. Tenere fermo con una mano il copribobina. Con l'altra mano avvolgere il filo da taglio sulla bobina ruotando il coperchio con impugnatura della bobina in senso antiorario.
7. Continuare ad avvolgere il filo fino a quando ne rimarranno 130 mm (5") su ciascun lato dell'alloggiamento della bobina, come illustrato nella Fig. O.

## Sostituzione del gruppo bobina (Fig. P)

1. Rimuovere la batteria.
2. Ruotare l'alloggiamento della bobina **13** finché il foro **38** presente nella piastra del corpo girevole sarà allineato alla tacca **39** nella scatola degli ingranaggi. Inserire l'astina di bloccaggio **14** o la punta di un cacciavite attraverso la tacca e nel foro, per evitare che il corpo girevole ruoti.
3. Svitare e rimuovere l'alloggiamento bobina ruotando il coperchio di presa della bobina **37** in senso orario.

**NOTA:** non tentare di rimuovere l'alloggiamento della bobina ruotando la testa della bobina **13**.

4. Rimuovere la piastra del corpo girevole **40** prima di inserire un nuovo alloggiamento. Eliminare sporcizia ed erba dalla scatola degli ingranaggi e dalla piastra del corpo girevole.

5. Installare la piastra del corpo girevole **40** sull'alberino **41**, in modo che la tacca sia rivolta verso la scatola degli ingranaggi **11**.

6. Allineare il foro sulla piastra del corpo girevole **38** alla tacca **39**, infilare di nuovo l'astina di bloccaggio **14** o la punta di un cacciavite nel foro **38** e infilare il nuovo alloggiamento bobina ruotandolo in senso antiorario. Serrare saldamente il nuovo alloggiamento bobina sull'albero di trasmissione **41**.

## Sostituzione del parasassi con un parasassi per copertura estesa (Fig. Q)

È disponibile un parasassi per copertura estesa (venduto separatamente) per garantire, se lo si desidera, una copertura più ampia. Utilizzare un parasassi di ricambio DEWALT, Codice ricambio NA693585.

⚠ ***AVVERTENZA:*** *non utilizzare mai l'elettroutensile senza il parasassi saldamente fissato in sede.*

1. Rimuovere l'alloggiamento della bobina come descritto nella sezione ***Sostituzione del gruppo bobina***.

2. Utilizzare una chiave a brugola di 3 mm (non in dotazione) per togliere le quattro viti di fissaggio del parasassi **24**, come illustrato nella Fig. Q.

3. Togliere il parasassi.

4. Fissare il parasassi per copertura estesa **42** alla scatola degli ingranaggi **11** con le quattro viti di fissaggio del parasassi **24**, le rondelle **25** e la piastra **26**, quindi serrare le viti per fissarlo in posizione, come illustrato nella Fig. Q.

5. Sostituire l'alloggiamento della bobina come descritto nella sezione ***Sostituzione del gruppo bobina***.

## Protezione dell'ambiente

I prodotti/Le batterie sono riciclabili, ma, se sono contrassegnati con il simbolo del cassonetto barrato, non devono essere smaltiti con i normali rifiuti domestici.

Lasciare scaricare completamente le batterie e separarle e, se possibile, separare le fonti luminose dal prodotto. È responsabilità dell'utilizzatore provvedere all'eliminazione di tutti i dati personali dal prodotto da smaltire. A quel punto sarà possibile conferirlo presso un centro di raccolta ufficiale o presso un rivenditore aderente all'iniziativa, che nella maggior parte dei casi lo ritirerà a titolo gratuito. L'imballaggio deve essere scartato in base al codice del materiale contrassegnato su di esso. Le istruzioni per l'uso e la sicurezza devono essere smaltite solo quando il prodotto non è più in uso.

Per informazioni sulla gestione dei rifiuti, rivolgersi alla propria comunità locale/al proprio comune di residenza. Per ulteriori informazioni, visitare il sito web **www.2helpU.com** e scansionare il codice QR riportato sopra.

# 54V DRAADTRIMMER DCMST901

## Documenten beschikbaar online

**www.2helpU.com/DoC/** of **www.2helpU.com/DoC/index/xxx***

*Vervang, voor rechtstreekse toegang, "xxx" door het op het productclassificatielabel of de verpakking opgegeven modelnummer van het product.

- Instructiehandleiding
- Conformiteitsverklaring (DoC)
- Productemissiegegevens (PED): Informatie over geluid, trillingen en stof (niet van toepassing op alle producten)

***WAARSCHUWING: Lees alle veiligheidswaarschuwingen, instructies, illustraties en specificaties in deze handleiding, met inbegrip van de delen over de geleverde accu en lader in een originele gereedschapshandleiding of de afzonderlijke Accu's en laders-handleidingen.*** *Handleidingen kunnen verkregen worden door contact op te nemen met de klantendienst (raadpleeg de laatste pagina van deze handleiding).*

## Technische gegevens

| | | DCMST901 |
|---|---|---|
| Spanning | $V_{DC}$ | 54 |
| Type | | 1 |
| Accutype | | Li-Ion |
| Maximale snelheid | /min | 5200 |
| Afmeting schaargedeelte | cm | 42 |
| Gewicht (zonder accu) | kg | 4,6 |

## Definities: Veiligheidsrichtlijnen

De definities hieronder beschrijven de ernstgraad voor elk signaalwoord. Gelieve de handleiding te lezen en op deze symbolen te letten.

***GEVAAR:*** *Wijst op een dreigende gevaarlijke situatie die, indien niet vermeden, zal leiden* ***tot de dood of ernstige verwondingen****.*

***WAARSCHUWING:*** *Wijst op een mogelijk gevaarlijke situatie die, indien niet vermeden,* ***zou kunnen*** *leiden tot* ***de dood of ernstige letsels.***

***VOORZICHTIG:*** *Wijst op een mogelijk gevaarlijke situatie die, indien niet vermeden,* ***kan*** *leiden tot* ***kleine of matige letsels.***

***OPMERKING:*** *Geeft een handeling aan* ***waarbij geen persoonlijk letsel optreedt*** *die, indien niet voorkomen,* ***schade aan goederen kan*** *veroorzaken.*

*Wijst op risico van een elektrische schok.*

*Wijst op brandgevaar.*

## ALGEMENE VEILIGHEIDSWAARSCHUWINGEN VOOR ELEKTRISCH GEREEDSCHAP

***WAARSCHUWING: Lees alle veiligheidswaarschuwingen, instructies, illustraties en specificaties die bij dit gereedschap zijn meegeleverd.*** *Het niet opvolgen van alle onderstaande instructies kan leiden tot een elektrische schok, brand en/of ernstig persoonlijk letsel.*

**BEWAAR ALLE WAARSCHUWINGEN EN INSTRUCTIES ALS TOEKOMSTIG REFERENTIEMATERIAAL**

*De term „elektrisch gereedschap" in de waarschuwingen verwijst naar uw (met een snoer) op de netspanning aangesloten elektrische gereedschap of naar (draadloos) elektrisch gereedschap met een accu.*

### 1) Veiligheid Werkplaats

*a)* ***Houd het werkgebied schoon en goed verlicht.*** *Rommelige of donkere gebieden zorgen voor ongelukken.*

*b)* ***Bedien elektrische gereedschappen niet in een explosieve omgeving, zoals in de nabijheid van ontvlambare vloeistoffen, gassen of stof.*** *Elektrische gereedschappen veroorzaken vonken die het stof of de dampen kunnen doen ontbranden.*

*c)* ***Houd kinderen en omstanders op een afstand terwijl u een elektrisch gereedschap bedient.*** *Als u wordt afgeleid kunt u de controle over het gereedschap verliezen.*

### 2) Elektrische Veiligheid

*a)* ***Stekkers van elektrisch gereedschap moeten in het stopcontact passen. Pas de stekker nooit op enige manier aan. Gebruik geen adapterstekkers samen met geaard elektrisch gereedschap.*** *Niet aangepaste stekkers en passende contactdozen verminderen het risico op een elektrische schok.*

*b)* ***Vermijd lichamelijk contact met geaarde oppervlaktes zoals buizen, radiatoren, fornuizen en ijskasten.*** *Er bestaat een verhoogd risico op een elektrische schok als uw lichaam geaard is.*

*c)* ***Stel elektrisch gereedschap niet bloot aan regen of natte omstandigheden.*** *Als er water in een elektrisch gereedschap terecht komt, verhoogt dit het risico op een elektrische schok.*

*d)* ***Behandel het stroomsnoer voorzichtig. Gebruik het stroomsnoer nooit om het elektrische gereedschap te dragen of te trekken, of de stekker uit het stopcontact te halen. Houd het snoer uit de buurt van warmte, olie, scherpe randen, of bewegende onderdelen.*** *Beschadigde snoeren of snoeren die in de war zijn verhogen het risico op een elektrische schok.*

*e)* ***Als u een elektrisch gereedschap buitenshuis gebruikt, gebruikt u een verlengsnoer dat geschikt is voor gebruik buitenshuis.*** *Het gebruik van een verlengsnoer dat geschikt is voor buitenshuis, vermindert het risico op een elektrische schok.*

*f)* ***Als het gebruik van een elektrisch gereedschap op een vochtige locatie onvermijdelijk is, gebruikt u een stroomvoorziening die beveiligd is met een aardlekschakelaar.*** *Het gebruik van een aardlekschakelaar vermindert het risico op een elektrische schok.*

## 3) Persoonlijke Veiligheid

a) ***Blijf alert, kijk wat u doet en gebruik uw gezonde verstand als u een elektrisch gereedschap bedient. Gebruik het gereedschap niet als u vermoeid bent of onder de invloed van drugs, alcohol of medicatie bent.*** *Een moment van onoplettendheid tijdens het bedienen van elektrische gereedschappen kan leiden tot ernstig persoonlijk letsel.*

b) ***Gebruik een beschermende uitrusting. Draag altijd oogbescherming.*** *Beschermende uitrusting zoals een stofmasker, antislip veiligheidsschoenen, een helm, of gehoorbescherming gebruikt in de juiste omstandigheden zal het risico op persoonlijk letsel verminderen.*

c) ***Vermijd onbedoeld starten. Zorg ervoor dat de schakelaar in de ‚off' (uit) stand staat voordat u het gereedschap aansluit op de stroombron en/of accu, het oppakt of ronddraagt.*** *Het ronddragen van elektrische gereedschappen met uw vinger op de schakelaar of het aanzetten van elektrische gereedschappen waarvan de schakelaar aan staat, zorgt voor ongelukken.*

d) ***Verwijder alle stelsleutels of moersleutels voordat u het elektrische gereedschap aan zet.*** *Een moersleutel of stelsleutel die in een ronddraaiend onderdeel van het elektrische gereedschap is achtergelaten kan leiden tot persoonlijk letsel.*

e) ***Rek u niet te ver uit. Blijf altijd stevig en in balans op de grond staan.*** *Dit zorgt voor betere controle van het elektrische gereedschap in onverwachte situaties.*

f) ***Draag geschikte kleding. Draag geen loszittende kleding of sieraden. Houd uw haar en kleding uit de buurt van bewegende onderdelen.*** *Loszittende kleding, sieraden of lang haar kunnen door bewegende delen worden gegrepen.*

g) ***Als er in apparaten wordt voorzien voor het aansluiten van stofverwijdering- of verzamelapparatuur, zorg er dan voor dat deze correct worden aangesloten en gebruikt.*** *Het gebruik van een stofverzamelaar kan aan stof gerelateerde gevaren verminderen.*

h) ***Denk niet dat u, doordat u het gereedschap veel hebt gebruikt, het allemaal wel weet en dat u de veiligheidsbeginselen kunt negeren.*** *Een onvoorzichtige actie kan in een fractie van een seconde ernstig letsel tot gevolg hebben.*

## 4) Gebruik en Verzorging van Elektrisch Gereedschap

a) ***Forceer het gereedschap niet. Gebruik het juiste elektrische gereedschap voor uw toepassing.*** *Het juiste elektrische gereedschap voert de werkzaamheden beter en veiliger uit waarvoor het is ontworpen.*

b) ***Gebruik het gereedschap niet als de schakelaar het niet aan en uit kan zetten.*** *Leder gereedschap dat niet met de schakelaar kan worden bediend is gevaarlijk en moet worden gerepareerd.*

c) ***Trek de stekker uit het stopcontact en/of neem de accu, als deze kan worden losgenomen, uit het elektrisch gereedschap en voer daarna pas aanpassingen uit, wissel daarna pas accessoires of berg daarna pas het gereedschap op.*** *Dergelijke preventieve veiligheidsmaatregelen verminderen het risico dat het elektrisch gereedschap per ongeluk opstart.*

d) ***Bewaar gereedschap dat niet wordt gebruikt buiten het bereik van kinderen en laat niet toe dat personen die onbekend zijn met het elektrische gereedschap of deze instructies het gereedschap bedienen.*** *Elektrische gereedschappen zijn gevaarlijk in handen van ongetrainde gebruikers.*

e) ***Onderhoud elektrische gereedschappen. Controleer op verkeerde uitlijning en het grijpen van bewegende onderdelen, breuk van onderdelen en andere omstandigheden die de werking van het gereedschap nadelig kunnen beïnvloeden. Zorg dat het gereedschap voor gebruik wordt gerepareerd als het beschadigd is.*** *Veel ongelukken worden veroorzaakt door slecht onderhouden gereedschap.*

f) ***Houd snijdgereedschap scherp en schoon.*** *Correct onderhouden snijdgereedschappen met scherpe snijdranden lopen minder snel vast en zijn gemakkelijker te beheersen.*

g) ***Gebruik het elektrische gereedschap, de accessoires en gereedschapsonderdelen enz. in overeenstemming met deze instructies, waarbij u rekening houdt met de werkomstandigheden en de werkzaamheden die dienen te worden uitgevoerd.*** *Gebruik van het elektrische gereedschap voor werkzaamheden die anders zijn dan het bedoelde gebruik, kunnen leiden tot een gevaarlijke situatie.*

h) ***Houd de handgrepen en oppervlakken die u beet pakt, droog, schoon en vrij van olie en vet.*** *Door gladde handgrepen en oppervlakken die u beet pakt, kan veilig werken en bedienen van het gereedschap in onverwachte situaties onmogelijk worden.*

## 5) Gebruik en Verzorging van Gereedschap op Accu

a) ***Gebruik alleen de lader die door de fabrikant wordt opgegeven.*** *Een lader die geschikt is voor één accutype, kan een risico op brand veroorzaken indien gebruikt met een andere accu.*

b) ***Gebruik elektrische gereedschappen uitsluitend met speciaal omschreven accu's.*** *Gebruik van andere accu's kan leiden tot letsel en brandgevaar.*

c) ***Als de accu niet in gebruik is, dient u deze uit de buurt te houden van andere metalen voorwerpen zoals paperclips, munten, sleutels, spijkers, schroeven of andere kleine metalen voorwerpen die een verbinding van het ene contactpunt met het andere kunnen maken.*** *Het kortsluiten van de accucontactpunten samen kan brandwonden of brand veroorzaken.*

d) ***Als het gereedschap te zwaar wordt belast, kan er vloeistof uit de accu lekken; vermijd contact hiermee. Als u per ongeluk hier toch mee in contact komt, spoelt u met water. Als de vloeistof in contact met de ogen komt, dient u daarnaast medische hulp in te roepen.*** *Vloeistof afkomstig uit de accu kan irritatie of brandwonden veroorzaken.*

e) ***Werk niet met een accu of met gereedschap dat beschadigd is of waaraan wijzigingen zijn aangebracht.*** *Beschadigde of gemodificeerde accu's kunnen onvoorspelbaar gedrag vertonen dat kan leiden tot brand, explosie of een risico van letsel.*

f) ***Stel een accu of gereedschap niet bloot aan open vuur of uitzonderlijk hoge temperatuur.*** *Brand of een temperatuur boven de 130 °C kunnen de accu doen exploderen.*

g) ***Volg alle instructies voor het opladen en laad de accu of het gereedschap niet op buiten het temperatuurbereik dat in de instructies wordt opgegeven.*** *Door op onjuiste wijze opladen of opladen bij een temperatuur buiten het opgegeven bereik kan de accu beschadigd raken en het risico van brand toenemen.*

## 6) Service

a) ***Zorg dat u gereedschap wordt onderhouden door een erkende reparateur die uitsluitend identieke vervangende onderdelen gebruikt.*** *Dit zorgt ervoor dat de veiligheid van het gereedschap blijft gegarandeer.*

b) ***Probeer nooit beschadigde accu's te repareren.*** *De reparaties aan accu's mogen alleen worden uitgevoerd door de fabrikant of door geautoriseerde servicecentra.*

## Veiligheidswaarschuwingen voor grastrimmers

a) ***Gebruik de machine niet in slechte weersomstandigheden, vooral niet als er onweer dreigt.*** *U loopt dan minder risico om door de bliksem te worden getroffen.*

b) ***Controleer het gebied waar de machine gebruikt zal worden grondig op wilde dieren.*** *Wilde dieren kunnen gekwetst raken door een machine in werking.*

c) ***Inspecteer het gebied waar de machine gebruikt zal worden altijd grondig en verwijder alle stenen, takken, draden, hondenkluiven en andere vreemde voorwerpen.*** *Voorwerpen die worden weggeslingerd, kunnen persoonlijk letsel veroorzaken.*

d) ***Controleer voor gebruik van de machine altijd of het mes en de meseenheid niet versleten of beschadigd zijn.*** *Versleten of beschadigde vergroten het risico op letsel.*

e) ***Volg de instructies voor het wisselen van accessoires.*** *Niet goed vastgezette bevestigingsmoeren of -bouten van het mes, kunnen het mes beschadigen of ervoor zorgen dat het los komt.*

f) ***Draag tijdens het bedienen van de machine altijd antislip- en veiligheidsschoenen. Gebruik de machine niet wanneer u open sandalen draagt of blootsvoets bent.*** *Dit vermindert de kans op letsel van de voeten als gevolg van contact met een bewegende snoeilijn of mes.*

g) ***Houd omstaanders op afstand tijdens gebruik van de machine.*** *Weggeslingerd vuil kan ernstig persoonlijk letsel veroorzaken.*

h) ***Gebruik altijd twee handen tijdens het werken met de machine.*** *De machine met twee handen vasthouden, zal het verliezen van de controle vermijden.*

***i) Houd de machine uitsluitend vast bij de geïsoleerde handgrepen, omdat de snoeidraad of het mes verborgen bedrading kan raken.*** *Snoeidraden of messen die in contact komen met bedrading "onder spanning", kunnen metalen onderdelen van de machine "onder spanning" zetten en de gebruiker een elektrische schok geven.*

j) ***Zorg er altijd voor dat u stevig staat en gebruik de machine alleen als u op de grond staat.*** *Gladde of niet stabiele oppervlakken kunnen leiden tot het verliezen van het evenwicht of de controle over de machine.*

k) ***Gebruik de machine niet op te steile hellingen.*** *Dit vermindert de kans verlies van de controle, wat persoonlijk letsel kan veroorzaken.*

l) ***Zorg er tijdens het werken op hellingen altijd voor dat u stevig staat, werk altijd dwars ten opzichte van de helling, nooit omhoog en omlaag, en wees uiterst voorzichtig tijdens het veranderen van richting.*** *Dit vermindert de kans verlies van de controle, wat persoonlijk letsel kan veroorzaken.*

m) ***Houd alle lichaamsdelen uit de buurt van de snoeier, draad of het mes terwijl de machine in werking is. Controleer voordat u de machine start, dat de snoeier, draad of het mes niets raakt.*** *Een moment van onoplettendheid tijdens het werken met de machine kan leiden tot ernstig persoonlijk letsel of verwonding van anderen.*

n) ***Gebruik de machine niet op een hoogte hoger dan uw taille.*** *Dit voorkomt onbedoeld contact met de snoeier of het mes en zorgt ervoor dat u de machine in onverwachte situaties beter onder controle kunt houden.*

o) ***Let tijdens het snoeien van struiken of takken onder spanning op voor terugslag.*** *Zodra de spanning in de houtvezels vrijkomt,*
*kunt u door de struik of tak worden geraakt en/of de controle over de machine verliezen.*

p) ***Ga zeer voorzichtig te werk bij het zagen van struikgewas of jong hout.*** *Het dunne materiaal kan in het mes vast komen te zitten en naar u toe zwiepen of u uw evenwicht doen verliezen.*

q) ***Houd controle over de machine en raak snoeiers, draden of messen en andere gevaarlijke bewegende onderdelen niet aan als deze nog in beweging zijn.*** *Dit vermindert het risico op letsel door bewegende onderdelen.*

r) ***Draag de machine in uitgeschakelde toestand en van uw lichaam weg gericht.*** *Een correct gebruik van de machine verkleint de kans op een ongewild contact met een bewegende snoeier, draad of mes.*

s) ***Gebruik alleen vervangsnoeiers, draden, snoeikoppen en messen opgegeven door de fabrikant.*** *Onjuiste vervangonderdelen kunnen het risico op breken en letsel vergroten.*

t) ***Verzeker tijdens het verwijderen van geblokkeerd materiaal of het uitvoeren van onderhoud aan de machine, dat de schakelaars in de uit-stand staan en de accu is verwijderd.*** *Onverwacht starten van de machine zal tijdens het verwijderen van geblokkeerd materiaal of het uitvoeren van onderhoud, kan leiden tot ernstig persoonlijk letsel.*

## Belangrijke veiligheidswaarschuwingen

⚠ ***WAARSCHUWING:*** *Wanneer met een elektrisch apparaat in de tuin wordt gewerkt, moeten de basisveiligheidsmaatregelen altijd worden gevolgd zodat het risico van brand, elektrische schok en persoonlijk letsel, waaronder de volgende, zoveel mogelijk wordt voorkomen.*

⚠ ***WAARSCHUWING:*** *Verwijder de beschermkap niet. De beschermkap moet bevestigd zijn tijdens gebruik. Deze trimmer gebruiken zonder beschermkap zal de garantie doen vervallen.*

⚠ ***OPGELET:*** *Gebruik voor het vervangen van de lijn alleen lijn van 2,4 mm (0.095") maar ook een nylon lijn met diameter 2,0 mm (0.080") die spiraalvormig is en zachte ronde randen heeft kan gebruikt worden. Andere diameters of vormen kunnen een negatieve invloed hebben op de prestaties of de trimmer beschadigen. Geen draad gebruiken.*

### LEES ALLE INSTRUCTIES

- ***DRAAG ALTIJD OOGBESCHERMING*** *– Draag te allen tijde een veiligheidsscherm of -bril als de accu geïnstalleerd is. Deze items kunnen aangekocht worden.*
- ***BESCHERMKAP*** *- Gebruik dit apparaat niet zonder de beschermkap bevestigd.*
- ***DRAAG GEPASTE KLEDING*** *– Draag geen losse kleding of sierraden. Deze kunnen in bewegende onderdelen vast komen te zitten.* ***Handschoenen en gesloten schoenen met een voldoende dikke rubberen zool worden aanbevolen tijdens het buitenshuis werken. Bedien het apparaat niet op blote voeten of met open sandalen. Draag een lange broek om uw benen te beschermen.*** *Draag beschermende haarbedekking als u lang haar hebt.*
- ***NYLON DRAAD*** *– Houd uw gezicht, handen en voeten te allen tijd uit de buurt van een draaiende nylon draad.*

- ***DE DRAAIENDE DRAAD VOERT EEN SNIJDENDE ACTIE UIT*** *– Wees voorzichtig tijdens het trimmen rond schermen en gewilde planten.*
- ***GEBRUIK GEEN*** *materialen die niet worden aanbevolen, zoals metaaldraad, touw en gelijkaardige materialen.*
- ***HOUD ALLE OMSTAANDERS OP AFSTAND*** *– op een veilige afstand van de werkplek, in het bijzonder kinderen.*
- ***HOUD KINDEREN, OMSTAANDERS EN DIEREN UIT DE BUURT*** *van de werkplek, op een afstand van minimum 30 meter (100 feet) tijdens het starten of gebruiken van het apparaat.*
- ***Werk, VOOR HET BEPERKEN VAN HET RISICO*** *op terugslag (terugspringen), weg van vaste objecten in de buurt zoals muren, trappen, grote stenen, enz. Ga uiterst voorzichtig te werk tijdens het werken dicht bij vast objecten en trim, waar nodig, met de hand.*
- ***VERMIJD PER ONGELUK STARTEN –*** *Draag de trimmer niet, als de accu geïnstalleerd is, met een vinger op de aan-/uitschakelaar.*
- ***GEBRUIK HET JUISTE*** *apparaat – Gebruik dit apparaat niet voor andere taken dan waarvoor het bedoeld is.*
- ***REIK NIET TE VER*** *– Blijf te allen tijde stevig staan en behoud uw evenwicht.*
- ***FORCEER HET APPARAAT NIET*** *– Het werkt beter en het risico op persoonlijk letsel is kleiner als u het apparaat laat werken op de snelheid waarvoor het is ontworpen.*
- ***BESCHADIGING VAN HET APPARAAT*** *– Als u een vreemd voorwerp raakt of erin verstrikt raakt, stop het apparaat dan onmiddellijk, verwijder de accu, controleer op schade en laat mogelijke schade repareren voordat u probeert om het apparaat opnieuw te gebruiken. Niet gebruiken met een gebroken naaf of spoel.*
- ***KOPPEL DE TRIMMER LOS*** *– Verwijder de accu als de trimmer niet in gebruik is, tijdens vervangen van de draad of voor het reinigen.*
- ***VERMIJD GEVAARLIJKE OMGEVINGSOMSTANDIGHEDEN*** *– Gebruik elektrische apparaten niet op vochtige of natte plaatsen. Volg alle instructies in deze instructiehandleiding voor een goede werking van uw apparaat. Gebruik het apparaat niet in de regen.*
- *Draagbare elektrische apparaten* ***NIET GEBRUIKEN*** *in gasvormige of explosieve atmosferen. De motoren in deze apparaten genereren gewoonlijk vonken en deze vonken zouden dampen kunnen doen ontbranden.*
- ***BERG APPARATEN DIE NIET GEBRUIKT WORDEN BINNENSHUIS OP*** *– Verwijder de accu. Apparaten die niet gebruikt worden, moeten binnenshuis op een droge, afgesloten plaats, buiten het bereik van kinderen opgeborgen worden.*
- ***BLIJF ALERT*** *– Gebruik dit apparaat niet als u moe, ziek of onder invloed van alcohol, drugs of geneesmiddelen bent.*
- ***ONDERHOUD APPARATEN ZORGVULDIG*** *– Volg de instructies in het deel* **Onderhoud**. *Houd de handvatten droog, schoon en vrij van olie en vet.*
- ***CONTROLEER BESCHADIGDE ONDERDELEN*** *– Voordat u het apparaat opnieuw gebruikt moet een beschermkap of een ander onderdeel dat is beschadigd, zorgvuldig worden geïnspecteerd om te bepalen of het goed zal werken en de bedoelde functie zal uitvoeren. Controleer de uitlijning van bewegende onderdelen, het vastlopen van bewegende onderdelen, breuk van onderdelen, de montage en andere omstandigheden die van invloed kunnen zijn op de werking. Een beschermkap of een ander onderdeel dat beschadigd is, moet op juiste wijze worden gerepareerd of vervangen door een geautoriseerd servicecentrum, tenzij in deze handleiding anders is vermeld.*
- ***HET APPARAAT NIET ONDERDOMPELEN IN WATER OF AFSPUITEN MET EEN TUINSLANG****.*
- ***Laat GEEN vloeistof in het apparaat komen****. Als het apparaat nat is geworden, laat het dan minimum 48 uur drogen.*
- ***HET APPARAAT NIET BEWAREN OP OF NAAST MESTSTOFFEN OF CHEMICALIËN****.*
- ***NIET*** *reinigen met een hogedrukreiniger.*
- ***HOUD BESCHERMKAPPEN OP HUN PLAATS EN IN GOED WERKENDE TOESTAND****.*
- ***HOUD HANDEN EN VOETEN*** *uit de buurt van het maaigebied.*
- ***INSPECTEER DE WERKPLEK VOORDAT U HET APPARAAT GEBRUIKT****. Verwijder alle vuil en harde voorwerpen, zoals stenen, glas, draad, enz. die kunnen opstuiten, worden weggeslingerd of op andere wijze letsel of schade veroorzaken tijdens het werken.*

⚠ ***WAARSCHUWING:*** *Gebruik het apparaat niet als u het niet met de aan-/schakelaar in en uit kunt schakelen. Een apparaat dat niet meer met de aan-/uitschakelaar kan worden in- of uitgeschakeld, is gevaarlijk en moet worden gerepareerd.*

## Aanvullende veiligheidsinstructies voor grastrimmers

⚠ ***WAARSCHUWING:*** *De knipelementen werken nog enige tijd nadat de machine is uitgeschakeld.*

- ***Controleer de lokale en nationale regelgeving met betrekking tot uw mogelijkheden om deze machine te gebruiken.***
- ***Zorg voor een goede werkhouding, neem pauzes en verander van werkhouding om vermoeidheid te vermijden.***
- ***Inspecteer de machine altijd op schade na het raken van een hard voorwerp of als het overmatig trilt.***
- ***Zet de vergrendeluitrusting(en) van instelbare onderdelen vast***
- ***Draag nooit meerdere riemharnassen of schouderharnassen tegelijkertijd.***
- ***Verzeker tijdens het dragen van een harnas dat er geen andere kledingstukken het losmaken en verwijderen van het harnas hinderen.***
- ***Draag een lange broek zodat uw benen beschermd zijn.***
- ***Controleer, voor u het apparaat gaat gebruiken, dat het terrein dat u gaat maaien vrij is van stokken, stenen, draad en andere obstakels.***
- ***Gebruik het apparaat alleen rechtop, met de tanden vlak bij de grond.*** *Schakel het apparaat nooit in een andere stand in.*
- ***Beweeg langzaam wanneer u het apparaat gebruikt.*** *Bedenk dat vers gemaaid gras vochtig en glad is.*
- ***Werk niet op steile hellingen.*** *Werk dwars over het vlak van een helling, niet omhoog en omlaag.*
- ***Steek nooit grindpaden of wegen over wanneer het apparaat is ingeschakeld.***
- ***Raak nooit de snijdraad aan terwijl het apparaat in werking is.***
- ***Leg het apparaat niet weg voor de snijdraad helemaal tot stilstand is gekomen.***
- ***Gebruik alleen het juiste type snijdraad.*** *Gebruik nooit metalen snijdraad of visdraad.*
- ***Zorg ervoor dat u de snijdraadkap niet aanraakt.***
- ***Houd altijd uw handen en voeten uit de buurt van de snijdraad, vooral wanneer u de motor inschakelt.***
- ***Controleer het apparaat op tekenen van slijtage of schade en repareer deze zo nodig, voordat u het apparaat gebruikt en nadat het apparaat ergens tegenaan is gestoten.***
- ***Zorg ervoor dat u geen verwondingen oploopt door apparaten waarmee u de snijdraad op lengte snijdt.*** *Nadat u een nieuwe snijdraad hebt uitgetrokken, moet u het apparaat*

*pas inschakelen wanneer u het naar de normale gebruikspositie hebt teruggebracht.*

- ***Let extra goed op wanneer u de machine in de buurt van kinderen gebruikt.***
- ***Dit apparaat mag niet zonder toezicht door jonge of lichamelijk zwakke mensen worden gebruikt.***
- ***Dit apparaat mag niet als speelgoed worden gebruikt.***
- ***Alleen op een droge plaats gebruiken.*** *Het apparaat mag niet nat worden.*
- ***Dompel het apparaat niet onder in water.***
- ***Open de behuizing niet.*** *Het apparaat bevat geen onderdelen die door de gebruiker kunnen worden nagezien*
- ***Gebruik het apparaat niet in een omgeving met explosiegevaar, zoals in de nabijheid van brandbare vloeistoffen, gassen of stof.***
- ***Wanneer de machine in de auto staat, moet u de machine in de kofferruimte plaatsen of goed vastzetten, zodat de machine niet kan wegschieten bij plotselinge veranderingen in snelheid of richting.***
- ***Bewaar het apparaat, wanneer u het niet gebruikt, op een droge, goed geventileerde plaats, buiten het bereik van kinderen.***
- ***Kinderen mogen geen toegang hebben tot de opslaglocatie.***

## Veiligheid van anderen

- ***Dit apparaat is niet bedoeld om gebruikt te worden door personen (waaronder kinderen) met verminderde fysieke, zintuiglijke of psychische vermogens, of met een gebrek aan ervaring en kennis, tenzij onder toezicht van of met aanwijzingen over het gebruik van het apparaat door een persoon die verantwoordelijk is voor hun veiligheid.***
- ***Er moet toezicht worden gehouden op kinderen zodat zij niet met het gereedschap kunnen spelen.***
- ***Wanneer de machine in de auto staat, moet u de machine in de kofferruimte plaatsen of goed vastzetten, zodat de machine niet kan wegschieten bij plotselinge veranderingen in snelheid of richting.***
- ***Bewaar het apparaat, wanneer u het niet gebruikt, op een droge, goed geventileerde plaats, buiten het bereik van kinderen.***
- ***Kinderen mogen geen toegang hebben tot de opslaglocatie.***

## Overige risico's

Ondanks het toepassen van de relevante veiligheidsvoorschriften en het implementeren van veiligheidsvoorzieningen kunnen sommige overige risico's niet worden vermeden. Dit zijn:

- *Gehoorbeschadiging.*
- *Risico op persoonlijk letsel door deeltjes die worden weggeslingerd.*
- *Risico van brandwonden omdat accessoires tijdens het gebruik heet worden.*
- *Risico van persoonlijk letsel als gevolg van langdurig gebruik.*

**BEWAAR DEZE INSTRUCTIES**

## Accutype

Deze accu's kunnen worden gebruikt:

| Accu | (kg) |
|---|---|
| **DCB546** | 1,08 |
| **DCB547/G** | 1,46 |
| **DCB548** | 1,46 |
| **DCB549** | 2,12 |

Raadpleeg de handleiding van de accu/lader voor meer informatie.
De volgende laders kunnen gebruikt worden: DCB094K, DCB116, DCB117.

## Markeringen op het gereedschap

De volgende pictogrammen staan op het gereedschap of de accessoires vermeld:

Lees de gebruiksaanwijzing vóór gebruik.

De gebruiker moet gepaste oogbescherming dragen.

De gebruiker moet gepaste gehoorbescherming dragen.

Plaats uw handen **NIET** binnen dit gebied.

Uitsluitend een draadspoel kan op het gereedschap met beschermkap worden gebruikt. Messen mogen niet worden gebruikt.

Gebruik het apparaat niet in de regen of bij een hoge luchtvochtigheid en laat het niet buiten liggen wanneer het regent.

Verzeker dat de afstand van de hoofdhandgreep tot de hulphandgreep groter is dan 250 mm (9,8").

⚠ ***WAARSCHUWING:*** *Gevaar voor elektrische schok of snijwonden. Koppel de accu los vóór het uitvoeren van onderhoud.*

⚠ ***WAARSCHUWING:*** *Gevaar veroorzaakt door weggeslingerde delen. Let op voor weggeslingerde voorwerpen – houd omstaanders uit de buurt.*

Richtlijn 2000/14/EC gegarandeerd geluidsvermogen.

## Positie datumcode (Afb. B)

De productiedatumcode **19** bestaat uit een 4-cijferig jaar gevolgd door een 2-cijferige week en wordt uitgebreid met een 2-cijferige fabriekscode.

## Beschrijving (Afb. A)

⚠ ***WAARSCHUWING:*** *Breng nooit wijzigingen in het gereedschap of een onderdeel ervan aan. Beschadiging of persoonlijk letsel kan daarvan het gevolg zijn.*

1. Variabele snelheidsinstelling
2. Hendel voor vergrendeling in de uit-stand
3. Hoofdhandgreep
4. Knop Snelheidsregeling/Snelstartknop
5. LED laadstatus accu
6. LED indicatie overbelasting
7. LED snelheidsinstellingen
8. Hulphandgreep
9. Stang
10. Riembevestiging

11 Tandwielkast
12 Beschermkap grastrimmer
13 Spoelbehuizing
14 Vergrendelstang
15 Enkele schouderriem
16 Accurails
17 Accu†
18 Accuvrijgaveknop

†Inbegrepen bij sommige pakketten.

**OPMERKING:** Controleer het gereedschap, de onderdelen of accessoires op eventuele beschadiging tijdens het transport.

### Bedoeld gebruik

De DCMST901 is ontworpen voor professioneel gras- en tuinonderhoud. Het omvat een lijnaanvoersysteem dat vereist dat de gebruiker de spoel zachtjes tegen de grond stoot om de lijn door te voeren. Het wordt aanbevolen om het met accessoires van DEWALT te gebruiken. Dit product is geen graskantensnoeier en niet bedoeld voor het afkanten van gazons.

**NIET** gebruiken voor een ander doeleinden dan waarvoor dit gereedschap bedoeld is.

**NIET** gebruiken onder natte omstandigheden of in de aanwezigheid van ontvlambare vloeistoffen of gassen.

**LAAT KINDEREN** niet met het gereedschap in contact komen. Toezicht is vereist als onervaren gebruikers met dit product werken.

## MONTAGE EN AANPASSINGEN

⚠ ***WAARSCHUWING: Beperk het risico van ernstig persoonlijk letsel, schakel het gereedschap uit en neem de accu uit, voor u aanpassingen uitvoert of hulpstukken of accessoires plaatst/verwijdert.*** *Wanneer het gereedschap per ongeluk wordt gestart, kan dat leiden tot letsel.*

⚠ ***WAARSCHUWING:*** *Gebruik uitsluitend accu's en laders van het merk DEWALT.*

⚠ ***WAARSCHUWING: Vermijd het bewaren of gebruiken van de accu in omgevingen waar de temperatuur kan zakken tot onder 4˚ C (39,2˚ F) of kan stijgen tot boven 40˚ C (104˚ F). Dit omvat plaatsen zoals buitenschuren of metalen gebouwen tijdens extreme weersomstandigheden.***

### De accu in het gereedschap plaatsen en de accu uit het gereedschap nemen (Afb. B)

**OPMERKING:** Controleer of de accu 17 volledig is opgeladen.

### De accu in de handgreep van het gereedschap plaatsen

1. Lijn de accu uit met de rails 16 in de handgreep van het gereedschap (Afb. B).
2. Schuif de accu in de handgreep tot deze stevig vastzit en let er vooral op dat u de accu hoort vastklikken.

### De accu uit het gereedschap nemen

1. Druk op de accuvrijgaveknop 18 en trek de accu stevig uit de handgreep van het gereedschap.
2. Plaats de accu in de lader.

### Indicatielampje laadniveau (Afb. A, C)

De DCMST901 is voorzien van een laadniveau-indicator. Dit zal het huidige laadniveau van de accu weergeven tijdens gebruik. De meter geeft geen aanwijzingen over de functionaliteit van het gereedschap en is onderhevig aan schommelingen afhankelijk van productonderdelen, temperatuur en de toepassing door de eindgebruiker.

- De LED-indicatielampjes voor het accuniveau 5 zullen gaan branden, om het laadniveau in procenten weer te geven.
- Als alle vier de LED-indicatielampjes voor het accuniveau 5 branden, is de accu volledig opgeladen.
- Als er slechts één indicatie-LED voor het accuniveau 5 brandt, is het laadniveau laag, waarna het zal gaan knipperen als de accu ontladen wordt. Verwijder de accu en laad deze op.

### LED-indicatielampjes voor het accuniveau

| | LAADNIVEAU | KLEUR LAAD-LED |
|---|---|---|
| | 100% - 75% | Wit |
| | 50% - 75% | Wit |
| | 20% - 50% | Wit |
| | ≤20% | Wit |
| | Uitschakelen vanwege laag accuniveau | Wit en knipperend. |
| | Accu te heet | Alle vier, rood en knipperend. |

### Waarschuwing accu overladen (Afb. A, C)

Alle vier de LED's van de laadniveau-indicator 5 zullen rood branden en gaan knipperen als de accu een hoge temperatuur heeft bereikt. Om de waarschuwing voor een overladen accu te wissen, laat u de accu afkoelen en start u de trimmer opnieuw op om weer met het snijden door te gaan, deze keer echter met minder kracht. Laat de trimmer op zijn eigen snelheid werken.

### LED voor overbelasting (Afb. A, C)

De DCMST901 heeft een LED voor overbelasting 6. De LED voor overbelasting 6 zal oranje branden en daarna knipperen als de motor of module tijdens het gebruikt wordt overbelast. Om de LED voor overbelasting 6 te wissen, start u de trimmer opnieuw op en begint u weer met het snijden, deze keer echter met minder kracht. Laat de trimmer op zijn eigen snelheid werken.

De LED voor overbelasting 6 zal rood gaan branden en daarna knipperen als de module een hoge temperatuur heeft bereikt. Om de LED voor overbelasting 6 te wissen, laat u de trimmer afkoelen en start u de trimmer opnieuw op om weer met het snijden door te gaan, deze keer echter met minder kracht. Laat de trimmer op zijn eigen snelheid werken.

### De hulphandgreep bevestigen (Afb. A, D)

⚠ ***WAARSCHUWING:*** *De hulphandgreep 8 mag niet dichter dan 9,8" (250 mm) bij de hoofdhandgreep geïnstalleerd worden.*

Volg de onderstaande tabel om te berekenen waar de hulphandgreep 8 geïnstalleerd moet worden:

a. Hoogte hoofdhandgreep.
b. Maaicirkel
c. Vlak en plat oppervlak.
d. Afstand tussen hulphandgreep en hoofdhandgreep.
e. Afstand tussen hulphandgreep en maaicirkel.

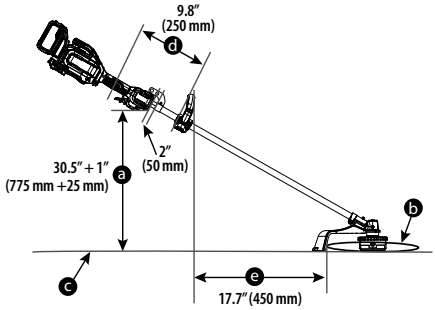


1. Plaats de hulphandgreep **8** bovenop de basis van de handgreep **20** zodat de stang **9** zich tussen beide bevindt. Houd de hulphandgreep op zijn plaats en schuif de bouten van de handgreep **21** en de sluitringen **22** via de bovenkant in de handgreep, zodat de moeren **23** in de basis van de handgreep zijn vastgedraaid.
2. Zet de bouten van de handgreep vast met een 3 mm inbussleutel (niet meegeleverd). Controleer of de handgreep stevig vastzit.
3. Herhaal deze stappen aan de andere kant van de hulpgreep.

## De beschermkap monteren (Afb. E)

⚠ ***WAARSCHUWING:*** *WERK NOOIT met het apparaat ZONDER GEPLAATSTE BESCHERMKAP. De beschermkap moet altijd op juiste wijze op het apparaat zijn gemonteerd ter bescherming van de gebruiker.*

1. Plaats de beschermkap van de grastrimmer **12** op z'n plaats, zoals wordt weergegeven op Afb. E.
2. Gebruik een 4 mm inbussleutel (niet meegeleverd) om de tandwielkast **11** met de vier schroeven van de beschermkap **24**, sluitringen **25** en plaat **26** stevig vast te zetten.

## Spoeleenheid installeren (Afb. A, F)

1. Verwijder de accu.
2. Controleer of de beschermkap van de grastrimmer **12** gemonteerd is, voordat u verder gaat.
3. Installeer de asplaat **40** op de as **41**, zodat de inkeping naar de tandwielkast gericht is.
4. Lijn de opening in de asplaat **38** uit met de inkeping **39**, plaats de vergrendelstang **14** of schroevendraaier opnieuw in de opening **38** en draai de nieuwe spoelbehuizing naar links. Zet de nieuwe spoelbehuizing vast op de as **41**.
5. Draai de spoelbehuizing **13** linksom op de as **41**. Zet de spoelbehuizing stevig vast **13**.

## De schouderriem bevestigen en afstellen (Afb. G, J)

⚠ ***WAARSCHUWING:*** *De schouderriem moet alleen over een schouder worden gehangen, en niet dwars over het lichaam. Zie Afb. J.*

Een schouderriem **15** wordt aanbevolen voor elk gereedschap waarvan het totale gewicht hoger is dan 6 kg (13 lbs.). (Het totale gewicht omvat het gereedschap, hulpstuk en de accu.) Bevestig de riem aan het gereedschap, zoals wordt getoond op Afb. G, en stel de riem af voor een goede balans en ondersteuning.

1. Klik de sluiting van de schouderriem **27** op de bevestiging van de riem **10** op de stang **9**, net voor de aan/uit-schakelaar zoals weergegeven op Afb. G.
2. Stel de schouderriem **15** af zodat deze over uw schouder past en een goede balans en ondersteuning geeft.

# WERKING

⚠ ***WAARSCHUWING: Beperk het risico op ernstig persoonlijk, schakel de unit uit en verwijder de accu voordat u aanpassingen uitvoert of hulpstukken of accessoires verwijdert/plaatst, when replacing line, or prior to cleaning.*** *Het ongewenst starten kan dat letsel veroorzaken.*

## Juiste handpositie (Afb. H)

⚠ ***WAARSCHUWING:*** *Beperk het risico op ernstig persoonlijk letsel, plaats uw handen **ALTIJD** de juiste positie, zoals weergegeven.*

⚠ ***WAARSCHUWING:*** *Beperk het risico van ernstig persoonlijk letsel, houd het gereedschap **ALTIJD** stevig vast, zodat u bent voorbereid op een plotselinge terugslag.*

⚠ ***WAARSCHUWING:*** *Houd het gereedschap uitsluitend vast aan de aangeduide greepoppervlakken: De handgreep van de aandrijfkop en de hulphandgreep.*

⚠ ***WAARSCHUWING:*** *Gebruik de stang niet als handgreep.*

Voor een juiste positie van de handen, zet u één hand op de hoofdhandgreep **3** en één hand op de hulphandgreep **8**.

## Inschakelen (Afb. C, I)

⚠ ***WAARSCHUWING:*** *Pak het gereedschap stevig vast wanneer u het inschakelt.*

⚠ ***OPGELET:*** *Draag altijd een veiligheidsbril en gehoorbescherming. Draag een filtermasker als er bij het werken veel stof vrijkomt. Draag altijd handschoenen, een lange broek en schoenen met een goed bescherm gedeelte van de tenen. Houd lang haar en losse kleding weg bij openingen en bewegende onderdelen.*

1. De knop Snelheidsregeling/Snelstartknop **4** moet voorafgaand aan het gebruik worden ingedrukt om het apparaat weer te starten.

**OPMERKING:** Het apparaat zal na zestig seconden niet gebruikt te zijn, in de slaapstand instellen. Het apparaat kan ook dwangmatig in de slaapstand worden ingesteld door de knop Snelheidsregeling/Snelstartknop **4** gedurende twee seconden in te drukken en ingedrukt te houden.

2. Om het apparaat in te schakelen, duwt u de hendel voor vergrendeling in de uit-stand **2** naar voren en vervolgens drukt u op de knop voor de variabele snelheid **1**, zoals weergegeven op Afb. I.
3. U kunt het apparaat uitschakelen door de knop voor variabele snelheid aan/uit en de hendel voor vergrendeling in de uit-stand los te laten.

⚠ ***WAARSCHUWING:*** *Probeer nooit om de aan/uit-schakelaar in de aan-stand te vergrendelen.*

## Het motortoerental instellen (Afb. C)

De DCMST901 is uitgerust met een snelheidsindicator **7**. De snelheidsindicator **7** zal de gekozen snelheid weergeven. Er zijn drie LED's voor de snelheidsinstelling, ECO-modus **28**, standaard modus **29** en turbo-modus **30**. De

snelheidsindicator 7 helpt u om de prestaties van het apparaat en de nodige tijd voor elke taak te optimaliseren.

1. De snelheidsregelknop/activeringsknop 4 moet voor gebruik ingedrukt worden om het apparaat te activeren.
**OPMERKING:** Het gereedschap staat standaard in de ECO-modus 28.

2. Druk op de snelheidsregelknop/activeringsknop 4 op de handgreep van het apparaat tot de LED voor de gewenste snelheid gaat branden.
**OPMERKING:** Werk in de ECO-modus 28 of de standaard modus 29 voor grotere projecten die meer tijd vereisen om te voltooien.

3. Kies de turbo-modus 30 zoals nodig om door zwaardere begroeiing te snijden en voor toepassingen die een hoger TPM vereisen.
**OPMERKING:** De bedrijfstijd zal korter zijn.

## Kleuren van de LED's voor snelheidsinstelling

| | SNELHEID | LED-KLEUR SNELHEIDSINSTELLING |
|---|---|---|
| — 28 | ECO-modus | Wit |
| — 29 | Standaard modus | Wit |
| — 30 | Turbo-modus | Wit |

## Trimmen (Afb. H, J–L)

Beweeg terwijl de trimmer is ingeschakeld, de trimmer onder een hoek met een zwaaiende beweging heen en weer, zoals wordt getoond in Afb. H.

Houd een minimale afstand van 610 mm (24") tussen de beschermkap 12 en uw voeten, zoals weergegeven op Afb. L.

⚠ ***WAARSCHUWING:*** *Houd de roterende draad ongeveer parallel met de grond (niet meer gekanteld dan 30°). Deze struikenknipper is niet bedoeld voor het afwerken van kanten. KANTEL DE TRIMMER NIET zo ver dat de draad bijna in een rechte hoek ten opzichte van de grond rond draait. Rondvliegend afval kan ernstig letsel veroorzaken, zoals weergegeven op Afb. K.*

## Bump Feed - Toevoer van draad van de grastrimmer (Afb. N, O)

Uw trimmer wordt geleverd met een nylon draad met een diameter van 2,4 mm (0,095") maar kan ook worden gebruikt met een nylon draad met een diameter van 2,0 mm (0,080"). De trimdraad 31 slijt sneller en moet vaker verlengd worden als er wordt gemaaid langs stoepen of andere schurende oppervlakken of als u zwaar onkruid maait.

Terwijl u maait, zal de draad slijten en korter worden. Als u het apparaat voorzichtig op de grond klopt wanneer het op normale snelheid werkt, zal draad 31 aangevoerd worden.

⚠ ***WAARSCHUWING:*** *Houd uw handen uit de buurt van het mes voor de trimdraad 32.*

**OPMERKING:** Telkens er lijn 31 aangevoerd wordt, zal het einde afgekort worden door het mes 32 op de beschermkap 12. U kunt hierbij een ratelend geluid horen. Volg zeker alle instructies en draag een gepaste veiligheidsbril, schoenen met gesloten tenen en een lange broek. Als de lijn bijna op is, kunnen de laatste centimeters in een keer uit de spoelbehuizing komen.

**OPMERKING:** Als u de snijdraad 31 langer maakt dat het mes van de snijdraad 32, gaat ten koste van de prestaties, de looptijd en de levensduur van de trimmer, doordat de motor mogelijk beschadigd kan raken. Ook kan hierdoor de garantie komen te vervallen.

## Praktische tips voor het trimmen

- Maai met de punt van de draad; duw niet de draadkop in ongemaaid gras.
- Op schuttingen van draad en van paaltjes kan de draad extra slijten, en zelfs breken. Op gemetselde muurtjes en muurtjes van natuursteen, op trottoirs en op hout kan het blad snel slijten.
- Laat de spoelkap niet over de grond of over andere oppervlakken slepen.
- Snoei lange struiken van boven naar onder en ga niet hoger dan 300 mm (12").
- Houd de trimmer gekanteld in de richting van het gemaaide gebied; daar werkt de trimmer het best.
- Gezien vanaf de bovenzijde en achterzijde, draait de trimmer linksom. Het van rechts naar links snijden zal afval tegen de beschermkap aan gooien en in de afsnijdsels terechtkomen. Het wordt aanbevolen om in de buurt van tuinen of bloembedden van rechts naar links te snijden, omdat dit veelal voorkomt dar afsnijdsels in die gebieden terechtkomt. Het snijden van links naar rechts gooit het afval weg van de beschermkap. Deze methode kan worden gebruikt als de locatie van het afval niet belangrijk is.
- Blijf uit de buurt van bomen en heesters. Boomschors, houtstructuren, houten planken en schuttingpalen kunnen gemakkelijk door de draad worden beschadigd.

## ONDERHOUD

Uw elektrisch gereedschap is ontworpen om gedurende een lange tijdsperiode te functioneren met een minimum aan onderhoud. Het continu naar tevredenheid functioneren hangt af van de juiste zorg voor het gereedschap en regelmatige reiniging.

⚠ ***WAARSCHUWING:*** *Schakel, om het risico op ernstig letsel te minimaliseren, het gereedschap altijd uit en verzeker dat de motor gestopt is. Verwijder de accu voordat u aanpassingen uitvoert of accessoires bevestigt/verwijdert, in het bijzonder tijdens het aanpassen van de beschermkap van het zaagaccessoire of de handgreep. Onbedoeld starten kan letsel veroorzaken. Ongepast onderhoud, het gebruiken van niet- conforme vervangonderdelen of het verwijderen/aanpassen van veiligheidsfuncties, kunnen ernstige schade en letsels veroorzaken tijdens normaal gebruik. Houd het gereedschap in een goed werkende staat door regelmatig onderhoud uit te voeren.*

Raadpleeg de achterkant van deze handleiding voor de contactgegevens van het servicecentrum of ga naar **www.2helpu.com.**

⚠ ***WAARSCHUWING:*** *Schakel het gereedschap altijd uit voordat u de accu verwijdert voor opslag. Reinig ventilatieopeningen en controleer het gereedschap op beschadiging of losse onderdelen. Het gereedschap niet reinigen en onderhouden kan leiden tot defecten of brandgevaar tijdens opslag.*

## Vet aanbrengen (Afb. M)

De DCMST901 moet na iedere 100 gebruiksuren gesmeerd worden.

1. Breng een kleine hoeveelheid (3-5 gram) DEWALT 30301914 vet **34** aan in de smeernippel van de motor **33** zoals weergegeven op Afb. M.

## Reiniging

⚠ ***WAARSCHUWING:*** *Elektrische schok en mechanisch gevaar. Verwijder de accu vóór het reinigen.*

⚠ ***WAARSCHUWING:*** *Houd, om een veilige en efficiënte werking te verzekeren, het elektrisch apparaat en de ventilatiesleuven altijd vrij van vuil.*

⚠ ***WAARSCHUWING:*** *Gebruik nooit oplosmiddelen of andere bijtende chemicaliën voor het reinigen van de niet-metalen onderdelen van het gereedschap. Deze chemicaliën kunnen de materialen die in deze onderdelen worden gebruikt, week maken. Gebruik een doek die uitsluitend met water en milde zeep is bevochtigd. Laat nooit vloeistof in het gereedschap komen; dompel nooit een onderdeel van het gereedschap onder in een vloeistof.*

De ventilatiesleuven kunnen gereinigd worden met een droge, zachte niet metalen borstel en/of een geschikte stofzuiger. Gebruik geen water of schoonmaakmiddelen. Draag een goedgekeurde veiligheidsbril en een goedgekeurd stofmasker.

## Als optie verkrijgbare accessoires

⚠ ***WAARSCHUWING:*** *Omdat andere accessoires dan deze die worden aangeboden door DEWALT niet met dit product zijn getest, kan het gebruik van dergelijke accessoires met dit gereedschap gevaarlijk zijn. Om het risico op letsel te beperken, mogen uitsluitend door DEWALT aanbevolen accessoires worden gebruikt met dit.*

Vraag uw verdeler om meer informatie over de juiste accessoires.

⚠ ***WAARSCHUWING: Schakel, om het risico op ernstig persoonlijk letsel te verkleinen, het apparaat uit en verwijder de accu voordat u aanpassingen uitvoert of hulpstukken of accessoires verwijdert/installeert.***

⚠ ***WAARSCHUWING:*** *Het gebruiken van een accessoire dat niet door DEWALT wordt aanbevolen voor gebruik met dit product, kan gevaarlijk zijn.*

⚠ ***WAARSCHUWING:*** *Gebruik geen andere messen of accessoires dan deze die door DEWALT voor deze trimmer worden aanbevolen. Anders zou persoonlijk letsel of beschadiging van het product het gevolg kunnen zijn.*

⚠ ***OPGELET:*** *Gebruik uitsluitend vervangende spoelen en lijn van DEWALT. Alle lijnen moeten spiraalvormig zijn met gladde, ronde randen. Als u draad van een andere fabrikant gebruikt, kunnen de prestaties daaronder lijden, kan de trimmer beschadigd raken en kunnen er personen gewond raken.*

## De snijdraad opnieuw laden (Afb. N, O)

⚠ ***OPGELET:*** *Gebruik alleen DEWALT vervangspoelen en -draad. Als u draad van een andere fabrikant gebruikt, kunnen de prestaties daaronder lijden, kan de trimmer beschadigd raken en kunnen er personen gewond raken.*

*Uw trimmer wordt geleverd met een nylon draad met een diameter van 2,4 mm (0,095") maar u kunt ook een nylon draad met een diameter van 2,0 mm (0,080") met gladde, ronde randen gebruiken. Gebruik geen draad van een andere afmeting. De prestaties kunnen hieronder lijden, het kan de unit beschadigen en het kan persoonlijk letsel veroorzaken.*

⚠ ***OPGELET:*** *Voorkom beschadiging van het apparaat; steekt de snijdraad verder uit dan het trimmes, snij dan de draad af zodat deze niet buiten het blad uitsteekt.*

Gebruik uitsluitend DEWALT vervangende lijn. Geen draad gebruiken.

1. Neem de accu uit.
2. Snijd een lengte van maximaal 9 m (30 ft) van 2,4 mm (0,095") of 12 m (40 ft) van 2,0 mm (0,080") snoeilijn **31**.
3. Lijn de ogen op de spoelbehuizing **35** uit met de pijl **36** op de spoelgreepkap **37** zoals wordt weergegeven op Afb. N.
4. Steek één uiteinde van de trimmerlijn door een oog.
5. Leid de lijn door een tweede oog en blijf de lijn erdoor trekken tot er zich aan beide zijden van de spoelbehuizing gelijke lengten van draad bevinden.
6. Houd de spoelkap met één hand vast zodat deze niet kan bewegen. Wind met uw andere hand de draad op de spoel door de spoelgreepkap naar links te draaien.
7. Ga door met het opwinden van de draad tot aan beide zijden van de spoelbehuizing tot 130 mm (5") draad overblijft, zoals wordt weergegeven op Afb. O.

## De spoelbehuizing vervangen (Afb. P)

1. Verwijder de accu.
2. Draai de spoelbehuizing **13** tot het gat **38** in de asplaat is uitgelijnd met de inkeping **39** in de tandwielkast. Steek de vergrendelstang **14** of een schroevendraaier door de inkeping en in het gat, zodat de as niet kan draaien.
3. Schroef de spoelbehuizing los en verwijder deze door de spoelgreepkap **37** naar rechts te draaien.

**OPMERKING:** Probeer niet de spoelbehuizing te verwijderen door de spoelbehuizing te draaien **13**.

4. Verwijder de asplaat **40** voordat u een nieuwe spoel installeert. Verwijder alle vuil en gras van de tandwielkast en de asplaat.
5. Installeer de asplaat **40** op de as **41**, zodat de inkeping naar de tandwielkast **11** gericht is.
6. Lijn het gat in de asplaat **38** uit met de inkeping **39**, steek de vergrendelstang **14** of de schroevendraaier opnieuw in het gat **38** en draai de nieuwe spoelbehuizing naar links. Zet de nieuwe spoelbehuizing stevig vast op de schacht **41**.

## Beschermkap vervangen door een beschermkap met een grotere dekking (Afb. Q)

Er is voor extra bescherming, indien gewenst, een beschermkap met een vergrote dekking leverbaar (wordt apart verkocht). Gebruik de DEWALT vervangbeschermkap, onderdeelnummer NA693585.

⚠ ***WAARSCHUWING:*** *Werk nooit met het apparaat zonder dat de beschermkap stevig is geplaatst.*

1. Verwijder de spoelbehuizing, zoals wordt beschreven in het gedeelte ***De spoelbehuizing vervangen***.

2. Gebruik een 3 mm inbussleutel (niet meegeleverd) voor het verwijderen van de vier schroeven van de beschermkap **24**, zoals weergegeven op Afb. Q.
3. Verwijder de beschermkap.
4. Bevestig de beschermkap met vergrote dekking **42** op de tandwielkast **11** met de vier schroeven van de beschermkap **24**, sluitringen **25** en plaat **26** en draai vervolgens de schroeven op de juiste positie vast , zoals weergegeven op Afb. Q.
5. Zet de spoelbehuizing weer op z'n plaats, zoals wordt beschreven in het gedeelte ***De spoelbehuizing vervangen***.

## Bescherming van het milieu

Producten/batterijen zijn recyclebaar, maar als ze gemarkeerd zijn met de doorgekruiste afvalcontainer, mogen ze niet samen met normaal huishoudafval weggegooid worden. Laat de batterijen volledig ontladen en scheid ze, indien mogelijk, van lichtbronnen van het product. Het is de verantwoordelijkheid van de gebruiker om persoonsgegevens van dit product te verwijderen. Breng het afval daarna naar een officieel afvalinzamelcentrum of een deelnemende handelaar, die ze vaak gratis zal aanvaarden. De verpakking moet weggegooid worden op basis van de aangebrachte materiaalcode. De bedienings- of veiligheidsinstructies mogen alleen weggegooid worden als het betreffende product niet langer gebruikt wordt.

Vraag de richtlijnen inzake afvalbeheer bij uw plaatselijke community/gemeente. Ga voor meer informatie naar **www.2helpU.com** en scan de bovenstaande QR-code.

# 54V GRESSTRIMMER DCMST901

## Dokumenter tilgjengelig på nettet

**www.2helpU.com/DoC/** eller **www.2helpU.com/DoC/index/xxx***

*For direkte tilgang, erstatt "xxx" med produktets modellnummer som oppgitt på produktets merkeetikett eller emballasje.

- Bruksanvisning
- Samsvarserklæring (DoC)
- Produktutslippsdata (PED): Informasjon om støy, vibrasjon og støv (gjelder ikke for alle produkter)

***ADVARSEL: Les alle sikkerhetsadvarsler, instruksjoner, illustrasjoner og spesifikasjoner i denne håndboken, inkludert batteri- og laderseksjonene i en original verktøyhåndbok eller den separate håndboken for batterier og ladere.***

*Håndbøker kan fås ved å kontakte kundeservice (se baksiden av denne håndboken).*

## Tekniske data

| | | DCMST901 |
|---|---|---|
| Spenning | $V_{DC}$ | 54 |
| Type | | 1 |
| Batteritype | | Li-Ion |
| Maksimal hastighet | /min | 5200 |
| Klippebredde | cm | 42 |
| Vekt (uten batteripakke) | kg | 4,6 |

## Definisjoner: Retningslinjer for sikkerhet

Definisjonene nedenfor beskriver alvorlighetsnivået de enkelte signalordene er. Les brukerhåndboken og vær spesielt oppmerksom på disse symbolene.

***FARE:*** *Angir en eksisterende farlig situasjon som, og hvis den ikke unngås,* ***vil*** *føre til* ***dødsfall eller alvorlig personskade****.*

***ADVARSEL:*** *Angir en potensielt farlig situasjon som, og hvis den ikke unngås,* ***kan*** *føre til* ***dødsfall eller alvorlig personskade****.*

***FORSIKTIG:*** *Angir en potensielt farlig situasjon som, og hvis den ikke unngås,* ***kan*** *føre til* ***mindre eller moderat personskade****.*

***MERK:*** *Angir en arbeidsmåte* ***som ikke er relatert til personskader****, men som* ***kan*** *føre til* ***skader på utstyr hvis den ikke unngås.***

*Angir fare for elektrisk støt.*

*Angir brannfare.*

## GENERELLE SIKKERHETSADVARSLER FOR ELEKTRISKE VERKTØY

***ADVARSEL: Les alle sikkerhetsanvisninger, instruksjoner, illustrasjoner og spesifikasjoner som følger dette elektriske verktøyet.*** *Manglende overholdelse av instruksjonene som er listet opp under kan resultere i elektrosjokk, ild og/eller alvorlig skade.*

### TA VARE PÅ ALLE ADVARSLER OG INSTRUKSJONER FOR FREMTIDIG BRUK

*Uttrykket "elektrisk verktøy" i advarslene henviser til ditt strømdrevne (med ledning) elektriske verktøy eller ditt batteridrevne (uten ledning) elektriske verktøy.*

### 1) Sikkerhet på arbeidsområdet

*a)* ***Hold arbeidsområdet godt opplyst.*** *Rotete eller mørke områder er en invitasjon til ulykker.*

*b)* ***Ikke bruk elektriske verktøy i eksplosive omgivelser, slik som i nærheten av antennelige væsker, gasser eller støv.*** *Elektrisk verktøy skaper gnister som kan antenne støv eller gasser.*

*c)* ***Hold barn og tilskuere borte mens du bruker et elektrisk verktøy.*** *Distraksjoner kan føre til at du mister kontrollen.*

### 2) Elektrisk sikkerhet

*a)* ***Støpselet til elektriske verktøy må passe til stikkontakten. Aldri modifiser støpselet på noen måte. Ikke bruk adaptere med jordede elektriske verktøy.*** *Umodifiserte støpsler og stikkontakter som passer vil redusere risikoen for elektrisk sjokk.*

*b)* ***Unngå kroppskontakt med jordete overflater slik som rør, radiatorer, komfyrer og kjøleskap.*** *Det finnes en økt risiko for elektrisk sjokk dersom kroppen din er jordet.*

*c)* ***Ikke eksponer elektriske verktøy for regn eller våte forhold.*** *Dersom det kommer vann inn i et elektrisk verktøy vil det øke risikoen for elektrisk sjokk.*

*d)* ***Ikke bruk ledningen feil. Aldri bruk ledningen til å bære, trekke eller dra ut støpselet til det elektriske verktøyet. Hold ledningen borte fra varme, olje, skarpe kanter eller bevegelige deler.*** *Skadede eller innviklede ledninger øker risikoen for elektrisk sjokk.*

*e)* ***Når du bruker et elektrisk verktøy utendørs, bruk en skjøteledning som er egnet for utendørs bruk.*** *Bruk av en skjøteledning beregnet for utendørs bruk reduserer risikoen for elektrisk sjokk.*

*f)* ***Dersom bruk av et elektrisk verktøy på et fuktig sted er uunngåelig, bruk en strømkilde med jordfeilbryter (RCD).*** *Bruk av jordfeilbryter (RCD) reduserer risikoen for elektrisk sjokk.*

### 3) Personlig sikkerhet

*a)* ***Hold deg våken, hold øye med det du gjør og bruk sunn fornuft når du bruker et elektrisk verktøy. Ikke bruk et elektrisk verktøy dersom du er trøtt eller er påvirket av medikamenter, narkotika eller alkohol.*** *Ett øyeblikks uoppmerksomhet under bruk av elektriske verktøy kan føre til alvorlig personskade.*

*b)* ***Bruk personlig verneutstyr. Bruk alltid vernebriller.*** *Verneutstyr slik som støvmaske, sklisikre vernesko, hjelm, eller hørselsvern brukt under passende forhold vil redusere personskader.*

*c)* ***Unngå utilsiktet oppstart. Sikre at bryteren er i av-stillingen før du kobler til strømkilden og/eller batteripakken, plukker opp eller bærer verktøyet.*** *Å bære elektriske verktøy med fingeren på bryteren eller å sette inn*

*støpselet mens elektriske verktøy har bryteren på øker faren for ulykker.*

*d)* ***Fjern eventuelle justeringsnøkler før du slår på det elektriske verktøyet.*** *En nøkkel som er festet til en roterende del av det elektriske verktøyet kan føre til personskade.*

*e)* ***Ikke strekk deg for langt. Ha godt fotfeste og stå støtt hele tiden.*** *Dette fører til at du har bedre kontroll over det elektriske verktøyet ved uventede situasjoner.*

*f)* ***Bruk egnet antrekk. Ikke ha på deg løstsittende klær eller smykker. Hold hår og klær borte fra bevegelige deler.*** *Løstsittende antrekk, smykker eller langt hår kan bli fanget opp av bevegelige deler.*

*g)* ***Hvis apparatet er utstyrt for tilkobling av støvutsugings- og -oppsamlingsinnretning, må du sørge for at disse er koblet til og ordentlig sikret.*** *Bruk av støvoppsamlere kan redusere støvrelaterte farer.*

*h)* ***Ikke la kunnskap som du har fått fra hyppig bruk av verktøy la deg bli for selvsikker slik at du ignorerer verktøyets sikkerhetsprinsipper.*** *En tankeløs handling kan føre til alvorlig personskade på brøkdelen av et sekund.*

## 4) Bruk og vedlikehold av elektriske verktøy

*a)* ***Ikke bruk kraft på verktøyet. Bruk det elektriske verktøyet som situasjonen krever.*** *Det riktige elektriske verktøyet vil gjøre jobben bedre og tryggere ved den hastigheten det ble konstruert for.*

*b)* ***Ikke bruk verktøyet hvis bryteren ikke kan slå verktøyet av eller på.*** *Ethvert elektrisk verktøy som ikke kan kontrolleres med bryteren er farlig og må repareres.*

*c)* ***Koble støpselet fra strømkilden og/eller ta batteripakken av det elektriske verktøyet, hvis den er avtakbar, før du foretar noen justeringer, endrer tilbehør eller lagrer elektriske verktøy.*** *Slike preventive sikkerhetsforanstaltninger reduserer risikoen for å starte det elektriske verktøyet ved et uhell.*

*d)* ***Lagre elektriske verktøy som ikke er i bruk, utilgjengelig for barn og la ikke personer som ikke er kjent med det elektriske verktøyet eller disse instruksjonene bruke det.*** *Elektriske verktøy er farlige i hendene på utrenede brukere.*

*e)* ***Vedlikehold elektriske verktøy. Kontroller om bevegelige deler er feiljustert eller fastskjært, om deler er ødelagt eller andre forhold som kan påvirke driften av verktøyet. Dersom det er skadet, få verktøyet reparert før neste bruk.*** *Mange ulykker forårsakes av dårlig vedlikeholdte verktøy.*

*f)* ***Hold skjæreverktøy skarpe og rene.*** *Godt vedlikeholdte skjæreverktøy med skarpe skjærekanter setter seg mindre sannsynlig fast og er lettere å kontrollere.*

*g)* ***Bruk verktøyet, tilbehørene og bittene, osv., i samsvar med disse instruksjonene og ta i betraktning arbeidsforholdene og det arbeidet som skal utføres.*** *Bruk av det elektriske verktøyet for oppgaver som er forskjellige fra de som er tiltenkt kan føre til en farlig situasjon.*

*h)* ***Hold håndtakene og gripeflatene tørre, rene og frie for olje og fett.*** *Glatte håndtak og gripeområder gir utrygg håndtering og manglende kontroll over verktøyet i uventede situasjoner.*

## 5) Bruk og vedlikehold av batteridrevne verktøy

*a)* ***Bruk kun laderen som er spesifisert av produsenten.*** *En lader som passer for en type batteripakke kan føre til brannfare dersom den brukes med en annen batteripakke.*

*b)* ***Bruk kun elektriske verktøy sammen med de spesifiserte batteripakkene.*** *Bruk av andre batteripakker kan skape risiko for skader eller brann.*

*c)* ***Når batteripakken ikke er i bruk, hold den borte fra andre metallobjekter som binders, mynter, nøkler, spikere, skruer eller andre små metallobjekter som kan skape en forbindelse fra en batteripol til en annen.*** *Å kortslutte batteripolene kan føre til brannskader eller brann.*

*d)* ***Ved hardhendt behandling kan det komme væske ut fra batteriet. Unngå kontakt med denne. Dersom du ved et uhell kommer i kontakt med væsken, skyll med vann. Dersom du får væsken i øynene, oppsøk lege umiddelbart.*** *Batterivæske kan føre til irritasjon eller forbrenninger.*

*e)* ***Ikke bruk en batteripakke eller verktøy som er skadet eller modifisert.*** *Skadede eller modifiserte batterier kan oppføre seg uforutsigbart og føre til brann, eksplosjon eller fare for personskade.*

*f)* ***Ikke utsett en batteripakke eller et verktøy for ild eller for høy temperatur.*** *Ild eller temperatur over 130 °C kan føre til en eksplosjon.*

*g)* ***Følg alle anvisninger for lading og lad ikke batteripakken eller verktøyet ved temperaturer som avviker fra området spesifisert i bruksanvisningen.*** *Feilaktig lading eller lading ved temperaturer utenfor det angitte område kan skade batteriet og øker brannfaren.*

## 6) Vedlikehold

*a)* ***Få det elektriske verktøyet ditt vedlikeholdt av en kvalifisert reparatør som kun bruker originale reservedeler.*** *Dette vil sikre at verktøyets sikkerhet blir ivaretatt.*

*b)* ***Utfør aldri vedlikehold på skadede batteripakker.*** *Vedlikehold av batteripakker skal kun utføres av produsenten eller autoriserte serviceverksteder.*

## Sikkerhetsadvarsler for gresstrimmere

*a)* ***Unngå å bruke maskinen i dårlig vær, spesielt dersom det er fare for lyn og torden.*** *Dette reduserer risikoen for å bli truffet av lyn.*

*b)* ***Inspiser området grundig for dyreliv der maskinen skal brukes.*** *Dyreliv kan bli skadet av maskinen under drift.*

*c)* ***Kontroller nøye området der maskinen skal brukes, og fjern alle steiner, pinner, ledninger, bein og andre fremmedlegemer.*** *Utkastede objekter kan føre til personskader.*

*d)* ***Før bruk av maskinen må du alltid se etter at klipperen og klipperenheten ikke er slitt eller skadet.*** *Skadde deler øker risikoen for skade.*

*e)* ***Følg instruksjonene for å bytte tilbehør.*** *Feil stramme skruer eller muttere som fester bladet kan skade bladet eller føre til at det løsner.*

*f)* ***Når du bruker maskinen, bruk alltid sklisikre og beskyttende fottøy. Du skal aldri bruke maskinen barfotet eller med åpne sandaler.*** *Dette reduserer sjansen for skader på føttene fra kontakt med et bevegelig kuttetråd eller blad.*

*g)* ***Hold tilskuere på avstand mens du bruker maskinen.*** *Kastet avkapp kan resultere i alvorlig personskade.*

*h)* ***Du skal alltid bruke to hender når du bruker maskinen.*** *Hold maskinen med begge hender for å unngå å miste kontroll.*

***i) Hold maskinen kun ved de isolerte gripeflatene, fordi kuttetråden eller bladet kan komme i kontakt med skjult ledning.*** *Kutteledning eller blader som kommer i kontakt med en "strømførende" ledning kan gjøre utsatte metalldeler av maskinen "strømførende" og kan gi operatøren elektrisk støt.*

j) **Hold alltid riktig fotfeste og bruk maskinen kun når du står på bakken.** *Glatte eller ustabile overflater kan føre til at man mister balansen eller kontrollen over maskinen.*

k) **Ikke bruk maskinen i for bratte bakker.** *Dette reduserer risikoen for tap av kontroll, sklir og fall som kan føre til personskade.*

l) **Når du jobber i skråninger, vær alltid sikker på fotfeste, arbeid alltid på tvers av skråninger, aldri opp eller ned og utvis ekstrem forsiktighet når du endrer retning.** *Dette reduserer risikoen for tap av kontroll, sklir og fall som kan føre til personskade.*

m) **Hold alle deler av kroppen unna kutteren, tråden eller bladet når maskinen er i drift. Før du starter maskinen, sørg for at kutteren, tråden eller bladet ikke kommer i kontakt med noe.** *Et øyeblikks uoppmerksomhet mens du bruker maskinen kan føre til skade på deg selv eller andre.*

n) **Ikke bruk maskinen over midjehøyde.** *Dette bidrar til å forhindre utilsiktet kutter- eller bladkontakt og gir bedre kontroll over maskinen i uventede situasjoner.*

o) **Når du kutter busk eller småtrær som er under spenning, vær oppmerksom på at de kan sprette tilbake.** *Når spenningen i treets fibre slippes, kan busken eller småtreet treffe operatøren og/ eller kaste maskinen ut av kontroll.*

p) **Vær svært forsiktig ved kutting av kratt og busker.** *Det slanke materialet kan sette seg fast i bladet og bli slynget mot deg eller trekke deg ut av balanse.*

q) **Oppretthold kontroll over maskinen og berør ikke kuttere, tråder, blader eller andre farlige bevegelige deler mens de fortsatt er i bevegelse.** *Dette reduserer risikoen for skade fra bevegelige deler.*

r) **Bær maskinen med maskinen slått av og vekk fra kroppen.** *Riktig håndtering av maskinen vil redusere sannsynligheten for utilsiktet kontakt med en bevegelig kutter, tråd eller blad.*

s) **Bruk kun reservedelskuttere, tråder, kuttehoder og blader som er spesifisert av produsenten.** *Feil reservedeler kan øke risikoen for brudd og skade.*

t) **Når du fjerner blokkert materiale eller utfører vedlikehold på maskinen, sørg for at bryteren er av og at batteripakken er fjernet.** *En uventet oppstart av maskinen mens du fjerner blokkert materiale eller utfører vedlikehold kan føre til alvorlige personskader.*

## Viktige sikkerhetsadvarsler

⚠ ***ADVARSEL:*** *Når du bruker elektriske hageapparater, må grunnleggende forholdsregler for sikkerhet følges for å redusere faren for brann, elektrisk støt og personskade inkludert følgende.*

⚠ ***ADVARSEL:*** *Ikke fjern beskyttelsen. Beskyttelsen må være montert under bruk. Bruk av trimmeren uten beskyttelsen vil gjøre produktgarantien ugyldig.*

⚠ ***FORSIKTIG:*** *Ved skifte av tråden, bruk kun 2,4 mm (0,095") tråd, men kan også bruke 2,0 mm (0,080") nylontråd som er spiralformet med glatte, runde kanter. Andre diametre eller former kan redusere ytelsen eller skade trimmeren. Bruk ikke tråd.*

### LES ALLE ANVISNINGENE

- ***BRUK ALLTID ØYEVERN*** *– Bruk vernebriller eller vernebriller med sidebeskyttelse når batteriet er installert. Disse gjenstandene er tilgjengelige for kjøp.*
- ***BESKYTTELSE*** *- Ikke bruk dette apparatet uten at vernebøylen er montert.*
- ***KLE DEG ORDENTLIG*** *– Ikke ha på deg løstsittende klær eller smykker. De kan feste seg i bevegelige deler.* ***Hansker og solide sko med lukket tå og gummisåle anbefales ved arbeid utendørs. Ikke bruk apparatet når du er barbeint eller bruker åpne sandaler. Bruk kraftige langbukser for å beskytte bena.*** *Bruk hårbeskyttelse for langt hår.*
- ***NYLONTRÅD*** *– Hold ansikt, hender og føtter borte fra roterende nylontråd til enhver tid.*
- ***DEN ROTERENDE TRÅDEN UTFØRER EN KUTTEFUNKSJON*** *– Vær forsiktig ved trimming rundt netting og ønskede planter.*
- ***IKKE BRUK*** *materialer som ikke er anbefalt, som metalltråd, tau og lignende.*
- ***HOLD ALLE TILSKUERE BORTE*** *– på en trygg avstand fra arbeidsområdet, spesielt barn.*
- ***HOLD BARN, TILSKUERE OG DYR BORTE*** *fra arbeidsområdet, minimum avstand 30 meter (100 fot) ved oppstart eller bruk av enheten.*
- ***FOR Å REDUSERE RISIKOEN*** *for rekylskader, arbeid vekk fra nærliggende faste gjenstander som vegg, trappetrinn, stor stein, tre osv.*
- ***UNNGÅ UTILSIKTET OPPSTART –*** *Ikke bær trimmeren med fingeren på avtrekkeren når batteriet er installert.*
- ***BRUK RIKTIG*** *apparat - Ikke bruk dette apparatet for andre jobber enn den som det er designet for.*
- ***IKKE STREKK DEG FOR LANGT*** *– Sørg for godt fotfeste og balanse til enhver tid.*
- ***IKKE BRUK MAKT PÅ APPARATET*** *– Det gjør jobben enklere og reduserer faren for personskade ved bruk med tiltenkt hastighet.*
- ***SKADER PÅ APPARATET*** *– Dersom du treffer eller vikler inn et fremmedlegeme, stopp apparatet straks, ta av batteriet, sjekk for skader og få eventuelle skader reparert før du forsøker å bruke det på nytt. Ikke bruk apparatet med ødelagt spole eller nav.*
- ***KOBLE FRA TRIMMEREN*** *– Fjern batteriet når den ikke er i bruk, ved bytte av tråd eller før rengjøring.*
- ***UNNGÅ FARLIGE MILJØFORHOLD*** *– Ikke bruk elektriske apparater i fuktige eller våte omgivelser. Følg alle instruksjoner i denne bruksanvisningen for korrekt bruk av apparatet. Ikke bruk apparatet i regnvær.*
- ***IKKE BRUK*** *bærbare elektriske apparater i eksplosive eller gassfylte omgivelser. Motorene i disse apparatene kan under normal bruk utvikle gnister som kan antenne gasser.*
- ***OPPBEVAR UBRUKTE APPARATER INNENDØRS*** *– Fjern batteriet. Når det ikke er i bruk, skal apparatet oppbevares innendørs på et tørt sted som kan låses, slik at det er utilgjengelig for barn.*
- ***VÆR OPPMERKSOM*** *– Ikke bruk dette apparatet når du er trøtt, syk eller påvirket av alkohol, narkotika eller medisin.*
- ***VEDLIKEHOLD APPARATET MED OMSORG*** *– FØLG instruksjonene i* **vedlikeholds***-avsnittet. Hold håndtakene tørre, rene og frie for olje og fett.*
- ***KONTROLLER SKADEDE DELER*** *– Før videre bruk av apparatet, skal du nøye kontrollere en beskyttelse eller en annen del som er skader for å avgjøre at den virker skikkelig og virker i henhold til den tiltenkte bruken. Kontroller for justering av bevegelige deler, fastkiling av bevegelige deler, brekkasje på deler, montering og andre forhold som kan påvirke bruken. En beskyttelse eller annen del som er skadd må repareres ordentlig eller skiftes ut av et autorisert servicesenter med mindre annet angis i denne bruksanvisningen.*
- ***IKKE*** *senk apparatet i vann og ikke spyl det med slange.*
- ***IKKE*** *la væske komme inn i apparatet. Hvis apparatet blir vått, la det tørke i minst 48 timer.*
- ***IKKE*** *lagre apparatet på eller i nærheten av kunstgjødsel eller kjemikalier.*
- ***SKAL IKKE*** *vaskes med høytrykksvasker.*

- ***HOLD BESKYTTELSEN*** *på plass og i god stand.*
- ***HOLD HENDENE OG FØTTENE*** *borte fra skjæreområdet.*
- ***INSPISER OMRÅDET*** *før enheten brukes. Fjern alt rusk og harde objekter som steiner, glass, ståltråd etc. som kan rikosjettere, kastes eller på annen måte føre til personskade eller materielle skader.*

⚠ ***ADVARSEL:*** *Ikke bruk apparatet dersom avtrekkerbryteren ikke slår apparatet av eller på. Et apparat som ikke kan slås på eller av med avtrekkerbryteren, er farlig og må repareres.*

## Ytterligere sikkerhetsinstruksjoner for gresstrimmere

⚠ ***ADVARSEL:*** *Klippeelementene vil fortsette å rotere etter at motoren er slått av.*

- ***Sjekk lokale og nasjonale forskrifter om din tilgang til å bruke maskinen.***
- ***Ha en god arbeidsposisjon, ta pauser og endre arbeidsstillingen for å unngå utmattelse.***
- ***Sjekk alltid maskinen for skader etter å ha truffet en hard gjenstand eller hvis det virker som om det er unormal vibrasjon.***
- ***Sikre alltid låseinnretningene på justerbare deler***
- ***Bruk ikke flere belteseler eller skulderseler samtidig.***
- ***Når du har på deg en sele, sørg for at ingen andre klær forhindrer frigjøringen og fjerningen av selen.***
- ***Bruk lange bukser for å beskytte bena.***
- ***Før du bruker verktøyet, må du kontrollere at det ikke er pinner, steiner, tråd eller andre gjenstander i skjærebanen.***
- ***Bruk apparatet bare i opprett stilling med skjærelinjen nær bakken.*** *Ikke slå verktøyet på i noen annen stilling.*
- ***Beveg deg sakte når du bruker verktøyet.*** *Husk at nylig kuttet gress er fuktig og glatt.*
- ***Ikke arbeid i bratte skråninger.*** *Arbeid på langs av skråninger, ikke opp og ned.*
- ***Kryss aldri stier med grus mens verktøyet går.***
- ***Berør aldri skjæretråden mens verktøyet er i gang.***
- ***Ikke sett verktøyet ned før skjæretråden har stanset helt.***
- ***Bruk bare riktig type skjæretråd.*** *Bruk aldri skjæretråd av metall eller fiskesene.*
- ***Pass på at du ikke berører trådtrimmebladet.***
- ***Hold alltid hender og føtter borte fra skjæretråden, særlig når du slår på motoren.***
- ***Før du bruker verktøyet, og etter et støt, må du undersøke om det er tegn på slitasje eller skade og få verktøyet reparert etter behov.***
- ***Vær varsom så du unngår personskade på grunn av utstyr som er montert for å trimme lengden på filamenttråden.*** *Når ny skjæretråd er matet ut, må du alltid sette verktøyet tilbake i normal bruksstilling før du slår det på.*
- ***Pass ekstra godt på når apparatet brukes i nærheten av barn.***
- ***Det er ikke meningen at dette apparatet skal brukes av unge eller svakelige personer uten tilsyn.***
- ***Dette verktøyet skal ikke brukes som leketøy.***
- ***Brukes bare i tørre omgivelser.*** *Ikke la apparatet bli vått.*
- ***Ikke senk apparatet ned i vann.***
- ***Ikke åpne huset til verktøyet.*** *Det er ingen deler inni som brukere skal vedlikeholde*
- ***Ikke arbeid med apparatet i eksplosjonsfarlige omgivelser, som for eksempel der det befinner seg brennbare væsker, gass eller støv.***
- ***Når apparatet oppbevares eller transporteres i et kjøretøy, bør det plasseres i bagasjerommet eller festes, slik at det ikke påvirkes av raske farts- eller retningsendringer.***
- ***Når produktet ikke er i bruk, skal det oppbevares på et tørt og godt ventilert sted utilgjengelig for barn.***
- ***Barn skal ikke ha tilgang til lagrede maskiner.***

## Sikkerhet for andre

- ***Apparatet er ikke ment for bruk av personer (inkludert barn) med redusert fysiske, sensoriske eller mentale evner, eller mangel på erfaring og kunnskap, med mindre de får tilsyn eller har blitt opplært i bruk av apparatet av en person ansvarlig for deres sikkerhet.***
- ***Barn må ha tilsyn så man sikrer at de ikke leker med apparatet.***
- ***Når apparatet oppbevares eller transporteres i et kjøretøy, bør det plasseres i bagasjerommet eller festes, slik at det ikke påvirkes av raske farts- eller retningsendringer.***
- ***Når produktet ikke er i bruk, skal det oppbevares på et tørt og godt ventilert sted utilgjengelig for barn.***
- ***Barn skal ikke ha tilgang til lagrede maskiner.***

## Restrisikoer

Til tross for at man følger relevante sikkerhetsbestemmelser og bruker sikkerhetsutstyr, er det bestemte farer som ikke kan unngås. Disse er:

- *Hørselskader.*
- *Fare for personskade pga. flygende partikler.*
- *Fare for brannskader fordi utstyr blir varmt under bruk.*
- *Fare for personskade ved langvarig bruk.*

## OPPBEVAR DISSE INSTRUKSJONENE

## Batteritype

Disse batteripakkene kan brukes:

| Batteri | (kg) |
|---|---|
| **DCB546** | 1,08 |
| **DCB547/G** | 1,46 |
| **DCB548** | 1,46 |
| **DCB549** | 2,12 |

Se batteri-/laderhåndboken for mer informasjon.
Følgende ladere kan brukes: DCB094K, DCB116, DCB117.

## Merking på verktøyet

Følgende piktogrammer er vist på verktøyet eller tilbehørene:

Les bruksanvisningen før bruk.

Brukeren må bruke tilstrekkelig øyebeskyttelse.

Brukeren må bruke tilstrekkelig ørebeskyttelse.

**IKKE** plasser hånden i dette området.

Kun trådspole skal brukes på verktøyet med dette dekselet. Blader skal ikke brukes.

Ikke utsett verktøyet for regn eller høy fuktighet, og sett det ikke igjen ute mens det regner.

Pass på at avstanden fra hovedhåndtaket til ekstrahåndtaket er større enn 250 mm (9,8").

⚠ ***ADVARSEL:*** *Elektrisk støt eller kuttskader. Koble fra batteriet før vedlikehold.*

⚠ ***ADVARSEL:*** *Fare forårsaket av utkastede deler. Vær oppmerksom på kastede objekter– hold uvedkommende unna.*

Garantert lydeffekt i henhold til direktiv 2000/14/EF.

## Datokode plassering (Figur B)

Produksjonsdatokoden **19** består av et 4-sifret år fulgt av en 2-sifret uke med tillegg av en 2-sifret fabrikkode.

## Beskrivelse (Figur A)

⚠ ***ADVARSEL:*** *Du skal aldri modifisere verktøyet eller noen del av det. Det kan føre til materielle skader eller personskader.*

1. Bryter for variabel hastighet
2. Låsespak
3. Hovedhåndtak
4. Hastighetskontrollknapp/Våkneknapp
5. Batteriets ladestatus-LED
6. Overbelastningsindikator-LED
7. Hastighetsinnstillinger-LED
8. Ekstrahåndtak
9. Stang
10. Reimfeste
11. Girkasse
12. Trimmerdeksel
13. Spoleramme
14. Låsestang
15. Enkel skulderrem
16. Batteriskinner
17. Batteripakke†
18. Låseknapp batteri

†Inkludert i noen pakker.

**MERK:** Kontroller for skader på verktøy, deler eller tilbehør som kan ha oppstått under transporten.

## Tiltenkt bruk

DCMST901 er designet for profesjonell vedlikehold av plen og hage. Den inneholder et trådmatesystem som krever at brukeren forsiktig slår spolen mot bakken for å føre frem tråden. Den anbefales brukt med DEWALT-tilbehør. Dette er ikke en kantklipper og skal ikke brukes til slike formål.

**IKKE** bruk dette verktøyet på annen måte enn tiltenkt bruk.

**IKKE** bruk under våte forhold eller i nærheten av antennelige væsker eller gasser.

**IKKE** la barn komme i kontakt med verktøyet. Det er nødvendig med tilsyn når uerfarne brukere skal bruke dette verktøyet.

## MONTERING OG JUSTERING

⚠ ***ADVARSEL: For å redusere faren for alvorlig personskade, slå av enheten og koble fra batteripakken før du foretar noen justeringer eller setter på/tar av tilbehør.*** *Utilsiktet oppstart kan føre til personskader.*

⚠ ***ADVARSEL:*** *Bruk kun DEWALT batterier og ladere.*

⚠ ***ADVARSEL: Unngå å lagre eller bruke verktøyet og batteripakken i miljøer hvor temperaturen kan falle under 4 °C eller stige over 40 °C. Dette inkluderer områder som utendørs skur eller metallbygg under ekstreme værforhold.***

### Sette inn og fjerne batteripakke på verktøyet (Figur B)

**MERK:** Sørg for at batteripakken **17** er fullt oppladet.

### Installere batteripakken i verktøyhåndtaket

1. Rett inn batteripakken mot skinnene **16** inne i verktøyhåndtaket (Figur B).
2. Sett den inn i håndtaket til batteripakken sitter godt og forsikre deg om at du hører at låsen klikker på plass.

### Fjerne batteripakken fra verktøyet

1. Trykk på batteriets låseknapp **18** og trekk batteripakken bestemt ut av håndtaket på verktøyet.
2. Sett batteripakken inn i laderen.

## Ladestatusindikator (Figur A, C)

Din DCMST901 er er utstyrt med en ladestatusindikator. Denne viser batteriets aktuelle ladenivå under bruk. Den gir ingen indikasjon på om verktøyet fortsatt kan brukes, og kan variere med produktkomponentene, temperatur og brukerens bruksområde.

- Indikatorlampene for ladetilstand **5** vil lyse, og indikerer prosentandelen av lading i batteriet.
- Når alle LED-indikatorer for ladetilstand **5** lyser, er batteriet fulladet.
- Når én LED-indikator for ladetilstand **5** tennes, er ladningen lav, og den vil blinke når batteriet er utladet. Ta ut batteriet og lade det.

### Status for ladestatusindikator LED-status

| | LADENIVÅ | LADEINDIKATOR-LED FARGE |
|---|---|---|
| | 100 % - 75 % | Hvit |
| | 50 % - 75 % | Hvit |
| | 20 % - 50 % | Hvit |
| | ≥20 % | Hvit |
| | Lavt batteri avslåing | Hvit og blinkende. |
| | Batteri for varmt | Alle fire, rød og blinkende. |

## Overbelastet batteri Advarsel (Fig. A, C)

Alle fire indikator-LED-lysene for ladetilstand **5** vil lyse rødt og deretter blinke når batteriet har nådd en høy temperatur. For å fjerne den overbelastede batteriadvarselen, la batteriet kjøle ned, start deretter trimmeren på nytt og begynn kuttet igjen, denne gangen med mindre kraft. La trimmeren kutte i sitt eget tempo.

## Overbelastningsindikator LED (Figur A, C)

DCMST901 har en overbelastningsindikator LED 6. Overbelastningsindikator-LED-en 6 vil lyse gult og deretter blinke når motoren eller modulen er overbelastet under drift. For å nullstille overbelastningsindikator-LED-en 6, start trimmeren på nytt og begynn kuttet igjen, denne gangen med mindre kraft. La trimmeren kutte i sitt eget tempo.

Overbelastnings-LED-en 6 vil lyse rødt og deretter blinke når modulen har nådd en høy temperatur. For å tilbakestille overbelastnings-LED-en 6, la trimmeren avkjøles, start deretter trimmeren på nytt og begynn å kutte igjen, denne gangen med mindre kraft. La trimmeren kutte i sitt eget tempo.

## Feste ekstrahåndtaket (Figur A, D)

⚠ ***ADVARSEL:*** *Ekstrahåndtaket 8 må installeres ikke nærmere enn 9,8" (250 mm) unna hovedhåndtaket.*

Følg diagrammet under for å beregne hvor ekstrahåndtaket skal installeres 8:

a. Høyde av hovedhåndtak.
b. Kuttesirkel.
c. Flat og jevn overflate.
d. Avstand mellom ekstrahåndtaket og hovedhåndtaket.
e. Avstand mellom ekstrahåndtaket og trimmesirkelen.

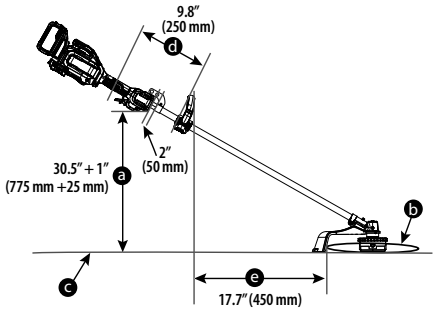


1. Plasser ekstrahåndtaket 8 på toppen av håndtakets base 20 slik at stangen 9 er mellom dem. Hold det ekstra håndtaket på plass og skyv håndtaksskrueboltene 21 og skivene 22 inn i håndtaket fra toppen, og skru dem inn i mutterne 23 på håndtaksbasen.
2. Stram håndtaksboltene med en 3 mm sekskantnøkkel (medfølger ikke). Kontroller at håndtaket er godt festet.
3. Gjør det samme for den andre siden av hjelpehåndtaket.

## Feste beskyttelsen (Figur E)

⚠ ***ADVARSEL:*** *BRUK ALDRI APPARATET UTEN AT BESKYTTELSEN ER PÅ PLASS. Beskyttelsen skal være ordentlig montert på apparatet for å beskytte brukeren.*

1. Plasser trimmerdekselet 12 i posisjon som vist i Figur E.
2. Bruk en 4 mm unbrakonøkkel (ikke inkludert) for å feste det til girkassen 11 med de fire dekselskruene 24, skivene 25 og platen 26 og stram det godt.

## Installere spolemodulen (Figur A, F)

1. Ta ut batteriet.
2. Sørg for at trimmerdekselet 12 er installert før du fortsetter.
3. Monter spindelplaten 40 på akselen 41, slik at hakket vender mot girkassen.
4. Rett inn hullet i spindelplaten 38 med hakket 39, sett inn låsestangen 14 eller skrutrekkeren tilbake i hullet 38 og spole på det nye spolehuset mot klokken. Trekk til det nye spolehuset godt på akselen 41.
5. Spole spolehuset 13 mot klokken på akselen 41. Trekk godt til spolehuset 13.

## Feste og justere skulderreimen (Figur G, J)

⚠ ***ADVARSEL:*** *Skulderreimen skal henges over ene skulderen, ikke på skrå over kroppen. Se Figur J.*

En skulderreim 15 anbefales for alle verktøy med totalvekt over 6 kg (13 lbs.). (Totalvekt inkluderer verktøyet, tilbehør og batteri.) Fest reimen til verktøyet som vist i Figur G og juster så du får ordentlig balanse og støtte.

1. Klips skulderreimlåsen 27 på reimfestet 10 plassert på stangen 9, rett foran av/på avtrekkeren som vist i Fig. G.
2. Juster skulderreimen 15 slik at den passer over skulderen og gir god balanse og støtte.

# DRIFT

⚠ ***ADVARSEL: For å redusere faren for alvorlig personskade, slå av enheten og ta av batteripakken før du foretar noen justeringer eller setter på/tar av tilbehør, when replacing line, or prior to cleaning.*** *Utilsiktet oppstart kan føre til personskader.*

## Korrekt plassering av hendene (Figur H)

⚠ ***ADVARSEL:*** *For å redusere faren for alvorlig personskade skal du **ALLTID** ha hendene i korrekt posisjon, som vist.*

⚠ ***ADVARSEL:*** *For å redusere faren for alvorlig personskade, skal man **ALLTID** holde godt fast, for å være forberedt på en plutselig reaksjon.*

⚠ ***ADVARSEL:*** *Hold verktøyet bare i de angitte gripeflatene: Motorhodets håndtak og ekstrahåndtak.*

⚠ ***ADVARSEL:*** *Ikke bruk stangen som en gripeflate.*

Riktig stilling for hendene krever en hånd på hovedhåndtaket 3 og den andre på ekstrahåndtaket 8.

## Slå på (Figur C, I)

⚠ ***ADVARSEL:*** *Hold verktøyet fast når du slår det på.*

⚠ ***FORSIKTIG:*** *Bruk alltid vernebriller og hørselsvern. Bruk en filtermaske dersom det er mye støv ved bruken. Bruk alltid hansker, langbukser og solidt, lukket fottøy. Hold langt hår og løsthengende plagg borte fra åpninger og bevegelige deler.*

1. Hastighetskontrollknappen/våkneknappen 4 må trykkes før bruk for å vekke apparatet.

**MERK:** Apparatet går i hvilemodus etter seksti sekunder med inaktivitet. Apparatet kan også tvinges inn i hvilemodus ved å trykke og holde hastighetskontrollknappen/våkneknappen 4 i to sekunder.

2. For å slå på apparatet, skyv låseknappen 2 fremover, og trykk deretter på den variable hastighetsutløseren 1 som vist i Figur I.
3. For å slå verktøyet av skal du slippe avtrekkeren og låsespaken.

⚠ ***ADVARSEL:*** *Ikke prøv å låse utløserbryteren i på-stillingen.*

## Justere motorhastighet (Figur C)

DCMST901 er utstyrt med hastighetsindikator 7. Hastighetsindikatoren 7 vil vise den valgte

hastigheten. Det er tre hastighetsinnstillings-LED-er: ECO-modus 28, standardmodus 29 og turbo-modus 30. Hastighetsindikatoren 7 hjelper deg med å optimalisere apparatets ytelse og driftstid som kreves for hver oppgave.

1. Hastighetskontrollknappen/våkneknappen 4 må trykkes før bruk for å vekke apparatet.

**MERK:** Verktøyet er som standard i ECO-modus 28.

2. Trykk på hastighetskontrollknappen/våkneknappen 4, som er plassert på apparatets håndtak, til ønsket hastighets-LED lyser.

**MERK:** Bruk ECO-modus 28 eller standardmodus 29 for større prosjekter som krever lengre driftstid for å fullføres.

3. Velg turbo-modus 30 etter behov for å kutte gjennom tyngre vekst og for oppgaver som krever høyere RPM.

**MERK:** Driftstid vil reduseres.

### Hastighetsinnstilling LED-farger

| | HASTIGHET | HASTIGHETSINNSTILLING LED-FARGE |
|---|---|---|
| — 28 | ECO-modus | Hvit |
| — 29 | Standardmodus | Hvit |
| — 30 | Turbomodus | Hvit |

### Trimming (Figur H, J–L)

Slå på trimmeren, finn en god vinkel og sving trimmeren fra side til side som vist i Fgur H.

Oppretthold en minimumsavstand på 610 mm (24") mellom dekselet 12 og føttene dine, som vist i Figur L.

⚠ ***ADVARSEL:*** *Hold den roterende tråden omtrent parallell med bakken (ikke vippet mer enn 30°). Trimmeren er ikke en kantklipper. IKKE VIPP trimmeren slik at kuttetråden roterer nesten vinkelrett på bakken. Flyvende rusk kan forårsake alvorlig skade, som vist i Figur K.*

### Støtmatet skjæretråd-mating (Figur N, O)

Trimmeren din leveres med 2,4 mm (0,095") tråd, men kan også bruke 2,0 mm (0,080") nylontråd. Kuttetråden 31 slites fortere og trenger påfyll hvis kuttingen gjøres langs fortau eller andre slipende overflater, eller hvis kraftig ugress kuttes.

Når du bruker trimmeren, vil tråden bli kortere på grunn av slitasje. Dunk trimmeren forsiktig mot bakken mens den går i normal hastighet, og kuttetråden 31 vil mates ut.

⚠ ***ADVARSEL:*** *Hold hendene borte fra kuttetrådbladet* **32**.

**MERK:** Hver gang det mates frem kuttetråd 31 vil endene trimmes av kuttetrådbladet 32 på beskyttelsen 12. Du kan høre en raslende lyd når dette skjer. Husk å følge alle instruksjoner og bruk passende vernebriller, sko med lukket tå og langbukser. Når trimmeren er tom for kuttetråd, kan de siste centimeterne komme ut av spolehuset samtidig.

**MERK:** Å forlenge kuttetråden 31 ut forbi kuttetrådbladet 32 vil negativt påvirke ytelsen, driftstiden og levetiden til trimmeren på grunn av potensialet for å skade motoren. Dette kan gjøre garantien ugyldig.

### Nyttige trimmer-tips

- Bruk tuppen av tråden for å klippe, ikke bruk makt for å presse klippehodet inn i gresset.
- Nettinggjerder og stakitter kan føre til kraftig slitasje på tråden eller til at den ryker. Mur- og teglvegger, fortauskanter og trær kan raskt slite ut tråden.
- Ikke la spolehetten slepe langs bakken eller andre overflater.
- Ved langt gress, kutt fra toppen og ned og ikke klipp ved høyder over 300 mm (12").
- Hold trimmeren vippet mot området som klipper, dette er beste klippeområde.
- Trimmeren roterer mot klokken når den ses bakfra og ovenfra. Kutting fra høyre til venstre vil kaste rusk mot dekselet og fange opp avskjæret. Det anbefales å kutte fra høyre til venstre når du er nær hager eller blomsterbed, da dette vil hjelpe med å holde avskjæret unna disse områdene. Kutting fra venstre til høyre vil kaste rusk bort fra dekselet. Bruk denne metoden når plasseringen av rusket ikke er viktig.
- Unngå trær og busker. Bark, trestolper, kanter og gjerdestolper kan bli skadet av tråden.

## VEDLIKEHOLD

Ditt elektroverktøy er designet for å virke over en lang tidsperiode med et minimum av vedlikehold. For at det skal fungere tilfredsstillende over tid, er det viktig å sørge for riktig stell og regelmessig renhold.

⚠ ***ADVARSEL:*** *For å minimere risikoen for alvorlig skade, slå alltid av verktøyet og sørg for at motoren har stoppet. Fjern batteripakken før du gjør noen justeringer eller monterer/fjerner tilbehør, spesielt når du justerer skjæretilbehørsdekselet eller håndtaket. En utilsiktet oppstart kan føre til skade. Feil vedlikehold, bruk av ikke- standardiserte reservedeler, eller fjerning/ modifisering av sikkerhetsfunksjoner kan føre til alvorlig skade og problemer under normal drift. Hold verktøyet i god stand ved å utføre regelmessig vedlikehold.*

Se baksiden av denne manualen for kontaktinformasjon til servicesentre, eller besøk www.2helpU.com.

⚠ ***ADVARSEL:*** *Slå alltid av verktøyet og ta ut batteripakken før lagring. Rengjør ventilasjonsåpningene og sjekk verktøyet for skader eller løse deler. Dersom du ikke rengjør eller vedlikeholder verktøyet kan føre til feilfunksjon eller brannfare under lagring.*

### Påføring av fett (Figur M)

Må DCMST901 smøres etter hver 100. brukstime.

1. Påfør en liten mengde (3-5 gram) DEWALT 30301914 smørefett 34 i motorens smørenippel 33 som vist i Fig. M.

### Rengjøring

⚠ ***ADVARSEL:*** *Elektrisk støt og mekanike fare. Fjern batteriet før rengjøring.*

⚠ ***ADVARSEL:*** *For å sikre trygg og effektiv bruk, hold alltid det elektriske apparatet og ventilasjonssporene rene for rusk.*

⚠ ***ADVARSEL:*** *Bruk aldri løsemidler eller sterke kjemikalier for å rengjøre ikke-metalliske deler av verktøyet. Disse kjemikaliene kan svekke materialene som brukes i disse delene. Bruk en klut kun fuktet med vann og mild såpe. Aldri la noen væske trenge inn i verktøyet; aldri dypp noen del av verktøyet i en væske.*

Ventilasjonssporene kan rengjøres med en tørr, myk ikke-metallisk børste og/eller en passende støvsuger. Ikke bruk vann eller vaskemidler. Bruk godkjent øyevern og en godkjent støvmaske.

## Tilleggsutstyr

⚠ ***ADVARSEL:*** *Siden annet tilbehør enn det som tilbys fra DEWALT kan være farlig, ettersom dette ikke er testet sammen med dette verktøyet. For å redusere risikoen for alvorlig personskade, bruk kun DEWALT- anbefalt tilbehør bør brukes sammen med dette produktet.*
Ta kontakt med din forhandler for ytterligere informasjon om egnet ekstrautstyr.

⚠ ***ADVARSEL: For å redusere faren for alvorlige personskader, slå av enheten og koble fra batteripakken før du gjør justeringer eller tar av/setter på tilbehør eller ekstrautstyr.***

⚠ ***ADVARSEL:*** *Det kan være farlig å bruke tilbehør som ikke er anbefalt av DEWALT for bruk sammen med denne trimmeren.*

⚠ ***ADVARSEL:*** *Ikke bruk blad eller noe tilbehør eller ekstrautstyr enn som anbefalt av DEWALT for denne trimmeren. Det kan føre til alvorlige personskader eller materielle skader.*

⚠ ***FORSIKTIG:*** *Du skal kun bruke DEWALT reservespoler og tråd. All tråd må være spiralformet med glatte, runde kanter. Bruk av andre produsenters tråd kan føre til at ytelsen forringes, skade på trimmeren eller forårsake personskader.*

## Fylle på skjæretråd (Figur N, O)

⚠ ***FORSIKTIG:*** *Bruk kun DEWALT reservespoler og tråd. Ved å bruke en annen produsents tråd kan du minke ytelsen, skade trimmeren eller forårsake personskader.*
*Trimmeren leveres med 2,4 mm (0,095") tråd, men kan også bruke 2,0 mm (0,080") nylontråd som er spiralformet med glatte, runde kanter. Ikke bruk tråd med annen størrelse. Dette kan redusere ytelsen, føre til skader på enheten og personskader.*

⚠ ***FORSIKTIG:*** *For å unngå skader, hvis skjæretråden rekker lenger enn trimmebladet, kapp den av så den nøyaktig når bladet.*
Bruk kun DEWALT reservetråd. Bruk ikke tråd.

1. Ta ut batteriet.
2. Klipp en maks lengde på 9 m (30 ft) av 2,4 mm (0,095") eller 12 m (40 ft) av 2,0 mm (0,080") kuttestråd **31**.
3. Rett inn øynene på huset **35** med pilen **36** på spolehuset **37** som vist i Figur N.
4. Tre en ende av trimmetråden gjennom festeøyet.
5. Før tråden gjennom det andre festeøyet og fortsett å dra tråden gjennom til det er like lengder tråd på hver side av spolehuset.
6. Sikre spoledekselet fra å bevege seg med en hånd. Bruk den andre hånden for å vikle tråden ved å rotere spoledekselgrepet mot klokken.
7. Fortsett å vikle helt til 130 mm (5") er igjen på hver side av spolehuset som vist i Fig. O.

## Skifte spolemodulen (Figur P)

1. Ta ut batteriet.
2. Roter spolehuset **13** til hullet **38** i spindelplaten er på linje med sporet **39** i girkassen. Sett låsestangen **14** eller eller en skrutrekker gjennom hakket og inn i hullet, for å hindre at spindelen roterer.
3. Skru av og ta av spolehuset ved å skru spolehuset **37** med klokken.

**MERK:** Ikke forsøk å ta av spolen ved å vri på spolehuset **13**.

4. Ta av spindelplaten **40** før du monterer et nytt hus. Fjern eventuelt smuss og gress fra girkassen og spindelplaten.
5. Monter spindelplaten **40** på akselen **41**, slik at hakket vender mot girkassen **11**.
6. Juster spindelplatens hull **38** og hakket **39**, sett låsestangen **14** eller en skrutrekker tilbake i hullet **38** og skru det nye spolehuset mot klokken. Stram det nye spolehuset godt til på akselen **41**.

## Skifte ut beskyttelsen mot en forlenget dekkende beskyttelse (Figur Q)

En forlenget dekkende beskyttelse er tilgjengelig om ønskelig (selges separat). Bruk DEWALT reservedelsdeksel, delenummer NA693585.

⚠ ***ADVARSEL:*** *Bruk aldri apparatet uten at beskyttelsen er på plass.*

1. Fjern spolehuset som beskrevet i avsnittet ***Skifte spolemodulen***.
2. Bruk en 3 mm unbrakonøkkel (ikke inkludert) for å fjerne de fire dekselskruene **24** som vist i Figur Q.
3. Løft beskyttelsen av.
4. Fest det utvidede dekselet **42** til girkassen **11** med de fire dekselskruene **24**, skivene **25** og platen **26** og stram deretter skruene for å sikre det i posisjon som vist i Figur Q.
5. Sett på igjen spolehuset som beskrevet i avsnittet ***Skifte spolemodulen***.

## Beskyttelse av miljøet

Produkter/batterier er resirkulerbare, men hvis de er merket med en overkrysset søppelkasse, må de ikke kastes sammen med vanlig husholdningsavfall. Kjør batteriene helt ned og skill dem fra produktet, og skill eventuelle lyskilder fra produktet hvis mulig. Det er brukerens ansvar å slette personopplysninger fra produktet. Ta deretter avfallet til et offentlig avfallsinnsamlingssenter eller en deltakende forhandler som ofte vil akseptere det gratis. Emballasje bør kastes i henhold til den merkede materialkoden. Bruks- og sikkerhetsanvisninger skal først kastes når produktene de omhandler ikke lenger er i bruk.

Vennligst sjekk med din lokale kommune for veiledning om avfallshåndtering. For mer informasjon, besøk **www.2helpU.com** og skann QR-koden ovenfor.

# APARADOR DE FITA DE 54 V DCMST901

## Documentos disponíveis online

**www.2helpU.com/DoC/** ou **www.2helpU.com/DoC/index/xxx***

*Para obter acesso directo, substitua "xxx" pelo número do modelo do produto indicado na etiqueta de classificação do produto ou na embalagem.

- Manual de instruções
- Declaração de conformidade (DoC)
- Dados de emissão do produto (PED): informações sobre ruído, vibração e pó (não aplicável a todos os produtos)

***ATENÇÃO: leia todos os avisos de segurança, instruções, ilustrações e especificações neste manual, incluindo as secções relativas a baterias e carregadores fornecidas num manual original da ferramenta ou no manual separado de baterias e carregadores.*** *Os manuais podem ser obtidos através do serviço de apoio ao cliente (consulte a última página neste manual).*

## Dados técnicos

| | | DCMST901 |
|---|---|---|
| Tensão | $V_{cc}$ | 54 |
| Tipo | | 1 |
| Tipo de bateria | | lões de lítio |
| Velocidade máxima | /min | 5200 |
| Tamanho da largura de corte | cm | 42 |
| Peso (sem a bateria) | kg | 4,6 |

## Definições: directrizes de Segurança

As definições abaixo apresentadas descrevem o grau de gravidade correspondente a cada palavra de advertência. Leia cuidadosamente o manual e preste atenção a estes símbolos.

***PERIGO:*** *indica uma situação iminentemente perigosa que, se não for evitada,* ***irá*** *resultar em* ***morte ou lesões graves****.*

***ATENÇÃO:*** *indica uma situação potencialmente perigosa que, se não for evitada,* ***poderá*** *resultar em* ***morte ou lesões graves****.*

***CUIDADO:*** *indica uma situação potencialmente perigosa que, se não for evitada,* ***poderá*** *resultar em lesões* ***ligeiras ou moderadas****.*

***AVISO:*** *indica uma prática (não relacionada com ferimentos) que, se não for evitada, poderá resultar em danos materiais.*

*Indica risco de choque eléctrico.*

*Indica risco de incêndio.*

## AVISOS DE SEGURANÇA GERAIS RELATIVOS A FERRAMENTAS ELÉCTRICAS

***ATENÇÃO: leia todos os avisos de segurança, instruções, ilustrações e especificações fornecidas com esta ferramenta eléctrica.*** *O não cumprimento de todas as instruções indicadas abaixo pode resultar em choque eléctrico, incêndio e/ou lesões graves.*

### GUARDE TODOS OS AVISOS E INSTRUÇÕES PARA CONSULTA POSTERIOR

*Em todos os avisos que se seguem, o termo "ferramenta eléctrica" refere-se à sua ferramenta alimentada pela rede eléctrica (com fios) ou por uma bateria (sem fios).*

### 1) Segurança da Área de Trabalho

*a)* ***Mantenha a área de trabalho limpa e bem iluminada.*** *As áreas desorganizadas ou escuras são propensas a acidentes.*

*b)* ***Não utilize as ferramentas eléctricas em ambientes explosivos, como, por exemplo, na presença de líquidos, gases ou poeiras inflamáveis.*** *As ferramentas eléctricas criam faíscas que poderão inflamar estas poeiras ou vapores.*

*c)* ***Mantenha as crianças e outras pessoas afastadas quando utilizar uma ferramenta eléctrica.*** *As distracções podem levar à perda do controlo da ferramenta.*

### 2) Segurança Eléctrica

*a)* ***As fichas das ferramentas eléctricas têm de ser compatíveis com a tomada de electricidade. Nunca modifique a ficha de forma alguma. Não utilize fichas adaptadoras com ferramentas eléctricas ligadas à terra.*** *As fichas não modificadas e as tomadas compatíveis reduzem o risco de choque eléctrico.*

*b)* ***Evite o contacto corporal com superfícies e equipamentos ligados à terra, como, por exemplo, tubagens, radiadores, fogões e frigoríficos.*** *Se o seu corpo estiver "ligado" à terra, o risco de choque eléctrico é maior.*

*c)* ***Não exponha as ferramentas eléctricas à chuva ou a condições de humidade.*** *A entrada de água numa ferramenta eléctrica aumenta o risco de choque eléctrico.*

*d)* ***Não aplique força excessiva sobre o cabo. Nunca o utilize para transportar, puxar ou desligar a ferramenta eléctrica. Mantenha o cabo afastado de fontes de calor, substâncias oleosas, extremidades aguçadas ou peças móveis.*** *Os cabos danificados ou emaranhados aumentam o risco de choque eléctrico.*

*e)* ***Ao utilizar uma ferramenta eléctrica no exterior, use uma extensão adequada para utilização ao ar livre.*** *A utilização de um cabo adequado para uso ao ar livre reduz o risco de choque eléctrico.*

*f)* ***Se não for possível evitar trabalhar com uma ferramenta eléctrica num local húmido, utilize uma fonte de alimentação protegida por um dispositivo de corrente residual (DCR).*** *A utilização de um DCR reduz o risco de choque eléctrico.*

## 3) Segurança Pessoal

a) ***Mantenha-se alerta, preste atenção ao que está a fazer e faça uso de bom senso ao utilizar uma ferramenta eléctrica. Não utilize uma ferramenta eléctrica quando estiver cansado ou sob o efeito de drogas, álcool ou medicamentos.*** *Um momento de distracção durante a utilização de ferramentas eléctricas poderá resultar em ferimentos graves.*

b) ***Use equipamento de protecção pessoal. Use sempre uma protecção ocular.*** *O equipamento de protecção, como, por exemplo, uma máscara contra o pó, sapatos de segurança antiderrapantes, um capacete de segurança ou uma protecção auditiva, usado nas condições apropriadas, reduz o risco de ferimentos.*

c) ***Evite accionamentos acidentais. Certifique-se de que o interruptor da ferramenta está na posição de desligado antes de a ligar à tomada de electricidade e/ou inserir a bateria, ou antes de pegar ou transportar a ferramenta.*** *Se mantiver o dedo sobre o interruptor ao transportar ferramentas eléctricas ou se as ligar à fonte de alimentação com o interruptor ligado, poderá originar acidentes.*

d) ***Retire qualquer chave de ajuste ou chave de porcas antes de ligar a ferramenta eléctrica.*** *Uma chave de porcas ou chave de ajuste deixada numa peça móvel da ferramenta poderá resultar em ferimentos.*

e) ***Não se estique demasiado ao trabalhar com a ferramenta. Mantenha sempre os pés bem apoiados e um equilíbrio apropriado.*** *Desta forma, será mais fácil controlar a ferramenta eléctrica em situações inesperadas.*

f) ***Use vestuário apropriado. Não use roupa larga nem jóias. Mantenha o cabelo e a roupa afastados das peças móveis.*** *As roupas largas, as jóias ou o cabelo comprido podem ficar presos nestas peças.*

g) ***Se forem fornecidos acessórios para a ligação de equipamentos de extracção e recolha de partículas, certifique-se de que estes são ligados e utilizados correctamente.*** *A utilização de dispositivos de extracção de partículas pode reduzir os riscos relacionados com as mesmas.*

h) ***Não permita que a familiaridade resultante da utilização frequente de ferramentas lhe permita ser complacente e ignorar os princípios de segurança da ferramenta.*** *Uma acção descuidada pode causar ferimentos graves numa fracção de segundo.*

## 4) Utilização e Manutenção de Ferramentas Eléctricas

a) ***Não utilize a ferramenta eléctrica de forma forçada. Utilize a ferramenta eléctrica correcta para o seu trabalho.*** *A ferramenta eléctrica adequada irá efectuar o trabalho de um modo mais eficiente e seguro se for utilizada de acordo com a capacidade para a qual foi concebida.*

b) ***Não utilize a ferramenta eléctrica se o respectivo interruptor não a ligar e desligar.*** *Qualquer ferramenta eléctrica que não possa ser controlada através do interruptor de alimentação é perigosa e tem de ser reparada.*

c) ***Retire a ficha da fonte de alimentação e/ou retire a bateria, caso seja possível, da ferramenta eléctrica antes de efectuar quaisquer ajustes, substituir acessórios ou guardar ferramentas eléctricas.*** *Estas medidas de segurança preventivas reduzem o risco de ligar a ferramenta eléctrica acidentalmente.*

d) ***Guarde as ferramentas eléctricas que não estiverem a ser utilizadas fora do alcance de crianças e não permita que sejam utilizadas por pessoas não familiarizadas com as mesmas ou com estas instruções.*** *As ferramentas eléctricas são perigosas nas mãos de pessoas que não possuam as qualificações necessárias para as manusear.*

e) ***Faça a devida manutenção das ferramentas eléctricas. Verifique se as peças móveis da ferramenta eléctrica estão alinhadas e não emperram, bem como se existem peças partidas ou danificadas ou quaisquer outras condições que possam afectar o funcionamento da mesma. Se a ferramenta eléctrica estiver danificada, esta não deve ser utilizada até que seja reparada.*** *Muitos acidentes têm como principal causa ferramentas eléctricas com uma manutenção insuficiente.*

f) ***Mantenha as ferramentas de corte sempre afiadas e limpas.*** *As ferramentas de corte sujeitas a uma manutenção adequada, com arestas de corte afiadas, emperram com menos frequência e controlam-se com maior facilidade.*

g) ***Utilize a ferramenta eléctrica, os acessórios, as brocas, etc., de acordo com estas instruções, tendo em conta as condições de trabalho e a tarefa a ser efectuada.*** *A utilização da ferramenta eléctrica para fins diferentes dos previstos poderá resultar em situações perigosas.*

h) ***Mantenha as pegas e as superfícies de fixação secos, limpos e sem óleo ou massa lubrificante.*** *Pegas e superfícies de fixação molhadas não permitem o funcionamento e o controlo seguros em situações inesperadas.*

## 5) Utilização e Manutenção de Ferramentas com Bateria

a) ***Utilize apenas o carregador especificado pelo fabricante do equipamento.*** *Um carregador apropriado para um tipo de bateria poderá criar um risco de incêndio se for utilizado para carregar outras baterias.*

b) ***Utilize as ferramentas eléctricas apenas com as baterias especificamente indicadas para as mesmas.*** *A utilização de quaisquer outras baterias poderá criar um risco de ferimentos e incêndio.*

c) ***Quando a bateria não estiver a ser utilizada, mantenha-a afastada de outros objectos de metal, como, por exemplo, clipes, moedas, chaves, pregos, parafusos ou outros pequenos objectos metálicos que possam estabelecer uma ligação entre os contactos.*** *Um curto-circuito entre os contactos da bateria poderá causar queimaduras ou um incêndio.*

d) ***Uma utilização abusiva da ferramenta pode resultar na fuga do líquido da bateria; evite o contacto com este líquido. No caso de um contacto acidental, passe imediatamente a zona afectada por água. Se o líquido entrar em contacto com os olhos, procure também assistência médica.*** *O líquido derramado da bateria pode provocar irritação ou queimaduras.*

e) ***Não utilize uma bateria ou ferramenta que esteja danificada ou modificada.*** *As baterias danificadas ou modificadas podem dar origem a um comportamento imprevisível e resultar em incêndio, explosão ou ferimentos.*

f) ***Não exponha a bateria ou a ferramenta a fogo ou temperatura excessiva.*** *A exposição a fogo ou temperatura superior a 130 °C pode causar uma explosão.*

g) ***Siga todas as instruções de carregamento. Não carregue a bateria ou a ferramenta fora da gama especificada nas instruções.*** *O carregamento indevido ou a temperaturas fora da*

*gama especificada podem causar danos na bateria e aumentar o risco de incêndio.*

## 6) Assistência

*a)* ***A sua ferramenta eléctrica só deve ser reparada por um técnico qualificado e só devem ser utilizadas peças sobresselentes originais.*** *Desta forma, é garantida a segurança da ferramenta eléctrica.*

*b)* ***Nunca repare baterias danificadas.*** *A reparação de baterias danificadas só deve ser efectuada pelo fabricante ou por fornecedores de serviços autorizados.*

## Avisos de segurança sobre o aparador de relva

*a)* ***Não utilize a máquina em condições meteorológicas adversas, em especial se houver risco de relâmpagos.*** *Isto reduz o risco de ser atingido por relâmpagos.*

*b)* ***Examine minuciosamente se existem animais selvagens na área onde a máquina vai ser utilizada.*** *Os animais selvagens podem ser feridos pela máquina durante a operação.*

*c)* ***Inspeccione minuciosamente a área onde a máquina vai ser utilizada e remova todas as pedras, paus, fios, ossos e outros objectos estranhos.*** *Os objectos projectados podem causar ferimentos.*

*d)* ***Antes de utilizar a máquina, faça sempre uma inspecção visual para verificar se o cortador e o conjunto do cortador não estão danificados.*** *Há um maior risco de ferimentos se as peças estiver danificadas.*

*e)* ***Siga as instruções relativas à troca de acessórios.*** *Porcas ou parafusos de fixação da lâmina mal apertados podem danificar a lâmina ou fazer com que ela se solte.*

*f)* ***Quando utilizar a máquina, use sempre calçado anti-derrapante e de protecção. Não utilize a máquina descalço ou se usar sandálias abertas.*** *Isto reduz a probabilidade de ferimentos nos pés devido ao contacto com o fio de corte ou a lâmina em movimento.*

*g)* ***Mantenha os transeuntes afastados durante a utilização da máquina.*** *A projecção de resíduos pode causar ferimentos graves.*

*h)* ***Utilize sempre as duas mãos quando controlar a máquina.*** *Segure a máquina com as duas mãos evita a perda de controlo.*

***i) Segure a máquina apenas pelas superfícies isoladas dos punhos, porque o fio de corte ou a lâmina podem entrar em contacto com cabos eléctricos ocultos.*** *O contacto do fio de corte ou das lâminas com um fio "sob tensão" pode tornar "sob tensão" as partes metálicas expostas da máquina e causar um choque eléctrico no utilizador.*

*j)* ***Mantenha sempre os pés bem assentes no chão e utilize a máquina apenas com os pés assentes no chão.*** *As superfícies escorregadias ou instáveis podem causar a perda de equilíbrio ou de controlo da máquina.*

*k)* ***Não utilize a máquina em declives acentuados.*** *Isto reduz o risco de perda de controlo, escorregadelas e quedas, que podem resultar em ferimentos.*

*l)* ***Quando trabalhar em declives, assegure-se sempre de que os pés estão bem assentes, trabalhe sempre virado para o lado dos declives, nunca para cima ou para baixo e tenha muita atenção quando mudar de direcção.*** *Isto reduz o risco de perda de controlo, escorregadelas e quedas, que podem resultar em ferimentos.*

*m)* ***Mantenha todas as partes do corpo afastadas do cortador, do fio ou da lâmina quando a máquina estiver a funcionar. Antes de colocar a máquina em funcionamento, certifique-se de que o cortador, o fio ou a lâmina não estão em contacto com nada.*** *Um momento de desatenção durante o funcionamento da máquina pode provocar ferimentos no utilizador ou em terceiros.*

*n)* ***Não utilize a máquina acima da altura da cintura.*** *Isto ajuda a evitar o contacto involuntário do cortador ou da lâmina e permite um melhor controlo da máquina em situações inesperadas.*

*o)* ***Quando cortar arbustos ou árvores que estejam sob tensão, esteja atento ao retorno da mola.*** *Quando a tensão nas fibras de madeira é libertada, o arbusto ou o rebento podem atingir o utilizador e/ou causar a perda de controlo da máquina.*

*p)* ***Tenha especial cuidado quando cortar galhos e casca de árvore.*** *O material fino pode prender a lâmina e ser chicoteado na sua direcção ou desequilibrar-se.*

*q)* ***Mantenha o controlo da máquina e não toque nos cortadores, fios ou lâminas e outras partes móveis perigosas enquanto estiverem em movimento.*** *Isto reduz o risco de ferimentos causados por partes em movimento.*

*r)* ***Transporte a máquina desligada e afastada do seu corpo.*** *O manuseamento correcto da máquina reduz a probabilidade de contacto acidental com um cortador, fio ou lâmina em movimento.*

*s)* ***Utilize apenas cortadores, fios, cabeças de corte e lâminas sobresselentes especificadas pelo fabricante.*** *A substituição incorrecta de peças pode aumentar o risco de quebra e ferimentos.*

*t)* ***Para eliminar material encravado ou efectuar a manutenção da máquina, certifique-se de que o interruptor está desligado e que a bateria foi retirada.*** *O arranque inesperado da máquina durante a remoção de material encravado ou durante a manutenção pode resultar em ferimentos graves.*

## Avisos de segurança importantes

⚠ ***ATENÇÃO:*** *Quando utilizar ferramentas eléctricas de jardinagem, devem ser sempre tomadas precauções básicas de segurança para reduzir o risco de incêndio, choque eléctrico e ferimentos, que incluem os seguintes.*

⚠ ***ATENÇÃO:*** *Não retire a protecção. A protecção deve estar colocada durante a utilização. A utilização deste aparador sem a protecção invalida a garantia do produto.*

⚠ ***CUIDADO:*** *Quando substituir o fio, utilize apenas 2,4 mm, mas pode também utilizar um fio de nylon de 2,0 mm de diâmetro, em espiral com extremidades arredondadas e lisas. Outros diâmetros ou tamanhos podem afectar o desempenho ou causar danos no aparador. NÃO utilize um fio.*

### LEIA TODAS AS INSTRUÇÕES

- ***UTILIZE SEMPRE PROTECÇÃO OCULAR:*** *use sempre óculos de segurança ou protecção ocular quando a bateria estiver instalada. Estes artigos estão disponíveis para compra.*
- ***PROTECÇÃO:*** *não utilize este equipamento sem a protecção instalada.*
- ***USE VESTUÁRIO ADEQUADO****: não use roupa solta ou jóias. Podem ficar presas nas peças móveis.* ***É recomendável usar luvas e calçado fechado com sola de borracha resistente ao trabalhar no exterior. Não utilize o equipamento descalço ou se usar sandálias abertas. Use calças compridas para proteger as pernas.*** *Se tiver cabelo comprido, deve usar uma rede para o cabelo.*
- ***FIO DE NYLON:*** *mantenha sempre o rosto, as mãos e os pés afastados do fio de nylon em rotação.*

- ***O FIO ROTATIVO TEM UMA FUNÇÃO DE CORTE:*** *tenha cuidado quando aparar junto a ecrãs e plantas ornamentais.*
- ***NÃO UTILIZE*** *materiais não recomendados, como arame metálico, corda e semelhantes.*
- ***MANTENHA TODAS AS PESSOAS AFASTADAS:*** *a uma distância segura da área de trabalho, especialmente as crianças.*
- ***MANTENHA AFASTADAS CRIANÇAS, TRANSEUNTES E ANIMAIS*** *da área de trabalho a uma distância mínima de 30 metros quando ligar ou utilizar a unidade.*
- ***PARA REDUZIR O RISCO*** *de ferimentos por ricochete, trabalhe afastando-se de quaisquer objectos sólidos nas proximidades, como paredes, degraus, pedras grandes, árvores, etc. Tenha o máximo cuidado quando trabalhar perto de objectos sólidos e, sempre que necessário, faça o corte manualmente.*
- ***EVITE ARRANQUES ACIDENTAIS:*** *não transporte o aparador com a bateria instalada e o dedo no gatilho.*
- ***UTILIZE O EQUIPAMENTO ADEQUADO:*** *não utilize este equipamento para qualquer tarefa, excepto para as quais foi concebido.*
- ***NÃO TENTE CHEGAR A PONTOS FORA DO ALCANCE:*** *mantenha-se sempre bem posicionado e equilibrado.*
- ***NÃO APLIQUE FORÇA NA FERRAMENTA:*** *a ferramenta desempenha melhor a tarefa e a probabilidade de ferimentos será menor se a utilizar à velocidade com a qual foi concebida.*
- ***DANOS NA UNIDADE:*** *se atingir ou ficar enredado num objecto estranho, pare de imediato o equipamento e retire a bateria,verifique se existem danos e mande repará-los antes de tentar continuar a utilizar o equipamento. Não utilize o equipamento com o cubo ou o carretel danificado.*
- ***DESLIGUE O APARADOR:*** *retire a bateria quando não estiver a ser utilizada, quando substituir o fio ou antes da limpeza.*
- ***EVITE CONDIÇÕES AMBIENTAIS PERIGOSAS:*** *não utilize equipamentos eléctricos em locais húmidos ou molhados. Siga todas as instruções deste manual para utilizar o seu equipamento correctamente. Não utilize o equipamento à chuva.*
- ***NÃO UTILIZE*** *equipamentos eléctricos portáteis em ambientes explosivos ou gasosos. Os motores destes equipamentos costumam produzir faíscas e estas podem libertar vapores.*
- ***ARMAZENE OS APARELHOS INACTIVOS NO INTERIOR:*** *retire a bateria. Quando não estiverem a ser usados, os equipamentos devem ser guardados no interior, num local seco, trancado e fora do alcance das crianças.*
- ***MANTENHA-SE ALERTA:*** *não utilize esta unidade se estiver cansado, doente ou sob a influência de álcool, drogas ou medicamentos.*
- ***MANTENHA OS EQUIPAMENTOS COM CUIDADO:*** *siga as instruções na secção de* **Manutenção**. *Mantenha os punhos secos, limpos e sem a presença de óleo ou gordura.*
- ***VERIFIQUE SE EXISTEM PEÇAS DANIFICADAS:*** *antes de utilizar a ferramenta, a protecção ou outra peça danificada deve ser verificada com atenção para determinar se funciona correctamente e executa a função pretendida. Verifique o alinhamento das peças em movimento, o bloqueio das peças em movimento, ruptura de peças, montagem e quaisquer outras situações que possam afectar o funcionamento. Qualquer protecção ou peça que apresente danos deve ser devidamente reparada ou substituída por um centro de assistência autorizado, a menos que haja indicação em contrário neste manual.*
- ***NÃO*** *coloque o equipamento dentro de água nem esguiche-o com uma mangueira.*
- ***NÃO*** *permita a entrada de líquidos no equipamento. Se o equipamento ficar molhado, deixe-o secar durante um período mínimo de 48 horas.*
- ***NÃO*** *guarde o equipamento sobre ou junto de fertilizantes ou produtos químicos.*
- ***NÃO*** *limpe com um equipamento de lavagem de pressão.*
- ***MANTENHA AS PROTECÇÕES*** *na respectiva posição e em boas condições de funcionamento.*
- ***MANTENHA AS MÃOS E OS PÉS*** *afastados da área de corte.*
- ***INSPECCIONE A ÁREA*** *antes de utilizar a unidade. Durante a operação, retire todos os resíduos e objectos duros, como pedras, vidro, arame, etc., que possam fazer ricochete, ser projectados ou causar ferimentos ou danos.*

⚠ ***ATENÇÃO:*** *Não utilize o equipamento se o interruptor não o ligar ou desligar. Qualquer equipamento que não possa ser controlado com o gatilho é perigoso e deve ser reparado.*

## Instruções de segurança adicionais para aparadores de relva

⚠ ***AVISO:*** *Os elementos de corte continuam a rodar depois de o motor ser desligado.*

- ***Consulte a regulamentação local e nacional para saber se tem os requisitos necessários para utilizar esta máquina.***
- ***Mantenha uma boa postura, faça pausas e mude de posição para evitar fadiga.***
- ***Inspeccione se a máquina apresenta danos se bater num objecto duro ou se houver vibração excessiva.***
- ***Fixe sempre o(s) dispositivo(s) de bloqueio de quaisquer elementos ajustáveis***
- ***Não utilize em simultâneo vários arneses de cinto ou vários arneses de ombro.***
- ***Quando utilizar um arnês, certifique-se de que nenhuma outra peça interfere com a colocação ou remoção do arnês.***
- ***Use calças compridas para proteger as pernas.***
- ***Antes de utilizar o equipamento, verifique se o percurso de corte não tem paus, pedras, cabos e outros obstáculos.***
- ***Utilize sempre o equipamento na posição vertical, com o fio de corte junto ao chão.*** *Nunca ligue o equipamento noutra posição.*
- ***Quando utilizar o equipamento, desloque-se lentamente.*** *A relva acabada de cortar está molhada e escorregadia.*
- ***Não trabalhe em declives.*** *Trabalhe ao longo dos declives, e nunca em sentido ascendente ou descendente.*
- ***Nunca atravesse caminhos de gravilha ou estradas com o equipamento a funcionar.***
- ***Nunca toque no fio de corte com o equipamento a funcionar.***
- ***Só deve pousar o equipamento quando o fio de corte parar por completo.***
- ***Utilize sempre o tipo adequado de fio de corte.*** *Nunca utilize fios de corte metálicos ou fios de pesca.*
- ***Tenha cuidado para não tocar na lâmina do fio de corte.***
- ***Mantenha sempre as mãos e os pés afastados do fio de corte, especialmente quando ligar o motor.***
- ***Antes de utilizar o equipamento e após qualquer impacto, procure sinais de desgaste ou peças danificadas e repare-as conforme necessário.***
- ***Tenha cuidado para que nenhum dispositivo montado no equipamento corte o filamento do fio.*** *Depois de estender um novo fio de corte, volte sempre a colocar a máquina na posição normal de funcionamento antes de ligá-la.*

- ***É necessária uma supervisão atenta quando o equipamento está a ser utilizado próximo de crianças.***
- ***Este equipamento não deve ser utilizado por jovens ou pessoas doentes sem supervisão.***
- ***Este equipamento não deve ser utilizado como um brinquedo.***
- ***Utilize-o apenas num local seco.*** *Não deixe que o equipamento fique molhado.*
- ***Não mergulhe o equipamento dentro de água.***
- ***Não abra a estrutura do equipamento.*** *Não existem peças que possam ser reparadas pelo utilizador no interior*
- ***Não utilize o equipamento em áreas com risco de explosão, nas quais se encontrem líquidos, gases ou poeiras inflamáveis.***
- ***Se o equipamento for guardado ou transportado num veículo, deve ser colocado na bagageira ou fixo de forma a evitar o movimento devido a alterações súbitas na velocidade ou direcção.***
- ***Quando não for utilizado, o equipamento deve ser guardado num local seco e com boa ventilação, fora do alcance das crianças.***
- ***As crianças não devem ter acesso a equipamentos armazenados.***

## Segurança de outras pessoas

- ***Este equipamento não deve ser utilizado por pessoas (incluindo crianças) com capacidades físicas, sensoriais ou mentais reduzidas ou com falta de experiência e conhecimentos, a menos que sejam acompanhadas ou tenham recebido formação sobre a utilização deste equipamento por uma pessoa responsável pela sua segurança.***
- ***As crianças devem estar acompanhadas para garantir que não brincam com o equipamento.***
- ***Se o equipamento for guardado ou transportado num veículo, deve ser colocado na bagageira ou fixo de forma a evitar o movimento devido a alterações súbitas na velocidade ou direcção.***
- ***Quando não for utilizado, o equipamento deve ser guardado num local seco e com boa ventilação, fora do alcance das crianças.***
- ***As crianças não devem ter acesso a equipamentos armazenados.***

## Riscos residuais

Apesar da aplicação dos regulamentos de segurança relevantes e da implementação de dispositivos de segurança, alguns riscos residuais não podem ser evitados. Estes riscos são os seguintes:

- *danos auditivos.*
- *Risco de ferimentos causados pela projecção de partículas.*
- *Risco de queimaduras porque os acessórios estão quentes durante a utilização.*
- *Risco de ferimentos devido a utilização prolongada.*

## GUARDE ESTAS INSTRUÇÕES

## Tipo de bateria

Podem ser utilizadas as seguintes baterias:

| Bateria | (kg) |
|---|---|
| **DCB546** | 1,08 |
| **DCB547/G** | 1,46 |
| **DCB548** | 1,46 |
| **DCB549** | 2,12 |

Consulte o manual da bateria/carregador para obter mais informações.
Podem ser utilizados os seguintes carregadores: DCB094K, DCB116, DCB117.

## Símbolos na ferramenta

Os seguintes símbolos são apresentados na ferramenta ou nos acessórios:

Leia o manual de instruções antes de utilizar o equipamento.

O utilizador deve usar protecção adequada para os olhos.

O utilizador deve usar protecção adequada para os ouvidos.

**NÃO** coloque as mãos nesta área.

Apenas o carretel de fio deve ser utilizado na ferramenta com esta protecção. As lâminas não devem ser utilizadas.

Não exponha a ferramenta à chuva ou humidade elevada, nem a deixe no exterior.

Certifique-se de que a distância entre o punho principal e o punho auxiliar é superior a 250 mm.

⚠ ***ATENÇÃO:*** *risco de choque eléctrico ou de corte. Desligue a bateria antes de efectuar a manutenção.*

⚠ ***ATENÇÃO:*** *perigo causado por peças ejectadas. Cuidado com os objectos atirados, mantenha os transeuntes afastados.*

Potência acústica garantida pela directiva 2000/14/CE.

## Posição do código de data (Fig. B)

O código da data de produção **19** consiste num ano de 4 dígitos, seguido de uma semana de 2 dígitos e é alargado por um código de fábrica de 2 dígitos.

## Descrição (Fig. A)

⚠ ***ATENÇÃO:*** *Nunca modifique a ferramenta eléctrica ou os respectivos componentes. Podem ocorrer danos ou ferimentos.*

1. Gatilho de velocidade variável
2. Patilha de desbloqueio
3. Punho principal
4. Botão de controlo de velocidade/botão de activação
5. LED do estado de carregamento da bateria
6. LED do indicador de sobrecarga
7. LED de definição da velocidade
8. Punho auxiliar
9. Poste
10. Suporte da alça
11. Caixa de velocidades

12 Protecção do aparador de fita
13 Caixa do carretel
14 Haste de bloqueio
15 Alça de ombro individual
16 Calhas da bateria
17 Bateria†
18 Botão de libertação da bateria

†Incluído em algumas embalagens.

**NOTA:** Verifique se a ferramenta, as peças ou os acessórios foram danificados durante o transporte.

### Utilização prevista

O modelo DCMST901 foi concebido para fins de manutenção profissional de relvados e jardins. Contém um sistema de alimentação de fio que requer que o utilizador bata suavemente com o carretel no chão para avançar o fio. É recomendado para utilização com acessórios da DEWALT. Este equipamento não é um aparador de cantos e não foi concebido para aparar cantos.

**NÃO** utilize esta ferramenta em qualquer tarefa para a qual não tenha sido concebida.

**NÃO** utilize a luz em ambientes húmidos ou na presença de gases ou líquidos inflamáveis.

**NÃO** permita que crianças entrem em contacto com a ferramenta. É necessária supervisão se estas ferramentas forem manuseadas por utilizadores inexperientes.

## MONTAGEM E AJUSTES

⚠ ***ATENÇÃO: para reduzir o risco de ferimentos graves, desligue a unidade e retire a bateria antes de efectuar quaisquer ajustes ou retirar/instalar dispositivos adicionais ou acessórios.*** *Um arranque acidental pode causar ferimentos.*

⚠ ***ATENÇÃO:*** *utilize apenas baterias e carregadores da DEWALT.*

⚠ ***ATENÇÃO: evite armazenar ou utilizar a ferramenta e a bateria em ambientes onde as temperaturas possam ser inferiores a 4˚ C ou superiores a 40˚ C. Isto inclui áreas como os pavilhões exteriores ou edifícios metálicos durante condições climatéricas extremas.***

### Inserir e retirar a bateria da ferramenta (Fig. B)

**NOTA:** verifique se a bateria 17 está totalmente carregada.

### Instalar a bateria na pega da ferramenta

1. Alinhe a bateria com as calhas 16 no interior da pega da ferramenta (Fig. B).
2. Deslize-a para dentro da pega até a bateria encaixar com firmeza na ferramenta e ouvir um som de encaixe no respectivo local.

### Retirar a bateria da ferramenta

1. Carregue na patilha de libertação da bateria 18 e puxe com firmeza a bateria para fora da pega da ferramenta.
2. Insira a bateria no carregador.

### Indicador do estado da carga (Fig. A, C)

O modelo DCMST901 está equipado com um indicador de estado da carga. Isto mostra o nível de carga actual da bateria durante a utilização. Não indica o funcionamento da ferramenta e está sujeito a variações, com base nos componentes do produto, temperatura e aplicação do utilizador final.

- O estado dos indicadores LED do estado de carga 5 acendem-se, indicando a percentagem de carga na bateria.
- Quando os quatro LED do indicador do estado de carga 5 se estiverem acesos, a bateria está totalmente carregada.
- Quando um indicador LED do estado da carga 5 se acende, a carga é reduzida e depois começa a piscar, quando a bateria estiver descarregada. Retire a bateria e carregue-a.

### Estado do indicador LED de carga

| | NÍVEL DE CARGA | COR DO INDICADOR LED DE CARGA |
|---|---|---|
| | 100 % a 75 % | Branco |
| | 50 % a 75 % | Branco |
| | 20 % a 50 % | Branco |
| | ≤ 20 % | Branco |
| | Bateria fraca, o equipamento vai desligar-se | Branco e intermitente. |
| | Bateria demasiado quente | Os quatros devem estar a vermelho e intermitentes. |

### Aviso de bateria sobrecarregada (Fig. A, C)

Os quatro indicadores LED do estado da carga 5 acendem-se a vermelho e, em seguida, piscam quando a bateria atinge uma temperatura elevada. Para apagar o aviso de bateria sobrecarregada, deixe a bateria arrefecer e, em seguida, reinicie o aparador e inicie o corte novamente, desta vez com menos força. Permita que o aparador faça o corte ao ritmo adequado.

### LED de sobrecarga (Fig. A, C)

O modelo DCMST901 tem um LED de sobrecarga 6. O LED de sobrecarga 6 acende-se a âmbar e depois pisca quando o motor ou o módulo está sobrecarregado durante o funcionamento. Para apagar o LED de sobrecarga 6, reinicie o aparador e recomece o corte, desta vez com menos força. Permita que o aparador faça o corte ao ritmo adequado.

O LED de sobrecarga 6 acende-se a vermelho quando o módulo atinge uma temperatura elevada. Para apagar o LED de sobrecarga 6, deixe o aparador arrefecer e, em seguida, volte a ligá-lo e recomece o corte, desta vez com menos força. Permita que o aparador faça o corte ao ritmo adequado.

### Fixar o punho auxiliar (Fig. A, D)

⚠ ***ATENÇÃO:*** *o punho auxiliar 8 deve ser instalado a, pelo menos, 250 mm da pega principal.*

Siga o diagrama abaixo para determinar a posição de instalação do punho auxiliar **8**:

a. Altura do punho principal.
b. Círculo de corte.
c. Superfície plana e nivelada.
d. Distância entre o punho auxiliar e o punho principal.
e. Distância entre o punho auxiliar e o círculo de corte.

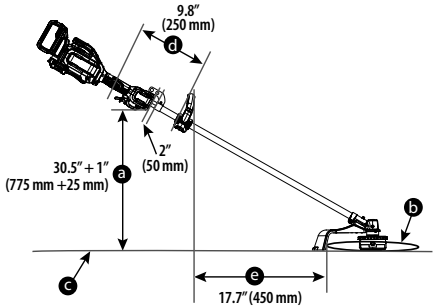


1. Coloque o punho auxiliar 8 sobre a base do punho 20 para que o poste 9 fique entre eles. Mantenha o punho auxiliar no respectivo local e faça deslizar os parafusos do punho 21 e as anilhas 22 para dentro do punho a partir do topo, enroscando-os nas porcas 23 na base do punho.
2. Retire os parafusos do punho com uma chave hexagonal de 3 mm (não fornecida). Certifique-se de que o punho está encaixado com firmeza.
3. Repita o procedimento para o outro lado do punho auxiliar.

## Montagem da protecção (Fig. E)

⚠ ***ATENÇÃO:*** *NUNCA UTILIZE O EQUIPAMENTO SEM A PROTECÇÃO DEVIDAMENTE INSTALADA. A protecção deve estar sempre instalada no equipamento para proteger o utilizador.*

1. Coloque a protecção do aparador de fita 12 na respectiva posição, como indicado na Fig. E.
2. Utilize uma chave sextavada de 4 mm (não incluída) para fixá-la na caixa de velocidades 11 com os quatro parafuso da protecção 24, as alinhas 25 e a placa 26 e aperte com firmeza.

## Instalar o carretel (Fig. A, F)

1. Retire a bateria.
2. Certifique-se de que a protecção do aparador de fita 12 está instalada antes de continuar.
3. Instale a placa do veio 40 no eixo 41, para que o entalhe fique virado para a caixa de velocidades.
4. Alinhe o furo da placa do veio 38 com o entalhe 39, insira a haste de bloqueio 14 ou a chave de fendas no furo 38 e enrosque a nova caixa do carretel no sentido oposto ao dos ponteiros do relógio. Aperte com firmeza a nova caixa do carretel no eixo 41.
5. Encaixe a caixa do carretel 13 no sentido oposto ao dos ponteiros do relógio 41. Aperte a caixa do carretel 13.

## Colocar e ajustar a alça de ombro (Fig. G, J)

⚠ ***ATENÇÃO:*** *A alça só deve ser pendurada num ombro e não a tiracolo. Consulte a Fig. J.*

É recomendável usar uma alça de ombro 15 para qualquer ferramenta cujo peso total seja superior a 6 kg. (O peso total inclui a ferramenta, o acessório e a bateria.) Fixe a alça na ferramenta, como indicado na Fig. G e ajuste-a para que fique bem equilibrada e apoiada.

1. Encaixe a patilha da alça de ombro 27 no suporte com alça 10 localizado no poste 9, mesmo à frente do interruptor para ligar/desligar, como indicado na Fig. G.
2. Ajuste a alça de ombro 15 para que fique sobre o ombro e forneça equilíbrio e suporte adequados.

## FUNCIONAMENTO

⚠ ***ATENÇÃO: Para reduzir o risco de ferimentos graves, desligue o equipamento e retire a bateria antes de efectuar quaisquer ajustes ou remover/instalar dispositivos adicionais ou acessórios, when replacing line, or prior to cleaning.*** *Um arranque acidental pode causar ferimentos.*

## Posição correcta das mãos (Fig. H)

⚠ ***ATENÇÃO:*** *para reduzir o risco de ferimentos graves, coloque* ***SEMPRE*** *as mãos na posição correta, conforme indicado.*

⚠ ***ATENÇÃO:*** *para reduzir o risco de ferimentos graves, segure* ***SEMPRE*** *a ferramenta com segurança, antecipando uma reação súbita por parte da mesma.*

⚠ ***ATENÇÃO:*** *segure a ferramentas apenas pelos punhos: O punho da cabeça motorizada e o punho auxiliar.*

⚠ ***ATENÇÃO:*** *não utilize a haste como punho.*

A posição correcta das mãos requer a colocação de uma mão no punho principal 3 e uma mão no punho auxiliar 8 .

## Ligar (Fig. C, I)

⚠ ***ATENÇÃO:*** *agarre a ferramenta com firmeza quando ligá-la.*

⚠ ***CUIDADO:*** *use sempre óculos de segurança e protecção auricular. Use uma máscara filtrante se a operação produzir pó. Use sempre luvas, calças compridas e calçado substancial de biqueira fechada. Mantenha o cabelo comprido e a roupa larga afastados de aberturas e peças em movimento.*

1. O botão de controlo de velocidade/botão de activação 4 antes de utilizar para activar o equipamento.

**NOTA:** o equipamento entra no modo de suspensão após sessenta segundos de inactividade. O equipamento também pode ser colocado no modo de suspensão premindo e mantendo premido o botão de controlo da velocidade/botão de activação 4 durante dois segundos.

2. Para ligar o equipamento, empurre a patilha de desbloqueio 2 para a frente e, em seguida, carregue no gatilho de velocidade variável 1, como indicado na Fig. I.
3. Para desligar o equipamento, liberte o gatilho de velocidade variável e a patilha de desbloqueio.

⚠ ***ATENÇÃO:*** *nunca tente bloquear o gatilho na posição de ligado.*

## Ajustar a velocidade do motor (Fig. C)

O modelo DCMST901 está equipado com um indicador de estado da carga 7. O indicador de velocidade 7 apresenta a velocidade escolhida. Existem três LED de definição de velocidade, o modo ECO 28, o modo padrão 29 e o modo turbo 30. O indicador de velocidade 7 ajuda-o a optimizar o desempenho do equipamento e o tempo de funcionamento da ferramenta de cada trabalho.

1. O botão de controlo de velocidade/botão de activação 4 antes de utilizar para activar o equipamento.

**NOTA:** a ferramenta é predefinida para o modo ECO 28.

2. Prima o botão de controlo da velocidade/botão de activação 4, situado na pega do equipamento, até que o LED da velocidade pretendida se acenda.

**NOTA:** utilize o equipamento no modo ECO 28 ou no modo padrão 29 para projectos maiores que exigem mais tempo de execução para serem concluídos.

3. Escolha o modo turbo 30 conforme necessário para cortar ervas de crescimento mais rápido e para aplicações que requerem RPM mais elevadas.

**NOTA:** o tempo de funcionamento será reduzido.

### Cores do LED de definição da velocidade

| | VELOCIDADE | COR DO LED DA DEFINIÇÃO DE VELOCIDADE |
|---|---|---|
| — 28 | Modo ECO | Branco |
| — 29 | Modo padrão | Branco |
| — 30 | Modo turbo | Branco |

## Aparar (Fig. H, J–L)

Com o aparador de fita ligado, regule o ângulo e faça-o oscilar de um lado para o outro, como indicado na Fig. H.

Mantenha uma distância mínima de 610 mm entre a protecção 12 e os seus pés, como indicado na Fig. L.

⚠ ***ATENÇÃO:*** *Mantenha o fio rotativo mais ou menos paralelo ao solo (a inclinação não deve ser superior a 30 °). Este aparador não é um aparador de cantos. NÃO INCLINE o aparador para que o fio comece a girar a um ângulo recto em relação ao solo. Os resíduos projectados podem causar ferimentos graves, como indicado na Fig. K.*

## Avanço do fio do aparador de avanço rápido (Fig. N, O)

O aparador é fornecido com fio de nylon de 2,4 mm, mas também pode utilizar um fio de nylon de 2,0 mm de diâmetro. O fio de corte 31 apresenta um desgaste mais rápido e tem de ser substituído se o corte for efectuado ao longo de passeios ou outras superfícies abrasivas ou se cortar ervas mais resistentes.

Ao utilizar o aparador, o comprimento do fio diminui com o desgaste. Bata suavemente com o aparador no chão enquanto estiver a funcionar à velocidade normal para inserir o fio de corte 31.

⚠ ***ATENÇÃO:*** *Mantenha as mãos afastadas da área de corte* 32.

**NOTA:** Sempre que o fio for inserido 31 a ponta será aparada pela lâmina 32 na protecção 12. Pode ouvir um ruído de estalido quando isto ocorre. Certifique-se de que segue todas as instruções e que usa óculos de protecção adequados, calçado fechado e calças compridas. Se o aparador ficar sem fio de corte, os últimos centímetros podem sair da caixa do carretel de uma só vez.

**NOTA:** Esticar o fio de corte 31 além da lâmina do fio de corte 32 afecta o desempenho, a autonomia e a durabilidade do aparador, o que pode danificar o motor. Se o fizer, pode anular a garantia.

## Conselhos úteis para aparar

- Utilize a ponta do fio para fazer o corte. Não force a parte superior do fio na direcção da relva que pretende cortar.
- Os arames e as vedações causam um desgaste adicional do fio, podendo até parti-lo. As paredes de pedra e de tijolo, parapeitos e madeira podem desgastar o fio rapidamente.
- Não permita que a tampa do carretel arraste no chão ou noutras superfícies.
- Se o material que pretende cortar for comprido faça o corte de cima para baixo e não o faça a uma altura superior a 300 mm.
- Mantenha o aparador inclinado para a área que pretende cortar. Esta é a melhor área de corte.
- O aparador roda no sentido oposto ao dos ponteiros do relógio quando é visto de trás e de cima. Cortar da direita para a esquerda projecta resíduos na direcção da protecção e prende as aparas. É recomendável cortar da direita para a esquerda quando estiver perto de jardins ou canteiros de flores, porque isso ajuda a evitar que as aparas sejam atiradas para essas áreas. Cortar da esquerda para a direita projecta resíduos para longe da protecção. Utilize este método se a localização dos resíduos não for importante.
- Evite cortar árvores e arbustos. O fio pode danificar facilmente cascas de árvore, madeira com cercaduras, revestimentos exteriores e postes de cercas.

# MANUTENÇÃO

A ferramenta eléctrica foi concebida para funcionar durante um longo período de tempo com uma manutenção mínima. Uma utilização continuamente satisfatória depende da manutenção adequada e da limpeza frequente da ferramenta.

⚠ ***ATENÇÃO:*** *Para minimizar o risco de ferimentos graves, desligue sempre a ferramenta e certifique-se de que o motor parou. Retire a bateria antes de efectuar quaisquer ajustes ou de colocar/retirar acessórios, em especial quando ajustar a protecção ou o punho do acessório de corte. Um arranque acidental pode causar ferimentos. A manutenção incorrecta, a utilização de peças sobresselentes não conformes ou a remoção/modificação de características de segurança podem resultar em danos graves e causar problemas durante o funcionamento normal. Mantenha a ferramenta em boas condições de funcionamento, efectuando uma manutenção regular.*

Consulte a última página deste manual para obter informações de contacto do centro de assistência ou visite www.2helpU.com.

⚠ ***ATENÇÃO:*** *Desligue sempre a ferramenta e retire a bateria antes de guardá-la. Limpe as aberturas de ventilação e verifique se a ferramenta apresenta danos ou peças soltas. A falta de limpeza e manutenção da ferramenta pode causar avarias ou riscos de incêndio durante o armazenamento.*

## Aplicar massa lubrificante (Fig. M)

O modelo DCMST901 tem de ser lubrificado após cada 100 horas de utilização.

1. Aplique uma pequena quantidade (3 a 5 gramas) de massa lubrificante 30301914 da DEWALT 34 no bocal de lubrificação do motor 33, como indicado na Fig. M.

## Limpeza

⚠ ***ATENÇÃO:*** *choque eléctrico e risco mecânico. Retire a bateria antes de limpar.*

⚠ ***ATENÇÃO:*** *para garantir um funcionamento seguro e eficiente, mantenha sempre o equipamento eléctrico e as aberturas de ventilação sem resíduos.*

⚠ ***ATENÇÃO:*** *nunca utilize solventes ou outros produtos químicos abrasivos para limpar as peças não metálicas da ferramenta. Estes produtos químicos podem enfraquecer os materiais utilizados nestas peças. Utilize um pano humedecido apenas com água e sabão suave. Nunca deixe entrar qualquer*

*líquido dentro da ferramenta. Da mesma forma, nunca mergulhe qualquer peça da ferramenta num líquido.*
As aberturas de ventilação podem ser limpas com uma escova não metálica, seca e suave e/ou um aspirador adequado. Não utilize água ou outros produtos de limpeza. Use protecção ocular aprovada e uma máscara de poeiras aprovada.

## Acessórios opcionais

⚠ ***ATENÇÃO:*** *uma vez que apenas foram testados com este produto os acessórios disponibilizados pela DEWALT a utilização de outros acessórios com esta ferramenta poderá ser perigosa. Para reduzir o risco de ferimentos, utilize apenas os acessórios da Devem ser utilizados acessórios da DEWALT neste produto.*
Consulte o seu revendedor para obter mais informações sobre os acessórios adequados.

⚠ ***ATENÇÃO: Para reduzir o risco de ferimentos graves, desligue o equipamento e retire a bateria antes de efectuar quaisquer regulações ou de retirar/instalar dispositivos complementares ou acessórios.***

⚠ ***ATENÇÃO:*** *A utilização de qualquer acessório não recomendado pela DEWALT para utilização com este equipamento pode ser perigosa.*

⚠ ***ATENÇÃO:*** *Não utilize lâminas ou qualquer acessório ou dispositivo complementar que não seja recomendado pela DEWALT neste aparador. Podem ocorrer ferimentos graves ou danos materiais.*

⚠ ***CUIDADO:*** *Utilize apenas carretéis e fios sobresselentes da DEWALT. Todos os fios devem ser em forma de espiral com extremidades lisas e redondas. A utilização de fios de outros fabricantes pode reduzir o desempenho, causar danos no aparador ou ferimentos.*

## Recarregar o fio de corte (Fig. N, O)

⚠ ***CUIDADO:*** *Utilize apenas os carretéis e os fios da DEWALT. A utilização de fios de outros fabricantes pode reduzir o desempenho, causar danos no aparador ou ferimentos.*
*O seu aparador é fornecido com fio de nylon de 2,4 mm, mas também pode utilizar fio de nylon de 2,0 mm de diâmetro, em forma de espiral com extremidades arredondadas e suaves. Não utilize fios com outro tamanho. Isto pode deteriorar o desempenho, causar danos na unidade ou ferimentos.*

⚠ ***CUIDADO:*** *Para evitar danos no equipamento se o fio de corte ultrapassar a lâmina de corte, corte-a para que chegue apenas até à lâmina.*
Utilize apenas o fio sobresselente da DEWALT. NÃO utilize um fio.

1. Retire a bateria.
2. Corte um comprimento máximo de 9 m de 2,4 mm ou 12 m do fio de corte de 2,0 mm **31**.
3. Alinhe os olhais do compartimento do cilindro **35** com a seta **36** na tampa de fixação do cilindro **37**, como indicado na Fig. N.
4. Passe uma extremidade do fio do aparador através de um olhal.
5. Oriente o fio através do segundo olhal e continue a puxar o fio até o comprimento do fio ser igual em ambos os lados da caixa do cilindro.
6. Fixe a tampa do cilindro com uma mão para impedir que se desloque. Com a outra mão, enrole o fio no cilindro, rodando a tampa de fixação do cilindro para a esquerda.
7. Continue a enrolar até permanecer 130 mm do fio em cada lado do compartimento do cilindro, como indicado na Fig. O.

## Voltar a colocar o conjunto do carretel (Fig. P)

1. Retire a bateria.
2. Rode a caixa do cilindro **13** até à abertura **38** na placa do veio com a ranhura **39** na caixa de velocidades. Introduzir a haste de bloqueio **14** ou uma chave de fendas através da ranhura e no orifício, para evitar a rotação do eixo.
3. Desaperte e retire o compartimento do cilindro, rodando a tampa de fixação do cilindro **37** para a direita.

**NOTA:** Não rode o compartimento do cilindro para tentar retirar o compartimento **13**.

4. Retire a placa do veio **40** antes de instalar um novo cilindro. Remova a sujidade e relva do caixa de velocidades e da placa do eixo.
5. Instale a placa do veio **40** no eixo **41**, para que a ranhura fique virada para a caixa de velocidades **11**.
6. Alinhe o furo da placa do veio **38** e a ranhura **39**, insira de novo a haste de bloqueio **14** ou a chave de fendas no furo **38** e enrosque a nova caixa do cilindro para a esquerda. Aperte com firmeza a nova caixa do carretel no eixo **41**.

## Substituir a protecção por uma protecção com cobertura prolongada (Fig. Q)

Está disponível uma protecção de cobertura alargada (vendida em separado) para uma maior cobertura, se for necessário. Utilize o número da peça da peça sobresselente da DEWALT NA693585.

⚠ ***ATENÇÃO:*** *Nunca utilize o equipamento sem a protecção devidamente instalada.*

1. Retire a caixa do carretel, como descrito na secção ***Substituir o carretel***.
2. Utilize uma chave sextavada de 3 mm (não incluída) para remover os quatro parafusos de protecção **24**, como indicado na Fig. Q.
3. Retire a protecção.
4. Fixe a protecção de cobertura prolongada **42** na caixa de velocidades **11** com os quatro parafusos de protecção **24**, as anilhas **25** e a placa **26** e, em seguida, aperte os parafusos para fixá-los na respectiva posição, como indicado na Fig. Q.
5. Volte a colocar a caixa do carretel, como descrito na secção ***Substituir o carretel***.

## Proteger o ambiente

Os produtos/baterias são recicláveis, mas se estiverem marcados com o caixote do lixo riscado, não devem ser eliminados em conjunto com o lixo doméstico normal. Descarregue as pilhas por completo, separe-as e, se possível, retire as fontes de luz do produto. É da responsabilidade do utilizador eliminar os dados pessoais do produto. Em seguida, leve os resíduos para um centro de recolha de resíduos oficial ou para um retalhista aderente que costuma aceitá-los gratuitamente. As embalagens devem ser eliminadas com base no código do material marcado. As instruções de funcionamento e de segurança só devem ser eliminadas quando o produto em causa já não estiver a ser utilizado.

Contacte a sua comunidade/município para obter orientações sobre a gestão de resíduos. Para obter mais informações, visite **www.2helpU.com** e leia o código QR indicado acima.

# 54 V RUOHOTRIMMERI DCMST901

## Asiakirjat ovat saatavilla verkossa

**www.2helpU.com/DoC/** tai **www.2helpU.com/DoC/index/xxx***

*Pääset suoraan asiakirjoihin korvaamalla merkinnän "xxx" tuotteen mallinumerolla, joka on merkitty tuotteen tyyppikilpeen tai pakkaukseen.

- Käyttöohje
- Vaatimustenmukaisuusvakuutus (DoC)
- Tuotteen päästötiedot (PED): Tietoa melusta, tärinästä ja pölystä (ei koske kaikkia tuotteita)

***VAROITUS: Lue kaikki tämän oppaan turvallisuusvaroitukset, ohjeet, Kuvat ja tekniset tiedot, mukaan lukien alkuperäisen työkalun ohjekirjassa tai erillisessä akkujen ja latureiden ohjekirjassa olevat akkuja ja latureita koskevat osiot.***

*Ohjekirjoja on saatavilla ottamalla yhteyttä asiakaspalveluun (katso tämän ohjekirjan takasivu).*

## Tekniset tiedot

| | | DCMST901 |
|---|---|---|
| Jännite | $V_{DC}$ | 54 |
| Tyyppi | | 1 |
| Akkutyyppi | | Li-Ion |
| Maksiminopeus | /min | 5200 |
| Leikkuualueen mitat | cm | 42 |
| Paino (ilman akkua) | kg | 4,6 |

## Määritykset: Turvallisuusohjeet

Alla näkyvät selitykset liittyvät turvallisuuteen. Lue käyttöohje ja kiinnitä huomiota näihin symboleihin.

***VAARA:*** *Varoittaa välittömästä vaaratilanteesta, jolloin* ***vaarana*** *on* ***kuolema tai vakava henkilövahinko****.*

***VAROITUS:*** *Varoittaa mahdollisesta vaaratilanteesta, jolloin olemassa on* ***hengenvaara tai vakavan henkilövahingon mahdollisuus****.*

***HUOMIO:*** *Varoittaa mahdollisesta vaaratilanteesta, jolloin vaarana on* ***lievä tai keskivakava loukkaantuminen****.*

***HUOMAUTUS:*** *Viittaa menettelyyn, joka* ***ei välttämättä aiheuta henkilövahinkoa*** *mutta* ***voi aiheuttaa omaisuusvahingon****.*

*Sähköiskun vaara.*

*Tulipalon vaara.*

## SÄHKÖTYÖKALUN YLEISET TURVALLISUUSVAROITUKSET

***VAROITUS: Lue kaikki tämän sähkötyökalun mukana toimitetut varoitukset, käyttöohjeet ja tekniset tiedot.*** *Jos kaikkia ohjeita ei noudateta, on olemassa sähköiskun, tulipalon ja/tai vakavan henkilövahingon vaara.*

**SÄILYTÄ KAIKKI VAROITUKSET JA OHJEET MYÖHEMPÄÄ KÄYTTÖÄ VARTEN**

*Näissä varoituksissa käytettävä sähkötyökalu-ilmaus viittaa verkkovirtaan yhdistettävään tai akkukäyttöiseen työkaluun.*

### 1) Työskentelyalueen Turvallisuus

*a)* ***Pidä työskentelyalue siistinä ja kirkkaasti valaistuna.*** *Onnettomuuksia sattuu herkemmin epäsiistissä tai huonosti valaistussa ympäristössä.*

*b)* ***Älä käytä sähkötyökaluja, jos on olemassa räjähdysvaara esimerkiksi syttyvien nesteiden, kaasujen tai pölyn vuoksi.*** *Sähkötyökalujen aiheuttamat kipinät voivat sytyttää pölyn tai kaasut.*

*c)* ***Pidä lapset ja sivulliset kaukana käyttäessäsi sähkötyökalua.*** *Keskittymiskyvyn herpaantuminen voi aiheuttaa hallinnan menettämisen.*

### 2) Sähköturvallisuus

*a)* ***Pistokkeen ja pistorasian on vastattava toisiaan. Älä koskaan tee pistokkeeseen mitään muutoksia. Älä yhdistä maadoitettua sähkötyökalua jatkojohtoon.*** *Sähköiskun vaara vähenee, jos pistokkeisiin ei tehdä muutoksia ja ne yhdistetään vain niille tarkoitettuihin pistorasioihin.*

*b)* ***Älä kosketa maadoituksessa käytettäviin pintoihin, kuten putkiin, lämpöpattereihin ja jäähdytyslaitteisiin.*** *Voit saada sähköiskun, jos kehosi on maadoitettu.*

*c)* ***Älä altista sähkötyökaluja sateelle tai kosteudelle.*** *Sähkötyökaluun menevä vesi lisää sähköiskun vaaraa.*

*d)* ***Älä vaurioita sähköjohtoa. Älä kanna työkaluja sähköjohdosta tai vedä pistoketta pistorasiasta sähköjohdon avulla. Pidä sähköjohto kaukana kuumuudesta, öljystä, terävistä reunoista tai liikkuvista osista.*** *Vaurioituneet tai sotkeutuneet johdot lisäävät sähköiskun vaaraa.*

*e)* ***Jos käytät sähkötyökalua ulkona, käytä vain ulkokäyttöön tarkoitettua jatkojohtoa.*** *Ulkokäyttöön tarkoitetun sähköjohdon käyttäminen vähentää sähköiskun vaaraa.*

*f)* ***Jos sähkötyökalua on käytettävä kosteassa paikassa, käytä vikavirtasuojaa.*** *Tämä vähentää sähköiskun vaaraa.*

### 3) Henkilösuojaus

*a)* ***Käyttäessäsi sähkötyökalua pysy valppaana, keskity työhön ja käytä tervettä järkeä. Älä käytä tätä työkalua ollessasi väsynyt tai alkoholin, huumeiden tai lääkkeiden vaikutuksen alaisena.*** *Keskittymisen herpaantuminen hetkeksikin sähkötyökalua käytettäessä voi aiheuttaa vakavan henkilövahingon.*

*b)* ***Käytä henkilösuojausvarusteita. Käytä aina suojalaseja.*** *Hengityssuojaimen, liukumattomien turvajalkineiden, kypärän ja kuulosuojaimen käyttäminen vähentää henkilövahinkojen vaaraa.*

*c)* ***Estä tahaton käynnistäminen. Varmista, että virtakytkin on OFF-asennossa, ennen kuin kytket sähkötyökalun pistorasiaan, yhdistät siihen akun, nostat työkalun käteesi tai kannat sitä.*** *Sähkötyökalun kantaminen sormi virtakytkimellä lisää onnettomuusvaaraa.*

*d)* ***Poista kaikki säätöavaimet tai vääntimet ennen sähkötyökalun käynnistämistä.*** *Sähkötyökalun pyörivään osaan jäänyt säätöavain tai väännin voi aiheuttaa henkilövahingon.*

e) **Älä kurkottele. Seiso aina vakaasti tasapainossa.** *Näin voit hallita sähkötyökalua paremmin odottamattomissa tilanteissa.*

f) **Pukeudu oikein. Älä käytä löysiä vaatteita tai koruja. Pidä hiukset ja vaatteet loitolla liikkuvista osista.** *Löysät vaatteet, korut tai pitkät hiukset voivat tarttua liikkuviin osiin.*

g) **Jos käytettävissä on laitteita pölyn ottamiseksi talteen, käytä niitä.** *Pölyn ottaminen talteen voi vähentää pölyn aiheuttamia vaaroja.*

h) **Vaikka käyttäisit usein erilaisia työkaluja, vältä liiallista itsevarmuutta ja huomioi aina työkalun turvallisuusohjeet.** *Epähuomiossa suoritetut toimenpiteet voivat johtaa vakaviin henkilövahinkoihin sekunnin murto-osassa.*

## 4) Sähkötyökaluista Huolehtiminen

a) **Älä kohdista sähkötyökaluun liikaa voimaa. Valitse käyttötarkoituksen kannalta oikea sähkötyökalu.** *Sähkötyökalu toimii paremmin ja turvallisemmin, kun sitä käytetään sille suunniteltuun käyttötarkoitukseen.*

b) **Älä käytä työkalua, jos virtakytkin ei toimi.** *Jos sähkötyökalua ei voi hallita kytkimen avulla, se on vaarallinen ja se on korjattava.*

c) **Irrota sähkötyökalun pistoke pistorasiasta ja/tai irrota sen akku (jos irrotettavissa) ennen säätämistä, varusteiden vaihtamista tai sähkötyökalun asettamista säilytykseen.** *Näin voit vähentää vahingossa käynnistymisen aiheuttaman henkilövahingon vaaraa.*

d) **Varastoi sähkötyökaluja lasten ulottumattomissa. Älä anna sähkötyökaluihin tottumattomien tai näihin ohjeisiin perehtymättömien henkiöiden käyttää sähkötyökaluja.** *Sähkötyökalut ovat vaarallisia kouluttamattomien käyttäjien käsissä.*

e) **Pidä sähkötyökalut kunnossa. Tarkista liikKuvat osat, niiden kiinnitys, osien eheys ja muut toimintaan vaikuttavat tekijät. Jos havaitset vaurioita, korjauta sähkötyökalu ennen niiden käyttämistä.** *Huonosti kunnossapidetyt sähkötyökalut aiheuttavat onnettomuuksia.*

f) **Pidä leikkaavat pinnat terävinä ja puhtaina.** *Kunnossa pidettyjen leikkaavia teräviä reunoja sisältävien työkalut todennäköisyys jumiutua vähenee, ja niitä on helpompi hallita.*

g) **Käytä sähkötyökalua ja sen tarvikkeita, kuten poranteriä, näiden ohjeiden mukaisesti. Ota työskentelyolosuhteet ja tehtävä työ huomioon.** *Jos sähkötyökalua käytetään näiden ohjeiden vastaisesti, voi syntyä vaaratilanne.*

h) **Pidä kahvat ja tartuntapinnat kuivina, puhtaina sekä öljyttöminä ja rasvattomina.** *Liukkaat kahvat ja pinnat heikentävät työkalun hallinnan ja ohjauksen turvallisuutta odottamattomissa tilanteissa.*

## 5) Akkukäyttöisten Työkalujen Käyttäminen ja Niistä Huolehtiminen

a) **Käytä ainoastaan valmistajan suosittelemaa latauslaitetta.** *Tietyntyyppiselle akulle soveltuva latauslaite voi aiheuttaa tulipalon vaaran käytettynä yhdessä toisen akun kanssa.*

b) **Käytä sähkötyökalussa vain siihen tarkoitettuja akkuja.** *Muiden akkujen käyttäminen voi aiheuttaa tulipalon tai onnettomuuden vaaran.*

c) **Kun akku ei ole käytössä, pidä se poissa muiden metalliesineiden läheltä, kuten paperiliittimien, kolikoiden, avainten, naulojen, ruuvien tai muiden pienten esineiden läheltä. Ne voivat oikosulkea akun navat.** *Akun napojen oikosulkeminen voi aiheuttaa palovamman tai tulipalon.*

d) **Oikosulku voi aiheuttaa nesteen vuotamisen akusta. Vältä koskemasta tähän nesteeseen. Jos nestettä pääsee vahingossa iholle, huuhtele vedellä. Jos tätä nestettä pääsee silmään, ota yhteys lääkäriin.** *Akkuneste voi ärsyttää tai aiheuttaa palovamman.*

e) **Vaurioitunutta tai muokattua akkua tai työkalua ei saa käyttää.** *Vaurioituneissa tai muokatuissa akuissa voi esiintyä odottamattomia häiriöitä, jotka voivat aiheuttaa tulipaloja, räjähdysvaaroja tai henkilövahinkoja.*

f) **Akku ja työkalu tulee suojata tulelta sekä liian korkealta lämpötilalta.** *Mikäli akku altistuu tulelle tai yli 130 °C lämpötilalle, seurauksena voi olla räjähdys.*

g) **Noudata kaikkia latausohjeita, akkua tai työkalua ei saa ladata ohjeissa annettujen lämpötilavälien ulkopuolella.** *Virheellisen latauksen tai annettujen lämpötilavälien ulkopuolella lataamisen seurauksena akku voi vaurioitua ja tulipalovaara kasvaa.*

## 6) Huolto

a) **Korjauta työkalu valtuutetulla asentajalla. Varaosina on käytettävä vain alkuperäisiä vastaavia osia.** *Tämä varmistaa sähkötyökalun turvallisuuden.*

b) **Vaurioituneita akkuja ei saa koskaan huoltaa.** *Ainoastaan valmistaja tai valtuutetut huoltoliikkeet saavat huoltaa akkuja.*

## Ruohotrimmereiden turvavaroitukset

a) **Älä käytä konetta epäsuotuisissa sääolosuhteissa, varsinkin silloin, kun on olemassa salamoinnin vaara.** *Täten salamaniskun vaara on pienempi.*

b) **Tarkasta koneen käyttöalue huolellisesti villieläinten varalta.** *Kone voi vahingoittaa villieläimiä käytön aikana.*

c) **Tarkasta koneen käyttöalue perusteellisesti ja poista kaikki kivet, kepit, johdot, luut ja muut vieraat esineet.** *Sinkoavat esineet voivat aiheuttaa henkilövahinkoja.*

d) **Tarkista silmämääräisesti aina ennen koneen käyttöä, ettei leikkurissa ja leikkurikokoonpanossa ole vaurioita.** *Vaurioituneet osat lisäävät loukkaantumisriskiä.*

e) **Noudata lisävarusteiden vaihto-ohjeita.** *Väärin kiristetyt terän kiinnitysmutterit tai -pultit voivat joko vahingoittaa terää tai johtaa sen irtoamiseen.*

f) **Käytä konetta käyttäessäsi aina luistamattomia ja suojaavia jalkineita. Älä käytä konetta avojaloin tai avoimia sandaaleja käyttäen.** *Tämä vähentää jalkojen loukkaantumisriskiä liikkuvan leikkurin langan tai terän kosketuksesta.*

g) **Pidä sivulliset loitolla koneen käytön aikana.** *Sinkoavat jäämät voivat johtaa vakavaan henkilövahinkoon.*

h) **Käytä konetta aina molemmilla käsillä.** *Pidä konetta molemmilla käsillä hallinnanmenetyksen välttämiseksi.*

i) **Pidä konetta vain sen eristetyistä tarttumapinnoista, koska leikkuulanka tai terä saattaa osua piilossa oleviin johtoihin.** *Leikkuulangan tai terien osuminen jännitteiseen johtoon tekee koneen paljaista metalliosista jännitteisiä, joten käyttäjä voi saada sähköiskun.*

j) **Varmista hyvä jalansija ja käytä konetta ainoastaan maassa ollessa.** *Sahaaminen liukkaalla tai epävakaalla työskentelypaikalla voi johtaa tasapainon tai koneen hallinnan menetykseen.*

*k)* ***Älä käytä konetta liian jyrkissä rinteissä.*** *Tämä vähentää hallinnan menettämisen, liukastumisen ja putoamisen riskiä, mikä voi johtaa henkilövahinkoihin.*

*l)* ***Rinteissä työskennellessä tulee aina varmistaa hyvä jalansija, työskentele aina rinteiden poikki, älä koskaan ylä- tai alamäkeen ja ole erittäin varovainen suuntaa vaihtaessa.*** *Tämä vähentää hallinnan menettämisen, liukastumisen ja putoamisen riskiä, mikä voi johtaa henkilövahinkoihin.*

*m)* ***Pidä kaikki kehon osat kaukana leikkurista, langasta tai terästä koneen ollessa käytössä. Varmista ennen koneen käynnistämistä, ettei leikkuri, lanka tai terä kosketa mihinkään.*** *Keskittymisen herpaantuminen hetkeksikin konetta käytettäessä voi aiheuttaa henkilövahingon itse käyttäjälle tai muille.*

*n)* ***Älä käytä konetta vyötärön yläpuolella.*** *Näin estät tahattomat kosketukset leikkuriin tai terään ja pystyt paremmin hallitsemaan konetta yllättävissä tilanteissa.*

*o)* ***Ole varovainen katkaistessasi jännittyneenä olevaa pensaikkoa tai vesakkoa, sillä se saattaa ponnahtaa yllättävään suuntaan.*** *Kun puukuitujen jännitys laukeaa, ponnahtava pensaikko tai vesakko voi osua käyttäjään ja/tai aiheuttaa koneen hallinnan menetyksen.*

*p)* ***Ole hyvin varovainen sahatessasi pensaita tai vesakkoa.*** *Taipuisat oksat voivat tarttua terään ja iskeytyä sahaajaan tai horjuttaa hänen tasapainoaan.*

*q)* ***Varmista koneen hallinta ja vältä koskemasta leikkureihin, lankoihin tai teriin ja muihin vaarallisiin liikkuviin osiin, kun ne ovat vielä liikkeessä.*** *Tämä vähentää liikkuvien osien aiheuttamaa loukkaantumisriskiä.*

*r)* ***Kanna konetta virta katkaistuna ja suunnattuna itsestäsi poispäin.*** *Käsittele konetta huolellisesti, ettet vahingossa kosketa liikkuvaa leikkuria, lankaa tai terää.*

*s)* ***Käytä vain valmistajan määrittelemiä varaosina saatavia leikkureita, lankoja, leikkuupäitä ja teriä.*** *Väärät varaosat voivat lisätä rikkoutumisen ja loukkaantumisen vaaraa.*

*t)* ***Varmista kiinni juuttuneen materiaalin poistamisen ja koneen huoltamisen yhteydessä, että virtakytkin on kytketty pois päältä ja että akku on poistettu.*** *Jos kone käynnistyy yllättäen kiinni juuttuneen materiaalin poistamisen tai huollon aikana, seurauksena voi olla vakava henkilövahinko.*

## Tärkeitä turvavarotuksia

⚠ ***VAROITUS:*** *Sähkötoimisten puutarhalaitteiden käyttämisen aikana tulee noudattaa aina perusturvallisuussääntöjä tulipalon, sähköiskun ja henkilövahinkojen vaaran välttämiseksi. Tämä koskee myös seuraavia ohjeita.*

⚠ ***VAROITUS:*** *Älä poista suojusta. Suojuksen on oltava kiinnitettynä käytön aikana. Trimmerin käyttö ilman suojusta mitätöi tuotteen takuun.*

⚠ ***HUOMIO:*** *Käytä lankaa vaihdettaessa 2,4 mm:n (0,095") lankaa. Voit kuitenkin käyttää myös halkaisijaltaan 2,0 mm:n (0,080") nailonlankaa, joka on spiraalin muotoista ja jonka reunat ovat sileät ja pyöristetyt. Muut halkaisijat tai muodot voivat heikentää trimmerin suorituskykyä tai aiheuttaa siihen vaurioita. ÄLÄ käytä vaijeria.*

### LUE KAIKKI OHJEET

- ***KÄYTÄ AINA SUOJALASEJA*** *– Käytä suojalaseja aina kun akku on asennettu laitteeseen. Nämä varusteet ovat hankittavissa.*
- ***SUOJUS*** *- Älä käytä tätä laitetta, jos suojusta ei ole asennettu paikoilleen.*
- ***PUKEUDU ASIANMUKAISESTI*** *– Älä käytä löysiä vaatteita tai koruja. Ne voivat jäädä kiinni liikkuviin osiin.* ***Ulkona työskennellessä on suositeltavaa käyttää käsineitä ja umpikärkisiä, vahvoja kumipohjaisia jalkineita. Älä käytä laitetta avojaloin tai avoimia sandaaleja käyttäen. Suojaa sääret käyttämällä pitkiä paksuja housuja.*** *Kiinnitä pitkät hiukset.*
- ***NAILONLANKA*** *– Pidä kasvot, kädet ja jalat aina poissa pyörivästä nailonlangasta.*
- ***PYÖRIVÄ LANKA SUORITTAA LEIKKAUSTOIMINNON*** *– Ole varovainen leikatessasi ristikkojen ja istutusten ympärillä.*
- ***ÄLÄ KÄYTÄ*** *materiaaleja, joita ei suositella, kuten metallilankaa, köyttä ja vastaavia.*
- ***PIDÄ KAIKKI SIVULLISET POISSA*** *– turvallisella etäisyydellä työalueelta, tämä koskee erityisesti lapsia.*
- ***PIDÄ LAPSET, SIVULLISET JA ELÄIMET KAUKANA*** *työalueesta vähintään 30 m (100 jalan) etäisyydellä laitetta käynnistäessä tai käyttäessä.*
- ***KIMPOAMISVAARAN VÄHENTÄMISEKSI*** *työskentele kaukana kiinteistä esineistä, kuten seinästä, portaista, suurista kivistä, puista jne. Ole erittäin varovainen työskennellessäsi lähellä kiinteitä esineitä ja leikkaa tarvittaessa käsin.*
- ***VÄLTÄ LAITTEEN KÄYNNISTYMISTÄ VAHINGOSSA –*** *Älä kuljeta trimmeriä akun ollessa asennettuna sormi liipaisimella.*
- ***KÄYTÄ OIKEAA*** *laitetta – Älä käytä tätä laitetta mihinkään muuhun kuin sen käyttötarkoitukseen.*
- ***ÄLÄ KURKOTTELE*** *– Huolehdi siitä, että sinulla on koko ajan tukeva jalansija ja hyvä tasapaino.*
- ***ÄLÄ KOHDISTA LAITTEESEEN VOIMAA*** *– Se toimii tehokkaammin ja sen suunnitellulla toimintanopeudella henkilövahinkojen vaara on pienempi.*
- ***LAITTEEN VAURIOITUMINEN*** *– Jos osut vieraaseen esineeseen tai laite juuttuu siihen, pysäytä laite välittömästi, poista akku, tarkista vaurioiden varalta ja korjauta mahdolliset vauriot ennen käytön jatkamista. Älä käytä laitetta, jos napa tai kela on vaurioitunut.*
- ***IRROTA TRIMMERI VIRTALÄHTEESTÄ*** *– Poista akku, kun laitetta ei käytetä, lankaa vaihdetaan tai ennen puhdistusta.*
- ***VÄLTÄ VAARALLISIA YMPÄRISTÖOLOSUHTEITA*** *– Sähkölaitteita ei saa käyttää kosteassa tai märässä paikassa. Noudata kaikkia tämän käyttöoppaan ohjeita laitteen asianmukaisen toiminnan varmistamiseksi. Laitetta ei saa käyttää vesisateessa.*
- ***ÄLÄ KÄYTÄ*** *kannettavia sähkölaitteita kaasua sisältävässä tai räjähdysherkässä ympäristössä. Näiden laitteiden moottorit tuottavat kipinöitä, jotka voivat sytyttää höyryt.*
- ***SÄILYTÄ LAITETTA SISÄTILASSA*** *– Poista akku. Kun laitetta ei käytetä, säilytä sitä kuivassa ja lukitussa paikassa sisätilassa lasten ulottumattomissa.*
- ***PYSY VALPPAANA*** *– Älä käytä tätä laitetta väsyneenä, sairaana tai huumeiden, alkoholin tai lääkkeiden vaikutuksen alaisena.*
- ***YLLÄPIDÄ LAITTEITA HUOLELLISESTI*** *– Noudata osion* **Huolto** *ohjeita. Kahvojen tulee olla kuivat, puhtaat ja rasvattomat.*
- ***TARKISTA VAURIOITUNEET OSAT*** *– Ennen laiteen käytön jatkamista tulee huolellisesti tarkistaa mahdollisesti vaurioituneen suojan tai muun osan toimintakunto sekä tehokkuus. Tarkista liikkuvat osat, niiden kiinnitys, osien eheys, asennus ja muut toimintaan vaikuttavat tekijät. Suojus tai muu vaurioitunut osa tulee antaa valtuutetun huollon korjattavaksi tai vaihdettavaksi, ellei ohjekirjassa muuta mainita.*

- ***ÄLÄ*** *upota laitetta veteen tai ruiskuta sitä letkulla.*
- ***ÄLÄ*** *päästä nestettä laitteen sisään. Jos laite kastuu, anna sen kuivua vähintään 48 tuntia.*
- ***ÄLÄ*** *säilytä laitetta lannoitteiden tai kemikaalien päällä tai niiden lähellä.*
- ***ÄLÄ*** *puhdista painepesurilla.*
- ***PIDÄ SUOJAT*** *paikoillaan ja hyväkuntoisena.*
- ***PIDÄ KÄDET JA JALAT*** *poissa leikkausalueelta.*
- ***TARKISTA ALUE*** *ennen laitteen käyttämistä. Poista kaikki jäämät ja kovat esineet (esim. kivet, lasi, johdot jne.), jotka voivat kimmota, singota tai muutoin aiheuttaa henkilövahinkoja tai vaurioita käytön aikana.*

⚠ ***VAROITUS:*** *Älä käytä laitetta, jos virtakytkin ei kytke sitä päälle ja pois päältä. Jos laitetta ei voi enää voida käynnistää ja pysäyttää virtakytkimellä, se on vaarallinen ja se täytyy korjata.*

## Ruohotrimmereiden lisäturvaohjeet

⚠ ***VAROITUS:*** *Leikkausosat pyörivät edelleen moottorin sammuttamisen jälkeen.*

- ***Tarkista paikalliset ja kansalliset määräykset oikeudestasi käyttää tätä konetta.***
- ***Käytä hyvää työasentoa, pidä taukoja ja vaihda työasentoa väsymyksen välttämiseksi.***
- ***Tarkasta kone vaurioiden varalta, jos se osuu kovaan kohteeseen tai siinä ilmenee liiallista tärinää.***
- ***Kiinnitä säädettävien elementtien lukituslaitteet.***
- ***Älä käytä useampaa vyö- tai olkavaljasta samanaikaisesti.***
- ***Varmista valjaiden käytön aikana, että muut puettavat asusteet eivät häiritse valjaiden vapauttamista ja irrottamista.***
- ***Suojaa sääret käyttämällä pitkiä housuja.***
- ***Tarkista ennen laitteen käyttöä, ettei työskentelyalueella ole oksia, kiviä, metallilankaa tai muita esteitä.***
- ***Käytä laitetta vain pystyasennossa, leikkuulanka kuvan mukaisesti lähellä maata.*** *Älä koskaan käynnistä laitetta missään muussa asennossa.*
- ***Liiku hitaasti, kun käytät laitetta.*** *Muista, että juuri leikattu ruoho on kosteaa ja liukasta.*
- ***Älä työskentele jyrkissä rinteissä.*** *Työskentele rinteen korkeussuuntaan nähden poikittain, älä ylhäältä alas tai päinvastoin.*
- ***Älä koskaan kuljeta laitetta sora- tai hiekkateiden yli langan pyöriessä.***
- ***Älä koskaan kosketa leikkuulankaa laitteen ollessa käynnissä.***
- ***Älä laita laitetta maahan, ennen kuin leikkuulanka on täysin pysähtynyt.***
- ***Käytä ainoastaan oikean tyyppistä leikkuulankaa.*** *Älä koskaan käytä metallista leikkuulankaa tai ongensiimaa.*
- ***Älä koske langan leikkuuterään.***
- ***Pidä kädet ja jalat poissa leikkuulangan tieltä etenkin, kun moottori käynnistetään.***
- ***Tarkista laite kulumisen tai vaurioiden varalta ennen työn aloittamista ja iskujen jälkeen. Korjaa puutteet ennen työn jatkamista.***
- ***Varo vahingoittamasta itseäsi leikkuulangan lyhentämiseen varustetulla laitteella.*** *Kun olet pidentänyt uutta leikkuulankaa, aseta laite aina takaisin normaaliin käyttöasentoon ennen käynnistämistä.*
- ***Jos laitetta käytetään lasten läheisyydessä, on oltava tarkkaavainen.***
- ***Tätä laitetta ei ole tarkoitettu nuorten tai lihasvoimaltaan heikkojen henkilöiden käyttöön ilman valvontaa.***
- ***Laitetta ei tule käyttää leluna.***
- ***Soveltuu vain kuivaan käyttöympäristöön.*** *Älä anna laitteen kastua.*
- ***Älä upota laitetta veteen.***
- ***Älä avaa koneen koteloa.*** *Sen sisällä ei ole käyttäjän huollettavissa olevia osia*
- ***Älä käytä laitetta räjähdysalttiissa ympäristössä, jossa on syttyvää nestettä, kaasua tai pölyä.***
- ***Kun laitetta säilytetään tai kuljetetaan ajoneuvossa, sijoita se tavaratilaan tai kiinnitä se pitävästi niin, ettei se matkan aikana pääse liikkumaan.***
- ***Kun laitetta ei käytetä, säilytä sitä kuivassa, hyvin tuuletetussa paikassa poissa lasten ulottuvilta.***
- ***Varmista, että lapset eivät pääse käsiksi laitteisiin.***

## Muiden henkilöiden turvallisuus

- ***Tämä laite ei ole tarkoitettu henkilöiden (mukaan lukien lapset) käytettäväksi, joiden fyysiset, sensoriset tai henkiset kyvyt tai kokemus ja tietämys ovat rajalliset, ellei heidän turvallisuudestaan vastuussa oleva henkilö valvo tai ohjaa heitä laitteen käytössä.***
- ***Lapsia on valvottava ja estettävä leikkimästä laitteella.***
- ***Kun laitetta säilytetään tai kuljetetaan ajoneuvossa, sijoita se tavaratilaan tai kiinnitä se pitävästi niin, ettei se matkan aikana pääse liikkumaan.***
- ***Kun laitetta ei käytetä, säilytä sitä kuivassa, hyvin tuuletetussa paikassa poissa lasten ulottuvilta.***
- ***Varmista, että lapset eivät pääse käsiksi laitteisiin.***

## Vaarat

Turvamääräysten noudattamisesta ja turvalaitteiden käyttämisestä huolimatta tiettyjä vaaroja ei voida välttää. Näitä ovat seuraavat:

- *Kuulon heikkeneminen.*
- *Lentävien kappaleiden aiheuttamat henkilövahingot.*
- *Käytön aikana kuumenevien varusteiden aiheuttamat palovammat.*
- *Pitkäaikaisen käyttämisen aiheuttamat henkilövahingot.*

**SÄILYTÄ NÄMÄ OHJEET**

## Akkutyyppi

Näitä akkuja voidaan käyttää:

| Akku | (kg) |
|---|---|
| **DCB546** | 1,08 |
| **DCB547/G** | 1,46 |
| **DCB548** | 1,46 |
| **DCB549** | 2,12 |

Katso lisätietoja kohdasta akun/laturin käyttöohjeesta.
Seuraavia latureita voidaan käyttää: DCB094K, DCB116, DCB117.

## Työkalun merkinnät

Seuraavat kuvakkeet näkyvät työkalussa tai lisälaitteissa:

Lue käyttöohjeet ennen käyttämistä.

Käyttäjän tulee käyttää asianmukaisia suojalaseja.

Käyttäjän tulee käyttää asianmukaisia kuulonsuojaimia.

**ÄLÄ** laita käsiäsi tälle alueelle.

Tällä suojalla varustetussa työkalussa saa käyttää vain lankakelaa. Teriä ei saa käyttää.

Älä käytä työkalua sateessa tai erittäin kosteissa olosuhteissa tai jätä sitä ulos sateeseen.

Varmista, että pääkahvan ja lisäkahvan välinen etäisyys on yli 250 mm (9,8").

⚠ ***VAROITUS:*** *Sähköiskun tai leikkaantumisen vaara. Irrota akku ennen huoltoa.*

⚠ ***VAROITUS:*** *Sinkoavien osien aiheuttama vaara. Varo sinkoutuvia osia – pidä sivulliset loitolla.*

Direktiivin 2000/14/EY mukainen taattu ääniteho.

## Päivämääräkoodin paikka (Kuva B)

Valmistuspäivämääräkoodi **19** koostuu 4-numeroisesta vuodesta, jota seuraa 2-numeroinen viikko ja 2-numeroinen tehdaskoodi.

## Kuvaus (Kuva A)

⚠ ***VAROITUS:*** *Älä tee sähkötyökaluun tai sen osiin mitään muutoksia. Muutoin voi aiheutua omaisuus- tai henkilövahinkoja.*

1. Nopeussäädin
2. Lukitusvipu
3. Pääkahva
4. Nopeuden säätöpainike / aktivointipainike
5. Akun lataustilan LED-merkkivalo
6. Ylikuormituksen LED-merkkivalo
7. Nopeusasetusten LED-merkkivalot
8. Lisäkahva
9. Varsi
10. Hihnan kiinnitysosa
11. Ketjukotelo
12. Ruohotrimmerin suoja
13. Kelakotelo
14. Lukitustanko
15. Yksittäinen olkahihna
16. Akun kiskot
17. Akku†
18. Akun vapautuspainike

†Sisältyy joihinkin pakkauksiin.

**HUOMAA:** Tarkista, onko työkalussa, osissa tai tarvikkeissa kuljetusvaurioita.

## Käyttötarkoitus

DCMST901 on tarkoitettu nurmikon ja puutarhan ammattimaiseen ylläpitoon. Se sisältää langan syöttöjärjestelmän, joka vaatii käyttäjää kopauttamaan kelaa varovasti maahan langan syöttämiseksi eteenpäin. Sen käyttöä suositellaan DEWALT-lisävarusteiden kanssa. Tämä tuote ei ole reunaleikkuri eikä sitä ole tarkoitettu reunojen leikkaamiseen.

**ÄLÄ** käytä tätä laitetta muuhun kuin sen suunniteltuun käyttötarkoitukseen.

**ÄLÄ** käytä kosteissa olosuhteissa tai jos laitteen lähellä on syttyviä nesteitä tai kaasuja.

**PIDÄ** työkalu lasten ulottumattomissa. Kokemattomat henkilöt saavat käyttää tätä laitetta vain valvotusti.

# KOKOAMINEN JA SÄÄTÄMINEN

⚠ ***VAROITUS: Vakavan henkilövahinkovaaran välttämiseksi laite tulee kytkeä pois päältä ja akku irrottaa ennen sen säätämistä tai liitososien tai lisävarusteiden poistamista/asentamista.*** *Tahaton käynnistyminen voi johtaa henkilövahinkoihin.*

⚠ ***VAROITUS:*** *Käytä ainoastaan DEWALTDEWALT-akkuja ja -latureita.*

⚠ ***VAROITUS: Vältä työkalun ja akun säilyttämistä tai käyttöä ympäristöissä, joissa lämpötila voi laskea alle 4 °C (39,2 °F) tai nousta yli 40 °C (104 °F) lämpötilaan. Tämä kattaa esimerkiksi ulkovajat tai metallirakennukset äärimmäisissä sääolosuhteissa.***

## Akun asentaminen ja poistaminen laitteesta (Kuva B)

**HUOMAA:** Varmista, että akku on **17** ladattu täyteen.

### Akun asentaminen laitteen kahvaan

1. Kohdista akku työkalun kahvan sisällä oleviin kiskoihin **16** (Kuva B).
2. Liu'uta se kahvaan, kunnes akku on hyvin paikoillaan laitteessa ja varmista, että lukitus napsahtaa paikoilleen.

### Akun poistaminen laitteesta

1. Paina akun vapautuspainiketta **18** ja vedä akku ulos työkalun kahvasta.
2. Aseta akku laturiin.

## Varaustilan ilmaisin (Kuva A, C)

DCMST901 sisältää varaustilan merkkivalon. Se näyttää akun varaustilan käytön aikana. Se ei osoita laitteen toiminnallisuutta ja se voi vaihdella tuoteosien, lämpötilan ja loppukäyttäjän käytön mukaan.

- Varaustilan LED-merkkivalot **5** syttyvät ilmaisten akun varaustilan prosentteina.
- Kun kaikki varaustilan LED-merkkivalot **5** syttyvät, akku on ladattu täyteen.
- Kun varaustilan LED-merkkivalot **5** syttyvät, varaustaso on alhainen ja akun tyhjentyessä kokonaan se alkaa vilkkua. Poista akku ja lataa se.

### Varaustilan LED-merkkivalon tila

| | VARAUSTASO | LATAUKSEN LED-MERKKIVALON VÄRI |
|---|---|---|
| | 100–75 % | Valkoinen |

| | VARAUSTASO | LATAUKSEN LED-MERKKIVALON VÄRI |
|---|---|---|
| | 50–75 % | Valkoinen |
| | 20–50 % | Valkoinen |
| | ≤ 20 % | Valkoinen |
| | Alhaisen akkuvirran sammutus | Valkoinen ja vilkKuva. |
| | Akku on liian kuuma | Kaikki neljä, punainen ja vilkKuva. |

## Akun ylikuormituksen varoitus (Kuva A, C)

Kaikkiin neljään varaustilan LED-merkkivaloon 5 syttyy punainen valo ja se vilkkuu, kun akku on saavuttanut korkean lämpötilan. Voit nollata akun ylikuormituksen varoituksen antamalla akun jäähtyä ja käynnistämällä trimmerin ja aloittamalla sahaamisen uudelleen vähemmällä voimalla. Anna trimmerin leikata omaan tahtiin.

## Ylikuormituksen LED-merkkivalo (Kuva A, C)

DCMST901 sisältää ylikuormituksen LED-merkkivalon 6. Ylikuormituksen LED-merkkivaloon 6 syttyy keltainen valo ja se vilkkuu, kun moottori tai moduuli on ylikuormittunut käytön aikana. Nollaa ylikuormituksen LED-merkkivalo 6 käynnistämällä trimmeri uudelleen ja aloittamalla sahaaminen uudelleen käyttäen vähemmän voimaa. Anna leikkurin leikata omaan tahtiin.

Ylikuormituksen LED-merkkivaloon 6 syttyy punainen valo ja se vilkkuu, kun moduulin lämpötila on korkea. Voit nollata ylikuormituksen LED-merkkivalon 6 antamalla trimmerin jäähtyä ja käynnistä sen jälkeen uudelleen ja aloita leikkaaminen vähentäen voimaa. Anna leikkurin leikata omaan tahtiin.

## Lisäkahvan kiinnittäminen (Kuva A, D)

⚠ ***VAROITUS:*** *Lisäkahva 8 on asennettava vähintään 250 mm:n (9,8 ") päähän pääkahvasta.*

Laske lisäkahvan 8 asennuspaikka alla olevan kaavion avulla:

a. Pääkahvan korkeus.
b. Leikkausympyrä.
c. Tasainen ja vaakasuora pinta.
d. Lisäkahvan ja pääkahvan välinen etäisyys.
e. Lisäkahvan ja leikkausympyrän välinen etäisyys.

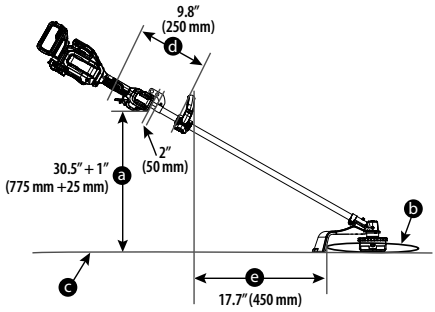


1. Aseta lisäkahva 8 kahvan jalustan 20 päälle niin, että varsi 9 on niiden välissä. Pidä lisäkahvaa paikoillaan ja liu'uta kahvan pultit 21 ja aluslaatat 22 kahvaan yläosasta kiertämällä ne kahvan jalustassa oleviin muttereihin 23.
2. Kiristä kahvan pultit 3 mm:n kuusiokoloavaimella (ei kuulu toimitukseen). Varmista, että kahva on kiinnittynyt hyvin paikoilleen.
3. Toista toimenpide apukahvan toisella puolella.

## Suojan asentaminen (Kuva E)

⚠ ***VAROITUS:*** *ÄLÄ KOSKAAN KÄYTÄ LAITETTA, JOS SUOJA ON POIS PAIKOILTAAN. Suojan on oltava aina oikein paikoillaan laitteessa käyttäjän suojaamiseksi.*

1. Aseta ruohotrimmerin suoja 12 paikoilleen Kuva E mukaisesti.
2. Kiinnitä se 4 mm:n kuusiokoloavaimella (ei kuulu toimitukseen) ketjukoteloon 11 suojan ruuveilla 24, aluslaatoilla 25 ja levyllä 26. Kiristä huolellisesti.

## Kelajärjestelmän asentaminen (Kuva A, F)

1. Poista akku.
2. Varmista, että ruohotrimmerin suoja 12 on asennettu ennen jatkamista.
3. Asenna karalevy 40 akseliin 41 niin, että ura osoittaa ketjukoteloa kohti.
4. Kohdista karalevyn reikä 38 uraan 39, aseta lukitustanko 14 tai ruuvimeisseli takaisin reikään 38 ja kierrä uutta kelakoteloa vastapäivään. Kiristä uusi kelakotelo hyvin akseliin 41.
5. Kierrä kelakoteloa 13 vastapäivään akseliin 41. Kiristä kelakotelo 13.

## Olkahihnan kiinnittäminen ja säätäminen (Kuva G, J)

⚠ ***VAROITUS:*** *Olkahihna tulee asettaa ainoastaan yhden olkapään yli, ei kehon yli. Katso Kuva J.*

Olkahihnaa 15 suositellaan työkaluille, joiden kokonaispaino on yli 6 kg (13 lbs.). (Kokonaispaino kattaa työkalun, liitososan ja akun). Kiinnitä hihna työkaluun Kuvan G mukaisesti ja säädä oikea tasapaino ja tuki.

1. Kiinnitä olkahihnan lukitsin 27 varressa 9 olevaan hihnan kiinnittimeen 10 virtakytkimen eteen Kuvan G mukaisesti.
2. Säädä olkahihnaa 15 niin, että se sopii olan yli ja tarjoaa hyvän tasapainon ja tuen.

# KÄYTTÖ

⚠ ***VAROITUS: Vakavan henkilövahinkovaaran välttämiseksi laite tulee kytkeä pois päältä ja irrottamalla akku ennen laitteen säätämistä tai liitososien tai lisävarusteiden poistamista/asentamista, when replacing line, or prior to cleaning.*** *Tahaton käynnistys voi aiheuttaa henkilövahinkoja.*

## Oikeaoppinen käsien asento (Kuva H)

⚠ ***VAROITUS:*** *Vähentääksesi vakavien henkilövaurioiden riskiä, käytä **AINA** käsien oikeaoppista asentoa Fig. osoittamalla tavalla.*

⚠ ***VAROITUS:*** *Vähentääksesi vakavien henkilövaurioiden riskiä, tartu laitteeseen **AINA** tukevasti varautuen äkillisiin reaktioihin.*

⚠ ***VAROITUS:*** *Pidä työkalua ainoastaan vastaavista tartuntapinnoista: tehoyksikön kahvasta ja lisäkahvasta.*

⚠ ***VAROITUS:*** *Älä käytä vartta tartuntapintana.*

Käsien oikea asento tarkoittaa toisen käden pitämistä pääkahvassa 3 ja toisen käden pitämistä apukahvassa 8.

## Käynnistäminen (Kuva C, I)

⚠ ***VAROITUS:*** *Pidä työkalusta kiinni tukevasti käynnistäessäsi laitteen.*

⚠ ***HUOMIO:*** *Käytä aina suojalaseja sekä kuulonsuojaimia. Käytä hengityssuojaa, jos käyttöympäristössä on pölyä. Käytä aina suojakäsineitä, pitkiä housuja ja reiluja umpikärkisiä jalkineita. Pidä pitkät hiukset ja löysät vaatteet pois aukoista ja liikkuvista osista.*

1. Nopeuden säätöpainiketta / aktivointipainiketta **4** on painettava ennen käyttöä laitteen aktivoimiseksi.

**HUOMAA:** Laite siirtyy lepotilaan 60 sekunnin käyttämättömän jakson jälkeen. Laite voidaan myös pakottaa lepotilaan painamalla ja pitämällä alhaalla nopeuden säätöpainiketta / aktivointipainiketta **4** kahden sekunnin ajan.

2. Kytke laite päälle painamalla lukitusvipu **2** eteen ja puristamalla sitten nopeuden säätökytkintä **1** Kuva I mukaisesti.

3. Kytke laite pois toiminnasta vapauttamalla nopeuskytkin ja lukituksen vapautuspainike.

⚠ ***VAROITUS:*** *Älä koskaan yritä lukita liipaisinkytkintä käyttöasentoon.*

## Moottorin nopeuden säätäminen (Kuva C)

DCMST901 sisältää nopeuden ilmaisimen **7**. Nopeuden ilmaisin **7** näyttää valitun nopeuden. Laitteessa on kolme nopeusasetuksen LED-merkkivaloa, ECO-tila **28**, vakiotila **29** ja turbotila **30**. Nopeuden ilmaisin **7** auttaa optimoimaan laitteen suorituskyvyn ja käyttöajan kuhunkin työhän.

1. Nopeuden säätöpainiketta / aktivointipainiketta **4** on painettava ennen käyttöä laitteen herättämiseksi.

**HUOMAA:** Työkalu nollautuu ECO-tilaan **28**.

2. Paina laitteen kahvassa olevaa nopeuden säätöpainiketta / aktivointipainiketta **4**, kunnes haluamasi nopeuden LED-valo syttyy.

**HUOMAA:** Käytä ECO-tilassa **28** tai vakiotilassa **29** suurempia projekteja varten, jotka vaativat pidemmän toiminta-ajan.

3. Valitse turbotila **30** tarpeen mukaan runsaiden kasvien leikkaamiseen sekä suurempaa kierrosnopeutta vaativiin leikkauksiin.

**HUOMAA:** Käyttöaika lyhenee.

### Nopeusasetusten LED-valojen värit

| | NOPEUS | NOPEUSASETUKSEN LED-VALON VÄRI |
|---|---|---|
| — 28 | ECO-tila | Valkoinen |
| — 29 | Vakiotila | Valkoinen |
| — 30 | Turbotila | Valkoinen |

## Leikkaaminen (Kuva H, J–L)

Kun ruohotrimmeri on käynnistetty, kallista sitä ja käännä sitä puolelta toiselle Kuva H mukaisesti.

Pidä jalat aina vähintään 610 mm:n (24") etäisyydellä suojasta **12** Kuva L mukaisesti.

⚠ ***VAROITUS:*** *Pidä pyörivä lanka samansuuntaisesti maahan (korkeintaan 30 °) kulmassa). Tämä trimmeri ei ole reunaleikkuri. ÄLÄ KALLISTA trimmeriä, jotta lanka pyörisi oikeassa kulmassa maahan nähden. Sinkoavat jäämät voivat aiheuttaa vakavia henkilövahinkoja Kuvan K mukaisesti.*

## Trimmerin langan syöttäminen (Kuva N, O)

Trimmerin mukana toimitetaan 2,4 mm:n (0,095") lankaa, mutta siinä voi käyttää myös halkaisijaltaan 2,0 mm:n (0,080") nailonlankaa. Leikkuulanka **31** kuluu nopeammin ja vaatii useammin tapahtuvaa syöttöä, kun leikkaat jalkakäytävien tai muiden hiovien pintojen lähellä tai tavallista kovempia rikkaruohoja.

Kun käytät trimmeriä, lanka lyhenee kulumisen seurauksena. Voit syöttää lisää leikkuulankaa **31** kopauttamalla normaalilla nopeudella käyvää trimmeriä kevyesti maata vasten.

⚠ ***VAROITUS:*** *Pidä kätesi pois leikkuulangan terästä* **32**.

**HUOMAA:** Kun se syöttää leikkuulankaa **31**, leikkuulangan terä **32** katkaisee päät suojuksessa **12**. Saatat kuulla tällöin kolisevia ääniä. Noudata kaikkia ohjeita ja käytä asianmukaisia suojalaseja, umpikärkisiä jalkineita sekä pitkiä housuja. Kun trimmeristä loppuu leikkuulanka, viimeiset senttimetrit saattavat tulla ulos kelakotelosta kerralla.

**HUOMAA:** Jos leikkuulankaa **31** käytetään leikkuulangan terän **32** yli, laitteen suorituskyky heikkenee, käyttöaika lyhenee ja trimmerin käyttöikä pienenee mahdollisten moottorivaurioiden vuoksi. Muutoin takuu voi mitätöityä.

## Hyödyllisiä vinkkejä leikkaamiseen

- Leikkaa langan päällä; älä pakota langan päätä leikkaamattomaan ruohoon.
- Verkko- ja puuaidat kuluttavat lankaa enemmän ja voivat jopa katkaista sen. Lanka voi kulua nopeasti kivi- ja tiiliaitojen, reunakivien sekä puukappaleiden seurauksena.
- Älä anna kelan suojakorkin laahata maassa tai muita pintoja pitkin.
- Jos kasvu on huomattavaa, leikkaa ylhäältä alaspäin ylittämättä 300 mm:n (12") korkeutta.
- Kallista trimmeriä leikattavaa aluetta kohti; tämä on paras leikkausalue.
- Trimmeri pyörii vastapäivään takaa ja ylhäältä katsottuna. Oikealta vasemmalle leikkaaminen aiheuttaa jäämien sinkoamisen kohti suojusta ja leikkuujätteet otetaan talteen. Puutarhojen tai kukkapenkkien lähellä on suositeltavaa leikata oikealta vasemmalle, koska tämä auttaa estämään leikkausjätteiden sinkoutumisen näille alueille. Vasemmalta oikealle leikkaaminen aiheuttaa jäämien sinkoamisen suojasta poispäin. Käytä tätä menetelmää, kun jäämien poistopaikalla ei ole väliä.
- Vältä puita ja pensaita. Lanka voi helposti vahingoittaa puun kuorta, puulistoja, sivuraitoja ja aidan pylväitä.

## HUOLTO

Sähkötyökalusi on suunniteltu käytettäväksi pitkään ja edellyttämään vain vähän kunnossapitoa. Oikea käsittely ja säännöllinen puhdistus varmistavat laitteen ongelmattoman toiminnan.

⚠ ***VAROITUS:*** *Vakavan loukkaantumisriskin välttämiseksi työkalu tulee aina sammuttaa varmistaen, että moottori on pysähtynyt. Irrota akku ennen kuin teet mitään*

*säätöjä tai kiinnität/irrotat lisävarusteita, erityisesti kun säädät leikkuutarvikkeiden suojusta tai kahvaa. Tahaton käynnistys voi johtaa loukkaantumiseen. Virheellinen huolto, vaatimustenvastaisten varaosien käyttö tai turvaominaisuuksien poistaminen/muuttaminen voi aiheuttaa vakavia vahinkoja ja ongelmia normaalin käytön aikana. Pidä työkalu hyvässä toimintakunnossa säännöllisen huollon avulla.*
Katso huoltokeskuksen yhteystiedot tämän oppaan takasivulta tai osoitteesta www.2helpU.com.

⚠ ***VAROITUS:*** *Sammuta työkalu ja poista aina akku ennen sen varastointia. Puhdista tuuletusaukot ja tarkista laite vaurioiden tai löysien osien varalta. Työkalun puhdistamatta ja huoltamatta jättäminen voi aiheuttaa toimintahäiriöitä tai tulipalovaaran varastoinnin aikana.*

## Voiteleminen (Kuva M)

DCMST901 on voideltava 100 käyttötunnin välein.

1. Levitä pieni määrä (3–5 grammaa) DEWALT 30301914 -rasvaa **34** moottorin voiteluaukkoon **33** Kuvan M mukaisesti.

## Puhdistaminen

⚠ ***VAROITUS:*** *Sähköiskun vaara ja mekaaninen vaara. Poista akku ennen puhdistamista.*

⚠ ***VAROITUS:*** *Pidä sähkölaite ja tuuletusaukot aina puhtaina jäämistä varmistaaksesi turvallisen ja tehokkaan toiminnan.*

⚠ ***VAROITUS:*** *Älä koskaan puhdista muita kuin metallipintoja liuottimien tai muiden voimakkaiden kemikaalien avulla. Nämä kemikaalit voivat heikentää näissä osissa käytettyjä materiaaleja. Käytä vain vedellä ja miedolla pesuaineella kostutettua kangasta. Älä päästä mitään nestettä työkalun sisään. Älä upota mitään työkalun osaa nesteeseen.*
Tuuletusaukot voidaan puhdistaa kuivalla, pehmeällä ei-metallisella harjalla ja/tai sopivalla pölynimurilla. Älä käytä vettä tai puhdistusaineita. Käytä hyväksyttyjä suojalaseja ja hyväksyttyä hengityssuojaa.

## Lisävarusteet

⚠ ***VAROITUS:*** *Koska muita kuin DEWALT lisävarusteita ei ole testattu tämän työkalun kanssa, niiden käyttäminen tässä työkalussa voi olla vaarallista. Henkilövahinkovaaran välttämiseksi tässä tuotteessa saa käyttää vain DEWALT in suosittelemia lisävarusteita.*
Saat lisätietoja sopivista lisävarusteista jälleenmyyjältäsi.

⚠ ***VAROITUS: Vakavan henkilövahingon vaaran vähentämiseksi katkaise laitteesta virta ja poista akku ennen säätämistä tai varusteiden irrottamista tai asentamista.***

⚠ ***VAROITUS:*** *Sellaisten lisävarusteiden käyttö, joita DEWALT ei ole suositellut käytettäväksi laitteen kanssa, saattaa johtaa vaaratilanteeseen.*

⚠ ***VAROITUS:*** *Älä käytä muita kuin tähän trimmeriin DEWALT-yhtiön suosittelemia teriä, lisävarusteita tai tarvikkeita. Muutoin vaarana on vakavan henkilö- tai tuotevaurion vaara.*

⚠ ***HUOMIO:*** *Vaihda kelat ja lanka ainoastaan DEWALTin alkuperäisiin osiin. Kaikkien lankojen on oltava spiraalin muotoisia, ja niiden reunojen on oltava sileät ja pyöreäreunaiset. Muiden kuin valmistajan tuotteet voivat heikentää tehoa, vaurioittaa trimmeriä tai aiheuttaa henkilövahinkoja.*

## Leikkuulangan uudelleenlataus (Kuva N, O)

⚠ ***HUOMIO:*** *Käytä ainoastaan DEWALTin varakeloja ja -lankaa. Jos laitteessa käytetään muiden valmistajien lankoja, trimmerin teho voi heikentyä ja se voi vaurioitua tai seurauksena voi olla henkilövahinko.*
*Trimmerin mukana toimitetaan 2,4 mm:n (0,095") lankaa, mutta siinä voi käyttää myös halkaisijaltaan 2,0 mm:n (0,080") nailonlankaa, joka on spiraalin muotoista ja jonka reunat ovat sileät ja pyöristetyt. Älä käytä muita lankakokoja. Muutoin laitteen suorituskyky voi heikentyä, laite vaurioitua ja seurauksena voivat olla henkilövahingot.*

⚠ ***HUOMIO:*** *Jos leikkuulanka ylettyy leikkuuterän yli, leikkaa se lyhyemmäksi niin, että se juuri ylettyy terään. Siten voit välttää laitteen vahingoittumisen.*
Käytä ainoastaan DEWALT varalankaa. ÄLÄ käytä vaijeria.

1. Poista akku.
2. Leikkaa enintään 9 m (30 ft) pituinen 2,4 mm:n (0,095") leikkuulanka tai 12 m (40 ft) pituinen 2,0 mm:n (0,080") leikkuulanka **31**.
3. Kohdista kelakotelon silmukat **35** nuoleen **36** kelakahvan suojuksessa **37** Kuva N mukaisesti.
4. Kierrä leikkuulangan yksi pää silmukan läpi.
5. Ohjaa lanka toisen silmukan läpi ja jatka langan vetämistä silmukan läpi, kunnes kelakotelon molemmilla puolilla on saman verran lankaa.
6. Kiinnitä kelan suojus paikoilleen yhdellä kädellä.
Kelaa lanka kelaan toisella kädellä kiertämällä kelakahvan suojusta vastapäivään.
7. Jatka kelaamista, kunnes kelakotelon molemmilla puolilla on 130 mm (5") lankaa Kuvan O mukaisesti.

## Kelajärjestelmän vaihtaminen (Kuva P)

1. Poista akku.
2. Pyöritä kelakoteloa **13**, kunnes karalevyn reikä **38** kohdistuu uraan **39** ketjukotelossa. Aseta lukitusvarsi **14** tai ruuvimeisseli uran läpi reikään, jotta kara ei pyörisi.
3. Ruuvaa kelakotelo auki ja poista se kiertämällä kelakahvan suojusta **37** myötäpäivään.
**HUOMAA:** Älä yritä poistaa kelakoteloa kiertämällä kelan koteloa **13**.
4. Poista karalevy **40** ennen uuden kelan asentamista. Poista kaikki lika ja rasva ketjukotelosta ja karalevystä.
5. Asenna karalevy **40** akseliin **41** niin, että ura osoittaa ketjukoteloa **11** kohti.
6. Kohdista karalevyn reikä **38** ja ura **39**, aseta lukitusvarsi **14** tai ruuvimeisseli takaisin reikään **38** ja kierrä uutta kelakoteloa vastapäivään. Kiristä uusi kelakotelo hyvin akseliin **41**.

## Suojan vaihtaminen lisäsuojaan (Kuva Q)

Halutessa saatavilla on lisäsuoja (myytävänä erikseen). Käytä DEWALTin varasuojaa (tuotenumero NA693585.

⚠ ***VAROITUS:*** *Älä koskaan käytä laitetta, jos suojus on pois paikoiltaan.*

1. Poista kelakotelo osion ***Kelajärjestelmän vaihtaminen*** mukaisesti.
2. Irrota 3 mm:n kuusioavaimella (ei kuulu toimitukseen) suojan neljä ruuvia **24** Kuvan Q mukaisesti.
3. Nosta suoja irti.

4. Kiinnitä lisäsuoja **42** ketjukoteloon **11** suojan neljällä ruuvilla **24**, aluslaatalla **25** ja levyllä **26** ja kiristä sitten ruuvit sen kiinnittämiseksi Kuvan Q mukaisesti.
5. Vaihda kelakotelo osion ***Kelajärjestelmän vaihtaminen*** mukaisesti.

## Ympäristön suojeleminen

Tuotteet/akut ovat kierrätettäviä, mutta jos niissä on rastitetun roskakorin merkki, niitä ei saa hävittää tavallisen kotitalousjätteen mukana. Anna paristojen tyhjentyä kokonaan ja lajittele ne. Irrota mahdolliset valonlähteet tuotteesta, jos mahdollista. Käyttäjän vastuulla on poistaa henkilötiedot tuotteesta. Vie jätteet sitten viralliseen keräyspisteeseen tai vastaavalle jälleenmyyjälle, joka ottaa ne usein vastaan ilmaiseksi. Pakkaukset tulee hävittää merkityn materiaalikoodin perusteella. Käyttö- ja turvallisuusohjeet tulee hävittää vasta sitten, kun kyseessä oleva tuote on poistettu käytöstä.

Pyydä paikalliselta viranomaiselta lisätietoa jätehuollosta. Lisätietoa on saatavilla osoitteessa **www.2helpU.com** ja skannaamalla yllä oleva QR-koodi.

# 54V TRÅDTRIMMER DCMST901

## Dokument som finns tillgängliga online

**www.2helpU.com/DoC/** or **www.2helpU.com/DoC/index/xxx***

*För direkt åtkomst, ersätt "xxx" med produktens modellnummer som anges på produktens märkskylt eller förpackning.

- Bruksanvisning
- Försäkran om överensstämmelse (DoC)
- Produktens emissionsdata (PED): Information om buller, vibrationer och damm (gäller inte alla produkter)

***VARNING: Läs alla säkerhetsvarningar, instruktioner, illustrationer och specifikationer i den här handboken, inklusive batteri- och laddaravsnitten som finns i en originalverktygsmanual eller den separata manualen för batterier och laddare.***

*Handböcker kan erhållas genom att kontakta kundtjänst (se baksidan av denna handbok).*

## Tekniska data

| | | DCMST901 |
|---|---|---|
| Spänning | $V_{DC}$ | 54 |
| Typ | | 1 |
| Batterityp | | Li-jon |
| Maximal hastighet | /min | 5200 |
| Klippbreddstorlek | cm | 42 |
| Vikt (utan batteri) | kg | 4,6 |

## Definitioner: Säkerhetsriktlinjer

Nedanstående definitioner beskriver allvarlighetsnivån för varje signalord. Var god läs handboken och uppmärksamma dessa symboler.

***FARA:*** *Indikerar en omedelbart riskfylld situation som, om den inte undviks,* ***kommer att*** *resultera i* ***dödsfall eller allvarlig personskada****.*

***VARNING:*** *Indikerar en potentiellt riskfylld situation som, om den inte undviks,* ***skulle kunna*** *resultera i* ***dödsfall eller allvarlig personskada****.*

***SE UPP:*** *Indikerar en potentiellt riskfylld situation som, om den inte undviks,* ***kan*** *resultera i* ***mindre eller medelmåttig personskada****.*

***OBSERVERA:*** *Anger en praxis som* ***inte är relaterad till personskada*** *som, om den inte undviks,* ***skulle kunna*** *resultera i* ***egendomsskada****.*

*Anger risk för elektrisk stöt.*

*Anger risk för eldsvåda.*

## SÄKERHETSVARNINGAR, ALLMÄNT ELVERKTYG

***VARNING: Läs alla säkerhetsvarningar, instruktioner, illustrationer och specifikationer som levereras med detta elverktyg.*** *Underlåtenhet att läsa alla instruktioner som listas här nedan kan resultera i elektrisk stöt, eldsvåda och/eller allvarlig personskada.*

**SPARA ALLA VARNINGAR OCH INSTRUKTIONER FÖR FRAMTIDA REFERENS**

*Termen "elverktyg" i varningarna syftar på ditt starkströmsdrivna (sladdanslutna) elverktyg eller batteridrivna (sladdlösa) elverktyg.*

### 1) Säkerhet på Arbetsområdet

*a)* ***Håll arbetsområdet rent och ordentligt upplyst.*** *Belamrade eller mörka områden inbjuder till olyckor.*

*b)* ***Använd inte elektriska verktyg i explosiva atmosfärer, såsom i närvaron av lättantändliga vätskor, gaser eller damm.*** *Elektriska verktyg ge upphov till gnistor som kan antända dammet eller ångorna.*

*c)* ***Håll barn och åskådare borta meda du arbetar med ett elverktyg.*** *Distraktioner kan göra att du förlorar kontrollen.*

### 2) Elektrisk Säkerhet

*a)* ***Kontakterna till elverktyget måste matcha uttaget. Modifiera aldrig kontakten på något sätt. Använd inte några adapterpluggar med jordanslutna (jordade) elektriska verktyg.*** *Omodifierade kontakter och matchande uttag minskar risken för elektrisk stöt.*

*b)* ***Undvik kroppskontakt med jordanslutna eller jordade ytor såsom rör, värmeelement, spisar och kylskåp.*** *Det finns en ökad risk för elektrisk chock om din kropp är jordansluten eller jordad.*

*c)* ***Utsätt inte elektriska verktyg för regn eller våta förhållanden.*** *Vatten som kommer in i ett elverktyg ökar risken för elektrisk stöt.*

*d)* ***Missbruka inte sladden. Använd aldrig sladden till att bära, dra eller koppla bort elverktyget från strömmen. Håll sladden borta från värme, olja, skarpa kanter eller rörliga delar.*** *Skadade eller tilltrasslade sladdar ökar risken för elektrisk stöt.*

*e)* ***När du arbetar med ett elverktyg utomhus, använd en förlängningssladd som passar för utomhusanvändning.*** *Användning av en sladd som passar för utomhusanvändning minskar risken för elektrisk stöt.*

*f)* ***Om arbete med ett elverktyg i en fuktig lokal är oundvikligt, använd ett uttag som är skyddat med jordfelsbrytare (RCD).*** *Användning av en RCD minskar risken för elektrisk stöt.*

### 3) Personlig Säkerhet

*a)* ***Var vaksam, ha koll på vad du gör och använd sunt förnuft när du arbetar med ett elverktyg. Använd inte ett elverktyg när du är trött eller påverkad av droger, alkohol eller medicinering.*** *Ett ögonblicks ouppmärksamhet när du arbetar med elektriska verktyg kan resultera i allvarlig personskada.*

b) **Använd personlig skyddsutrustning. Bär alltid ögonskydd.** *Skyddsutrustning såsom dammfilterskydd, halksäkra säkerhetsskor, skyddshjälm eller hörselskydd som används för lämpliga förhållanden minskar personskador.*

c) **Förebygg oavsiktlig igångsättning. Se till att strömbrytaren är i frånläge innan du ansluter till strömkällan och/eller batteripaketet, plockar upp eller bär verktyget.** *Att bära elektriska verktyg med ditt finger på strömbrytaren eller att strömsätta elektriska verktyg som har strömbrytaren på är att invitera olyckor.*

d) **Avlägsna eventuell justeringsnyckel eller skiftnyckel innan du sätter på elverktyget.** *En skiftnyckel eller en nyckel som sitter kvar på en roterande del av elverktyget kan resultera i personskada.*

e) **Böj dig inte för långt. Bibehåll alltid ordentligt fotfäste och balans.** *Detta möjliggör bättre kontroll av elverktyget i oväntade situationer.*

f) **Klä dig ändamålsenligt. Bär inte lösa kläder eller smycken. Håll hår och kläder borta från delar i rörelse.** *Lösa kläder, smycken eller långt hår kan fastna i delar i rörelse.*

g) **Om det finns anordningar för anslutning av apparater för dammutrensning och insamling, se till att dessa är anslutna och används på ett korrekt sätt.** *Användning av dammuppsamling kan minska damm-relaterade faror.*

h) **Bli inte vårdslös och ignorera inte säkerhetsprinciperna trots att du är van att använda verktyg.** *Vårdslöst handlande kan leda till allvarlig kroppsskada på en bråkdel av en sekund.*

## 4) Användning och Skötsel av Elverktyg

a) **Tvinga inte elverktyget. Använd det korrekta elverktyget för din tillämpning.** *Det korrekta elverktyget gör arbetet bättre och säkrare vid den hastighet för vilket det konstruerades.*

b) **Använd inte elverktyget om strömbrytaren inte sätter på och stänger av det.** *Ett elverktyg som inte kan kontrolleras med strömbrytaren är farligt och måste repareras.*

c) **Dra ur kontakten från strömkällan och/eller batteripaketet, om det är löstagbart, från elverktyget innan du gör några justeringar, byter tillbehör eller lägger elverktygen i förvaring.** *Sådana förebyggande säkerhetsåtgärder minskar risken att oavsiktligt starta elverktyget.*

d) **Förvara elektriska verktyg som inte används utom räckhåll för barn, och låt inte personer som är obekanta med elverktyget eller med dessa instruktioner använda elverktyget. Elektriska verktyg är farliga i händerna på outFig.***ade användare.*

e) **Underhåll elektriska verktyg. Kontrollera för feljustering eller om rörliga delar har fastnat, bristning hos delar och andra eventuella förhållanden som kan komma att påverka elverktygets funktion. Om det är skadat, se till att elverktyget blir reparerat före användning.** *Många olyckor orsakas av dåligt underhållna elektriska verktyg.*

f) **Håll kapningsverktyg vassa och rena.** *Ordentligt underhållna kapningsverktyg med vassa sågkanter är mindre sannolika att fastna och är lättare att kontrollera.*

g) **Använd elverktyget, tillbehören och verktygssatserna, etc. i enlighet med dessa instruktioner, och ta hänsyn till arbetsförhållandena och det arbete som ska utföras.** *Användningen av elverktyget för andra verksamheter än de som det är avsett för skulle kunna resultera i en farlig situation.*

h) **Se till att handtagen och greppytorna är torra och fria från olja och fett.** *Hala handtag och greppytor förhindrar säker hantering och kontroll av verktyget i oväntade situationer.*

## 5) Användning och Skötsel av Batteridrivna Verktyg

a) **Ladda endast med den laddare som är specificerad av tillverkaren.** *En laddare som passar till en typ av batteripaket kan ge upphov till brandfara när den används tillsammans med ett annat batteripaket.*

b) **Använd elverktygen enbart med därtill avsedda batteripaket.** *Användning av andra batteripaket kan ge upphov till skaderisk och eldsvåda.*

c) **När batteripaketet inte används, håll det borta från andra metallföremål, såsom gem, mynt, nycklar, spikar, skruvar eller andra små metallföremål som kan skapa en förbindelse från ena polen till den andra.** *Kortslutning av batteripolerna kan ge upphov till brännskador eller eldsvåda.*

d) **Under missbruksförhållanden kan vätska komma ut från batteriet, undvik kontakt med denna. Om kontakt oavsiktligt inträffar, spola med vatten. Om vätska kommer i kontakt med ögonen, uppsök medicinsk hjälp.** *Vätska som kommer ut från batteriet kan ge upphov till irritation eller brännskador.*

e) **Använd inte ett batteripaket eller ett verktyg som är defekt eller modifierat.** *Defekta eller modifierade batterier kan fungera oförutsägbart och ge upphov till brand, explosion eller risk för kroppsskador.*

f) **Utsätt inte batteripaketet eller verktyget för eld eller höga temperaturer.** *Utsättande för eld eller temperaturer över 130 °C kan orsaka en explosion.*

g) **Följ alla instruktioner gällande laddningen och ladda inte batteripaketet eller verktyget utanför det temperaturområde som anges i bruksanvisningen.** *Att ladda på fel sätt eller utanför det angivna temperaturområdet kan skada batteriet och höjer brandrisken.*

## 6) Service

a) **Se till att ditt elverktyg får service av en kvalificerad reparatör, som endast använder identiska ersättningsdelar.** *Detta säkerställer att elverktygets säkerhet bibehålles.*

b) **Gör aldrig service på skadade batteripaket.** *Service av batteripaket bör endast genomföras av tillverkaren eller auktoriserade tjänsteleverantörer.*

## Säkerhetsvarningar för grästrimmer

a) **Använd inte maskinen under dåliga väderförhållanden, särskilt när det är risk för åska.** *Det minskar risken från att bli träffad av blixten.*

b) **Inspektera noggrant området för vilda djur där maskinen ska användas.** *Vilda djur kan skadas av maskinen under drift.*

c) **Kontrollera noggrant det område där maskinen ska användas och ta bort alla stenar, pinnar, ledningar, ben och andra främmande föremål.** *Ivägslungade föremål kan orsaka personskador.*

d) **Innan användning ska du alltid kontrollera visuellt om kniven eller knivenheten är slitna eller skadade.** *Skadade delar ökar risken för skador.*

e) **Följ instruktionerna för byte av tillbehör.** *Felaktigt åtdragna blad som fäster muttrar eller bultar kan antingen skada bladet eller leda till att det lossnar.*

f) **Bär alltid halkfria och skyddande skor när du använder maskinen. Använd inte maskinen när du är barfota eller**

***använder öppna sandaler.*** *Detta minskar risken för skador på fötterna från kontakt med skärtråden eller dess knivblad.*

*g)* ***Håll åskådare på avstånd när du använder maskinen.*** *Fallande skräp kan resultera i allvarlig personskada.*

*h)* ***Använd alltid båda händerna när maskinen används.*** *Håll maskinen med båda händerna för att undvika att förlora kontrollen.*

***i) Håll endast maskinen i de isolerade handtagen eftersom skärkniven eller tråden kan komma i kontakt med dolda ledningar.*** *Skärtråd eller blad som kommer i kontakt med en strömförande ledning kan göra att exponerade metalldelar hos verktyget blir strömförande och kan ge användaren en elektrisk stöt.*

*j)* ***Se alltid till att ha ordentligt fotfäste och står ordentligt på marken när du använder maskinen. Hala eller instabila underlag, t.ex.*** *stegar, kan få dig att tappa balansen eller förlora kontrollen över maskinen.*

*k)* ***Använd inte maskinen på branta sluttningar.*** *Detta minskar risken för förlust av kontroll, halka och fall vilket kan leda till personskada.*

*l)* ***När du arbetar i sluttningar, var alltid säker på ditt fotfäste, arbeta alltid tvärs över sluttningar, aldrig upp eller ner och iaktta extrem försiktighet när du byter riktning.*** *Detta minskar risken för förlust av kontroll, halka och fall vilket kan leda till personskada.*

*m)* ***Håll alla kroppsdelar borta från kniven, bladet eller tråden när maskinen är igång. Se till att kniven, bladet eller tråden inte vidrör något innan du startar maskinen.*** *Ett ögonblicks ouppmärksamhet när du arbetar med maskinen kan resultera i allvarlig personskada.*

*n)* ***Använd inte maskinen ovanför midjehöjd.*** *Det minskar risken för oavsiktlig kniv- eller bladkontakt och ger dig bättre kontroll över maskinen i oväntade situationer.*

*o)* ***Var uppmärksam på att en spänd gren eller kvist som sågas av kan fjädra tillbaka.*** *När spänningen i träfibrerna släpper kan den fjädrande grenen eller kvisten träffa den som sågar och/eller slå sågen ur händerna.*

*p)* ***Iaktta stor försiktighet vid kapning av buskar och unga träd.*** *Tunna grenar kan fastna i bladet och slå tillbaka mot dig eller få dig att tappa balansen.*

*q)* ***Håll kontrollen över verktyget och rör inte vid knivar och andra farliga rörliga delar medan de fortfarande är i rörelse.*** *Detta minskar risken för skador från rörliga delar.*

*r)* ***Bär maskinen och se till att den är avstängd och att kedjan inte kommer i kontakt med kroppen.*** *Korrekt hantering av maskinen minskar sannolikheten för oavsiktlig kontakt med rörlig kniv, blad eller tråd.*

*s)* ***Använd endast ersättningsknivar, trådar, skärhuvuden och blad som specificerats av tillverkaren.*** *Felaktiga reservdelar kan orsaka risk för brott och skada.*

*t)* ***När material som fastnat tas bort eller service görs på maskinen, se till att alla strömbrytare är avstängda och att batteriet är borttaget eller frånkopplat.*** *Oväntad aktivering av maskinen medan material som fastnat tas bort kan resultera i allvarliga personskador.*

## Viktiga säkerhetsvarningar

⚠ ***VARNING!*** *När man använder elektriska trädgårdsverktyg skall dessa grundläggande säkerhetsinstruktioner alltid följas för att minska risken för elektriska stötar, personskada och brand.*

⚠ ***VARNING!*** *Ta inte bort skyddet. Skyddet måste vara monterat under användning. Att använda trimmern utan skyddet leder till att produktgarantin upphör att gälla.*

⚠ ***FÖRSIKTIGHET:*** *Vid byte av tråden ska endast en spiralformad 2,4 mm eller en 2,0 mm nylontråd med runda kanter användas. Andra diametrar eller former kan försämra prestandan eller orsaka skador på trimmern. Använd inte vajer.*

## SAMTLIGA ANVISNINGAR SKA LÄSAS

- ***ANVÄND ALLTID ÖGONSKYDD*** *– Använd alltid skyddsglasögon när batteriet är monterat. Dessa artiklar finns att köpa.*
- ***SKYDD*** *- Använd inte detta verktyg om skyddet inte har monterats.*
- ***BÄR LÄMPLIGA KLÄDER*** *– Bär inte löst sittande kläder eller smycken. Dessa kan fastna i delar i rörelse.* ***Handskar och skor med täckt tå och rejäla gummisulor rekommenderas vid arbete utomhus. Använd inte verktyget när du är barfota eller använder öppna sandaler. Bär långbyxor för att skydda dina ben.*** *Använd hårnät om du har långt hår.*
- ***NYLONTRÅD*** *– Håll ansikte, händer och fötter borta från den roterande nylontråden vid alla tillfällen.*
- ***DEN ROTERANDE TRÅDEN ANVÄNDS FÖR ATT KLIPPA*** *– Var försiktig vid trimning runt nät och dina trädgårdsväxter.*
- ***ANVÄND INTE*** *icke rekommenderade material såsom metalltråd, icke avsedd tråd och liknande.*
- ***HÅLL ALLA ÅSKÅDARE BORTA*** *– på ett säkert avstånd från arbetsområdet, i synnerhet barn.*
- ***HÅLL BARN, KRINGSTÅENDE OCH DJUR*** *på minst 30 meter från arbetsområdet när du startar eller använder enheten.*
- ***FÖR ATT MINSKA RISKEN*** *för skador från rikoschetter, arbeta på ett säkert avstånd från hårda föremål såsom väggar, trappor, stora stenar, träd o.s.v. Var mycket försiktig vid arbete nära fasta objekt och utför vid behov trimning för hand.*
- ***FÖRHINDRA OAVSIKTLIG START –*** *Bär inte trimmern när batteriet är monterat med fingret på avtryckaren.*
- ***ANVÄND RÄTT*** *verktyg för rätt arbete – Använd inte verktyget för något annat arbete än för vilken det är avsedd.*
- ***STRÄCK DIG INTE*** *– Ha ordentligt fotfäste och balans hela tiden.*
- ***FORCERA INTE VERKTYGET*** *– Den gör arbetet bättre och med mindre risk för skador med den hastighet för vilken det är avsedd.*
- ***SKADA PÅ VERKTYGET*** *– Om du träffas av ett objet eller trasslar in dig i ett främmande föremål, stäng omedelbart av verktyget och ta bort batteriet, kontrollera om det finns skador och reparera eventuella skador innan verktyget används igen. Använd inte apparaten med ett trasigt nav eller spole.*
- ***KOPPLA FRÅN TRIMMERN*** *– Ta bort batteriet när det inte används, vid byte av tråd eller före rengöring.*
- ***UNDVIK FARLIGA MILJÖFÖRHÅLLADEN*** *– Använd inte elektriska verktyg i fuktiga eller våta utrymmen. Följ alla instruktioner i denna bruksanvisning för att använda apparaten på rätt sätt. Använd inte verktyget när det regnar.*
- ***ANVÄND INTE*** *bärbara elverktyg i en gashaltig eller explosiv miljö. Motorer i dessa enheter avger normalt gnistor och gnistorna kan antända ångor.*
- ***FÖRVARA VERKTYG INOMHUS*** *– Ta bort batteriet. När det inte används bör verktyg förvaras inomhus på en torr, hög eller låst plats, utom räckhåll för barn.*
- ***VAR UPPMÄRKSAM*** *– Använd inte elverktyget när du är trött, mår dåligt eller är påverkad av medicin eller alkohol.*
- ***UNDERHÅLL VERKTYG MED OMSORG*** *– Följ instruktionerna i avsnittet* **Underhåll**. *Håll handtagen torra, rena och fria från olja och fett.*

- ***KONTROLLERA SKADADE DELAR***- *Innan vidare användning av apparaten skall skyddet och andra delar som är skadade noga kontrolleras för att avgöra om de fungerar korrekt och utför dess avsedda funktion. Kontrollera inriktningen av rörliga delar, inklämning av rörliga delar, bristning hos delar och andra förhållanden som kan påverka dess arbete. Ett skydd eller andra delar som är skadade bör repareras på ett korrekt sätt eller bytas av ett auktoriserat servicecenter såvida inte annat anges i bruksanvisningen.*
- *Sänk **INTE** ned verktyget i vatten eller spruta vatten på den med en slang.*
- *Låt **INGEN** vätska komma in i den. Om verktyget blir blöt, låt det torka i minst 48 timmar.*
- *Förvara **INTE** verktyget på eller i närheten av gödningsämnen eller kemikalier.*
- *Rengör **INTE** med en högtryckstvätt.*
- ***HÅLL SKYDDEN** på plats och i ett fungerande skick.*
- ***HÅLL HÄNDERNA OCH FÖTTERNA** borta från klippområdet.*
- ***INSPEKTERA OMRÅDET** innan enheten används. Ta bort allt skräp och hårda föremål, såsom stenar, glas, ledningar etc. som kan rikoschettera, kastas iväg eller på annat sätt orsaka personskador eller skada under arbetet.*

⚠ ***VARNING!** Använd inte verktyget om avtryckaren inte kan slås på eller stängas av. En apparat som inte kan kontrolleras av avtryckaren är farligt och måste repareras.*

## Ytterligare säkerhetsanvisningar för grästrimmer

⚠ ***VARNING:** Klippelementen fortsätter att rotera efter att motorn stängts av.*

- ***Kontrollera lokala och nationella bestämmelser gällande din möjlighet att använda denna maskin.***
- ***Använd god arbetsställning, ta pauser och variera arbetsposition för att undvika trötthet.***
- ***Inspektera maskinen för skador om du träffar ett hårt föremål eller om det förekommer överdrivna vibrationer.***
- ***Säkra låsanordningen/-arna på eventuella justerbara element***
- ***Bär aldrig flera bältesselar eller flera axelselar samtidigt.***
- ***När du bär en sele, kontrollera att inga andra bärbara utrustningar hindrar att selen kan frigöras och tas av.***
- ***Bär långbyxor för att skydda dina ben.***
- ***Innan du använder redskapet ska du se till att det område som ska trimmas är fritt från grenar, stenar, ledningar och andra hinder.***
- ***Använd endast redskapet i upprätt position med klippträden nära marken.*** *Slå aldrig på verktyget i någon annan position.*
- ***Rör dig långsamt när du använder redskapet.*** *Tänk på att nyklippt gräs är fuktigt och halt.*
- ***Använd inte redskapet på branta sluttningar.*** *Arbeta tvärs över sluttningar, inte upp och ner.*
- ***Korsa inte grusgångar eller vägar medan redskapet är i drift.***
- ***Vidrör aldrig klippträden när redskapet används.***
- ***Sätt inte ner redskapet förrän klippträden har slutat rotera helt.***
- ***Använd endast rätt sorts klippträd.*** *Använd aldrig klippträd av metall eller fiskelina.*
- ***Var noggrann med att aldrig röra vid skärbladet.***
- ***Håll alltid händer och fötter borta från klippträden, särskilt då motorn startas.***
- ***Innan du använder redskapet, och efter alla sorters stötar, bör du undersöka det för tecken på slitage eller skada och reparera på lämpligt vis.***
- ***Var försiktig så att du inte skadas av anordningar för justering av fibertrådens längd.*** *Efter att ha dragit ut ny trimmertråd ska du alltid placera maskinen i normalt driftläge innan den startas.*
- ***Om det finns barn i närheten när du använder verktyget ska de övervakas noga.***
- ***Verktyget är inte avsett att användas av unga eller oerfarna personer utan övervakning.***
- ***Detta verktyg ska inte användas som leksak.***
- ***Använd endast på torra platser.*** *Skydda verktyget från vatten.*
- ***Doppa aldrig ned verktyget i vatten.***
- ***Öppna inte höljet.*** *Det finns inga servicebara delar inuti*
- ***För att undvika explosionsrisk bör du inte använda verktyget i omgivningar med brandfarliga vätskor, gaser eller damm.***
- ***När verktyget förvaras eller transporteras i en bil ska det placeras i bagageutrymmet eller spännas fast så att det inte rör sig vid plötsliga ändringar av hastighet eller riktning.***
- ***När det inte används bör redskapet förvaras utom räckhåll för barn på en torr plats med god ventilation.***
- ***Barn ska inte ha åtkomst till verktyg där de förvaras.***

## Säkerhet för andra

- ***Detta verktyg är inte avsett att användas av personer (inklusive barn) med minskad fysisk, sensorisk eller mental förmåga eller med begränsad erfarenhet eller kunskap såvida de inte är under uppsikt eller fått instruktioner om användning av verktyget av en person som är ansvarig för deras säkerhet.***
- ***Barn måste hållas under uppsikt så att de inte leker med verktyget.***
- ***När verktyget förvaras eller transporteras i en bil ska det placeras i bagageutrymmet eller spännas fast så att det inte rör sig vid plötsliga ändringar av hastighet eller riktning.***
- ***När det inte används bör redskapet förvaras utom räckhåll för barn på en torr plats med god ventilation.***
- ***Barn ska inte ha åtkomst till verktyg där de förvaras.***

## Kvarstående risker

Trots tillämpning av de relevanta säkerhetsbestämmelserna och användning av säkerhetsapparater kan vissa återstående risker inte undvikas. De är:

- *Hörselnedsättning.*
- *Risk för personskada på grund av flygande partiklar.*
- *Risk för brännskador på grund av att tillbehör blir heta under arbetet.*
- *Risk för personskada på grund av långvarig användning.*

## SPARA DESSA ANVISNINGAR

## Batterityp

Dessa batterier kan användas:

| Batteri | (kg) |
|---|---|
| **DCB546** | 1,08 |
| **DCB547/G** | 1,46 |
| **DCB548** | 1,46 |
| **DCB549** | 2,12 |

Se batteriets/laddarens handbok för mer information.
Följande laddare kan används: DCB094K, DCB116, DCB117.

## Märkningar på apparaten

Följande symboler visas på apparaten eller tillbehören:

Läs bruksanvisningen före användning.

Användaren måste bära lämpliga ögonskydd.

Användaren måste bära lämpliga hörselskydd.

Placera **INGA** händer inom detta område.

Endast trådrulle får användas på verktyget med detta skydd. Blad får inte användas.

Exponera inte redskapet för regn eller hög luftfuktighet och lämna det inte utomhus när det regnar.

Försäkra dig om att avståndet mellan huvudhandtaget och extrahandtaget är mer än 25 cm.

***VARNING!*** *Elektrisk stöt eller skärrisk. Koppla bort batteriet före underhåll.*

***VARNING!*** *Fara orsakad av utstötta delar. Se upp för utslängda föremål och håll åskådare borta.*

Garanterad ljudnivå enligt direktiv 2000/14/EG.

## Placering av datumkod (Bild B)

Produktionsdatumkoden 19 består av 4-siffrigt år följt av 2-siffrig vecka och avslutas av en 2-siffrig fabrikskod.

## Beskrivning (Bild A)

***VARNING!*** *Modifiera aldrig elverktyget eller någon del av det. Skada eller personskada kan uppstå.*

1. Variabel hastighetskontroll
2. Låsspak
3. Huvudhandtag
4. Hastighetskontrollknapp/väckningsknapp
5. LED status på laddningen
6. LED indikator överbelastning
7. LED hastighetsinställningar
8. Extrahandtag
9. Stång
10. Remmontering
11. Växellådhus
12. Trådtrimmerskydd
13. Spolhölje
14. Låspinne
15. Enkel axelrem
16. Batteriskenor
17. Batteri†
18. Batterifrigöringsknapp

†Ingår i vissa paket.

**OBS!** Kontrollera om det finns skador på verktyget, på delar eller tillbehör som kan tänkas ha uppstått under transporten.

## Avsedd användning

DCMST901 har utformats för professionellt underhåll av gräsmattor och trädgårdar. Den har ett trådmatningssystem där användaren försiktigt stöter spolen mot marken för att mata fram tråden. Den rekommenderas för användning med DEWALT-tillbehör. Denna produkt är inte en kantklippare och är inte avsedd att användas för kantklippning.

**ANVÄND INTE** verktyget för några andra ändamål än det är avsett för.

**ANVÄND INTE** under våta förhållanden eller i närheten av lättantändliga vätskor eller gaser.

**LÅT INTE** barn komma i kontakt med verktyget. Övervakning krävs när oerfarna användare använder detta verktyg.

## MONTERING OCH JUSTERING

***VARNING: För att minska risken för allvarliga personskador, stäng av verktyget och ta bort batteripaketet innan några justeringar görs eller tillbehör monteras eller tas bort.*** *En oavsiktlig start kan orsaka skador.*

***VARNING:*** *Använd endast DEWALT-batterier och laddare.*

***VARNING! Undvik att förvara eller använda verktyget och batteriet i miljöer där temperaturen kan sjunka under 4 ˚C eller stiga över 40 ˚C. Detta inkluderar områden som utomhusskjul eller metallbyggnader under extrema väderförhållanden.***

### Montering och borttagning av batteriet från verktyget (Bild B)

**OBS!** Se till att batteriet 17 är fulladdat.

### Installation av batteriet i verktygshandtaget

1. Rikta in batteriet mot skenorna 16 inuti verktygets handtag (Bild B).
2. Skjut det in i handtaget tills batteriet sitter fast i verktyget, se till att du hör att det snäpper på plats.

### Borttagning av batteriet från verktyget

1. Tryck på batterilåsknappen 18 och dra med en fast rörelse bort batteriet från verktygshandtaget.
2. Sätt batteriet i laddaren.

## Indikator laddningsstatus (Bild A, C)

DCMST901 är är utrustad med en indikator för laddningsstatus. Den visar batteriets laddningsnivå under användning. Den indikerar inte verktygets funktionalitet och kan variera baserat på produktkomponenter, temperatur och slutanvändarens användning.

- LED-indikatorer för laddningsstatus 5 kommer att lysa för att indikera laddningsprocenten i batteriet.
- När alla fyra LED-indikator för laddningsstatus 5 lyser är batteriet fulladdat.
- När en LED-laddningsindikator 5 lyser är laddningsstatusen låg, när den blinkar är batteriet urladdat. Ta bort batteriet och ladda det.

## Tillstånd LED-laddningsindikator

| | LADDNINGSNIVÅ | LADDNINGSINDIKATOR LED FÄRG |
|---|---|---|
| | 100 %-75 % | Vit |
| | 50 %-75 % | Vit |
| | 20 %-50 % | Vit |
| | ≥20 % | Vit |
| | Nedstängning svagt batteri | Vit och blinkar. |
| | Batteriet är för varmt | Alla fyra, röda och blinkande. |

## Varning för överbelastat batteri (Bild A, C)

Alla fyra lägena i laddningsindikatorn 5 lyser rött och blinkar sedan när batteriet har nått en hög temperatur. För att rensa varningen för överbelastningsindikatorn, låt batteriet svalna och starta sedan om trimmern och börja klippa igen, denna gång med mindre kraft. Låt trimmern skära i sin egen takt.

## Överbelastningsindikator (Bild A, C)

DCMST901 har en överbelastningsindikator 6.
Överbelastningsindikatorn 6 lyser gult och blinkar sedan när motorn eller modulen överbelastas under drift. För att rensa överbelastningsindikatorn 6, starta om trimmern på nytt, klipp denna gång med mindre kraft. Låt trimmern skära i sin egen takt.

Överbelastningsindikatorn 6 lyser rött och blinkar sedan när modulen har nått en hög temperatur. För att rensa överbelastningsindikatorn 6, låt trimmern svalna och starta om trimmern på nytt, denna gång med mindre kraft. Låt trimmern skära i sin egen takt.

## Sätta fast hjälphandtaget (Bild A, D)

⚠ ***VARNING!*** *Extrahandtaget 8 måste installeras på minst 25 cm avstånd från huvudhandtaget.*
Följ diagrammet nedan för att beräkna var det extra handtaget ska installeras 8:

a. Huvudhandtagets höjd.
b. Skärcirkel.
c. Plan och nivellerad yta.
d. Avstånd mellan hjälphandtag och huvudhandtag.
e. Avstånd mellan hjälphandtag och skärcirkel.

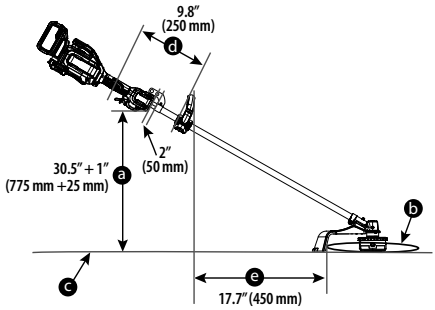


1. Placera hjälphandtaget 8 ovanpå handtagets bas 20 så att stången 9 är mellan dem. Håll hjälphandtaget på plats och skjut handtagsbultarna 21 och brickorna 22 in i handtaget uppifrån och gänga in dem i muttrarna 23 på handtagsbasen.
2. Dra åt handtagsbultarna med en 3 mm insexnyckel (medföljer ej). Se till att handtaget sitter fast ordentligt.
3. Upprepa för den andra sidan av hjälphandtaget.

## Montera skyddet (Bild E)

⚠ ***VARNING!*** *ANVÄND ALDRIG verktyget OM INTE SKYDDET SITTER FAST PÅ PLATS. Skyddet måste alltid sitta fast ordentligt på verktyget för att skydda användaren.*
1. Placera trådtrimmerns skydd 12 på plats som visas i bild E.
2. Använd en 4 mm insexnyckel (ingår ej) för attfästa den i växellådan 11 med de fyra skyddskruvarna 24, brickor 25 och platta 26 och dra åt ordentligt.

## Installera spolen (Bild A, F)

1. Ta bort batteriet.
2. Se till att strängtrimmerskyddet 12 är monterat innan du fortsätter.
3. Montera spindelplattan 40 på skaftet 41, så att skåran är vänd mot växelhuset.
4. Rikta in spindelplattans hål 38 med skåran 39, sätt in en låspinne 14 eller en skruvmejsel hålet 38 och gänga det nya spolhöljet moturs. Fäst det nya spolhöljet ordentligt på axeln 41.
5. Trä spolhöljet 13 moturs på axeln 41. Dra åt spolhöljet ordentligt 13.

## Fästa och justera axelremmen (Bild G, J)

⚠ ***VARNING!*** *Axelremmen ska bara slungas över ena axeln och inte över kroppen. Se Bild J.*
En axelrem 15 rekommenderas för alla verktyg med en totalvikt som överstiger 6 kg. (Totalvikt inkluderar verktyg, tillbehör och batteri.) Fäst remmen på verktyget enligt Bild G och justera för rätt balans och stöd
1. Snäpp fast axelremmens hake 27 i remfästet 10 på stången 9, precis framför strömbrytaren som visas i Bild G.
2. Justera axelremmen 15 så att den passar över axeln och ger rätt balans och stöd.

## ANVÄNDNING

⚠ ***VARNING!*** *För att minska risken för allvarliga personskador,* ***stäng av enhetenoch ta bort batteriet innan några justeringar görs eller tillbehör monteras eller tas bort., when replacing line, or prior to cleaning.*** *En oavsiktlig start kan orsaka skador.*

## Korrekt handplacering (Bild H)

⚠ ***VARNING!*** *För att minska risken för allvarlig personskada använd* ***ALLTID*** *korrekt handplacering såsom visas.*

⚠ ***VARNING!*** *För att minska risken för allvarlig personskada, håll* ***ALLTID*** *verktyget säkert, för att förekomma en plötslig reaktion.*

⚠ ***VARNING!*** *Håll verktyget med endast de angivna gripytorna: Motorhuvudhandtaget och extrahandtaget.*

⚠ ***VARNING!*** *Använd inte magasinet som en greppyta.*

Korrekt handplacering kräver att den ena handen är

på huvudhandtaget 3 och den andra handen är på hjälphandtaget 8.

## Slå på (Bild C, I)

⚠ ***VARNING!*** *Fatta tag i verktyget ordentligt när du slår på.*

⚠ ***FÖRSIKTIGHET:*** *Använd alltid skyddsglasögon och hörselskydd. Använd en filtermask vid arbeten i dammiga miljöer. Bär alltid handskar, långbyxor och kraftiga skor med täckta tår. Håll långt hår och lösa kläder undan från öppningsbara och rörliga delar.*

1. Hastighetskontrollknappen/väckningsknappen **4** måste tryckas in före användning för att väcka apparaten.

**OBS!** Apparaten går in i viloläge efter sextio sekunders inaktivitet. Apparaten kan också tvingas in i viloläge genom att trycka och hålla ner hastighetskontrollknappen/väckningsknappen **4** i två sekunder.

2. Starta apparaten genom att trycka låsspaken **2** framåt, och sedan klämma på den variabla hastighetskontrollen **1** som visas i Bild I.

3. För att stänga av apparaten, släpp den variabla hastighetskontrollen och låsspaken.

⚠ ***VARNING!*** *Försök aldrig låsa kontrollen i påslaget läge.*

## Justera motorhastigheten (Bild C)

DCMST901 är utrustad med en hastighetsindikator **7**. Hastighetsindikatorn **7** visar den valda hastigheten. Det finns tre lysdioder för hastighetsinställning, ECO-läge **28** standardläge **29** och turboläge **30**. Hastighetsindikatorn **7** hjälper dig att optimera verktygets prestanda och körtid som behövs för varje jobb.

1. Hastighetskontrollknappen/väckningsknappen **4** måste tryckas in före användning för att väcka apparaten.

**OBS!** Verktyget har som standard ECO-läge **28**.

2. Tryck på hastighetsknappen/väckningsknappen **4**, placerad på verktygshandtaget tills den önskade hastighets-LED lyser.

**OBS!** Arbeta i ECO-läge **28** eller standardläge **29** för större projekt som kräver mer körtid att slutföra.

3. Välj turboläge **30** för att klippa igenom kraftig vegetation och för användningar som kräver högre varvtal.

**OBS!** Körtiden kommer att reduceras.

### Hastighetsinställning LED-färger

| | HASTIGHET | HASTIGHETSINSTÄLLNING LED-FÄRG |
|---|---|---|
| — 28 | ECO-läge | Vit |
| — 29 | Standardläge | Vit |
| — 30 | Turboläge | Vit |

## Trimning (Bild H, J–L)

Med trimmern påslagen vinklar och svänger du trimmern från sida till sida enligt Bild H.

Se till att du har ett avstånd på minst 610 mm mellan skyddet **12** och dina fötter som visas i Bild L.

⚠ ***VARNING!*** *Håll den roterande tråden i stort sett parallellt med marken (luta inte mer än 30°). Denna trimmer är inte en kantklippare. LUTA INTE trimmern så att tråden snurrar nära en rät vinkel mot marken. Kringflygande skräp kan orsaka allvarliga skador som visas i Bild K.*

## Studsmatning av trimmertrådsmatning (Bild N, O)

Din trimmer levereras med en nylontråd på 2,4 mm (0,095") men kan även använda nylontråd med en diameter på 2,0 mm (0,080"). Skärtråden **31** slits fortare och kräver mer utmatning om trimningen sker längs trottoarer eller andra sträva ytor eller om kraftiga växter trimmas.

Tråden kommer att nötas av i takt med att du använder trimmern. Stöt försiktigt till trimmern mot marken medan den är igång och skärtråden **31** matas ut.

⚠ ***VARNING:*** *Håll händerna borta från skärtrådens knivblad* **32**.

**OBS!** Varje gång skärtråden matas fram **31** klipps änden av med skärtrådens knivblad **32** på skyddet **12**. Du kan höra ett skramlande ljud när detta sker. Följ alltid alla instruktioner och använd lämpliga skyddsglasögon, skor med täckt tå samt långbyxor. När trimmerns tråd tar slut kan den sista trådbiten matas ut från spolhöljet på en gång.

**OBS!** Om skärtråden **31** dras ut längre än skärtrådens knivblad **32** påverkas trimmerns prestanda, körtid och livslängd negativt på grund av risken för att skada motorn. Om du gör det kan garantin upphävas.

## Praktiska klipptips

- Använd spetsen på tråden för att klippa, tvinga inte trådhuvudet in i oklippt gräs.
- Tråd- och spjälstaket sliter extra mycket på tråden och gör även att den går av. Sten- och tegelväggar, kantsten och trä kan slita på bladet mycket snabbt.
- Låt inte spollocket dras på marken eller andra ytor.
- Vid trimning av höga växter, klipp ovanifrån och ned men överstig inte 300 mm i höjd.
- Håll trimmern lutad mot området som skall klippas, detta är bästa klippområdet.
- Trimmern snurrar moturs när den ses bakifrån och uppifrån. Att skära från höger till vänster kommer att kasta skräp mot skyddet och fånga upp avklippet. Det rekommenderas att skära från höger till vänster när du är i närheten av trädgårdar eller rabatter, eftersom detta hjälper till att förhindra att klipprester kastas in i dessa områden. Att skära från vänster till höger kommer att slunga bort skräp från skyddet. Använd den här metoden när platsen för klipprester inte är viktig.
- Undvik träd och buskar. Träbark, trämull, fasader och staketstolpar kan lätt skada tråden.

## UNDERHÅLL

Ditt elverktyg från har konstruerats för att arbeta över en lång tidsperiod med minimalt underhåll. Med rätt underhåll och regelbunden rengöring behåller verktyget sin prestanda.

⚠ ***VARNING!*** *För att minimera risken för allvarlig skada, stäng alltid av verktyget och se till att motorn har stannat. Ta bort batteriet innan du gör några justeringar eller sätter på/ta bort tillbehör, speciellt när du justerar skärtillbehörsskyddet eller handtaget. En oavsiktlig start kan leda till skada. Felaktigt underhåll, användning av icke-överensstämmande reservdelar eller borttagning/modifiering av säkerhetsfunktioner kan leda till allvarlig skada och orsaka problem under normal drift. Håll verktyget i gott skick genom att utföra regelbundet underhåll.*

Se baksidan av denna manual för kontaktinformation för servicecentret, eller besök www.2helpU.com.

⚠ ***VARNING!*** *Stäng alltid av verktyget och ta bort batteriet före förvaring. Rengör ventilationsöppningarna och kontrollera om verktyget är skadat eller har lösa delar. Försummelse att rengöra och underhålla verktyget kan leda till funktionsfel eller brandrisk under förvaring.*

## Applicering av fett (Bild M)

DCMST901 behöver smörjas efter var 100:e användningstimme.

1. Applicera en liten mängd (3-5 gram) DEWALT 30301914 fett **34** i motorns smörjnippel **33** som visas i Bild M.

## Rengöring

⚠ ***VARNING!*** *Elektriska stötar och mekanisk fara. Ta bort batteriet före rengöring.*

⚠ ***VARNING!*** *För att säkerställa säker och effektiv drift, håll alltid det elektriska verktyget och ventilationsöppningarna rena från rester.*

⚠ ***VARNING!*** *Använd aldrig lösningsmedel eller andra starka kemikalier för att rengöra de icke-metalliska delarna på verktyget. Kemikalierna kan försvaga materialet i de här delarna. Använd en trasa som bara är fuktad med vatten och mild tvål. Låt aldrig någon vätska komma in i verktyget; sänk aldrig ner någon del av verktyget i en vätska.*

Ventilationshålen kan rengöras med en torr, mjuk icke-metallisk borste och/eller en lämplig dammsugare. Använd inte vatten eller rengöringsvätska. Använd godkända ögonskydd och godkänd dammask.

## Extra tillbehör

⚠ ***VARNING:*** *Eftersom tillbehör, andra än de som erbjuds av DEWALT inte har testats med denna produkt, kan användningen av sådana tillbehör med detta verktyg vara riskabel. För att minska risken för skador, ska endast rekommenderade DEWALT-tillbehör användas med denna produkt.*

Rådfråga din återförsäljare för ytterligare information angående lämpliga tillbehör.

⚠ ***VARNING! För att minska risken för allvarlig personskada, stäng av apparaten och ta bort batteriet innan du gör några justeringar eller tar bort/installerar tillsatser eller tillbehör.***

⚠ ***VARNING!*** *Användning av tillbehör som inte rekommenderas av DEWALT för användning med den här apparaten kan vara farligt.*

⚠ ***VARNING!*** *Använd inte några blad eller något annat tillbehör eller redskap än de som rekommenderas av DEWALT på denna trimmer. Det kan leda till allvarliga skador eller skador på produkten.*

⚠ ***FÖRSIKTIGHET:*** *Använd endast DEWALT utbytesspolar och tråd. Hela tråden måste vara spiralformad med släta, runda kanter. Användning av någon annan tillverkares tråd kan minska prestandan, skada trimmern eller orsaka personskador.*

## Ladda om trimmertråden (Bild N, O)

⚠ ***FÖRSIKTIGHET:*** *Använd endast DEWALT ersättningsspolar och trådar. Användning av någon annan tillverkares tråd kan reducera prestandan, skada trimmern eller orsaka personskador. Din trimmer levereras med en nylontråd på 2,4 mm men kan även använda nylonlina med en diameter på 2,0 mm (som är spiralformad med mjuka, runda kanter. Använd inte andra storlekar. Detta kan försämra prestandan, orsaka skador på enheten eller kroppsskada.*

⚠ ***FÖRSIKTIGHET:*** *För att undvika skador på trimmern klipper du av trimmertråden om den sticker ut längre än skärbladet så att den bara når till bladet.*

Använd endast DEWALT ersättningstråd. Använd inte vajer.

1. Ta bort batteriet.
2. Klipp en maximal längd på 9 m på 2,4 mm eller 12 m på 2.0 mm skärtråd **31**.
3. Rikta in spolens snörhål **35** mot pilen **36** på spolhandtagsskyddet **37** som visas på Bild N.
4. Trä igenom ena änden av trimmertråden genom ett snörhål.
5. Styr tråden genom till andra snörhålet och fortsätt att dra tråden igenom tills det finns lika lång tråd på varje sida om spolhöljet.
6. Förhindra att spollocket rör sig med ena handen. Använd din andra hand och linda tråden på spolen genom att rotera spolgreppslocket moturs.
7. Fortsätt linda tills 130 mm tråd finns kvar på vardera sidan av spolhöljet som visas på Bild O.

## Byta spolen (Bild P)

1. Ta bort batteriet.
2. Vrid spolhöljet **13** tills hålet **38** i spindelplattan är i linje med skåran **39** i växellådhuset. Sätt in låspinnen **14** eller en skruvmejsel genom skåran och in i hålet för att förhindra att spindeln vrider sig.
3. Skruva loss och ta bort spolhöljet genom att vrida spolgreppslocket **37** medurs.

**OBS!** Försök inte att ta bort spolhöljet genom att vrida spolhuvudet **13**.

4. Ta bort spindelplattan **40** innan en ny spole installeras. Avlägsna smuts och gräs från växellådhuset och spindelplattan.
5. Montera spindelplattan **40** på skaftet **41**, så att skåran är vänd mot växellådhuset **11**.
6. Rikta in spindelplattans hål **38** och skåran **39**, sätt in en låspinne **14** eller en skruvmejsel i hålet **38** och gänga det nya spolhöljet moturs. Fäst det nya spolhöljet ordentligt på axeln **41**.

## Byta skydd mot utökat täckskydd (Bild Q)

Ett utökat täckskydd finns tillgängligt (säljs separat) för extra täckning om så önskas. Använd DEWALTs ersättningsskydd artikelnummer NA693585.

⚠ ***VARNING!*** *Använd aldrig apparaten utan att skyddet sitter fast ordentligt.*

1. Ta bort spolhöljet såsom beskrivs i avsnittet ***Byta spolhöljet***.
2. Använd en 3 mm insexnyckel (ingår ej) för att ta bort de fyra skyddskruvarna **24** som visas i Bild Q.
3. Lyft av skyddet.
4. Fäst det utökade täckskyddet **42** vid växellådan **11** med de fyra skyddskruvarna **24**, brickor **25** och platta **26** och dra sedan åt skruvarna så att de sitter fast som visas i Bild Q.
5. Byt spolhöljet såsom beskrivs i avsnittet ***Byta spolhöljet***.

## Att skydda miljön

Produkter/batterier är återvinningsbara, men om de är märkta med den överkorsade soptunnan får de inte slängas tillsammans med vanligt hushållsavfall. Ladda ur batterierna helt och ta bort dem från verktyget. Separera sedan eventuella ljuskällor från produkten om möjligt. Det är användarens ansvar att radera personuppgifter från produkten. Ta sedan med avfallet till en officiell insamlingscentral eller till din återförsäljare som ofta tar emot produkten gratis. Förpackningar ska kasseras baserat på den markerade materialkoden. Drift- och säkerhetsinstruktioner ska endast kasseras när produkten som dessa refererar till inte längre ska användas.

Kontrollera med din kommun för vägledning om avfallshantering. För mer information, öppna **www.2helpU.com** och skanna Qr-koden ovan.

# 54V ÇIM BIÇME MAKINESI DCMST901

## Çevrimiçi Olarak Mevcut Belgeler

**www.2helpU.com/DoC/** veya **www.2helpU.com/DoC/index/xxx***

*Doğrudan erişim için "xxx" yerine ürün derecelendirme etiketinde veya ambalajında verilen ürün model numarasını girin.

- Kullanım Kılavuzu
- Uygunluk Beyanı (DoC)
- Ürün Emisyon Verileri (PED): Gürültü, Titreşim ve Toz Hakkında Bilgiler (tüm ürünler için geçerli değildir)

***UYARI: Orijinal alet kılavuzunda veya ayrıca sunulan Bataryalar ve Şarj Cihazları kılavuzunda mevcut olan batarya ve şarj cihazı bölümleri de dahil olmak üzere, bu kılavuzdaki tüm güvenlik uyarılarını, talimatları, çizimleri ve teknik özellikleri okuyun.*** *Kılavuzlar, Müşteri Hizmetleri ile iletişime geçilerek edinilebilir (bu kılavuzun arka sayfasına bakın).*

## Teknik Veriler

| | | DCMST901 |
|---|---|---|
| Voltaj | $V_{DC}$ | 54 |
| Tip | | 1 |
| Batarya tipi | | Li-iyon |
| Maksimum hız | /dak | 5200 |
| Kesici Tırpan Büyüklüğü | cm | 42 |
| Ağırlık (batarya hariç) | kg | 4,6 |

## Tanımlar: Güvenlik Talimatları

Aşağıdaki tanımlar her işaret sözcüğü ciddiyet derecesini gösterir. Lütfen kılavuzu okuyunuz ve bu simgelere dikkat ediniz.

***TEHLİKE:*** *Engellenmemesi halinde* ***ölüm veya ciddi yaralanma*** *ile sonuçlanabilecek* ***çok yakın bir tehlikeli durumu*** *gösterir.*

***UYARI:*** *Engellenmemesi halinde* ***ölüm veya ciddi yaralanma*** *ile sonuçlanabilecek* ***potansiyel bir tehlikeli durumu*** *gösterir.*

***DİKKAT:*** *Engellenmemesi halinde* ***önemsiz veya orta dereceli yaralanma*** *ile sonuçlanabilecek* ***potansiyel bir tehlikeli durumu*** *gösterir.*

***İKAZ:*** *Engellenmemesi halinde* ***maddi hasara neden olabilecek, yaralanma ile ilişkisi olmayan durumları gösterir.***

*Elektrik çarpması riskini belirtir.*

*Yangın riskini belirtir.*

## ELEKTRİKLİ EL ALETLERİ İÇİN GENEL GÜVENLİK TALİMATLARI

***UYARI: Bu elektrikli aletle verilen tüm güvenlik uyarılarını, talimatları, resimleri ve teknik özellikleri okuyun.*** *Aşağıda listelenen tüm talimatlara uyulmaması elektrik çarpmasına, yangına ve/veya ciddi yaralanmalara neden olabilir.*

### BÜTÜN UYARI VE GÜVENLİKTALİMATLARINI İLERİDE BAKMAK ÜZERE SAKLAYIN

*Uyarılarda yer alan «elektrikli alet» terimi şebeke elektriğiyle (kablolu) veya akü/pille (şarjlı) çalışan elektrikli aletinizi ifade etmektedir.*

### 1) Çalışma alanının Güvenlığı

*a)* ***Çalışma alanını temiz ve aydınlık tutun.*** *Karışık ve karanlık alanlar kazaya davetiye çıkartır.*

*b)* ***Elektrikli aletleri, yanıcı sıvılar, gazlar ve tozların bulunduğu yerler gibi yanıcı ortamlarda çalıştırmayın.*** *Elektrikli aletler, toz veya dumanları ateşleyebilecek kıvılcımlar çıkartır.*

*c)* ***Bir elektrikli aleti çalıştırırken çocuklardan ve etraftaki kişilerden uzak tutun.*** *Dikkatinizi dağıtıcı şeyler kontrolü kaybetmenize neden olabilir.*

### 2) Elektrık Güvenlığı

*a)* ***Elektrikli aletlerin fişleri prizlere uygun olmalıdır. Fiş üzerinde kesinlikle hiçbir değişiklik yapmayın. Topraklı elektrikli aletlerde hiçbir adaptör fişi kullanmayın.*** *Değiştirilmemiş fişler ve uygun prizler elektrik çarpması riskini azaltacaktır.*

*b)* ***Borular, radyatörler, ocaklar ve buzdolapları gibi topraklanmamış yüzeylerle vücut temasından kaçının.*** *Vücudunuzun topraklanması halinde yüksek bir elektrik çarpması riski vardır.*

*c)* ***Elektrikli aletleri yağmura maruz bırakmayın veya ıslatmayın.*** *Elektrikli alete su girmesi elektrik çarpması riskini arttıracaktır.*

*d)* ***Elektrik kablosunu uygun olmayan amaçlarla kullanmayın. Elektrikli aleti kesinlikle kablosundan tutarak taşımayın, çekmeyin veya prizden çıkartmayın. Kabloyu sıcaktan, yağdan, keskin kenarlardan veya hareketli parçalardan uzak tutun.*** *Hasarlı veya dolaşmış kablolar elektrik çarpması riskini arttırır.*

*e)* ***Elektrikli bir aleti açık havada çalıştırıyorsanız, açık havada kullanıma uygun bir uzatma kablosu kullanın.*** *Açık havada kullanıma uygun bir kablonun kullanılması elektrik çarpması riskini azaltır.*

*f)* ***Eğer bir elektrikli aletin nemli bir bölgede çalıştırılması zorunluysa, bir artık akım aygıtı (RCD) korumalı bir kaynak kullanın.*** *Bir RCD kullanılması elektrik şoku riskini azaltır.*

### 3) Kışısel Güvenlık

*a)* ***Elektrikli bir aleti kullanırken her zaman dikkatli olun, yaptığınız işe yoğunlaşın ve sağduyulu davranın. Elektrikli bir aleti yorgunken veya ilaç ya da alkolün etkisi altındayken kullanmayın.*** *Elektrikli aletleri kullanırken bir anlık dikkatsizlik ciddi kişisel yaralanmayla sonuçlanabilir.*

*b)* ***Kişisel koruyucu ekipmanları mutlaka kullanın. Daima koruyucu gözlük takın.*** *Koşullara uygun toz maskesi, kaymayan güvenlik ayakkabıları, baret veya kulaklık gibi koruyucu donanımların kullanılması kişisel yaralanmaları azaltacaktır.*

*c)* ***İstem dışı çalıştırılmasını önleyin. Aleti güç kaynağına ve/veya aküye bağlamadan, yerden kaldırmadan veya taşımadan önce düğmenin kapalı konumda olduğundan***

***emin olun. Aleti, parmağınız düğme üzerinde bulunacak Şek.****de taşımak veya açık konumdaki elektrikli aletleri elektrik şebekesine bağlamak kazaya davetiye çıkartır.*

*d)* ***Elektrikli aleti açmadan önce tüm ayarlama anahtarlarını çıkartın.*** *Elektrikli aletin hareketli bir parçasına takılı kalmış bir anahtar kişisel yaralanmaya neden olabilir.*

*e)* ***Ulaşmakta zorlandığınız yerlerde kullanmayın. Daima sağlam ve dengeli basın.*** *Bu, beklenmedik durumlarda elektrikli aletin daha iyi kontrol edilmesine olanak tanır.*

*f)* ***Uygun Şek.de giyinin. Bol elbiseler giymeyin ve takı takmayın. Saçınızı ve elbiselerinizi hareketli parçalardan uzak tutun.*** *Bol elbiseler ve takılar veya uzun saç hareketli parçalara takılabilir.*

*g)* ***Eğer kullandığınız üründe toz emme ve toplama özellikleri olan ataşmanlar varsa bunların bağlı olduğundan ve doğru Şek.de kullanıldığından emin olun.*** *Bu ataşmanların kullanılması tozla ilgili tehlikeleri azaltabilir.*

*h)* ***Aletlerin sık kullanımı sonucu oluşan aşinalığın keyfi davranışta bulunmanıza ve aletle ilgili güvenlik ilkeleri ihmal etmenize neden olmasına izin vermeyin.*** *Dikkatsiz bir hareket bir anda ciddi yaralanmalara neden olabilir.*

## 4) Elektrıklı Aletlerın Kullanımı ve Bakımı

*a)* ***Elektrikli aleti zorlamayın. Uygulamanız için doğru elektrikli aleti kullanın.*** *Doğru elektrikli alet, belirlendiği kapasite ayarında kullanıldığında daha iyi ve güvenli çalışacaktır.*

*b)* ***Düğme açmıyor ve kapatmıyorsa elektrikli aleti kullanmayın.*** *Düğmeyle kontrol edilemeyen tüm elektrikli aletler tehlikelidir ve tamir edilmesi gerekmektedir.*

*c)* ***Herhangi bir ayar, aksesuar değişimi veya elektrikli aletlerin saklanması öncesinde fişi güç kaynağından çekin ve/veya eğer demonte edilebilir tipteyse, bataryayı aletten ayırın.*** *Bu tür önleyici güvenlik tedbirleri elektrikli aletin istem dışı olarak çalıştırılması riskini azaltacaktır.*

*d)* ***Elektrikli aleti, çocukların ulaşamayacağı yerlerde saklayın ve elektrikli aleti tanımayan veya bu talimatları bilmeyen kişilerin elektrikli aleti kullanmasına izin vermeyin.*** *Elektrikli aletler, eğitimsiz kullanıcıların elinde tehlikelidir.*

*e)* ***Elektrikli aletleri iyi durumda muhafaza edin. Hareketli parçalardaki hizalama hatalarını ve tutuklukları, parçalardaki kırılmalar ve elektrikli aletin çalışmasını etkileyebilecek tüm diğer koşulları kontrol edin. Hasarlı ise, elektrikli aleti kullanmadan önce tamir ettirin. Kazaların çoğu, elektrikli aletlerin bakımının yeterli Şek.****de yapılmamasından kaynaklanır.*

*f)* ***Kesim aletlerini keskin ve temiz tutun. Bakımı uygun Şek.*** *de yapılmış keskin kesim uçlu kesim aletlerinin sıkışma ihtimali daha düşüktür ve kontrol edilmesi daha kolaydır.*

*g)* ***Elektrikli aleti, aksesuarlarını ve aletin diğer parçalarını kullanırken bu talimatlara mutlaka uyun ve çalışma ortamının koşullarını ve yapılacak işin ne olduğunu göz önünde bulundurun.*** *Elektrikli aletin öngörülen işlemler dışındaki işlemler için kullanılması tehlikeli durumlara neden olabilir.*

*h)* ***Tüm tutamakları ve tutma yerlerini kuru, temiz ve üzerinde yağ ile gres bulunmayacak Şek.de muhafaza edin. Kaygan tutamaklar ve tutma yerleri, beklenmedik durumlarda aletin güvenli bir Şek.****de tutulması ve kontrol edilmesine izin vermez.*

## 5) Şarjlı Aletlerın kullanımı ve bakımı

*a)* ***Sadece üretici tarafından belirtilen şarj cihazı ile şarj edin.*** *Bir akü tipine uygun bir şarj cihazı başka tipte bir aküyü şarj etmek için kullanıldığında yangın riski yaratabilir.*

*b)* ***Elektrikli aletleri yalnızca özel olarak tanımlanmış akülerle kullanın.*** *Başka akülerin kullanılması yaralanma ve yangın riskine yol açabilir.*

*c)* ***Akü kullanımda değilken, ataç, bozuk para, anahtar, çivi, vida veya terminaller arasında kontağa neden olabilecek diğer küçük metal nesnelerden uzak tutulmalıdır.*** *Akü terminallerinin birbirine kısa devre yapılması yanıklara veya yangına neden olabilir.*

*d)* ***Uygun olmayan koşullarda, akü sıvı sızıntısı yapabilir; sıvıya temas etmekten kaçının. Kazara temas etmeniz halinde suyla yıkayın. Sıvı, gözlerinize temas ederse, ayrıca bir doktora başvurun.*** *Aküden sıvı sızması tahriş veya yanıklara neden olabilir.*

*e)* ***Hasarlı ya da modifiye edilmiş bir batarya veya aleti kullanmayın.*** *Hasarlı ya da modifiye edilmiş bataryalar yangın, patlama veya yaralanma riskiyle sonuçlanan beklenmedik durumlara neden olabilir.*

*f)* ***Bir batarya veya aleti ateşe veya aşırı ısıya maruz bırakmayın.*** *130 °C üzeri ısı veya ateşe maruz kalması patlamaya neden olabilir.*

*g)* ***Tüm şarj talimatlarına uyun ve talimatlarda belirtilen sıcaklık aralığı dışında batarya veya aleti şarj etmeyin. Doğru olmayan Şek.****de veya belirtilen aralık dışındaki sıcaklıklarda şarj edilmesi bataryaya hasar verebilir ve yangın riskini artırabilir.*

## 6) Servıs

*a)* ***Elektrikli aletinizi, sadece orijinal yedek parçaların kullanıldığı yetkili servisine tamir ettirin.*** *Bu, elektrikli aletin güvenliğinin muhafaza edilmesini sağlayacaktır.*

*b)* ***Hasar görmüş bataryalara asla serviste bulunmayın.*** *Bataryaların servisi sadece üretici veya yetkili servis tarafından yapılabilir.*

## Ot Biçici Güvenlik Uyarıları

*a)* ***Kötü havalarda, özellikle yıldırım riski olduğunda makineyi kullanmayın.*** *Bu, yıldırım çarpma riskini azaltır.*

*b)* ***Makinenin kullanılacağı yerde yabani hayvanlar olup olmadığını iyice inceleyin.*** *Makineyi çalıştırma sırasında yabani hayvanlar yaralanabilir.*

*c)* ***Makinenin kullanılacağı alanı iyice inceleyin ve tüm taşları, çubukları, kabloları, kemikleri ve diğer yabancı maddeleri kaldırın.*** *Fırlayan nesneler yaralanmaya neden olabilir.*

*d)* ***Makineyi kullanmadan önce kesicinin ve kesici tertibatının hasarlı olmadığını bakarak kontrol edin.*** *Hasarlı parçalar yaralanma riskini artırır.*

*e)* ***Aksesuarların değiştirilmesine dönük talimatları takip edin.*** *Bıçak sabitleme somunları veya cıvataları uygun şekilde sıkılmadığında bıçağa zarar verebilir veya bıçağın yerinden çıkmasına neden olabilir.*

*f)* ***Makineyi çalıştırırken her zaman kaymayan, koruyucu ayakkabılar giyin. Makineyi çıplak ayak veya sandaletle çalıştırmayın.*** *Bu, hareket eden kesici, misina ya da bıçakla temas sonucu ayakların yaralanma olasılığını azaltır.*

*g)* ***Makineyi çalıştırırken çevredekileri uzak tutun.*** *Fırlayan pislikler ciddi yaralanmalara neden olabilir.*

*h)* ***Makineyi çalıştırırken daima iki elle tutarak kullanın.*** *Kontrol kaybını önlemek için makineyi iki elinizle tutun.*

***i) Makineyi sadece yalıtımlı tutma yüzeylerinden tutun, çünkü misina veya bıçak gömülü kablolarla temas edebilir.*** *Misina veya bıçaklar elektrik akımı taşıyan kablolarla temas ettiğinde, akım elektrikli aletin iletken metal parçaları üzerinden kullanıcıya iletilerek elektrik çarpmasına yol açabilir.*

*j)* ***Her zaman zemine sağlam basın ve makineyi sadece yerde dururken çalıştırın.*** *Stabil olmayan veya kaygan yüzeyler dengeyi ve makinenin kontrolünü kaybetmeye neden olabilir.*

*k)* ***Makineyi aşırı dik eğimlerde çalıştırmayın.*** *Bu, yaralanmayla sonuçlanabilecek kontrol kaybı, kayma ve düşme risklerini azaltır.*

*l)* ***Eğimlerde çalışırken her zaman sağlam yere bastığınızdan emin olun, her zaman eğim boyunca çalışın, asla aşağı yukarı çalışmayın ve yön değiştirirken son derece dikkatli olun.*** *Bu, yaralanmayla sonuçlanabilecek kontrol kaybı, kayma ve düşme risklerini azaltır.*

*m)* ***Makine çalışırken vücudunuzun tüm uzuvlarını kesiciden, misinadan veya bıçaktan uzak tutun. Makineyi çalıştırmadan önce kesici, misina veya bıçağın herhangi bir şeye temas etmediğinden emin olun.*** *Makineyi kullanırken bir anlık dikkatsizlik, kendinize veya başkalarına zarar vermenize neden olabilir.*

*n)* ***Makineyi bel hizasından yukarıda çalıştırmayın.*** *Bu, kesici veya bıçağın yanlışlıkla temas etmesini önler ve beklenmedik durumlarda makinenin daha iyi kontrolüne imkan tanır.*

*o)* ***Gerilmiş bir dalı veya çalıyı keserken, geri sıçramaya karşı dikkatli olun.*** *Ahşap dokularındaki gerilim serbest kaldığında, dal veya çalı operatöre çarpabilir ve/veya makinenin kontrolünün kaybedilmesine neden olabilir.*

*p)* ***Çalılık ve taze fidanları keserken son derece dikkatli olun.*** *İnce malzeme bıçağa dolanabilir ve kırbaç etkisiyle çarpabilir veya dengenizi bozabilir.*

*q)* ***Makinenin kontrolünü elinizde tutun ve kesicilere, misinalara, bıçaklara ve diğer tehlikeli hareketli parçalara hareket halindeyken dokunmayın.*** *Bu, hareketli parçalar nedeniyle yaralanma riskini azaltır.*

*r)* ***Makineyi, kapalı konumda ve vücudunuzdan uzakta tutarak taşıyın.*** *Makinenin doğru taşınması hareketli kesici, misina veya bıçağa yanlışlıkla temas etme riskini azaltır.*

*s)* ***Yalnızca üretici tarafından belirtilen yedek kesicileri, misinaları, kesme başlıklarını ve bıçakları kullanın.*** *Yanlış yedek parça kullanımı kırılma ve yaralanma riskini artırabilir.*

*t)* ***Sıkışan malzemeyi temizlerken veya makineye bakım yaparken, düğmenin kapalı ve bataryanın çıkartılmış olduğundan emin olun.*** *Sıkışan malzemeyi temizlerken veya bakım yaparken makinenin istemeden çalıştırılması ciddi yaralanmalara neden olabilir.*

## Önemli Güvenlik Uyarıları

⚠ ***UYARI:*** *Yangın, elektrik çarpması ve yaralanma riskini azaltmak için elektrikli bahçe aletlerini kullanırken aşağıdakiler de dahil olmak üzere temel güvenlik önlemlerine daima uyun.*

⚠ ***UYARI:*** *Siperi çıkarmayın. Kullanım sırasında siperin takılı olması zorunludur. Bu ot biçiciyi siper olmadan çalıştırmak ürün garantisi açısından ihlal teşkil eder.*

⚠ ***DİKKAT:*** *Çim budayıcı 2,4 mm (0,095") çapında bir misinayla gelir ancak pürüzsüz yuvarlak kenarları olan spiral şekilli 2,0 mm (0,080") çapında naylon misina da kullanabilirsiniz. Diğer çap ve şekillerdeki misinalar, performansı azaltabilir ve ot biçicide hasara yol açabilir. Tel kullanmayın.*

## TÜM TALIMATLARI OKUYUN

- ***HER ZAMAN GÖZ KORUYUCUSU KULLANIN*** *– Batarya takılıyken her zaman güvenlik gözlüğü veya koruyucu gözlük takın. Bu ürünler ayrıca satın alınabilir.*
- ***SİPER*** *- Koruyucu takılı olmadan bu cihazı kullanmayın.*
- ***DOĞRU GİYİNİN*** *– Bol elbiseler veya takılar kullanmayın. Bunlar hareketli parçalara takılabilir.* ***Açık havada çalışırken eldivenin yanı sıra kapalı burunlu ve sağlam kauçuk tabanlı ayakkabı giyilmesi önerilir. Bu cihazı çıplak ayakla veya sandaletle çalıştırmayın. Bacaklarınızı korumak için kalın ve uzun pantolonlar giyin.*** *Uzun saçları toplamak için koruyucu saç ağı kullanın.*
- ***NAYLON MİSİNA*** *– Yüzünüzü, ellerinizi ve ayaklarınızı her zaman dönen naylon misinadan uzak tutun.*
- ***DÖNEN MİSİNA KESME FONKSİYONUNU GERÇEKLEŞTİRİR*** *– Izgaraların ve kalması istenen bitkilerin etrafını budarken dikkatli olun.*
- ***Metal tel, halat ve benzeri gibi tavsiye edilmeyen malzemeleri*** *KULLANMAYIN.*
- ***ÇEVREDEN GEÇENLERİ UZAK TUTUN*** *– başta çocuklar olmak üzere herkesi çalışma alanından güvenli bir mesafede tutun.*
- ***ÜNITEYI ÇALIŞTIRIRKEN VEYA KULLANIRKEN*** *ÇOCUKLARI, YOLDAN GEÇENLERİ VE HAYVANLARI çalışma alanından en az 30 metre (100 feet) uzakta tutun.*
- ***Geri tepme (sekme) sonucu yaralanma*** *riskini azaltmak için, duvar, basamak, büyük taş, ağaç vb. gibi yakındaki herhangi bir katı nesneden uzaklaşarak çalışın. Sert cisimlere yakın çalışırken çok dikkatli olun ve gerektiğinde elle kesme işlemi yapın.*
- ***YANLIŞLIKLA BAŞLATMAYI ÖNLEYİN –*** *Ot biçiciyi batarya takılıyken parmağınız tetikte taşımayın.*
- ***DOĞRU ALETİ KULLANIN –*** *Aleti üretildiği amaç dışında herhangi bir iş için kullanmayın.*
- ***AYAK PARMAKLARINIZIN UCUNDA ULAŞMAYA ÇALIŞMAYIN*** *– Daima sağlam ve dengeli basın.*
- ***CIHAZI ZORLAMAYIN –*** *Tasarlanmış olduğu amaçla kullanılırsa hem işi daha iyi yapar hem de yaralanma ihtimali daha az olur.*
- ***ÜNİTEDE HASAR*** *– Yabancı bir cisme çarparsanız veya takılırsanız, cihazı derhal durdurun, bataryayıçıkarın, hasar olup olmadığını kontrol edin ve daha fazla işlem yapmadan önce hasarın onarılmasını sağlayın. Kırık ya da bozuk bir göbek veya makara ile çalıştırmayın.*
- ***OT BİÇİCİNİN BAĞLANTISINI KESİN*** *– Kullanılmadığında, misina değiştirirken veya temizlemeden önce bataryayı çıkartın.*
- ***TEHLİKELİ ÇEVRESEL KOŞULLARDAN KAÇININ*** *– Elektrikli aletleri nemli veya ıslak yerlerde kullanmayın. Cihazınızın doğru şekilde çalışması için bu kullanım kılavuzunda yer alan tüm talimatlara uyun. Cihazı yağmurda kullanmayın.*
- ***TAŞINABILIR ELEKTRIKLI CIHAZLARI GAZ VEYA PATLAYICI MADDE IÇEREN ORTAMLARDA ÇALIŞTIRMAYIN****. Bu cihazlardaki motorlar normalde kıvılcım çıkarır ve kıvılcımlar dumanı tutuşturur.*
- ***KULLANILMAYAN CİHAZLARI KAPALI YERLERDE SAKLAYIN*** *– Bataryayı çıkartın. Cihazlar kullanılmadığında, çocukların ulaşamayacağı, kuru, kilitli ve üzeri kapalı bir yerde muhafaza edilmelidir.*
- ***DİKKATLİ OLUN*** *– Aleti yorgunken, hastayken veya ilaç, uyuşturucu madde ya da alkolün etkisi altındayken kullanmayın.*
- ***CİHAZLARINIZI DİKKATLİCE BAKIMINI YAPIN*** *– Bunun için* **Bakım** *bölümündeki talimatlara uyun. Tutma yerlerini kuru, temiz, yağ ve gresten arındırılmış şekilde koruyun.*
- ***HASARLI PARÇALARI KONTROL EDİN*** *– Cihaz tekrar kullanmadan önce, düzgün çalışıp çalışmadığını ve kullanım*

*amacını yerine getirip getirmediğini belirlemek için hasarlı bir siper veya başka bir parça olup olmadığı dikkatlice kontrol edilmelidir. Hareketli parçalardaki hizalamayı, hareketli parçaların takılmasını, parçalardaki kırılmaları, montajı ve aletin çalışmasını etkileyebilecek tüm diğer koşulları kontrol edin. Bu kılavuzda aksi belirtilmediği sürece hasarlı bir siper veya başka bir parça yetkili servis merkezi tarafından doğru şekilde onarılmalı ya da değiştirilmelidir.*

- ***CIHAZI SUYA BATIRMAYIN*** *veya bir hortumla üzerine su fışkırtmayın.*
- ***Cihazın içine*** *sıvı girmesine izin vermeyin. Cihaz ıslanırsa en az 48 saat kurumasını bekleyin.*
- ***CIHAZI*** *gübre ve diğer bahçe kimyasallarının üzerine veya yakınına koymayın.*
- ***BASINÇLI YIKAMA MAKINESI ILE*** *temizlemeyin.*
- ***SIPERLERI YERINDE*** *ve çalışır durumda muhafaza edin.*
- ***ELLERINIZI VE AYAKLARINIZI*** *kesme alanından uzakta tutun.*
- ***ÜNITEYI KULLANMADAN ÖNCE*** *ÇALIŞMA ALANINI KONTROL EDİN. Biriken tüm kirleri ve zıplayabilecek, fırlatılabilecek veya çalıştırma sırasında yaralanma veya hasara neden olabilecek kaya, cam, tel vb. sert cisimleri temizleyin.*

⚠ ***UYARI:*** *Tetik düğmesiyle açılıp kapatılamıyorsa o cihazı kullanmayın. Tetik düğmesiyle kontrol edilemeyen tüm cihazlar tehlikelidir ve tamir edilmeleri gerekir.*

## Ot Biçme Makineleri için Ek Güvenlik Talimatları

⚠ ***UYARI:*** *Kesici parçalar makine kapatıldıktan sonra da dönmeye devam eder.*

- ***Bu makineyi kullanabilmeniz için geçerli olan yerel ve ulusal yönetmelikleri kontrol edin.***
- ***Yorgunluğu önlemek için iyi bir duruş edinin, sık mola verin ve çalışma pozisyonlarınızı değiştirin.***
- ***Sert bir cisme çarptığınızda veya aşırı titreşim varsa, makinede hasar olup olmadığını kontrol edin.***
- ***Herhangi bir ayarlanabilir elemanın kilitleme cihazını (cihazlarını) sabitleyin***
- ***Aynı anda birden fazla kemer veya omuz askısı takmayın.***
- ***Bir kemer takarken, başka hiçbir giyilebilir malzemenin, ilgili kemerin serbest bırakılmasına ve çıkarılmasına müdahale etmediğinden emin olun.***
- ***Bacaklarınızı korumak için uzun pantolon giyin.***
- ***Cihazı kullanmadan önce, çim biçme makinesinin ilerleyeceği yolda sopa, taş, tel veya diğer bir cisim olmadığından emin olun.***
- ***Cihazı sadece dik konumda, misina zemine yakın olacak şekilde kullanın.*** *Cihazı asla başka bir pozisyonda çalıştırmayın.*
- ***Cihazı kullanırken yavaş hareket edin.*** *Yeni kesilmiş çimin ıslak ve kaygan olduğunu unutmayın.*
- ***Dik eğimli alanlarda çalışmayın.*** *Eğimli yüzeylerde, yukarı ve aşağı değil yatay doğrultuda çalışın.*
- ***Çakıl veya asfalt yolların üzerinden kesinlikle cihaz çalışır konumda geçmeyin.***
- ***Cihaz çalışıyorken hiç bir suretle misinaya dokunmayın.***
- ***Misina tam olarak durmadan asla cihazı yere koymayın.***
- ***Sadece uygun türde misina kullanın.*** *Kesinlikle metal misina veya olta misinası kullanmayın.*
- ***Misinayı kesici bıçağa temas ettirmemeye dikkat edin.***
- ***Ellerinizi ve ayaklarınızı özellikle motoru çalıştırma sırasında daima misinadan uzakta tutun.***
- ***Cihazı kullanmaya başlamadan önce ve herhangi bir darbe sonrasında, aşınma veya hasar belirtisi olup olmadığını kontrol edin ve gerekirse onarın.***
- ***Yaralanmamak için, misinanın doğru uzunlukta kesilmesi amacıyla takılan kesici parçaya dikkat edin.*** *Misinayı açtıktan sonra, makineyi çalıştırmadan önce mutlaka normal çalışma konumuna getirin.*
- ***Cihaz çocukların yanında kullanıldığında, yakın gözetim gereklidir.***
- ***Gençler ya da güçsüz kişiler bu cihazı tek başlarına kullanmamalıdır.***
- ***Bu cihaz oyuncak olarak kullanılamaz.***
- ***Yalnızca kuru yerlerde kullanın.*** *Cihazın ıslanmamasına özen gösterin.*
- ***Cihazı suya batırmayın.***
- ***Gövde kutusunu açmayın.*** *İçeride kullanıcı tarafından bakım yapılabilecek herhangi bir parça yoktur*
- ***Cihazı, alev alabilir sıvıların, gazların veya tozların bulunduğu alanlar gibi patlama olasılığı bulunan ortamlarda kullanmayın.***
- ***Cihaz bir araçta saklanırken veya taşınırken, ani hız değişikliklerinde veya keskin dönüşlerde yerinden oynamaması için tabanına oturtulmalı veya bir yere sabitlenmelidir.***
- ***Cihaz kullanılmadığında çocukların erişemeyeceği kuru, havalandırmalı bir yerde saklanmalıdır.***
- ***Cihazlar çocukların ulaşamayacağı yerlere kaldırılmalıdır.***

## Etraftakilerin Güvenliği

- ***Bu cihaz, güvenliklerinden sorumlu kişi gözetiminde cihazın kullanımı hakkında bilgi verilmeksizin, fiziksel (çocuklar dahil), duyusal veya zihinsel kapasitesi sınırlı veya yeterli deneyim ve bilgiye sahip olmayan kişiler tarafından kullanılmamalıdır.***
- ***Cihazla oynamadıklarından emin olmak için çocuklar gözetim altında tutulmalıdır.***
- ***Cihaz bir araçta saklanırken veya taşınırken, ani hız değişikliklerinde veya keskin dönüşlerde yerinden oynamaması için tabanına oturtulmalı veya bir yere sabitlenmelidir.***
- ***Cihaz kullanılmadığında çocukların erişemeyeceği kuru, havalandırmalı bir yerde saklanmalıdır.***
- ***Cihazlar çocukların ulaşamayacağı yerlere kaldırılmalıdır.***

## Diğer Riskler

İlgili güvenlik düzenlemelerinin uygulanması ve güvenlik cihazlarının kullanılmasına rağmen, bazı risklerden kaçınmak mümkün değildir. Bunlar:

- *İşitme kaybı.*
- *Sıçrayan parçacıklar kaynaklı yaralanma riski.*
- *Çalışma sırasında ısınan aksesuarlardan kaynaklanan yanık tehlikesi.*
- *Uzun süreli kullanımdan kaynaklanan yaralanma riski.*

**BU TALİMATLARI SAKLAYIN**

## Batarya tipi

Bu bataryalar kullanılabilir:

| Batarya | (kg) |
|---|---|
| **DCB546** | 1,08 |
| **DCB547/G** | 1,46 |
| **DCB548** | 1,46 |
| **DCB549** | 2,12 |

Daha fazla bilgi için batarya/şarj aleti kullanım kılavuzuna bakın. Aşağıdaki şarj cihazları kullanılabilir: DCB094K, DCB116, DCB117.

## Alet Üzerindeki Etiketler

Alet veya aksesuarlar üzerinde aşağıdaki semboller gösterilir:

Kullanmadan önce kullanım kılavuzunu okuyun.

Kullanıcı uygun göz koruması kullanmalıdır.

Kullanıcı uygun kulak koruması kullanmalıdır.

Ellerinizi bu alana **SOKMAYIN**.

Bu sipere sahip alette sadece ip makarası kullanılmalıdır. Bıçak kullanılmamalıdır.

Aleti yağmura veya yüksek neme maruz kalmasına izin vermeyin veya yağmur yağarken dışarıda bırakmayın.

Ana tutamak ile yardımcı tutamak arasındaki mesafenin 250 mm'den (9.8") az olmadığından emin olun.

⚠ ***UYARI:*** *Elektrik çarpması veya kesik tehlikesi. Bakım öncesi batarya bağlantısını ayırın.*

⚠ ***UYARI:*** *Fırlayan parçaların neden olduğu tehlike. Fırlayan nesnelere dikkat edin – etraftakileri uzak tutun.*

Yönetmelik 2000/14/EC garanti edilen ses şiddeti.

## Tarih Kodu Konumu (Şek. B)

Üretim tarihi kodu **19** haneli bir yıldan ve ardından 2 haneli bir haftadan oluşur ve 2 haneli bir fabrika kodu eklenerek uzatılır.

## Açıklama (Şek. A)

⚠ ***UYARI:*** *Hiçbir zaman elektrikli aleti veya herhangi bir parçasını değiştirmeyin. Hasar veya yaralanmayla sonuçlanabilir.*

1. Değişken hız tetiği
2. Kilitleme kolu
3. Ana tutamak
4. Hız kontrol düğmesi/Uyandırma düğmesi
5. Batarya şarj durumu LED'i
6. Aşırı yük gösterge LED'i
7. Hız ayar LED'leri
8. Yardımcı tutamak
9. Direk
10. Askı montaj parçası
11. Dişli kutusu
12. Misinalı çim biçme makinesi siperi
13. Makara yuvası
14. Kilitleme çubuğu
15. Tek omuz askısı
16. Batarya rayları
17. Batarya†
18. Batarya serbest bırakma düğmesi

†Bazı paketlere dahildir.

**NOT:** Nakliye sırasında alet, parçalar ve aksesuarlarda hasar oluşup oluşmadığını kontrol edin.

### Kullanım Amacı

Bu DCMST901 profesyonel çim ve bahçe bakımı amacıyla tasarlanmıştır. Kullanıcının misinayı ilerletmek için makarayı hafifçe yere vurmasını gerektiren bir misina besleme sistemi içerir. DEWALT aksesuarlarıyla birlikte kullanılması önerilir. Bu ürün bir kenar düzeltici değildir ve kenar düzeltme işleri için tasarlanmamıştır.

**BU ALETI,** tasarlandığı amaç dışında herhangi bir iş için KULLANMAYIN.

Islak koşullarda veya yanıcı sıvı ya da gazların mevcut olduğu ortamlarda **KULLANMAYIN**.

Çocukların aleti ellemesine **IZIN VERMEYIN.** Bu alet deneyimsiz kullanıcılar tarafından kullanılırken nezaret edilmelidir.

## MONTAJ VE AYARLAR

⚠ ***UYARI: Ciddi fiziksel yaralanma riskini azaltmak için makineyi kapalı konuma getirin ve herhangi bir ayarlama veya ekleri ya da aksesuarları çıkarma/takma işlemi öncesinde bataryayı çıkartın.*** *Kazara çalıştırma yaralanmaya neden olabilir.*

⚠ ***UYARI:*** *Yalnızca DEWALTDEWALT bataryaları ve şarj cihazlarını kullanın.*

⚠ ***UYARI: Aleti ve bataryayı, sıcaklığın 4˚ C'nin (39,2˚ F) altına düşebileceği veya 40˚ C'nin (104˚ F) üzerine çıkabileceği ortamlarda saklamaktan veya kullanmaktan kaçının. Bunlara, aşırı olumsuz hava koşullarında açık hava kulübeleri veya metal binalar gibi alanlar da dahildir.***

### Bataryanın Alete Takılması ve Aletten Çıkartılması (Şek. B)

**NOT:** Bataryanın **17** tamamen dolu olduğundan emin olun.

### Bataryanın Aletin Tutma Koluna Takılması

1. Bataryayı alet tutamağının içindeki raylara **16** hizalayın (Şek. B).
2. Batarya tam olarak aletteki yerine oturana kadar tutma koluna kaydırın ve kilit tırnağının yerine yerleşme sesini duyduğunuzdan emin olun.

### Bataryanın Aletten Çıkartılması

1. Batarya çıkarma düğmesine **18** basın ve bataryayı sıkıca çekerek aletin tutma kolundan çıkarın.
2. Bataryayı şarj cihazına takın.

## Şarj Durum Göstergesi (Şek. A, C)

Kullandığınız DCMST901 bir şarj durumu göstergesine sahiptir. Bu, kullanım sırasında bataryadaki mevcut şarj seviyesini görüntüler. Bu gösterge, aletin işlevselliğini göstermez ve ürün bileşenlerine, sıcaklığa ve son kullanıcı uygulamasına göre farklılık gösterebilir.

- Şarj durum göstergesi LED'leri **5** yanarak bataryanın şarj yüzdesini gösterir.
- Şarj durum göstergesi LED'lerinin **5** dördü birden yandığında, batarya tamamen dolmuştur.

• Şarj durum gösterge LED'lerinden biri 5 yandığında şarj azdır ve bataryanın şarjı bittiğinde tekrar yanar. Bataryayı çıkarın ve şarj edin.

## Şarj Durum Göstergesi LED Durumu

| | ŞARJ SEVIYESI | ŞARJ DURUM GÖSTERGESI LED RENGI |
|---|---|---|
| | %100 - %75 | Beyaz |
| | %50 - %75 | Beyaz |
| | %20 - %50 | Beyaz |
| | ≤%20 | Beyaz |
| | Düşük batarya kapanma | Yanıp sönen beyaz. |
| | Batarya çok sıcak | Dördü birden, kırmızı yanıp sönüyor. |

## Aşırı Yüklenmiş Batarya Uyarısı (Şek. A, C)

Modül yüksek sıcaklığa ulaştığında, şarj durum gösterge LED'lerinin dördü birden 5 önce kırmızı yanıp sonra yanıp söner. Aşırı yüklenmiş batarya uyarı LED'inin sönmesini sağlamak için önce çim budacıyının soğumasını sağlayın ardından aleti yeniden çalıştırın ve kesmeye bu kez daha az kuvvetle yeniden başlayın. Budama aletinin kendi hızında kesim yapmasına izin verin.

## Aşırı yük LED'i (Şek. A, C)

Kullandığınız DCMST901 bir aşırı yük LED'ine 6 sahiptir. Aşırı yük LED'i 6 önce sarı yanıp ardından yanıp sönerek çalışma sırasında motor veya modülün aşırı yüklendiğini gösterir. Aşırı yük LED'inin 6 sönmesini sağlamak için budama aletini yeniden çalıştırın ve kesmeye bu kez daha az kuvvetle yeniden başlayın. Budama aletinin kendi hızında kesim yapmasına izin verin.

Aşırı yük LED'i 6 modül yüksek sıcaklığa ulaştığında önce kırmızı yanıp ardından yanıp söner. Aşırı yük LED'inin 6 sönmesini sağlamak için önce çim budacıyının soğumasını sağlayın ardından aleti yeniden çalıştırın ve kesmeye bu kez daha az kuvvetle yeniden başlayın. Budama aletinin kendi hızında kesim yapmasına izin verin.

## Yardımcı Tutamağın Takılması (Şek. A, D)

⚠ ***UYARI:*** *Yardımcı tutamak 8 ile ana tutamak arasında minimum 250 mm (9,8" mesafe olmalıdır.*

Yardımcı tutamağın 8 nereye monte edileceğini hesaplamak için aşağıdaki şemayı izleyin:

a. Ana tutamak yüksekliği.
b. Budama çemberi.
c. Düz ve yatay yüzey.
d. Yardımcı tutamak ile ana tutamak arasındaki mesafe.
e. Yardımcı tutamak ile budama çemberi arasındaki mesafe.

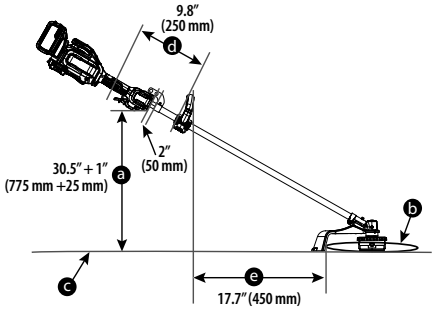


1. Yardımcı tutamağı 8 tutamak tabanının 20 en üstüne getirin, bu sırada direk 9 bunların arasında olmalıdır. Yardımcı tutamağı yerinde tutun ve tutamak cıvatalarını 21 ve rondelaları 22 üstten tutamağın içine doğru kaydırın ve bunları tutamak tabanındaki somunlara 23 geçirin.
2. Tutamak cıvatalarını 3 mm'lik altıgen anahtarla (birlikte verilmez) sıkın. Tutamak kolunun tam olarak takıldığından emin olun.
3. Yardımcı tutamağın diğer tarafında bu işlemi tekrarlayın.

## Siperin Monte Edilmesi (Şek. E)

⚠ ***UYARI:*** *CİHAZI SİPER TAM OLARAK YERİNE TAKILI DEĞİLKEN kesinlikle ÇALIŞTIRMAYIN. Kullanıcıyı korumak için siper her zaman cihaza düzgün şekilde takılmalıdır.*

1. Dal budama siperini 12 yerine yerleştirin, bkz. Şek. E.
2. Siperi dişli kutusuna 11 dört adet koruyucu vida 24, rondela 25 ve plaka 26 ile sabitlemek için 4 mm'lik altıgen anahtar (ürüne dahil değildir) kullanın ve sağlam bir şekilde sıkın.

## Makara Takımının Takılması (Şek. A, F)

1. Bataryayı çıkartın.
2. Devam etmeden önce çim biçme makinesinin siperinin 12 takılı olduğundan emin olun.
3. Mil plakasını 40 mil 41 üzerine, çentik dişli kutusuna doğru bakacak şekilde takın.
4. Mil plakasındaki delik 38 ile çentiği 39 hizalayın, kilitleme çubuğu 14 veyatornavidayı deliğe 38 sokun ve yeni makara yuvasını saat yönünün tersine döndürün. Yeni makara yuvasını mil 41 üzerinde sıkıca sabitleyin.
5. Makara yuvasını 13 saat yönünün tersine doğru mile 41 geçirin. Makara yuvasını 13 iyice sıkın.

## Omuz Askısının Takılması ve Ayarlanması (Şek. G, J)

⚠ ***UYARI:*** *Omuz askısı yalnızca bir omzun üzerinden asılmalıdır, tüm vücuda asılmamalıdır. Bkz. Şek. J.*

Toplam ağırlığı 6 kg (13 lbs) üzeri olan her alet için bir omuz askısı 15 önerilir. (Toplam ağırlığa alet, aparat ve batarya dahildir.) Askıyı alete takın, bkz. Şek. G ve uygun denge ve destek için ayarlayın.

1. Omuz askısının mandalını 27 direk 9 üzerinde gösterildiği gibi açma/kapama düğmesinin hemen önünde bulunan askı takma yerine 10 oturtun bkz. Şek. G.
2. Omuz askısını 15 omzunuzun üzerinden geçecek ve uygun denge ve destek sağlayacak şekilde ayarlayın.

## ÇALIŞTIRILMASI

⚠ ***UYARI: Ciddi yaralanma riskini azaltmak için bataryayı çıkartın ve herhangi bir ayarlama veya ekleri veya aksesuarları çıkarma/takma işlemini bu şekilde yapın, when replacing line, or prior to cleaning.*** *Bir kazara çalışma yaralanmaya neden olabilir.*

## Doğru El Pozisyonu (Şek. H)

⚠ ***UYARI:*** *Ciddi yaralanma riskini azaltmak için,* ***DAIMA*** *Şek.lde gösterilen uygun el pozisyonunu kullanın.*

⚠ ***UYARI:*** *Ciddi yaralanma riskini azaltmak için, ani tepki ihtimaline karşı aleti* ***DAIMA*** *sıkıca tutun.*

⚠ ***UYARI:*** *Aleti yalnızca belirtilmiş kavrama yüzeylerini kullanarak tutun: Güç kafası kolu ve yardımcı tutamak.*

⚠ ***UYARI:*** *Direği bir kavrama yüzeyi olarak kullanmayın.*

Doğru el pozisyonu, bir el ana tutamak 3 üzerinde ve diğer el yardımcı tutamak 8 üzerinde olacak Şek.ldedir.

## Açılması (Şek. C, I)

⚠ ***UYARI:*** *Çalıştırırken aleti sıkıca tutun.*

⚠ ***DİKKAT:*** *Her zaman güvenlik gözlükleri ve kulak koruması takın. Eğer çalışma ortamı tozluysa bir filtre maskesi takın. Her zaman eldiven, uzun pantolon ve geniş, kapalı burunlu ayakkabı giyin. Uzun saç ve bol kıyafetleri açıklıklardan ve hareketli parçalardan uzak tutun.*

1. Cihazı uyandırmak için kullanımdan önce hız kontrol düğmesine/uyandırma düğmesine 4 basılmalıdır.

**NOT:** Altmış saniyelik bir hareketsizlikten sonra cihaz uyku moduna geçer. Ayrıca cihaz hız kontrol düğmesine/uyandırma düğmesine 4 iki saniye basılı tutularak uyku moduna alınabilir.

2. Cihazı çalıştırmak için, önce kilitleme kolunu 2 ileri çevirin ve ardından değişken hız tetiği düğmesini 1 sıkın, bkz. Şek. I.

3. Makineyi kapatmak için değişken hız tetiği düğmesi ve kilitleme kolunu serbest bırakın.

⚠ ***UYARI:*** *Kesinlikle düğmeyi açık konumda kilitlemeyi denemeyin.*

## Motor Hızının Ayarlanması (Şek. C)

Bu DCMST901 bir hız göstergesine 7 sahiptir. Hız göstergesi 7 seçilen hızı gösterir. Üç adet hız ayar LED'i mevcuttur: ECO modu 28, standart mod 29 ve turbo modu 30. Hız göstergesi 7 cihazın performansını ve her iş için gereken çalışma süresini optimize etmenize yardımcı olur.

1. Cihazı uyandırmak için kullanımdan önce hız kontrol düğmesine/uyandırma düğmesine 4 basılmalıdır.

**NOT:** Alet varsayılan olarak ECO modundadır 28.

2. İstenilen hız LED'i yanana kadar cihaz tutma kolunda bulunan hız kontrol düğmesine/uyandırma düğmesine 4 basın.

**NOT:** Tamamlanması için daha fazla çalışma süresi gerektiren daha büyük projeler için ECO modunda 28 veya standart modda 29 çalıştırın.

3. Daha büyük miktarda büyüyen otları kesmek ve daha yüksek devir gerektiren uygulamalar için gerektiğinde turbo modu 30 seçin.

**NOT:** Çalışma süresi azalır.

## Hız Ayarı LED Renkleri

| | HIZ | HIZ AYARI LED RENGİ |
|---|---|---|
| 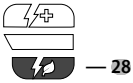 — 28 | ECO Modu | Beyaz |
| 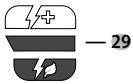 — 29 | Standart Mod | Beyaz |
| — 30 | Turbo Modu | Beyaz |

## Ot Biçme (Şek. H, J–L)

Ot biçme makinesi çalışıyorken, açısını doğru belirleyin ve yana doğru sallayın, bkz. Şek. H.

Siper 12 ve ayaklarınız arasında, minimum 610 mm (24") mesafeyi koruyun, bkz. Şek. L.

⚠ ***UYARI:*** *Dönen misinayı zemine neredeyse paralel mesafede (30 °den fazla eğmeden) tutun. Bu ot biçme makinesi bir kenar kesici değildir. Ot biçiciyi misina zemine sağdan bir açıyla dönecek şekilde EĞMEYİN. Uçuşan kirler yaralanmaya neden olabilir, bkz. Şek. K.*

## Darbeli Besleme Ot Biçici Misina Besleme (Şek. N, O)

Çim budayıcı 2,4 mm (0,095") çapında bir misinayla gelir ancak 2,0 mm (0,080") çapında naylon misina da kullanabilirsiniz. Kesim kaldırım veya diğer aşındırıcı zeminler boyunca yapılırsa veya çok fazla miktarda yabani ot kesilirse, misina 31 daha hızlı aşınır ve daha fazla besleme gerektirir.

Ot biçiciyi kullandıkça aşınma nedeniyle misina kısalır. Normal hızda çalışırken kesiciyi yavaşça yere vurun ve misina 31 beslenir.

⚠ ***UYARI:*** *Ellerinizi misina kesiciden* **32** *uzak tutun.*

**NOT:** Her misina 31 beslemesinde misinanın ucu, siperdeki 12 misina kesici 32 tarafından kesilecektir. Bu durumda bir tıkırtı sesi duyabilirsiniz. Tüm talimatlara uyduğunuzdan ve uygun güvenlik gözlüğü, kapalı burunlu ayakkabı ve uzun pantolon giydiğinizden emin olun. Ot biçicideki misina bittiğinde, son birkaç santimlik misina makara yuvasından birden boşalarak çıkabilir.

**NOT:** Misinanın 31 misina kesicinin 32 ötesine uzatılması, motora zarar verme ihtimali nedeniyle performansı, çalışma süresini ve ot biçicinin ömrünü olumsuz yönde etkiler. Böyle yapmak garantiyi geçersiz kılabilir.

## Budamayla İlgili Faydalı İpuçları

- Kesimi yapmak için misinanın ucunu kullanın ve misina kafasını kesilmemiş çimlere bastırmayın.
- Tel örgü ve kazıklı çitler, ekstra misina aşınmasına ve hatta kırılmasına neden olur. Taş ve tuğla duvarlar, bordürler ve ahşap misinanın hızlı aşınmasına neden olabilir.
- Makara başlığının zeminde veya diğer yüzeylerde sürüklenmesine izin vermeyin.
- Uzun çimlerde, yukarıdan aşağıya doğru kesin ve 300 mm (12") yüksekliği aşmayın.
- Ot biçiciyi kesilen alana doğru eğik tutun ve böylece en iyi kesim alanı elde edin.

- Ot biçici arkadan ve yukarıdan bakıldığında saat yönünün tersine döner. Sağdan sola doğru kesme işlemi, döküntülerin sipere doğru fırlamasına ve budama artıklarının toplanmasına neden olur. Bahçe veya çiçek tarhlarına yakın yerlerde kesimin sağdan sola doğru yapılması tavsiye edilir, bu sayede budama artıklarının buralara sıçraması önlenir. Soldan sağa doğru kesme işlemi, döküntülerin siperden uzağa atılmasına neden olur. Döküntülerin yerinin önemli olmadığı durumlarda bu yöntemi kullanın.
- Ağaç ve çalılıklarda kullanmayın. Ağaç kabuğu, ahşap kalıplar, dış kaplama malzemeleri ve çit direkleri misinadan kolayca zarar görebilir.

## BAKIM

Bu elektrikli alet, uzun süre boyunca minimum bakımla çalışmak üzere tasarlanmıştır. Aletin uzun süre boyunca verimli bir şekilde çalışması, uygun bakım ve düzenli temizlik yapılmasına bağlıdır.

⚠ ***UYARI:*** *Ciddi yaralanma riskini en aza indirmek için, aleti daima kapatın ve motorun durduğundan emin olun. Herhangi bir ayarlama yapmadan veya aksesuar takıp çıkarmadan önce, özellikle kesme aksesuarı korumasını veya tutamağı ayarlarken bataryayı çıkarın. Kazara çalıştırılması yaralanmaya yol açabilir. Uygunsuz bakım, uyumsuz yedek parçaların kullanılması veya güvenlik özelliklerinin çıkarılması/değiştirilmesi ciddi zararlara yol açabilir ve normal çalışma sırasında sorunları beraberinde getirebilir. Düzenli bakım yaparak aletinizi iyi çalışma koşullarında tutun.*

Servis merkezi iletişim bilgileri için lütfen bu kılavuzun arka sayfasına bakın veya www.2helpU.com adresini ziyaret edin.

⚠ ***UYARI:*** *Saklamadan önce aleti daima kapatın ve bataryayı çıkarın. Havalandırma deliklerini temizleyin ve alette hasar veya gevşek parça olup olmadığını kontrol edin. Aletin temizlenmemesi ve bakımının yapılmaması, arızaya veya saklama sırasında yangın tehlikesine yol açabilir.*

## Gres Uygulanması (Şek. M)

Her 100 saatlik kullanımın ardından DCMST901 yağlanmalıdır.

1. Az miktarda (3-5 gram) DEWALT 30301914 gresi **34** motor gres uygulama bölgesine **33** uygulayın, bkz. Şek. M.

## Temizleme

⚠ ***UYARI:*** *Elektrik çarpması ve mekanik tehlike. Temizlemeden önce bataryayı çıkartın.*

⚠ ***UYARI:*** *Güvenli ve verimli çalışmayı sağlamak için elektrikli cihazı ve onun havalandırma deliklerini her zaman temiz tutun.*

⚠ ***UYARI:*** *Aletin metalik olmayan parçalarını temizlemek için asla çözücü veya başka sert kimyasal kullanmayın. Bu kimyasallar bu parçalarda kullanılan malzemeleri güçsüzleştirir. Yalnızca su ve yumuşak sabunla nemlendirilmiş bir bez kullanın. Aletin içine herhangi bir sıvının girmesine izin vermeyin; aletin herhangi bir parçasını bir sıvı içine daldırmayın.*

Havalandırma delikleri kuru, yumuşak, metalik olmayan bir fırça ve/veya uygun bir elektrik süpürgesi kullanılarak temizlenebilir. Su veya temizlik solüsyonu kullanmayın. Onaylı göz koruması ve bir toz maskesi kullanın.

## İsteğe Bağlı Aksesuarlar

⚠ ***UYARI:*** *Şuna dikkat edilmelidir ki DEWALT tarafından tedarik veya tavsiye edilenlerin dışındaki aksesuarlar bu ürün üzerinde test edilmediğinden, söz konusu aksesuarların bu aletle birlikte kullanılması tehlikeli olabilir. Yaralanma riskini azaltmak için, bu üründe sadece Bu ürünle, DEWALT tarafından önerilen aksesuarlar kullanılmalıdır.*

Uygun aksesuarlarla ilgili daha fazla bilgi almak için satış noktalarıyla görüşün.

⚠ ***UYARI: Ciddi yaralanma riskini azaltmak için herhangi bir ayar yapmadan ya da parça veya aksesuarları söküp takmadan önce aleti kapatın ve bataryayı çıkartın.***

⚠ ***UYARI:*** *DEWALT tarafından bu aletle birlikte kullanılması önerilmeyen bir aksesuarın kullanımı tehlikeli olabilir.*

⚠ ***UYARI:*** *Bu çim biçicide DEWALT tarafından önerilenlerin dışında herhangi bir bıçak, aksesuar veya ataşman kullanmayın. Ciddi yaralanma veya üründe hasar oluşabilir.*

⚠ ***DİKKAT:*** *Yalnızca DEWALT marka yedek makara ve misinaları kullanın. Tüm misinalar kenarları pürüzsüz, yuvarlak ve spiral şeklinde olmalıdır. Başka herhangi bir marka misina kullanmak, performansı düşürebilir, çim kesiciye zarar verebilir veya fiziksel yaralanmalara neden olabilir.*

## Misinanın Yeniden Takılması (Şek. N, O)

⚠ ***DİKKAT:*** *Sadece DEWALT marka yedek makara ve misina kullanın. Başka herhangi bir marka misina kullanmak, performansı düşürebilir, çim kesiciye zarar verebilir veya fiziksel yaralanmalara neden olabilir.*
*Çim budayıcı 2,4 mm (0,095") çapında bir misinayla gelir ancak pürüzsüz yuvarlak kenarları olan spiral Şek.li 2,0 mm (0,080") çapında naylon misina da kullanabilirsiniz. Diğer ebatlarda misina kullanmayın. Bu, performansı azaltabilir, ünitede hasara veya yaralanmalara neden olabilir.*

⚠ ***DİKKAT:*** *Cihazın hasar görmesini önlemek için, misina çim kesme bıçağının dışına çıkarsa, keserek bıçağa erişmesini sağlayın.*

Sadece DEWALT yedek misinalarını kullanın. Tel kullanmayın.

1. Bataryayı çıkartın.
2. Maksimum 9 m (30 ft), 2.4 mm (0.095") veya 12 m (40 ft), 2.0 mm (0.080") misina **31** kullanın.
3. Makara yuvası deliklerini **35** makara tutma kapağı **37** üzerindeki okla **36** hizalayın, bkz. Şek. N.
4. Misinanın bir ucunu bir delikten geçirin.
5. Misinayı ikinci delikten geçirin ve makara yuvasının her iki yanında eşit uzunlukta misina parçası gelene kadar misinayı çekmeye devam edin.
6. Makara başlığının hareket etmesini önleyerek bir elinizle sabitleyin. Diğer elinizi kullanarak, makara tutucusu kapağını saatin tersi yönünde döndürerek misinayı makaraya sarın.
7. Makara yuvasının her iki tarafında 130 mm (5") misina kalana kadar sarmaya devam edin, bkz. Şek. O.

## Makara Takımının Değiştirilmesi (Şek. P)

1. Bataryayı çıkartın.
2. Mil plakası içindeki delik **38**, dişli kutusundaki çentik **39** ile aynı hizaya gelene kadar makara yuvasını **13** döndürün. Milin dönmesini önlemek için, çentikten ve delikten kilitleme çubuğu **14** veya bir tornavida sokun.
3. Makara tutucusu kapağını **37** saat yönünde çevirerek makara yuvasını sökün ve çıkartın.

**NOT:** Makara yuvasını, makara yuvasını **13** çevirerek çıkarmaya çalışmayın.

4. Yeni bir makara takmadan önce mil plakasını **40** çıkartın. Dişli kutusu ve mil plakasındaki kir ve çim kalıntılarını temizleyin.

5. Mil plakasını 40 mil 41 üzerine, çentik dişli kutusuna 11 doğru bakacak Şek.de takın.

6. Mil plakasındaki 38 deliği ve çentiği 39 hizalayın, kilitleme çubuğu 14 veya tornavidayı deliğe 38 sokun ve yeni makara yuvasını saat yönünün tersine döndürün. Yeni makara yuvasını mil 41 üzerinde sıkıca sabitleyin.

## Siperin Genişletilmiş Kapsamlı Siperle Değiştirilmesi (Şek. Q)

İstenirse ekstra koruma kapsaması için bir genişletilmiş kapsamlı siper mevcuttur (ayrı satılır). DEWALT yedek siper Parça No. NA693585 kullanın.

⚠ ***UYARI:*** *Aleti siper tam olarak yerine takılı değilken kesinlikle çalıştırmayın.*

1. Makara yuvasını ***Makara Takımının Değiştirilmesi*** bölümünde açıklandığı gibi çıkartın.
2. Dört adet koruyucu vidayı 24 çıkarmak için 3 mm'lik bir altıgen anahtar (dahil değildir) kullanın, bkz. Şek. Q.
3. Siperi kaldırın.
4. Genişletilmiş koruma siperini 42 dişli kutusuna 11 takmak için dört siper vidasını 24, rondelayı 25 ve plakayı 26 kullanın ve ardından vidaları gerekli konumda sabitlemek için sıkın, bunun için bkz. Şek. Q.
5. Makara yuvasını ***Makara Takımının Değiştirilmesi*** bölümünde açıklandığı gibi yerine takın.

## Çevrenin Korunması

Ürünler/bataryalar geri dönüşüm yapılabilir, fakat üzerinde çarpı işaretli bir çöp tenekesi işareti olanlar normal evsel atıklarla birlikte çöpe atılmamalıdır. Bataryaları tamamen bitirip ayırın ve mümkünse tüm ışık kaynaklarını üründen ayırın. Üründe bulunan kişisel verilerin silinmesi kullanıcının sorumluluğundadır. Daha sonra atığı, genellikle ücretsiz olarak kabul edecek olan resmi bir atık toplama merkezine veya geri dönüşüm kampanyasına katılan bir bayiye götürün. Ambalajlar, işaretli malzeme koduna göre çöpe atılmalıdır. Kullanım ve güvenlik talimatları ancak ilgili ürün artık kullanılmadığında çöpe atılmalıdır.

Atıkların yönetimiyle ilgili rehberlik için lütfen yerel yönetim biriminize/belediyenize danışın. Daha fazla bilgi için **www.2helpU.com** adresini ziyaret edin ve yukarıdaki QR kodunu tarayın.

# 54V ΧΟΡΤΟΚΟΠΤΙΚΟ ΜΕΣΙΝΕΖΑΣ DCMST901

## Έγγραφα διαθέσιμα στο Διαδίκτυο

**www.2helpU.com/DoC/** ή **www.2helpU.com/DoC/index/xxx***

*Για απευθείας πρόσβαση, αντικαταστήστε το "xxx" με τον αριθμό μοντέλου του προϊόντος ο οποίος αναφέρεται στην πινακίδα στοιχείων ή στη συσκευασία του προϊόντος.

- Εγχειρίδιο οδηγιών
- Δήλωση Συμμόρφωσης (DoC)
- Δεδομένα Εκπομπών Προϊόντος (PED): Πληροφορίες σχετικά με Θόρυβο, Κραδασμούς και Σκόνη (δεν έχει εφαρμογή σε όλα τα προϊόντα)

***ΠΡΟΕΙΔΟΠΟΙΗΣΗ: Διαβάστε όλες τις προειδοποιήσεις ασφαλείας, τις οδηγίες, τις εικόνες και τις προδιαγραφές στο παρόν εγχειρίδιο, καθώς και τις ενότητες σχετικά με μπαταρίες και φορτιστές που παρέχονται στο αρχικό εγχειρίδιο ενός εργαλείου ή το ξεχωριστό εγχειρίδιο Μπαταρίες και Φορτιστές.*** *Για την απόκτηση εγχειριδίων μπορείτε να επικοινωνήσετε με το τμήμα Εξυπηρέτησης πελατών (ανατρέξτε στο οπισθόφυλλο αυτού του εγχειριδίου).*

## Τεχνικά χαρακτηριστικά

| | | DCMST901 |
|---|---|---|
| Τάση | $V_{DC}$ | 54 |
| Τύπος | | 1 |
| Τύπος μπαταρίας | | Ιόντων λιθίου |
| Μέγιστη ταχύτητα | /min | 5200 |
| Μέγεθος διαδρόμου κοπής | cm | 42 |
| Βάρος (χωρίς πακέτο μπαταριών) | kg | 4,6 |

## Ορισμοί: Οδηγίες ασφαλείας

Οι παρακάτω ορισμοί περιγράφουν το επίπεδο σοβαρότητας για κάθε προειδοποιητική λέξη. Παρακαλούμε διαβάστε το εγχειρίδιο και δώστε προσοχή σε αυτά τα σύμβολα.

***ΚΙΝΔΥΝΟΣ:*** *Υποδεικνύει μια επικείμενη επικίνδυνη κατάσταση, η οποία, εάν δεν αποφευχθεί,* ***θα*** *προκαλέσει* ***θάνατο ή σοβαρό τραυματισμό****.*

***ΠΡΟΕΙΔΟΠΟΙΗΣΗ:*** *Υποδεικνύει μια ενδεχομένως επικίνδυνη κατάσταση, η οποία, εάν δεν αποφευχθεί,* ***θα μπορούσε*** *να προκαλέσει* ***θάνατο ή σοβαρό τραυματισμό****.*

***ΠΡΟΣΟΧΗ:*** *Υποδεικνύει μια ενδεχομένως επικίνδυνη κατάσταση, η οποία, εάν δεν αποφευχθεί,* ***ενδέχεται*** *να προκαλέσει* ***τραυματισμό μικρής ή μέτριας σοβαρότητας****.*

***ΣΗΜΕΙΩΣΗ:*** *Υποδεικνύει μια πρακτική που* ***δεν έχει σχέση με προσωπικό τραυματισμό*** *και η οποία, εάν δεν αποφευχθεί,* ***ενδέχεται*** *να προκαλέσει* ***υλική ζημιά****.*

*Υποδηλώνει κίνδυνο ηλεκτροπληξίας.*

*Υποδηλώνει κίνδυνο πυρκαγιάς.*

## ΓΕΝΙΚΕΣ ΠΡΟΕΙΔΟΠΟΙΗΣΕΙΣ ΑΣΦΑΛΕΙΑΣ ΓΙΑ ΤΑ ΗΛΕΚΤΡΙΚΑ ΕΡΓΑΛΕΙΑ

***ΠΡΟΕΙΔΟΠΟΙΗΣΗ: Διαβάστε όλες τις προειδοποιήσεις ασφαλείας, τις οδηγίες, τις απεικονίσεις και τις προδιαγραφές που συνοδεύουν αυτό το ηλεκτρικό εργαλείο.*** *Η μη τήρηση οποιασδήποτε από τις οδηγίες που αναφέρονται πιο κάτω μπορεί να έχει ως αποτέλεσμα ηλεκτροπληξία, πυρκαγιά και/ή σοβαρό τραυματισμό.*

### ΔΙΑΤΗΡΗΣΤΕ ΤΙΣ ΠΡΟΕΙΔΟΠΟΙΗΣΕΙΣ ΚΑΙ ΤΙΣ ΟΔΗΓΙΕΣ ΓΙΑ ΜΕΛΛΟΝΤΙΚΗ ΑΝΑΦΟΡΑ

*Ο όρος «ηλεκτρικό εργαλείο» σε όλες τις προειδοποιήσεις, αναφέρεται σε εργαλείο που τροφοδοτείται με ρεύμα από το ηλεκτρικό δίκτυο (με καλώδιο) ή σε εργαλείο που λειτουργεί με μπαταρία (ασύρματο).*

### 1) Ασφάλεια χώρου εργασίας

*α )* ***Διατηρείτε το χώρο εργασίας καθαρό και καλά φωτισμένο.*** *Οι μη τακτοποιημένοι ή σκοτεινοί χώροι, αποτελούν αιτία ατυχημάτων.*

*β )* ***Μη λειτουργείτε τα ηλεκτρικά εργαλεία σε εκρηκτικές ατμόσφαιρες, όπως όταν υπάρχουν εύφλεκτα υγρά, αέρια ή σκόνη.*** *Τα ηλεκτρικά εργαλεία δημιουργούν σπινθήρες που μπορούν να προκαλέσουν ανάφλεξη στη σκόνη ή τις αναθυμιάσεις.*

*γ )* ***Απομακρύνετε τα παιδιά και άλλα παρευρισκόμενα άτομα όταν χρησιμοποιείτε ένα ηλεκτρικό εργαλείο.*** *Η απόσπαση της προσοχής σας μπορεί να έχει ως αποτέλεσμα την απώλεια ελέγχου.*

### 2) Ηλεκτρική ασφάλεια

*α )* ***Τα βύσματα των ηλεκτρικών εργαλείων πρέπει να ταιριάζουν με τις πρίζες. Μην τροποποιείτε ποτέ το βύσμα με οποιονδήποτε τρόπο. Μη χρησιμοποιείτε τυχόν βύσματα προσαρμογέα με γειωμένα (με γείωση εδάφους) ηλεκτρικά εργαλεία.*** *Με μη τροποποιημένα βύσματα και κατάλληλες πρίζες ελαττώνεται ο κίνδυνος ηλεκτροπληξίας.*

*β )* ***Αποφεύγετε την επαφή του σώματός σας με γειωμένες επιφάνειες όπως σωλήνες, καλοριφέρ, εστίες κουζινών και ψυγεία.*** *Ο κίνδυνος ηλεκτροπληξίας αυξάνεται όταν το σώμα σας είναι γειωμένο.*

*γ )* ***Μην εκθέτετε τα ηλεκτρικά εργαλεία στη βροχή ή σε συνθήκες υγρασίας.*** *Η είσοδος νερού σε ηλεκτρικό εργαλείο αυξάνει τον κίνδυνο ηλεκτροπληξίας.*

*δ )* ***Μην καταπονείτε υπερβολικά το καλώδιο. Μη χρησιμοποιείτε ποτέ το καλώδιο για τη μεταφορά, το τράβηγμα ή την αποσύνδεση του ηλεκτρικού εργαλείου. Κρατήστε το καλώδιο μακριά από θερμότητα, λάδι, αιχμηρές ακμές και κινούμενα μέρη.*** *Καλώδια που έχουν υποστεί ζημιά ή περιπλεγμένα καλώδια αυξάνουν τον κίνδυνο ηλεκτροπληξίας.*

*ε )* ***Όταν χρησιμοποιείτε ένα ηλεκτρικό εργαλείο σε εξωτερικό χώρο, να χρησιμοποιείτε μόνο καλώδια προέκτασης που είναι κατάλληλα για χρήση σε εξωτερικό χώρο.*** *Η χρήση καλωδίου κατάλληλου για χρήση σε εξωτερικό χώρο ελαττώνει τον κίνδυνο ηλεκτροπληξίας.*

ζ) ***Εάν είναι αναπόφευκτη η λειτουργία ηλεκτρικού εργαλείου σε χώρο με υψηλή υγρασία, χρησιμοποιήστε παροχή ηλεκτροδότησης με προστασία από ρεύματα διαρροής (RCD).*** *Η χρήση μιας διάταξης RCD ελαττώνει τον κίνδυνο ηλεκτροπληξίας.*

## 3) Προσωπική ασφάλεια

α) ***Παραμείνετε σε εγρήγορση, προσέχετε τι κάνετε και χρησιμοποιείτε την κοινή λογική κατά τη χρήση ενός ηλεκτρικού εργαλείου. Μη χρησιμοποιείτε οποιοδήποτε ηλεκτρικό εργαλείο εάν είστε κουρασμένος(-η) ή υπό την επήρεια ναρκωτικών, αλκοόλ ή φαρμακευτικής αγωγής.*** *Μια μόνο στιγμή απόσπασης της προσοχής σας καθώς χειρίζεστε ηλεκτρικά εργαλεία, μπορεί να προκαλέσει σοβαρό προσωπικό τραυματισμό.*

β) ***Χρησιμοποιείτε ατομικό προστατευτικό εξοπλισμό. Να φοράτε πάντοτε προστατευτικά γυαλιά.*** *Η χρήση προστατευτικού εξοπλισμού όπως μάσκας για τη σκόνη, αντιολισθητικών υποδημάτων, κράνους ή προστατευτικών ακουστικών για τις ανάλογες συνθήκες, θα ελαττώσει τους προσωπικούς τραυματισμούς.*

γ) ***Αποτρέψτε τυχόν ακούσια εκκίνηση του εργαλείου. Βεβαιωθείτε ότι ο διακόπτης βρίσκεται στη θέση Off προτού συνδέσετε το εργαλείο στην πρίζα ή/και στην μπαταρία, καθώς και προτού σηκώσετε ή μεταφέρετε το εργαλείο.*** *Η μεταφορά ηλεκτρικών εργαλείων με το δάκτυλό σας στο διακόπτη ή η σύνδεση στην πρίζα εργαλείων με το διακόπτη στη θέση On ενέχουν κίνδυνο ατυχήματος.*

δ) ***Αφαιρέστε οποιοδήποτε κλειδί ή ρυθμιστικό κλειδί προτού ενεργοποιήσετε το ηλεκτρικό εργαλείο.*** *Ένα κλειδί ή ρυθμιστικό κλειδί που έχει αφεθεί προσαρτημένο σε κινητό τμήμα του ηλεκτρικού εργαλείου, μπορεί να προκαλέσει προσωπικό τραυματισμό.*

ε) ***Μην προσπαθήσετε να φτάσετε απομακρυσμένα σημεία. Φροντίστε να έχετε πάντοτε την κατάλληλη στάση και να διατηρείτε την ισορροπία σας.*** *Κατ' αυτόν τον τρόπο θα έχετε καλύτερο έλεγχο του εργαλείου σε απροσδόκητες καταστάσεις.*

ζ) ***Να είστε ντυμένοι κατάλληλα. Μην φοράτε φαρδιά ενδύματα ή κοσμήματα. Κρατάτε τα μαλλιά και τα ρούχα σας μακριά από κινούμενα μέρη.*** *Τα φαρδιά ενδύματα, τα κοσμήματα ή τα μακριά μαλλιά μπορεί να εμπλακούν στα κινούμενα μέρη.*

η) ***Εάν οι συσκευές παρέχονται με σύνδεση συστημάτων αφαίρεσης και συλλογής σκόνης, φροντίστε τα συστήματα αυτά να είναι συνδεδεμένα και να χρησιμοποιούνται κατάλληλα.*** *Η χρήση συστήματος συλλογής σκόνης μπορεί να ελαττώσει τους κινδύνους που σχετίζονται με τη σκόνη.*

θ) ***Μην αφήνετε την εξοικείωση που έχετε αποκτήσει από τη συχνή χρήση εργαλείων να σας επιτρέψει να εφησυχάσετε και να αγνοείτε τις αρχές ασφαλούς χρήσης των εργαλείων.*** *Μια απρόσεκτη ενέργεια μπορεί να προκαλέσει βαρύ τραυματισμό μέσα σε κλάσματα του δευτερολέπτου.*

## 4) Χρήση και φροντίδα των ηλεκτρικών εργαλείων

α) ***Μη ζορίζετε το ηλεκτρικό εργαλείο. Χρησιμοποιείτε το κατάλληλο εργαλείο ανάλογα με την εφαρμογή.*** *Η εργασία θα πραγματοποιηθεί με καλύτερο και πιο ασφαλή τρόπο όταν εκτελείται από το σωστά επιλεγμένο ηλεκτρικό εργαλείο με τον προβλεπόμενο ρυθμό.*

β) ***Μη χρησιμοποιείτε το εργαλείο εάν ο διακόπτης δεν μεταβαίνει στις θέσεις On (Ενεργοποίηση) και Off (Απενεργοποίηση).*** *Οποιοδήποτε εργαλείο δεν μπορεί να ελεγχθεί μέσω του διακόπτη του, είναι επικίνδυνο και πρέπει να επισκευαστεί.*

γ) ***Αποσυνδέστε το φις από την πηγή ρεύματος και/ή το πακέτο μπαταρίας, αν είναι αποσπώμενο, από το ηλεκτρικό εργαλείο, πριν διεξάγετε οποιαδήποτε ρύθμιση, αλλαγή εξαρτήματος ή όταν πρόκειται να αποθηκεύσετε το ηλεκτρικό εργαλείο.*** *Αυτού του είδους τα μέτρα ασφαλείας ελαττώνουν τον κίνδυνο τυχαίας θέσης σε λειτουργία του ηλεκτρικού εργαλείου.*

δ) ***Αποθηκεύετε τα ηλεκτρικά εργαλεία που δεν χρησιμοποιείτε μακριά από μέρη όπου μπορούν να τα προσεγγίσουν παιδιά και μην επιτρέπετε τη χρήση του ηλεκτρικού εργαλείου από άτομα που δεν είναι εξοικειωμένα με αυτό ή με τις οδηγίες χρήσης του.*** *Τα ηλεκτρικά εργαλεία είναι επικίνδυνα όταν χρησιμοποιούνται από μη εκπαιδευμένους χειριστές.*

ε) ***Συντηρείτε τα ηλεκτρικά εργαλεία. Ελέγξτε για τυχόν εσφαλμένη ευθυγράμμιση ή ενσφήνωση κινούμενων μερών, για τυχόν θραύση εξαρτημάτων και για τυχόν άλλες καταστάσεις που μπορεί να επηρεάσουν τη λειτουργία του ηλεκτρικού εργαλείου. Εάν το ηλεκτρικό εργαλείο έχει υποστεί ζημιά, φροντίστε για την επισκευή του πριν το χρησιμοποιήσετε.*** *Πολλά ατυχήματα έχουν προκληθεί από ηλεκτρικά εργαλεία που δεν έχουν συντηρηθεί κατάλληλα.*

ζ) ***Διατηρείτε τα εργαλεία κοπής αιχμηρά και καθαρά.*** *Τα κατάλληλα συντηρημένα εργαλεία κοπής με αιχμηρά άκρα κοπής έχουν μικρότερες πιθανότητες λυγίσματος κατά τη λειτουργία και ελέγχονται ευκολότερα.*

η) ***Χρησιμοποιείτε το ηλεκτρικό εργαλείο, τα παρελκόμενα και τα τρυπάνια κ.λπ. σύμφωνα με τις παρούσες οδηγίες, λαμβάνοντας υπόψη τις συνθήκες εργασίας και την εργασία που πρόκειται να πραγματοποιηθεί.*** *Η χρήση ενός ηλεκτρικού εργαλείου για εργασίες διαφορετικές από αυτές για τις οποίες προορίζεται, μπορεί να οδηγήσει σε επικίνδυνη κατάσταση.*

θ) ***Διατηρείτε τις λαβές και τις επιφάνειες κρατήματος στεγνές, καθαρές και απαλλαγμένες από λάδι και γράσο.*** *Οι ολισθηρές λαβές και επιφάνειες κρατήματος δεν επιτρέπουν τον ασφαλή χειρισμό και έλεγχο του εργαλείου σε μη αναμενόμενες καταστάσεις.*

## 5) Χρήση και φροντίδα των εργαλείων με μπαταρία

α) ***Επαναφορτίζετε μόνο με το φορτιστή που καθορίζεται από τον κατασκευαστή.*** *Φορτιστής που είναι κατάλληλος για έναν τύπο μπαταριών, μπορεί να ενέχει κίνδυνο πυρκαγιάς όταν χρησιμοποιείται με άλλο τύπο μπαταριών.*

β) ***Χρησιμοποιείτε τα ηλεκτρικά εργαλεία μόνο με τις ειδικά καθορισμένες μπαταρίες.*** *Η χρήση μπαταριών άλλου τύπου ενέχει κίνδυνο τραυματισμού και πυρκαγιάς.*

γ) ***Όταν η μπαταρία δεν χρησιμοποιείται, διατηρείτε την μακριά από άλλα μεταλλικά αντικείμενα, όπως συνδετήρες, νομίσματα, κλειδιά, καρφιά, βίδες ή άλλα μικρά μεταλλικά αντικείμενα που μπορεί να προκαλέσουν ηλεκτρική επαφή μεταξύ των δύο ακροδεκτών της μπαταρίας.*** *Η βραχυκύκλωση των ακροδεκτών της μπαταρίας μπορεί να προκαλέσει εγκαύματα ή και πυρκαγιά.*

δ) ***Κάτω από συνθήκες κακομεταχείρισης, μπορεί να εκτοξευτεί υγρό από τη μπαταρία. Αποφύγετε την επαφή με το υγρό αυτό. Εάν έλθετε σε επαφή κατά λάθος, ξεπλύνετε με άφθονο νερό. Σε περίπτωση που το υγρό έλθει σε επαφή με τα μάτια σας, ζητήστε ιατρική βοήθεια.*** *Το υγρό που*

*εκτοξεύεται από τη μπαταρία μπορεί να προκαλέσει ερεθισμούς ή εγκαύματα.*

*ε)* ***Μη χρησιμοποιήσετε πακέτο μπαταρίας ή εργαλείο που έχει υποστεί ζημιά ή τροποποίηση.*** *Οι μπαταρίες που έχουν υποστεί ζημιά ή τροποποίηση μπορεί να έχουν απρόβλεπτη συμπεριφορά, με αποτέλεσμα φωτιά, έκρηξη ή κίνδυνο τραυματισμού.*

*ζ)* ***Μην εκθέσετε ένα πακέτο μπαταρίας ή εργαλείο σε φωτιά ή υπερβολική θερμοκρασία.*** *Η έκθεση σε φωτιά ή σε θερμοκρασία πάνω από 130 °C μπορεί να προκαλέσει έκρηξη.*

*η)* ***Τηρείτε όλες τις οδηγίες φόρτισης και μη φορτίζετε το πακέτο μπαταρίας ή το εργαλείο εκτός των ορίων θερμοκρασίας που ορίζονται στις προδιαγραφές.*** *Η ακατάλληλη φόρτιση ή η φόρτιση σε θερμοκρασίες εκτός των προβλεπόμενων ορίων μπορεί να προξενήσει ζημιά στην μπαταρία και να αυξήσει τον κίνδυνο φωτιάς.*

## 6) Συντήρηση (Σέρβις)

*α)* ***Φροντίζετε η συντήρηση του ηλεκτρικού εργαλείου να πραγματοποιείται από πιστοποιημένο για επισκευές άτομο, με τη χρήση μόνο πανομοιότυπων ανταλλακτικών.*** *Κατ' αυτό τον τρόπο εξασφαλίζεται η ασφάλεια του ηλεκτρικού εργαλείου.*

*β)* ***Ποτέ μην κάνετε σέρβις σε πακέτα μπαταριών που έχουν υποστεί ζημιά.*** *Το σέρβις των πακέτων μπαταριών πρέπει να γίνεται μόνο από τον κατασκευαστή ή από εξουσιοδοτημένους παρόχους σέρβις.*

## Προειδοποιήσεις ασφαλείας για χορτοκοπτικά

*α)* ***Μη χρησιμοποιείτε το μηχάνημα σε άσχημες καιρικές συνθήκες, ειδικά όταν υπάρχει κίνδυνος για κεραυνούς.*** *Έτσι μειώνεται ο κίνδυνος να σας χτυπήσει κεραυνός.*

*b)* ***Ελέγξτε σχολαστικά για τυχόν ζώα στην περιοχή όπου πρόκειται να χρησιμοποιηθεί το μηχάνημα.*** *Τα ζώα μπορεί να τραυματιστούν από το μηχάνημα κατά τη χρήση του.*

*c)* ***Επιθεωρείτε σχολαστικά την περιοχή όπου θα χρησιμοποιήσετε το μηχάνημα και απομακρύνετε όλες τις πέτρες, κλαδάκια, σύρματα, κόκαλα και άλλα ξένα αντικείμενα.*** *Εκτινασσόμενα αντικείμενα μπορούν να προκαλέσουν τραυματισμό σας.*

*d)* ***Πριν χρησιμοποιήσετε το μηχάνημα, πάντα επιθεωρείτε το οπτικά για να βεβαιωθείτε ότι δεν έχει υποστεί ζημιά το εξάρτημα κοπής και το συγκρότημα κοπής.*** *Τα εξαρτήματα που παρουσιάζουν ζημιά αυξάνουν τον κίνδυνο τραυματισμού.*

*e)* ***Τηρείτε τις οδηγίες για την αλλαγή των αξεσουάρ.*** *Η ακατάλληλη σύσφιξη παξιμαδιών ή μπουλονιών στερέωσης λεπίδας μπορεί είτε να προξενήσει ζημιά στη λεπίδα είτε να έχει σαν συνέπεια την απόσπαση της λεπίδας.*

*f)* ***Κατά τη χρήση του μηχανήματος, πάντα φοράτε αντιολισθητικά και προστατευτικά υποδήματα. Μη χρησιμοποιείτε το μηχάνημα ξυπόλυτοι ή φορώντας ανοιχτά υποδήματα, όπως σανδάλια ή πέδιλα.*** *Αυτή η προφύλαξη μειώνει τον κίνδυνο τραυματισμού στα πόδια από επαφή με την κινούμενη μεσινέζα κοπής ή λεπίδα.*

*g)* ***Κρατάτε μακριά τους παρευρισκόμενους κατά τη λειτουργία του μηχανήματος.*** *Εκτινασσόμενα ξένα σώματα μπορεί να προκαλέσουν σοβαρό τραυματισμό.*

*h)* ***Πάντα χρησιμοποιείτε και τα δύο χέρια κατά τη χρήση του μηχανήματος.*** *Κρατώντας το μηχάνημα και με τα δύο χέρια θα αποφύγετε απώλεια ελέγχου.*

***i)*** ***Κρατάτε το μηχάνημα μόνο από μονωμένες επιφάνειες κρατήματος, επειδή η μεσινέζα κοπής ή η λεπίδα μπορεί να έρθει σε επαφή με αθέατα καλώδια.*** *Αν η μεσινέζα ή λεπίδες κοπής έρθουν σε επαφή με καλώδιο υπό ηλεκτρική τάση, μπορεί να τεθούν υπό τάση και τα εκτεθειμένα μεταλλικά μέρη του μηχανήματος και θα μπορούσε να προκληθεί ηλεκτροπληξία στον χειριστή.*

*j)* ***Φροντίζετε να έχετε πάντοτε την κατάλληλη στήριξη με τα πόδια και να χρησιμοποιείτε το μηχάνημα μόνο όταν στέκεστε πάνω στο έδαφος.*** *Οι ολισθηρές ή ασταθείς επιφάνειες μπορεί να προκαλέσουν απώλεια της ισορροπίας σας ή του ελέγχου του μηχανήματος.*

*k)* ***Μη χρησιμοποιείτε το μηχάνημα σε έδαφος με υπερβολική κλίση.*** *Έτσι μειώνεται ο κίνδυνος απώλειας του ελέγχου, γλιστρήματος και πτώσης που θα μπορούσε να επιφέρει τραυματισμό.*

*l)* ***Όταν εργάζεστε σε έδαφος με κλίση, πάντα να έχετε σταθερή στήριξη στα πόδια σας, εργάζεστε κάθετα στην κλίση του εδάφους, ποτέ προς τα πάνω ή κάτω, και προσέχετε εξαιρετικά κατά την αλλαγή κατεύθυνσης.*** *Έτσι μειώνεται ο κίνδυνος απώλειας του ελέγχου, γλιστρήματος και πτώσης που θα μπορούσε να επιφέρει τραυματισμό.*

*m)* ***Διατηρείτε όλα τα μέρη του σώματος μακριά από το εξάρτημα κοπής μεσινέζας, τη μεσινέζα ή τη λεπίδα κατά τη λειτουργία του μηχανήματος. Πριν θέσετε σε λειτουργία το μηχάνημα, βεβαιωθείτε ότι το εξάρτημα κοπής μεσινέζας, η μεσινέζα και η λεπίδα δεν είναι σε επαφή με τίποτα.*** *Μία μόνο στιγμή απροσεξίας κατά τη χρήση του μηχανήματος μπορεί να επιφέρει τραυματισμό δικό σας ή άλλων.*

*n)* ***Μη χρησιμοποιείτε το μηχάνημα σε ύψος πάνω από το ύψος της μέσης.*** *Αυτό βοηθάει στην αποφυγή της ακούσιας επαφής με το εξάρτημα κοπής μεσινέζας ή τη λεπίδα και επιτρέπει τον καλύτερο έλεγχο του μηχανήματος σε απρόοπτες καταστάσεις.*

*o)* ***Όταν κόβετε θάμνους ή δενδρύλλια που βρίσκονται υπό μηχανική τάση, προσέχετε το ενδεχόμενο να κινηθούν αυτά πάλι απότομα προς το μέρος σας.*** *Όταν πάψει να ασκείται πίεση στις ίνες του ξύλου, ο θάμνος ή το δενδρύλλιο μπορεί να χτυπήσει τον χειριστή και/ή να θέσει το μηχάνημα εκτός ελέγχου.*

*p)* ***Προσέχετε ιδιαίτερα όταν κόβετε θάμνους και δενδρύλλια.*** *Το λεπτό και ευλύγιστο υλικό τους μπορεί να πιαστεί στη λεπίδα και να τιναχτεί προς το μέρος ή να σας κάνει να χάσετε την ισορροπία σας.*

*q)* ***Διατηρείτε τον έλεγχο του μηχανήματος και μην αγγίζετε εξαρτήματα κοπής μεσινέζας, μεσινέζες ή λεπίδες και άλλα επικίνδυνα κινούμενα μέρη όσο αυτά παραμένουν σε κίνηση.*** *Διαφορετικά υπάρχει κίνδυνος τραυματισμού από κινούμενα μέρη.*

*r)* ***Μεταφέρετε το μηχάνημα με το μοτέρ απενεργοποιημένο και σε απόσταση από το σώμα σας.*** *Ο σωστός χειρισμός του μηχανήματος μειώνει την πιθανότητα αθέλητης επαφής με κινούμενο εξάρτημα κοπής μεσινέζας, μεσινέζα ή λεπίδα.*

*s)* ***Χρησιμοποιείτε μόνο τα ανταλλακτικά εξαρτήματα κοπής μεσινέζας, μεσινέζες, κοπτικές κεφαλές και λεπίδες που καθορίζει ο κατασκευαστής.*** *Τα λανθασμένα ανταλλακτικά μπορεί να αυξήσουν τον κίνδυνο θραύσης και τραυματισμού.*

*t)* ***Όταν καθαρίζετε υλικό που έχει σφηνώσει ή κάνετε σέρβις στο μηχάνημα, διασφαλίζετε ότι ο διακόπτης είναι απενεργοποιημένος και το πακέτο μπαταριών έχει αφαιρεθεί.*** *Η μη αναμενόμενη εκκίνηση του μηχανήματος κατά την απομάκρυνση σφηνωμένου υλικού ή κατά τις εργασίες σέρβις, μπορεί να έχει ως συνέπεια σοβαρό τραυματισμό.*

## Σημαντικές προειδοποιήσεις ασφαλείας

⚠ ***ΠΡΟΕΙΔΟΠΟΙΗΣΗ:*** *Όταν χρησιμοποιείτε ηλεκτρικές συσκευές κήπου, θα πρέπει να τηρείτε πάντα βασικές προφυλάξεις ασφαλείας, περιλαμβανομένων αυτών που ακολουθούν, για να μειωθεί ο κίνδυνος πυρκαγιάς, ηλεκτροπληξίας και τραυματισμού.*

⚠ ***ΠΡΟΕΙΔΟΠΟΙΗΣΗ:*** *Μην αφαιρέσετε τον προφυλακτήρα. Ο προφυλακτήρας πρέπει να είναι τοποθετημένος κατά τη χρήση. Η χρήση αυτού του χορτοκοπτικού χωρίς τον προφυλακτήρα αποτελεί παραβίαση των όρων εγγύησης του προϊόντος.*

⚠ ***ΠΡΟΣΟΧΗ:*** *;Όταν αντικαθιστάτε τη μεσινέζα, χρησιμοποιείτε μόνο νάιλον μεσινέζα διαμέτρου 2,4 mm (0.095") αλλά μπορείτε να χρησιμοποιήσετε και διαμέτρου 2,0 mm (0.080"), που έχει σχήμα σπιράλ με λείες στρογγυλές πλευρές. Με άλλες διαμέτρους ή σχήματα, μπορεί η απόδοση να είναι υποβαθμισμένη ή να προκληθεί ζημιά στο χορτοκοπτικό. Μη χρησιμοποιείτε σύρμα.*

### ΔΙΑΒΑΣΤΕ ΟΛΕΣ ΤΙΣ ΟΔΗΓΙΕΣ

- ***ΠΑΝΤΑ ΦΟΡΑΤΕ ΠΡΟΣΤΑΣΙΑ ΜΑΤΙΩΝ*** *– Φοράτε πάντα γυαλιά ασφαλείας ή προστατευτικά γυαλιά όταν είναι εγκατεστημένη η μπαταρία. Αυτά τα είδη είναι διαθέσιμα για αγορά.*
- ***ΠΡΟΦΥΛΑΚΤΗΡΑΣ*** *- Μη χρησιμοποιείτε αυτή τη συσκευή χωρίς τον προφυλακτήρα τοποθετημένο.*
- ***ΝΤΥΝΕΣΤΕ ΣΩΣΤΑ*** *– Μη φοράτε ρούχα με φαρδιά εφαρμογή ούτε κοσμήματα. Αυτά μπορεί να πιαστούν σε κινούμενα μέρη.*

***Συνιστάται η χρήση γαντιών και κλειστών υποδημάτων με ανθεκτική λαστιχένια σόλα κατά τις εργασίες σε υπαίθριους χώρους. Μη χρησιμοποιείτε τη συσκευή ξυπόλυτοι ή φορώντας ανοιχτά υποδήματα, όπως σανδάλια ή πέδιλα. Φοράτε μακρύ παντελόνι για να προστατεύετε τα πόδια σας.*** *Φοράτε προστατευτικό κάλυμμα μαλλιών για να περιορίζετε τα μακριά μαλλιά.*

- ***ΝΑΪΛΟΝ ΜΕΣΙΝΕΖΑ*** *– Διατηρείτε το πρόσωπο, τα χέρια και τα πόδια σας πάντα μακριά από την περιστρεφόμενη νάιλον μεσινέζα.*
- ***Η ΠΕΡΙΣΤΡΕΦΟΜΕΝΗ ΝΑΪΛΟΝ ΜΕΣΙΝΕΖΑ ΕΚΤΕΛΕΙ ΛΕΙΤΟΥΡΓΙΑ ΚΟΠΗΣ*** *– Προσέχετε κατά την κοπή γύρω από πλέγματα και επιθυμητά φυτά.*
- ***ΜΗ ΧΡΗΣΙΜΟΠΟΙΕΙΤΕ*** *υλικά που δεν συνιστώνται όπως μεταλλικό σύρμα, σχοινί και παρόμοια.*
- ***ΚΡΑΤΑΤΕ ΟΛΟΥΣ ΤΟΥ ΠΑΡΕΥΡΙΣΚΟΜΕΝΟΥΣ ΜΑΚΡΙΑ*** *– σε ασφαλή απόσταση από την περιοχή εργασίας, και ειδικά τα παιδιά.*
- ***ΚΡΑΤΑΤΕ ΠΑΙΔΙΑ, ΠΑΡΕΥΡΙΣΚΟΜΕΝΟΥΣ ΚΑΙ ΖΩΑ ΜΑΚΡΙΑ*** *από την περιοχή εργασίας σε απόσταση τουλάχιστον 30 μέτρων (100 ποδιών) κατά την εκκίνηση ή τη λειτουργία της μονάδας.*
- ***ΓΙΑ ΝΑ ΜΕΙΩΣΕΤΕ ΤΟΝ ΚΙΝΔΥΝΟ*** *τραυματισμού από εξοστρακισμό (γκελάρισμα), εργάζεστε απομακρυνόμενοι από κοντινά σταθερά αντικείμενα όπως τοίχο, σκαλοπάτια, μεγάλη πέτρα, δέντρο κλπ. Προσέχετε ιδιαίτερα όταν εργάζεστε κοντά σε σταθερά αντικείμενα και, όπου χρειάζεται, κόβετε τα χόρτα με το χέρι.*
- ***ΑΠΟΦΕΥΓΕΤΕ ΑΘΕΛΗΤΗ ΕΚΚΙΝΗΣΗ –*** *Μη μεταφέρετε το χορτοκοπτικό όταν είναι εγκαταστημένη η μπαταρία έχοντας το δάχτυλο στη σκανδάλη.*
- ***ΧΡΗΣΙΜΟΠΟΙΕΙΤΕ ΤΗ ΣΩΣΤΗ*** *ΣΥΣΚΕΥΗ – Μη χρησιμοποιείτε τη συσκευή για οποιαδήποτε εργασία άλλη από αυτή που προορίζεται.*
- ***ΜΗΝ ΤΕΝΤΩΝΕΣΤΕ ΥΠΕΡΒΟΛΙΚΑ*** *– Διατηρείτε πάντα σωστή στήριξη στα πόδια σας.*
- ***ΜΗΝ ΑΣΚΕΙΤΕ ΥΠΕΡΒΟΛΙΚΗ ΔΥΝΑΜΗ ΣΤΗ ΣΥΣΚΕΥΗ*** *– Θα φέρει σε πέρας την εργασία καλύτερα και με μικρότερη πιθανότητα κινδύνου τραυματισμού όταν λειτουργεί στο ρυθμό για τον οποίο σχεδιάστηκε.*
- ***ΖΗΜΙΑ ΣΤΗ ΜΟΝΑΔΑ*** *– Αν χτυπήσετε ένα ξένο αντικείμενο ή μπερδευτείτε σε αυτό, σταματήστε τη συσκευή αμέσως, αφαιρέστε την μπαταρία, ελέγξτε για ζημιά και δώστε τη μονάδα για επισκευή κάθε ζημιάς, πριν επιχειρήσετε την περαιτέρω λειτουργία της. Μη χρησιμοποιείτε τη συσκευή με σπασμένη πλήμνη ή καρούλι μεσινέζας.*
- ***ΑΠΟΣΥΝΔΕΕΤΕ ΤΟ ΧΟΡΤΟΚΟΠΤΙΚΟ*** *– Αφαιρείτε την μπαταρία όταν δεν χρησιμοποιείται, όταν αντικαθιστάτε τη μεσινέζα και πριν τον καθαρισμό.*
- ***ΑΠΟΦΕΥΓΕΤΕ ΤΙΣ ΕΠΙΚΙΝΔΥΝΕΣ ΣΥΝΘΗΚΕΣ ΠΕΡΙΒΑΛΛΟΝΤΟΣ*** *– Μη χρησιμοποιείτε ηλεκτρικές συσκευές σε βρεγμένα ή υγρά σημεία. Ακολουθείτε όλες τις οδηγίες που αναφέρονται στο παρόν εγχειρίδιο οδηγιών για τη σωστή λειτουργία της συσκευής σας. Μη χρησιμοποιείτε τη συσκευή υπό βροχή.*
- ***ΜΗ ΧΡΗΣΙΜΟΠΟΙΕΙΤΕ*** *φορητές ηλεκτρικές συσκευές σε ατμόσφαιρα που περιέχει αέρια ή είναι επικίνδυνη για έκρηξη. Οι ηλεκτρικοί κινητήρες σε αυτές τις συσκευές συνήθως παράγουν σπινθήρες, και οι σπινθήρες μπορούν να προκαλέσουν την ανάφλεξη αναθυμιάσεων.*
- ***ΦΥΛΑΣΣΕΤΕ ΤΙΣ ΜΗ ΧΡΗΣΙΜΟΠΟΙΟΥΜΕΝΕΣ ΣΥΣΚΕΥΕΣ ΣΕ ΕΣΩΤΕΡΙΚΟΥΣ ΧΩΡΟΥΣ*** *– Αφαιρείτε την μπαταρία. Όταν δεν χρησιμοποιούνται, οι συσκευές πρέπει να φυλάσσονται σε εσωτερικό χώρο σε στεγνό σημείο που βρίσκεται ψηλά ή κλειδώνει, μακριά από παιδιά.*
- ***ΠΑΡΑΜΕΝΕΤΕ ΣΕ ΕΓΡΗΓΟΡΣΗ*** *– Μη χρησιμοποιείτε αυτή τη μονάδα όταν είστε κουρασμένοι, άρρωστοι ή υπό την επίδραση οινοπνεύματος, ναρκωτικών ουσιών ή φαρμακευτικής αγωγής.*
- ***ΣΥΝΤΗΡΕΙΤΕ ΤΙΣ ΣΥΣΚΕΥΕΣ ΜΕ ΦΡΟΝΤΙΔΑ*** *– Τηρείτε τις οδηγίες στην ενότητα* **Συντήρηση**. *Διατηρείτε τις λαβές στεγνές, καθαρές, χωρίς λάδι και γράσο.*
- ***ΕΛΕΓΧΕΤΕ ΤΑ ΕΞΑΡΤΗΜΑΤΑ ΠΟΥ ΕΧΟΥΝ ΥΠΟΣΤΕΙ ΖΗΜΙΑ*** *– Πριν την περαιτέρω χρήση της συσκευής, αν έχει υποστεί ζημιά ένας προφυλακτήρας ή άλλο εξάρτημα, αυτό θα πρέπει να ελεγχθεί προσεκτικά για να προσδιοριστεί ότι θα λειτουργήσει κανονικά και θα εκτελέσει τη λειτουργία για την οποία προορίζεται. Ελέγχετε για την ευθυγράμμιση των κινούμενων μερών, το μάγκωμα κινούμενων μερών, τη θραύση εξαρτημάτων, τη στερέωση και οποιεσδήποτε άλλες συνθήκες μπορεί να επηρεάσουν τη λειτουργία του. Ένα προστατευτικό της συσκευής ή άλλο εξάρτημα που έχει υποστεί ζημιά θα πρέπει να επισκευάζεται κατάλληλα ή να αντικαθίσταται από εξουσιοδοτημένο κέντρο σέρβις, εκτός αν υποδεικνύεται κάτι διαφορετικό σε άλλο σημείο στο παρόν εγχειρίδιο.*
- ***ΜΗ*** *βυθίζετε τη συσκευή σε νερό και μην την καταβρέχετε με λάστιχο νερού.*
- ***ΜΗΝ*** *επιτρέπετε τη διείσδυση οποιουδήποτε υγρού στο εσωτερικό της συσκευής. Αν ωστόσο η συσκευή βραχεί, αφήστε τη να στεγνώσει για τουλάχιστον 48 ώρες.*
- ***ΜΗ*** *φυλάσσετε τη συσκευή πάνω ή κοντά σε λιπάσματα ή χημικά.*
- ***ΜΗΝ*** *καθαρίζετε τη συσκευή με πλυστικό μηχάνημα πίεσης.*
- ***ΔΙΑΤΗΡΕΙΤΕ ΤΟΥΣ ΠΡΟΦΥΛΑΚΤΗΡΕΣ*** *στη θέση τους και σε καλή κατάσταση λειτουργίας.*
- ***ΔΙΑΤΗΡΕΙΤΕ ΤΑ ΧΕΡΙΑ ΚΑΙ ΤΑ ΠΟΔΙΑ*** *σας μακριά από την περιοχή κοπής.*
- ***ΕΛΕΓΧΕΤΕ ΠΡΟΣΕΚΤΙΚΑ ΤΗΝ ΠΕΡΙΟΧΗ*** *πριν χρησιμοποιήσετε τη μονάδα. Αφαιρείτε όλα τα υπολείμματα και τα σκληρά αντικείμενα όπως πέτρες, γυαλιά, σύρματα κλπ. τα οποία μπορούν να εξοστρακιστούν να εκτιναχτούν ή με οποιονδήποτε άλλο τρόπο να προκαλέσουν τραυματισμό ή ζημιά κατά τη λειτουργία.*

⚠ ***ΠΡΟΕΙΔΟΠΟΙΗΣΗ:*** *Μη χρησιμοποιείτε τη συσκευή αν η σκανδάλη δεν ενεργοποιεί ή απενεργοποιεί τη συσκευή. Οποιαδήποτε συσκευή δεν μπορεί να ελεγχθεί με τη σκανδάλη λειτουργίας της είναι επικίνδυνη και πρέπει να επισκευαστεί.*

## Πρόσθετες οδηγίες ασφαλείας για χορτοκοπτικά

⚠ ***ΠΡΟΕΙΔΟΠΟΙΗΣΗ:*** *Τα εξαρτήματα κοπής συνεχίζουν να περιστρέφονται και μετά την απενεργοποίηση του κινητήρα.*

- ***Ελέγξτε τους τοπικούς και εθνικούς κανονισμούς σχετικά με την ικανότητά σας να χρησιμοποιείτε αυτό το μηχάνημα.***
- ***Χρησιμοποιείτε σωστή στάση σώματος κατά την εργασία, κάνετε διαλείμματα και αλλάζετε θέσεις εργασίας για να αποφύγετε την κούραση.***
- ***Επιθεωρείτε το μηχάνημα για ζημιά αφού χτυπήσετε ένα σκληρό αντικείμενο ή αν φαίνεται να υπάρχουν υπερβολικοί κραδασμοί.***
- ***Στερεώνετε τη διάταξη (ή τις διατάξεις) ασφάλισης όλων των ρυθμιζόμενων στοιχείων***
- ***Μη φοράτε ταυτόχρονα πολλαπλά συστήματα ιμάντων χειριστή στη μέση ή πολλαπλά συστήματα ιμάντων χειριστή στον ώμο.***
- ***Όταν φοράτε σύστημα ιμάντων χειριστή, βεβαιωθείτε ότι κανένα ρούχο ή αξεσουάρ που φοράτε δεν εμποδίζει τον μηχανισμό απασφάλισης και αφαίρεσης του συστήματος ιμάντων χειριστή.***
- ***Φοράτε μακρύ παντελόνι για να προστατεύετε τα πόδια σας.***
- ***Πριν τη χρήση της συσκευής ελέγχετε ότι η διαδρομή κοπής χόρτων είναι απαλλαγμένη από κλαδιά, πέτρες, σύρματα και οποιαδήποτε άλλα εμπόδια.***
- ***Χρησιμοποιείτε τη συσκευή μόνο σε όρθια θέση, με τη μεσινέζα κοπής κοντά στο έδαφος.*** *Ποτέ μην ενεργοποιήσετε τη συσκευή σε οποιαδήποτε άλλη θέση.*
- ***Μετακινείστε αργά κατά τη χρήση της συσκευής.*** *Έχετε υπόψη σας ότι το φρεσκοκομμένο γρασίδι είναι υγρό και ολισθηρό.*
- ***Μην εργάζεστε σε εδάφη με μεγάλη κλίση.*** *Σε εδάφη με κλίση, εργάζεστε κατά το πλάτος της κλίσης, όχι προς τα πάνω και κάτω.*
- ***Μην διασχίζετε ποτέ μονοπάτια ή δρόμους με χαλίκι με τη συσκευή σε λειτουργία.***
- ***Μην αγγίξετε ποτέ τη μεσινέζα κοπής ενώ είναι σε λειτουργία η συσκευή.***
- ***Μην αφήνετε κάτω τη συσκευή, έως ότου η μεσινέζα κοπής ακινητοποιηθεί τελείως.***
- ***Χρησιμοποιείτε μόνο τον κατάλληλο τύπο μεσινέζας κοπής.*** *Ποτέ μη χρησιμοποιείτε μεταλλική μεσινέζα κοπής ή πετονιά ψαρέματος.*
- ***Προσέχετε να μην αγγίξετε ποτέ τη λεπίδα κοπής της μεσινέζας.***
- ***Κρατάτε πάντα τα χέρια και τα πόδια σας μακριά από τη μεσινέζα κοπής, ειδικά κατά την ενεργοποίηση του κινητήρα.***
- ***Πριν χρησιμοποιήσετε τη συσκευή και μετά από οποιαδήποτε πρόσκρουση, ελέγχετε για σημάδια φθοράς ή ζημιάς και επισκευάστε εάν είναι απαραίτητο.***
- ***Προσέχετε να μην τραυματιστείτε από οποιαδήποτε διάταξη έχει τοποθετηθεί για την κοπή της μεσινέζας.*** *Μετά το τέντωμα νέου μήκους μεσινέζας κοπής, πάντα επαναφέρετε το μηχάνημα στην κανονική του θέση λειτουργίας πριν το ενεργοποιήσετε.*
- ***Όταν η συσκευή χρησιμοποιείται κοντά σε παιδιά είναι απαραίτητη η στενή επιτήρηση.***
- ***Η συσκευή αυτή δεν προορίζεται για χρήση από νεαρά ή αδύναμα άτομα χωρίς επίβλεψη.***
- ***Η συσκευή αυτή δεν πρέπει να χρησιμοποιείται ως παιχνίδι.***
- ***Να χρησιμοποιείται μόνο σε στεγνή τοποθεσία.*** *Μην επιτρέπετε να βραχεί η συσκευή.*
- ***Μη βυθίζετε τη συσκευή σε νερό.***
- ***Μην ανοίξετε το περίβλημα του σώματος της μονάδας.*** *Δεν υπάρχουν στο εσωτερικό της συσκευής εξαρτήματα που επιδέχονται επισκευή από το χρήστη*
- ***Μη χρησιμοποιείτε τη συσκευή σε περιβάλλον όπου υπάρχει κίνδυνος έκρηξης, π.χ. παρουσία εύφλεκτων υγρών, αερίων ή σκόνης.***
- ***Όταν η συσκευή αποθηκεύεται ή μεταφέρεται μέσα σε όχημα πρέπει να τοποθετείται στο χώρο αποσκευών ή να στερεώνεται ώστε να μη μετακινείται σε περίπτωση απότομων μεταβολών της ταχύτητας ή της κατεύθυνσης του οχήματος.***
- ***Όταν δεν χρησιμοποιείται, η συσκευή πρέπει να φυλάσσεται σε στεγνό, καλά αεριζόμενο χώρο, μακριά από παιδιά.***
- ***Τα παιδιά δεν πρέπει να έχουν πρόσβαση σε αποθηκευμένες συσκευές.***

### Ασφάλεια των άλλων

- ***Η συσκευή αυτή δεν προορίζεται για χρήση από άτομα (περιλαμβανομένων παιδιών) με μειωμένες σωματικές, αισθητηριακές ή διανοητικές ικανότητες, ή με έλλειψη εμπειρίας και γνώσης, εκτός αν σε αυτά έχει παρασχεθεί από άτομο υπεύθυνο για την ασφάλειά τους επίβλεψη ή εκπαίδευση σχετικά με τη χρήση της συσκευής.***
- ***Τα παιδιά πρέπει να επιτηρούνται για να διασφαλίζεται ότι δεν παίζουν με τη συσκευή.***
- ***Όταν η συσκευή αποθηκεύεται ή μεταφέρεται μέσα σε όχημα πρέπει να τοποθετείται στο χώρο αποσκευών ή να στερεώνεται ώστε να μη μετακινείται σε περίπτωση απότομων μεταβολών της ταχύτητας ή της κατεύθυνσης του οχήματος.***
- ***Όταν δεν χρησιμοποιείται, η συσκευή πρέπει να φυλάσσεται σε στεγνό, καλά αεριζόμενο χώρο, μακριά από παιδιά.***
- ***Τα παιδιά δεν πρέπει να έχουν πρόσβαση σε αποθηκευμένες συσκευές.***

## Υπολειπόμενοι κίνδυνοι

Παρά την εφαρμογή των σχετικών κανονισμών ασφαλείας και την εφαρμογή διατάξεων ασφαλείας, ορισμένοι υπολειπόμενοι κίνδυνοι δεν μπορούν να αποφευχθούν. Αυτοί είναι:

- *Βλάβη της ακοής.*
- *Κίνδυνος σωματικής βλάβης λόγω εκτινασσόμενων σωματιδίων.*
- *Κίνδυνος εγκαυμάτων επειδή τα αξεσουάρ θερμαίνονται πολύ κατά τη λειτουργία.*
- *Κίνδυνος σωματικής βλάβης λόγω παρατεταμένης χρήσης.*

## ΦΥΛΑΞΤΕ ΑΥΤΕΣ ΤΙΣ ΟΔΗΓΙΕΣ

### Τύπος μπαταρίας

Μπορούν να χρησιμοποιηθούν τα παρακάτω πακέτα μπαταριών:

| Μπαταρία | (kg) |
|---|---|
| **DCB546** | 1,08 |
| **DCB547/G** | 1,46 |
| **DCB548** | 1,46 |
| **DCB549** | 2,12 |

Για περισσότερες πληροφορίες ανατρέξτε στο εγχειρίδιο μπαταρίας/φορτιστή.

Μπορούν να χρησιμοποιηθούν οι εξής φορτιστές: DCB094K, DCB116, DCB117.

## Σημάνσεις πάνω στο εργαλείο

Στο εργαλείο ή στα αξεσουάρ εμφανίζονται τα εξής εικονογράμματα:

Διαβάστε το εγχειρίδιο οδηγιών πριν τη χρήση.

Ο χρήστης πρέπει να φοράει επαρκή εξοπλισμό προστασίας ματιών.

Ο χρήστης πρέπει να φοράει επαρκή εξοπλισμό προστασίας ακοής.

**ΜΗΝ** τοποθετείτε τα χέρια σας μέσα στην περιοχή αυτή.

Μόνο καρούλι μεσινέζας επιτρέπεται να χρησιμοποιείται στο εργαλείο με αυτόν τον προφυλακτήρα. Δεν πρέπει να χρησιμοποιούνται λεπίδες.

Μην εκθέτετε το εργαλείο σε βροχή ή σε υψηλή υγρασία και μην το αφήνετε σε εξωτερικούς χώρους όταν βρέχει.

Βεβαιωθείτε ότι η απόσταση από την κύρια λαβή ως τη βοηθητική λαβή είναι μεγαλύτερη από 250 mm (9.8").

⚠ ***ΠΡΟΕΙΔΟΠΟΙΗΣΗ:*** *Κίνδυνος ηλεκτροπληξίας ή κοψίματος. Αποσυνδέετε την μπαταρία πριν τη συντήρηση.*

⚠ ***ΠΡΟΕΙΔΟΠΟΙΗΣΗ:*** *Κίνδυνος από εκτινασσόμενα αντικείμενα. Προσέχετε για εκσφενδονιζόμενα αντικείμενα – κρατάτε μακριά τα παρευρισκόμενα άτομα.*

Εγγυημένη ηχητική ισχύς σύμφωνα με την Οδηγία 2000/14/ΕΚ.

## Θέση κωδικού ημερομηνίας (Εικ. B)

Ο κωδικός ημερομηνίας παραγωγής **19** αποτελείται από έναν 4ψήφιο αριθμό έτους ακολουθούμενο από έναν 2ψήφιο αριθμό εβδομάδας και έχει ως τελική επέκταση έναν 2ψήφιο κωδικό εργοστασίου.

## Περιγραφή (Εικ. A)

⚠ ***ΠΡΟΕΙΔΟΠΟΙΗΣΗ:*** *Ποτέ μην τροποποιήσετε το ηλεκτρικό εργαλείο ή οποιοδήποτε εξάρτημά του. Θα μπορούσε να προκύψει ζημιά ή τραυματισμός.*

1. Σκανδάλη ρύθμισης ταχύτητας
2. Μοχλός ασφάλισης
3. Κύρια λαβή
4. Κουμπί ρύθμισης ταχύτητας/ Κουμπί αφύπνισης μηχανήματος
5. LED κατάστασης φόρτισης μπαταρίας
6. Ενδεικτική λυχνία LED υπερφόρτωσης
7. Λυχνίες LED ρυθμίσεων ταχύτητας
8. Βοηθητική λαβή
9. Ράβδος
10. Βάση ιμάντα
11. Θήκη γραναζιών
12. Προφυλακτήρας χορτοκοπτικού μεσινέζας
13. Περίβλημα καρουλιού
14. Ράβδος ασφάλισης
15. Μονός ιμάντας ώμου
16. Ράγες μπαταρίας
17. Πακέτο μπαταριών†
18. Κουμπί απασφάλισης μπαταρίας

†Συμπεριλαμβάνεται σε ορισμένες συσκευασίες.

**ΣΗΜΕΙΩΣΗ:** Ελέγξτε για ζημιές στο εργαλείο, τα εξαρτήματα ή τα αξεσουάρ του, που μπορεί να προκλήθηκαν κατά τη μεταφορά.

## Προβλεπόμενη χρήση

Το DCMST901 έχει σχεδιαστεί για την επαγγελματική συντήρηση γκαζόν και κήπων. Περιέχει ένα σύστημα τροφοδοσίας μεσινέζας που χρειάζεται να χτυπά ο χρήστης απαλά το καρούλι πάνω στο έδαφος για να προωθείται η μεσινέζα. Συνιστάται να χρησιμοποιείται με αξεσουάρ DEWALT. Αυτό το προϊόν δεν είναι κοπτικό άκρων γκαζόν και δεν προορίζεται για χρήση σε εργασίες φινιρίσματος άκρων γκαζόν.

**ΜΗ** χρησιμοποιήσετε αυτό εργαλείο για οποιονδήποτε σκοπό άλλον από την προβλεπόμενη χρήση του.

**ΜΗ** χρησιμοποιείτε το προϊόν υπό υγρές συνθήκες ή όπου υπάρχουν εύφλεκτα υγρά ή αέρια.

**ΜΗΝ** αφήνετε παιδιά να έρθουν σε επαφή με το εργαλείο. Απαιτείται επίβλεψη όταν το εργαλείο το χρησιμοποιούν άπειροι χρήστες.

## ΣΥΝΑΡΜΟΛΟΓΗΣΗ ΚΑΙ ΡΥΘΜΙΣΕΙΣ

⚠ ***ΠΡΟΕΙΔΟΠΟΙΗΣΗ: Για να μειώσετε τον κίνδυνο σοβαρού τραυματισμού, απενεργοποιήστε το εργαλείο και αποσυνδέστε το πακέτο μπαταριών πριν πραγματοποιήσετε οποιεσδήποτε ρυθμίσεις ή αφαιρέσετε/εγκαταστήσετε προσαρτήματα ή αξεσουάρ.*** *Τυχόν αθέλητη εκκίνηση μπορεί να προκαλέσει τραυματισμό.*

⚠ ***ΠΡΟΕΙΔΟΠΟΙΗΣΗ:*** *Χρησιμοποιείτε μόνο μπαταρίες και φορτιστές DEWALT.*

⚠ ***ΠΡΟΕΙΔΟΠΟΙΗΣΗ: Αποφεύγετε τη φύλαξη ή χρήση του εργαλείου και του πακέτου μπαταριών σε περιβάλλοντα όπου η θερμοκρασία μπορεί να πέσει κάτω από τους 4 ˚C (39,2 ˚F) ή να ανέβει πάνω από 40 ˚C (104 ˚F). Αυτό περιλαμβάνει χώρους όπως εξωτερικά παραπήγματα ή μεταλλικά κτίρια όταν επικρατούν ακραίες συνθήκες θερμοκρασίας.***

## Εισαγωγή και αφαίρεση του πακέτου μπαταριών από το εργαλείο (Εικ. B)

**ΣΗΜΕΙΩΣΗ:** Βεβαιωθείτε ότι το πακέτο μπαταριών **17** είναι πλήρως φορτισμένο.

### Για να εγκαταστήσετε το πακέτο μπαταριών μέσα στη λαβή του εργαλείου

1. Ευθυγραμμίστε το πακέτο μπαταριών με τις ράγες **16** μέσα στη λαβή (Εικ. B) του εργαλείου.
2. Εισάγετε το πακέτο μπαταριών στη λαβή έως ότου εδράσει σταθερά μέσα στο εργαλείο και βεβαιωθείτε ότι ακούτε να ασφαλίζει στη θέση του.

### Για να αφαιρέσετε το πακέτο μπαταριών από το εργαλείο

1. Πατήστε το κουμπί απελευθέρωσης μπαταρίας **18** και τραβήξτε σταθερά το πακέτο μπαταριών για να το αφαιρέσετε από τη λαβή του εργαλείου.

2. Τοποθετήστε το πακέτο μπαταριών μέσα στον φορτιστή.

## Ένδειξη κατάστασης φόρτισης (Εικ. A, C)

Το DCMST901 είναι εξοπλισμένο με μια ένδειξη κατάστασης φόρτισης. Αυτή εμφανίζει το τρέχον επίπεδο φόρτισης στην μπαταρία κατά τη χρήση. Δεν δείχνει τη λειτουργικότητα του εργαλείου και υπόκειται σε μεταβολές βάσει των εξαρτημάτων του προϊόντος, της θερμοκρασίας και της εφαρμογής του τελικού χρήστη.

- Οι ενδεικτικές λυχνίες LED κατάστασης φόρτισης 5 ανάβουν για να υποδεικνύουν το ποσοστό φόρτισης της μπαταρίας.
- Όταν είναι αναμμένες και οι τέσσερις ενδεικτικές λυχνίες LED κατάστασης φόρτισης 5, η μπαταρία είναι πλήρως φορτισμένη.
- Όταν είναι αναμμένη μία ενδεικτική λυχνία LED κατάστασης φόρτισης 5, η φόρτιση είναι χαμηλή και κατόπιν η λυχνία θα αναβοσβήνει όταν έχει αποφορτιστεί η μπαταρία. Αφαιρέστε την μπαταρία και φορτίστε την.

### Κατάσταση ενδεικτικής λυχνίας LED κατάστασης φόρτισης

| | ΕΠΙΠΕΔΟ ΦΟΡΤΙΣΗΣ | ΧΡΩΜΑ ΕΝΔΕΙΚΤΙΚΗΣ LED ΦΟΡΤΙΣΗΣ |
|---|---|---|
| | 100% - 75% | Λευκό |
| | 50% - 75% | Λευκό |
| | 20% - 50% | Λευκό |
| | ≤20% | Λευκό |
| | Τερματισμός λειτουργίας λόγω χαμηλής μπαταρίας | Λευκό που αναβοσβήνει. |
| | Η μπαταρία υπερθερμάνθηκε | Και οι τέσσερις, κόκκινο που αναβοσβήνει. |

## Προειδοποίηση υπερφόρτωσης μπαταρίας (Εικ. A, C)

Και οι τέσσερις ενδεικτικές λυχνίες LED κατάστασης φόρτισης 5 θα ανάψουν με κόκκινο χρώμα και κατόπιν θα αναβοσβήνουν, αν η μπαταρία έχει φθάσει σε υψηλή θερμοκρασία. Για να σταματήσετε την προειδοποίηση υπερθέρμανσης μπαταρίας, αφήστε την μπαταρία να κρυώσει και κατόπιν θέστε πάλι σε λειτουργία το κοπτικό και αρχίστε πάλι την κοπή, αυτή τη φορά με λιγότερη ένταση. Αφήνετε το κοπτικό να κόβει με τον δικό του ρυθμό.

## LED υπερφόρτωσης (Εικ. A, C)

Το DCMST901 διαθέτει μια LED υπερφόρτωσης 6. Η LED υπερφόρτωσης 6 ανάβει με κεχριμπαρί χρώμα και κατόπιν αναβοσβήνει, αν ο κινητήρας ή η μονάδα έχει υπερφορτωθεί κατά τη λειτουργία. Για να σταματήσετε την προειδοποίηση με τη LED υπερφόρτωσης 6, θέστε πάλι σε λειτουργία το κοπτικό και ξεκινήστε πάλι την κοπή, αυτή τη φορά με μικρότερη ένταση. Αφήνετε το κοπτικό να κόβει με τον δικό του ρυθμό.

Η LED υπερφόρτωσης 6 θα ανάψει με κόκκινο χρώμα και μετά θα αναβοσβήνει αν η μονάδα έχει φθάσει σε υψηλή θερμοκρασία. Για να σταματήσετε την προειδοποίηση με τη LED υπερφόρτωσης 6, αφήστε το κοπτικό να κρυώσει και κατόπιν θέστε πάλι σε λειτουργία το κοπτικό και ξεκινήστε πάλι την κοπή, αυτή τη φορά με λιγότερη ένταση. Αφήνετε το κοπτικό να κόβει με τον δικό του ρυθμό.

## Σύνδεση της βοηθητικής λαβής (Εικ. A, D)

⚠ ***ΠΡΟΕΙΔΟΠΟΙΗΣΗ:*** *Η βοηθητική λαβή 8 πρέπει να εγκατασταθεί σε απόσταση τουλάχιστον 250 mm (9.8") από την κύρια λαβή.*

Χρησιμοποιήστε το παρακάτω διάγραμμα για να υπολογίσετε πού να εγκαταστήσετε τη βοηθητική λαβή 8:

a. Ύψος κύριας λαβής.
b. Κύκλος κοπής.
c. Επίπεδη και οριζόντια επιφάνεια.
d. Απόσταση μεταξύ βοηθητικής λαβής και κύριας λαβής.
e. Απόσταση μεταξύ βοηθητικής λαβής και κύκλου κοπής.

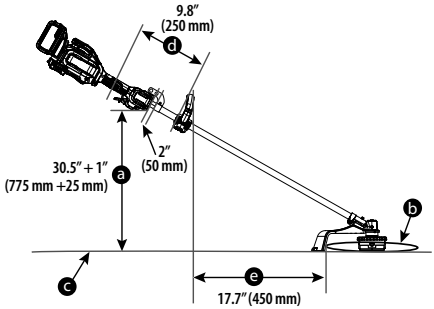


1. Τοποθετήστε τη βοηθητική λαβή 8 πάνω στη βάση λαβής 20 ώστε η ράβδος 9 να είναι ανάμεσά τους. Συγκρατήστε τη βοηθητική λαβή στη θέση της και περάστε τα μπουλόνια λαβής 21 και τις ροδέλες 22 μέσα στη λαβή από το πάνω μέρος, βιδώνοντάς τα μέσα στα παξιμάδια 23 πάνω στη βάση λαβής.
2. Σφίξτε τα μπουλόνια λαβής χρησιμοποιώντας ένα κλειδί Άλεν 3 mm (δεν παρέχεται). Βεβαιωθείτε ότι λαβή έχει στερεωθεί καλά.
3. Επαναλάβετε τη διαδικασία για την άλλη πλευρά της βοηθητικής λαβής.

## Εγκατάσταση του προφυλακτήρα (Εικ. E)

⚠ ***ΠΡΟΕΙΔΟΠΟΙΗΣΗ:*** *ΠΟΤΕ ΜΗ ΧΡΗΣΙΜΟΠΟΙΗΣΕΤΕ τη συσκευή ΧΩΡΙΣ ΤΟΝ ΠΡΟΦΥΛΑΚΤΗΡΑ ΣΤΑΘΕΡΑ ΣΤΗ ΘΕΣΗ ΤΟΥ. Ο προφυλακτήρας πρέπει να είναι πάντα σωστά συνδεδεμένος πάνω στη συσκευή για να προστατεύει τον χρήστη.*

1. Τοποθετήστε τον προφυλακτήρα 12 του χορτοκοπτικού μεσινέζας στη θέση του όπως δείχνει η Εικ. E.
2. Χρησιμοποιήστε ένα κλειδί Άλεν 4 mm (δεν συμπεριλαμβάνεται) για να τον στερεώσετε στη θήκη γραναζιών 11 με τις τέσσερις βίδες προφυλακτήρα 24, τις ροδέλες 25 και την πλάκα 26 και σφίξτε καλά.

## Εγκατάσταση του συγκροτήματος καρουλιού (Εικ. A, F)

1. Αφαιρέστε την μπαταρία.
2. Πριν συνεχίσετε, βεβαιωθείτε ότι έχει εγκατασταθεί ο προφυλακτήρας 12 του χορτοκοπτικού μεσινέζας (νήματος).
3. Εγκαταστήστε την πλάκα ατράκτου 40 πάνω στον άξονα 41, έτσι ώστε η εγκοπή να είναι στραμμένη προς τη θήκη γραναζιών.
4. Ευθυγραμμίστε την οπή πλάκας ατράκτου 38 με την εγκοπή 39, περάστε τη ράβδο ασφάλισης 14 ή το κατσαβίδι πάλι μέσα στην οπή 38 και βιδώστε το νέο περίβλημα καρουλιού αριστερόστροφα. Σφίξτε καλά το νέο περίβλημα καρουλιού πάνω στον άξονα 41.
5. Βιδώστε το περίβλημα καρουλιού 13 αριστερόστροφα πάνω στον άξονα 41. Σφίξτε καλά το περίβλημα καρουλιού 13.

## Σύνδεση και ρύθμιση του ιμάντα ώμου (Εικ. G, J)

⚠ ***ΠΡΟΕΙΔΟΠΟΙΗΣΗ:*** *Ο ιμάντας ώμου πρέπει να περνάει μόνο από έναν ώμο και όχι διαγώνια στο σώμα. Βλ. Εικ. J.*

Συνιστάται ιμάντας ώμου **15** για οποιοδήποτε εργαλείο του οποίου το συνολικό βάρος υπερβαίνει τα 6 kg (13 lbs.). (Το συνολικό βάρος περιλαμβάνει το εργαλείο, το προσάρτημα και την μπαταρία.) Συνδέστε τον ιμάντα στο εργαλείο όπως δείχνει η Εικ. G και προσαρμόστε τον για σωστή ισορροπία και υποστήριξη.

1. Κουμπώστε την ασφάλιση ιμάντα ώμου **27** πάνω στη βάση ιμάντα **10** που βρίσκεται πάνω στη ράβδο **9**, ακριβώς μπροστά από τη σκανδάλη on/off όπως δείχνει η Εικ. G.
2. Προσαρμόστε τον ιμάντα ώμου **15** ώστε να ταιριάζει στον ώμο σας και να παρέχει σωστή ισορροπία και υποστήριξη.

## ΛΕΙΤΟΥΡΓΙΑ

⚠ ***ΠΡΟΕΙΔΟΠΟΙΗΣΗ: Για να μειώσετε τον κίνδυνο σοβαρού τραυματισμού, απενεργοποιήστε τη μονάδα και αφαιρέστε το πακέτο μπαταριών πριν πραγματοποιήσετε οποιεσδήποτε ρυθμίσεις ή αφαιρέσετε/εγκαταστήσετε προσαρτήματα ή αξεσουάρ, when replacing line, or prior to cleaning.*** *Τυχόν αθέλητη εκκίνηση μπορεί να προκαλέσει τραυματισμό.*

## Σωστή τοποθέτηση των χεριών (Εικ. H)

⚠ ***ΠΡΟΕΙΔΟΠΟΙΗΣΗ:*** *Για να μειώσετε τον κίνδυνο σοβαρού τραυματισμού,* ***ΠΑΝΤΑ*** *χρησιμοποιείτε τη σωστή τοποθέτηση των χεριών όπως δείχνει η εικόνα.*

⚠ ***ΠΡΟΕΙΔΟΠΟΙΗΣΗ:*** *Για να μειώσετε τον κίνδυνο σοβαρού τραυματισμού,* ***ΠΑΝΤΑ*** *κρατάτε σταθερά το εργαλείο σε αναμονή απότομης αντίδρασης.*

⚠ ***ΠΡΟΕΙΔΟΠΟΙΗΣΗ:*** *Κρατάτε το εργαλείο χρησιμοποιώντας μόνο τις καθορισμένες επιφάνειες κρατήματος: Τη λαβή της κεφαλής ισχύος και τη βοηθητική λαβή.*

⚠ ***ΠΡΟΕΙΔΟΠΟΙΗΣΗ:*** *Μη χρησιμοποιείτε τη ράβδο ως επιφάνεια κρατήματος.*

Για τη σωστή τοποθέτηση των χεριών απαιτείται ένα χέρι στην κύρια λαβή **3** και ένα χέρι στη βοηθητική λαβή **8**.

## Ενεργοποίηση (Εικ. C, I)

⚠ ***ΠΡΟΕΙΔΟΠΟΙΗΣΗ:*** *Συγκρατείτε σταθερά το εργαλείο κατά την ενεργοποίησή του.*

⚠ ***ΠΡΟΣΟΧΗ:*** *Πάντα να φοράτε γυαλιά ασφαλείας και προστασία ακοής. Φοράτε μάσκα με φίλτρο αν κατά την εργασία παράγεται σκόνη. Πάντα φοράτε γάντια, μακριά παντελόνια και ανθεκτικά υποδήματα με προστατευμένα δάχτυλα. Κρατάτε τα μακριά μαλλιά και τα χαλαρά ρούχα μακριά από ανοίγματα και κινούμενα μέρη.*

1. Το κουμπί ρύθμισης ταχύτητας/ κουμπί αφύπνισης **4** πρέπει να πατηθεί πριν τη χρήση για την αφύπνιση της συσκευής.

**ΣΗΜΕΙΩΣΗ:** Η συσκευή θα εισέλθει σε κατάσταση ύπνου μετά από εξήντα δευτερόλεπτα αδράνειας. Η συσκευή μπορεί να τεθεί εξαναγκασμένα σε κατάσταση ύπνου με πάτημα και κράτημα του κουμπιού ρύθμισης ταχύτητας/ κουμπιού αφύπνισης **4** για δύο δευτερόλεπτα.

2. Για να ενεργοποιήσετε τη συσκευή, ωθήστε τον μοχλό ασφάλισης **2** προς τα εμπρός, και κατόπιν πατήστε τη σκανδάλη ρύθμισης ταχύτητας **1** όπως δείχνει η Εικ. I.
3. Για να απενεργοποιήσετε τη συσκευή, ελευθερώστε τη σκανδάλη ρύθμισης ταχύτητας και τον μοχλό ασφάλισης.

⚠ ***ΠΡΟΕΙΔΟΠΟΙΗΣΗ:*** *Μην επιχειρήσετε ποτέ να ασφαλίσετε τη σκανδάλη στη θέση ενεργοποίησης.*

## Ρύθμιση της ταχύτητας κινητήρα (Εικ. C)

Το DCMST901 διαθέτει μια ένδειξη ταχύτητας **7**. Η ένδειξη ταχύτητας **7** θα εμφανίζει την επιλεγμένη ταχύτητα. Υπάρχουν τρεις λυχνίες LED ένδειξης ρυθμισμένης ταχύτητας: λειτουργία ECO **28**, κανονική λειτουργία **29** και λειτουργία τούρμπο **30**. Η ένδειξη ταχύτητας **7** σας βοηθά να βελτιστοποιήσετε την απόδοση και τον χρόνο λειτουργίας της συσκευής ανάλογα με την εκάστοτε εργασία.

1. Το κουμπί ρύθμισης ταχύτητας/ κουμπί αφύπνισης **4** πρέπει να πατηθεί πριν τη χρήση για την αφύπνιση της συσκευής.

**ΣΗΜΕΙΩΣΗ:** Το εργαλείο έχει ως προεπιλεγμένη τη λειτουργία ECO **28**.

2. Πατήστε το κουμπί ρύθμισης ταχύτητας/ κουμπί αφύπνισης **4**, που βρίσκεται πάνω στη λαβή της συσκευής έως ότου ανάψει η λυχνία LED της επιθυμητής ταχύτητας.

**ΣΗΜΕΙΩΣΗ:** Χρησιμοποιείτε τη λειτουργία ECO **28** ή την κανονική λειτουργία **29** για μεγαλύτερες επιφάνειες που χρειάζονται περισσότερο χρόνο λειτουργίας για να ολοκληρωθούν.

3. Επιλέξτε τη λειτουργία Τούρμπο **30** όπως χρειάζεται για να κόψετε πιο πυκνά χόρτα και για εφαρμογές όπου χρειάζεται υψηλότερος αριθμός στροφών.

**ΣΗΜΕΙΩΣΗ:** Ο χρόνος λειτουργίας θα μειωθεί.

### Χρώματα των LED ένδειξης ρυθμισμένης ταχύτητας

| | ΤΑΧΥΤΗΤΑ | ΧΡΩΜΑ ΤΗΣ LED ΡΥΘΜΙΣΗΣ ΤΑΧΥΤΗΤΑΣ |
|---|---|---|
| — 28 | Λειτουργία ECO | Λευκό |
| — 29 | Κανονική λειτουργία | Λευκό |
| — 30 | Λειτουργία Τούρμπο | Λευκό |

## Κοπή (Εικ. H, J–L)

Με το χορτοκοπτικό μεσινέζας σε λειτουργία, θέστε το υπό γωνία και μετακινήστε το από πλευρά σε πλευρά, όπως δείχνει η Εικ. H.

Διατηρείτε μια ελάχιστη απόσταση 610 mm (24") ανάμεσα στον προφυλακτήρα **12** και τα πόδια σας όπως δείχνει η Εικ. L.

⚠ ***ΠΡΟΕΙΔΟΠΟΙΗΣΗ:*** *Διατηρείτε την περιστρεφόμενη μεσινέζα κατά προσέγγιση παράλληλη με το έδαφος (με κλίση όχι μεγαλύτερη από 30° . Αυτό το κοπτικό δεν είναι κοπτικό άκρων γκαζόν. ΜΗ ΓΕΡΝΕΤΕ το χορτοκοπτικό με τρόπο που η μεσινέζα του θα περιστρέφεται σε ορθή γωνία ως προς το έδαφος. Τα εκσφενδονιζόμενα υπολείμματα μπορούν να προκαλέσουν σοβαρό τραυματισμό όπως δείχνει η Εικ. K.*

## Τροφοδοσία μεσινέζας στο κοπτικό με μέθοδο κτυπήματος στο έδαφος (Εικ. N, O)

Το χορτοκοπτικό παρέχεται με νάιλον μεσινέζα διαμέτρου 2,4 mm (0,095") αλλά μπορεί να χρησιμοποιήσει και νάιλον μεσινέζα διαμέτρου 2,0 mm (0,080"). Η μεσινέζα κοπής **31** θα φθείρεται ταχύτερα και θα χρειάζεται συχνότερη τροφοδοσία εάν η κοπή

χόρτων γίνεται κατά μήκος πεζοδρομίων ή άλλων σκληρών επιφανειών ή εάν κόβονται χόρτα μεγαλύτερου πάχους.

Καθώς χρησιμοποιείτε το χορτοκοπτικό, η μεσινέζα θα κονταίνει λόγω φθοράς. Χτυπήστε απαλά το κοπτικό στο έδαφος ενώ λειτουργεί σε κανονική ταχύτητα και θα τροφοδοτηθεί νέα μεσινέζα κοπής **31**.

⚠ ***ΠΡΟΕΙΔΟΠΟΙΗΣΗ:*** *Κρατάτε τα χέρια σας μακριά από τη λεπίδα μεσινέζας κοπής* **32**.

**ΣΗΜΕΙΩΣΗ:** Κάθε φορά που τροφοδοτείται μεσινέζα κοπής **31** τα άκρα θα κόβονται από τη λεπίδα μεσινέζα κοπής **32** πάνω στον προφυλακτήρα **12**. Μπορεί να ακούτε έναν ήχο κροταλίσματος όταν συμβαίνει αυτό. Πάντα τηρείτε όλες τις οδηγίες και φοράτε κατάλληλα γυαλιά ασφαλείας, κλειστά υποδήματα και μακριά παντελόνια. Όταν έχει τελειώσει η μεσινέζα κοπής στο χορτοκοπτικό, οι τελευταίες λίγες έντσες μπορεί να βγουν με τη μία από το περίβλημα καρουλιού.

**ΣΗΜΕΙΩΣΗ:** Η επιμήκυνση της μεσινέζας κοπής **31** πέρα από τη λεπίδα μεσινέζας κοπής **32** θα έχει αρνητική επίδραση στην απόδοση, στο χρόνο λειτουργίας και στη διάρκεια ζωής του χορτοκοπτικού λόγω δυνητικής ζημιάς στον κινητήρα. Αν το κάνετε αυτό μπορεί να ακυρωθεί η εγγύηση.

## Χρήσιμες συμβουλές για την κοπή χόρτων

- Χρησιμοποιείτε το άκρο της μεσινέζας για την κοπή και μην αναγκάζετε την κεφαλή μεσινέζας να εισέρχεται σε γρασίδι που δεν έχει κοπεί.
- Οι φράχτες από συρματόπλεγμα ή πασσάλους προκαλούν πρόσθετη φθορά της μεσινέζας, ακόμη και θραύση της. Οι τοίχοι από πέτρα και τούβλα, τα ρείθρα πεζοδρομίων και τα ξύλα μπορεί να προκαλέσουν ταχύτατη φθορά της μεσινέζας.
- Μην επιτρέπετε στο καπάκι καρουλιού να σύρεται στο έδαφος ή σε άλλες επιφάνειες.
- Αν τα χόρτα έχουν μεγάλο μήκος, κόβετε από το πάνω μέρος προς τα κάτω και μην υπερβαίνετε το ύψος των 300 mm (12").
- Διατηρείτε το χορτοκοπτικό με κλίση προς την περιοχή που κόβεται - αυτή είναι η καλύτερη περιοχή κοπής.
- Το χορτοκοπτικό περιστρέφεται αριστερόστροφα όπως φαίνεται από πίσω και επάνω. Με την κοπή από δεξιά προς τα αριστερά θα πετάγονται υπολείμματα προς τον προφυλακτήρα και θα συλλέγονται τα κομμένα τμήματα χόρτων. Συνιστάται να κόβετε από δεξιά προς τα αριστερά όταν είστε κοντά σε κήπους ή παρτέρια, καθώς αυτό θα συμβάλει να διατηρούνται τα κομμένα χόρτα έξω από αυτές τις περιοχές. Με την κοπή από αριστερά προς τα δεξιά τα υπολείμματα κοπής θα πετάγονται μακριά από τον προφυλακτήρα. Χρησιμοποιείτε αυτή τη μέθοδο όταν η θέση που πέφτουν τα υπολείμματα δεν είναι σημαντική.
- Αποφεύγετε δένδρα και χαμόδεντρα. Ο φλοιός των δένδρων, τα ξύλινα σοβατεπί, τα ξύλινα πλευρικά καλύμματα τοίχων και οι πάσσαλοι φραχτών μπορούν εύκολα να υποστούν ζημιά από τη μεσινέζα.

## ΣΥΝΤΗΡΗΣΗ

Το ηλεκτρικό εργαλείο σας έχει σχεδιαστεί να λειτουργεί για μεγάλο χρονικό διάστημα με την ελάχιστη συντήρηση. Η συνεχής ικανοποιητική λειτουργία του εργαλείου εξαρτάται από τη σωστή φροντίδα και τον τακτικό καθαρισμό του.

⚠ ***ΠΡΟΕΙΔΟΠΟΙΗΣΗ:*** *Για να ελαχιστοποιήσετε τον κίνδυνο σοβαρού τραυματισμού, πάντα απενεργοποιείτε το εργαλείο και διασφαλίζετε ότι ο κινητήρας έχει σταματήσει. Αφαιρέστε το πακέτο μπαταριών πριν πραγματοποιήσετε οποιεσδήποτε ρυθμίσεις και πριν συνδέσετε/ αφαιρέσετε αξεσουάρ, ειδικά όταν προσαρμόζετε τον προφυλακτήρα του αξεσουάρ κοπής ή τη λαβή. Μια αθέλητη έναρξη λειτουργίας μπορεί να έχει ως συνέπεια τραυματισμό. Η ακατάλληλη συντήρηση, η χρήση μη συμμορφούμενων ανταλλακτικών, ή η αφαίρεση/ τροποποίηση χαρακτηριστικών ασφαλείας μπορεί να έχει ως συνέπεια σοβαρές σωματικές βλάβες και να προκαλέσει προβλήματα κατά την κανονική λειτουργία. Διατηρείτε το εργαλείο σε καλή κατάσταση λειτουργίας με την πραγματοποίηση τακτικής συντήρησης.*

Ανατρέξτε στο οπισθόφυλλο αυτού του εγχειριδίου για πληροφορίες επικοινωνίας με κέντρο σέρβις, ή επισκεφθείτε τον ιστότοπο **www.2helpu.com**.

⚠ ***ΠΡΟΕΙΔΟΠΟΙΗΣΗ:*** *Πάντα απενεργοποιείτε το εργαλείο και αφαιρείτε την μπαταρία πριν την αποθήκευση. Καθαρίζετε τα ανοίγματα αερισμού, και ελέγχετε το εργαλείο για ζημιά ή για λασκαρισμένα εξαρτήματα. Η μη τήρηση των απαιτήσεων καθαρισμού και συντήρησης του εργαλείου μπορεί να έχει ως συνέπεια δυσλειτουργία ή κινδύνους φωτιάς κατά την αποθήκευση.*

## Εφαρμογή γράσου (Εικ. M)

Το DCMST901 χρειάζεται γρασάρισμα κάθε 100 ώρες χρήσης.

1. Εφαρμόστε μια μικρή ποσότητα (3-5 γραμμάρια) γράσου DEWALT 30301914 **34** μέσα στον μαστό γρασαρίσματος κινητήρα **33** όπως δείχνει η Εικ. M.

## Καθαρισμός

⚠ ***ΠΡΟΕΙΔΟΠΟΙΗΣΗ:*** *Κίνδυνος ηλεκτροπληξίας και μηχανικός κίνδυνος. Αφαιρέστε την μπαταρία πριν τις εργασίες καθαρισμού.*

⚠ ***ΠΡΟΕΙΔΟΠΟΙΗΣΗ:*** *Για να εξασφαλίσετε την ασφαλή και αποδοτική λειτουργία της ηλεκτρικής συσκευής, πάντα διατηρείτε τη συσκευή και τα ανοίγματα αερισμού καθαρά από ακαθαρσίες.*

⚠ ***ΠΡΟΕΙΔΟΠΟΙΗΣΗ:*** *Ποτέ μη χρησιμοποιήσετε διαλύτες ή άλλα σκληρά χημικά για τον καθαρισμό των μη μεταλλικών εξαρτημάτων του εργαλείου. Τα χημικά αυτά μπορεί να εξασθενήσουν τα υλικά που χρησιμοποιούνται στα εξαρτήματα αυτά. Χρησιμοποιείτε ένα πανί που έχετε υγράνει ελαφρά μόνο με νερό και ήπιο απορρυπαντικό. Ποτέ μην αφήσετε οποιοδήποτε υγρό να εισέλθει στο εργαλείο. Ποτέ μη βυθίσετε οποιοδήποτε μέρος του εργαλείου σε υγρό.*

Μπορείτε να καθαρίζετε τα ανοίγματα αερισμού χρησιμοποιώντας μια στεγνή και μαλακή μη μεταλλική βούρτσα και/ή μια κατάλληλη ηλεκτρική συσκευή καθαρισμού με αναρρόφηση. Μη χρησιμοποιείτε νερό ή οποιοδήποτε καθαριστικό διάλυμα. Φοράτε εγκεκριμένη προστασία ματιών και μια εγκεκριμένη μάσκα κατά της σκόνης.

## Προαιρετικά αξεσουάρ

⚠ ***ΠΡΟΕΙΔΟΠΟΙΗΣΗ:*** *Επειδή τα αξεσουάρ, εκτός αυτών που προσφέρει η DEWALT, δεν έχουν δοκιμαστεί με αυτό το προϊόν, η χρήση τέτοιων αξεσουάρ με αυτό το εργαλείο θα μπορούσε να είναι επικίνδυνη. Για να μειώσετε τον κίνδυνο τραυματισμού, με αυτό το προϊόν πρέπει να χρησιμοποιούνται μόνο αξεσουάρ που συνιστά η DEWALT.*

Για περισσότερες πληροφορίες σχετικά με τα κατάλληλα αξεσουάρ, συμβουλευτείτε το τοπικό σας κατάστημα.

⚠ ***ΠΡΟΕΙΔΟΠΟΙΗΣΗ: Για να μειώσετε τον κίνδυνο σοβαρού τραυματισμού, απενεργοποιείτε τη συσκευή και αφαιρείτε την μπαταρία πριν πραγματοποιήσετε οποιεσδήποτε ρυθμίσεις ή πριν αφαιρέσετε/ εγκαταστήσετε προσαρτήματα ή αξεσουάρ.***

⚠ ***ΠΡΟΕΙΔΟΠΟΙΗΣΗ:*** *Η χρήση οποιουδήποτε αξεσουάρ που δεν συνιστάται από την DEWALT για χρήση με αυτή τη συσκευή θα μπορούσε να είναι επικίνδυνη.*

⚠ ***ΠΡΟΕΙΔΟΠΟΙΗΣΗ:*** *Μη χρησιμοποιήσετε σε αυτό το χορτοκοπτικό καμία λεπίδα και κανένα αξεσουάρ ή προσάρτημα εκτός από αυτά που συνιστά η DEWALT. Θα μπορούσε να προκύψει σοβαρός τραυματισμός ή ζημιά στο προϊόν.*

⚠ ***ΠΡΟΣΟΧΗ:*** *Χρησιμοποιείτε μόνο ανταλλακτικά καρούλια και μεσινέζα DEWALT. Όλες οι μεσινέζες είναι σπιράλ σχήματος με λείες, στρογγυλές ακμές. Η χρήση μεσινέζας οποιουδήποτε άλλου κατασκευαστή μπορεί να μειώσει την απόδοση, να προκαλέσει ζημιά στο χορτοκοπτικό ή να προκαλέσει τραυματισμό.*

## Επαναφόρτωση της μεσινέζας κοπής (Εικ. N, O)

⚠ ***ΠΡΟΣΟΧΗ:*** *Χρησιμοποιείτε μόνο DEWALT ανταλλακτικά καρούλια και μεσινέζα. Η χρήση μεσινέζας οποιουδήποτε άλλου κατασκευαστή μπορεί να μειώσει την απόδοση, να προκαλέσει ζημιά στο χορτοκοπτικό ή να προκαλέσει τραυματισμό.*
*Το χορτοκοπτικό σας παρέχεται με νάιλον μεσινέζα διαμέτρου 2,4 mm (0,095") αλλά μπορεί να χρησιμοποιήσει και νάιλον μεσινέζα διαμέτρου 2,0 mm (0,080"), η οποία έχει σχήμα σπιράλ με λείες στρογγυλές ακμές. Μη χρησιμοποιείτε μεσινέζες άλλου μεγέθους. Αυτό μπορεί να υποβαθμίσει την απόδοση, να προκαλέσει ζημιά στη μονάδα ή τραυματισμό.*

⚠ ***ΠΡΟΣΟΧΗ:*** *Για να αποτρέψετε βλάβη της συσκευής, αν η μεσινέζα κοπής προεξέχει πέρα από τη λεπίδα κοπής, κόψτε την έτσι ώστε μόλις να φτάνει στη λεπίδα.*
Χρησιμοποιείτε μόνο DEWALT ανταλλακτική μεσινέζα. Μη χρησιμοποιείτε σύρμα.

1. Αφαιρέστε την μπαταρία.
2. Κόψτε ένα μήκος το πολύ 9 m (30 ft) μεσινέζας κοπής 2,4 mm (0,095") ή 12 m (40 ft) μεσινέζας κοπής 2,0 mm (0,080") **31**.
3. Ευθυγραμμίστε τις οπές **35** του περιβλήματος καρουλιού με το βέλος **36** πάνω στο κάλυμμα **37** λαβής του καρουλιού όπως δείχνει η Εικ. N.
4. Περάστε το ένα άκρο της μεσινέζας του χορτοκοπτικού μέσα από μία οπή.
5. Καθοδηγήστε τη μεσινέζα ώστε να περάσει από τη δεύτερη οπή και συνεχίστε να τραβάτε τη μεσινέζα μέσα από τις οπές έως ότου υπάρχει το ίδιο μήκος μεσινέζας σε κάθε πλευρά του περιβλήματος καρουλιού.
6. Με το ένα χέρι κρατήστε το καπάκι καρουλιού ώστε να μην κινείται. Χρησιμοποιώντας το άλλο χέρι σας, τυλίξτε τη μεσινέζα στο καρούλι περιστρέφοντας αριστερόστροφα το κάλυμμα λαβής του καρουλιού.
7. Συνεχίστε την τύλιξη έως ότου παραμένουν 130 mm (5") μεσινέζας σε κάθε πλευρά του περιβλήματος καρουλιού όπως δείχνει η Εικ. O.

## Αντικατάσταση συγκροτήματος καρουλιού (Εικ. P)

1. Αφαιρέστε την μπαταρία.
2. Περιστρέψτε το περίβλημα καρουλιού **13** έως ότου η οπή **38** στην πλάκα ατράκτου ευθυγραμμιστεί με την εγκοπή **39** στη θήκη γραναζιών. Περάστε τη ράβδο ασφάλισης **14** ή ένα κατσαβίδι από την εγκοπή και κατόπιν στην οπή, για να αποτρέψετε την περιστροφή της ατράκτου.
3. Ξεβιδώστε και αφαιρέστε το περίβλημα καρουλιού περιστρέφοντας το κάλυμμα λαβής καρουλιού **37** δεξιόστροφα.
**ΣΗΜΕΙΩΣΗ:** Μην επιχειρήσετε να αφαιρέσετε το περίβλημα καρουλιού περιστρέφοντας το περίβλημα καρουλιού **13**.
4. Αφαιρέστε την πλάκα ατράκτου **40** πριν εγκαταστήσετε νέο καρούλι. Αφαιρέστε τυχόν ακαθαρσίες και χόρτα από τη θήκη γραναζιών και την πλάκα ατράκτου.
5. Εγκαταστήστε την πλάκα ατράκτου **40** πάνω στον άξονα **41**, έτσι ώστε η εγκοπή να είναι στραμμένη προς τη θήκη γραναζιών **11**.
6. Ευθυγραμμίστε την οπή πλάκας ατράκτου **38** με την εγκοπή **39**, τοποθετήστε τη ράβδο ασφάλισης **14** ή το κατσαβίδι πάλι μέσα στην οπή **38** και βιδώστε το νέο περίβλημα καρουλιού με αριστερόστροφη περιστροφή. Σφίξτε καλά το νέο περίβλημα καρουλιού πάνω στον άξονα **41**.

## Αντικατάσταση του προφυλακτήρα με προφυλακτήρα εκτεταμένης κάλυψης (Εικ. Q)

Διατίθεται προφυλακτήρας εκτεταμένης κάλυψης (πωλείται ξεχωριστά) αν είναι επιθυμητή η εκτεταμένη κάλυψη. Χρησιμοποιήστε τον ανταλλακτικό προφυλακτήρα DEWALT με αριθμό ανταλλακτικού NA693585.

⚠ ***ΠΡΟΕΙΔΟΠΟΙΗΣΗ:*** *Σε καμία περίπτωση μη χρησιμοποιήσετε τη συσκευή χωρίς τον προφυλακτήρα καλά σφιγμένο στη θέση του.*

1. Αφαιρέστε το περίβλημα καρουλιού όπως περιγράφεται στην ενότητα ***Αντικατάσταση συγκροτήματος καρουλιού***.
2. Χρησιμοποιήστε ένα κλειδί Άλεν 3 mm (δεν συμπεριλαμβάνεται) για να αφαιρέσετε τις τέσσερις βίδες προφυλακτήρα **24** όπως δείχνει η Εικ. Q.
3. Ανασηκώστε και αφαιρέστε τον προφυλακτήρα.
4. Συνδέστε τον προφυλακτήρα εκτεταμένης κάλυψης **42** στη θήκη γραναζιών **11** χρησιμοποιώντας τις τέσσερις βίδες προφυλακτήρα **24**, τις ροδέλες **25** και την πλάκα **26** και κατόπιν σφίξτε τις βίδες για να τον στερεώσετε στη θέση του όπως δείχνει η Εικ. Q.
5. Επανατοποθετήστε το περίβλημα καρουλιού όπως περιγράφεται στο τμήμα ***Αντικατάσταση του περιβλήματος καρουλιού***.

## Προστασία του περιβάλλοντος

Τα προϊόντα/οι μπαταρίες μπορούν να ανακυκλωθούν, αλλά αν φέρουν τη σήμανση διαγραμμένου κάδου απορριμμάτων, δεν πρέπει να απορριφθούν στα κανονικά οικιακά απορρίμματα. Χρησιμοποιήστε τις μπαταρίες μέχρι να εξαντληθούν πλήρως και διαχωρίστε τις από το προϊόν. Επίσης διαχωρίστε τυχόν φωτεινές πηγές από το προϊόν, αν αυτό είναι εφικτό. Αποτελεί ευθύνη σας ως χρήστη να διαγράψετε τυχόν προσωπικά δεδομένα από το προϊόν. Κατόπιν παραδώστε τα απόβλητα σε επίσημο κέντρο συλλογής αποβλήτων ή σε συμμετέχοντα έμπορο, που συχνά θα τα δεχθεί χωρίς χρέωση. Η συσκευασία θα πρέπει να απορριφθεί με βάση τη σήμανση κωδικού υλικού που φέρει. Οι οδηγίες χρήσης και ασφάλειας θα πρέπει να απορριφθούν μόνον όταν δεν χρησιμοποιείται πλέον το αντίστοιχο προϊόν το οποίο αφορούν.

Ζητήστε την καθοδήγηση της τοπικής σας κοινοτικής/δημοτικής αρχής στο θέμα της διαχείρισης αποβλήτων. Για περισσότερες πληροφορίες, επισκεφθείτε το **www.2helpU.com** και σαρώστε τον παραπάνω κωδικό QR.

| | | | |
|---|---|---|---|
| Australia / New Zealand | Tel: Aust<br>Tel: NZ | 1800 338 002<br>0800 339 258 | www.dewalt.com.au<br>www.dewalt.co.nz<br>support@dewalt.au<br>support@dewalt.co.nz |
| Belgique et Luxembourg<br>België en Luxemburg | Tel: NL<br>Tel: FR | 32 15 47 37 63<br>32 15 47 37 64 | www.dewalt.be<br>support@dewalt.be<br>support@dewalt.be.fr |
| Danmark | Tel: | 70 20 15 10 | www.dewalt.dk<br>support@dewalt.dk |
| Deutschland | Tel: | 06126-21-0 | www.dewalt.de<br>support@dewalt.de |
| Ελλάς | Τηλ: | 00302108981616 | www.dewalt.gr<br>support@dewalt.gr |
| España | Tel: | 934 797 400 | www.dewalt.es<br>support@dewalt.es |
| France | Tel: | 04 72 20 39 20 | www.dewalt.fr<br>support@dewalt.fr |
| Schweiz, Suisse, Svizzera | Tel: | 044 - 755 60 70 | www.dewalt.ch<br>support@dewalt.ch.de<br>support@dewalt.ch.fr<br>support@dewalt.ch.it |
| Ireland | Tel: | 00353-2781800 | www.dewalt.ie<br>support@dewalt.ie |
| Italia | Tel: | 800-014353<br>39 039-9590200 | www.dewalt.it<br>support@dewalt.it |
| Nederlands | Tel: | 31 164 283 063 | www.dewalt.nl<br>support@dewalt.nl |
| Norge | Tel: | 45 25 13 00 | www.dewalt.no<br>support@dewalt.no |
| Österreich | Tel: | 01 - 66116 - 0 | www.dewalt.at<br>support@dewalt.at |
| Portugal | Tel: | +351 214667500 | www.dewalt.pt<br>support@dewalt.pt |
| Suomi | Puh: | 010 400 4333 | www.dewalt.fi<br>support@dewalt.fi |
| Sverige | Tel: | 031 68 61 60 | www.dewalt.se<br>support@dewalt.se |
| Türkiye | Tel: | +90 216 665 2900 | tr.dewalt.global<br>support@dewalt.com.tr |
| United Kingdom | Tel: | (+44) (0)1753 260094 | www.dewalt.co.uk<br>support@dewalt.co.uk |
| Middle East Africa | Tel: | 971 4 812 7400 | www.dewalt.ae<br>support@dewalt.ae |