HS 46 C-E

Liste des pièces
21.09.2022
France, français

ErgoStart

Table des matières

Carter, Cylindre, Embrayage ... 3
Dispositif d'allumage, Silencieux ... 5
Dispositif de lancement ErgoStart ... 7
Bride intermédiaire, Filtre à air ... 9
Carburateur 4242/01 ... 11
Carburateur C1T-S195 ... 13
Carter de poignée, Réservoir d'essence ... 16
Carter de poignée, Réservoir d'essence ... 18
Système AV, Commande des gaz ... 20
Réducteur, Barre de coupe 450 mm ... 22
Réducteur, Barre de coupe 550 mm ... 24
Numéro de machine ... 26
Smart Connector ... 28
Douille de montage ... 30
Raccord ... 32
Outil de montage ... 34
Collier de serrage ... 36
Cale de montage en bois ... 38
Tournevis ... 40
Plaque d'étanchéité ... 42
Lame-tournevis T27x125 ... 44
Tuyau 135 mm ... 46
Calibre de réglage ... 48
Douille d'emmanchement ... 50
Douille de montage ... 52
Outil de montage 8 ... 54
Crochet de montage ... 56
Appareil de contrôle ZAT 3 pour dispositif d'allumage ... 58
Appareil de contrôle ZAT 4 pour dispositif d'allumage ... 60
Douille ... 62
Extracteur ... 64
Disque de réglage ... 66
Clé dynamométrique avec témoin optique/acoustique ... 68
Clé dynamométrique avec témoin optique/acoustique ... 70
Extracteur ... 72
Pièce de pression ... 74
Griffe (avec profils No 3.1 + 4) ... 76
Douille ... 78
Boulon de montage ... 80
Chevalet de montage ... 82
Dispositif d'extraction ... 84
Extracteur ... 86
Outil pour insertion des câbles ... 88
Douille d'emmanchement ... 90
Réglette de butée ... 92
Plaque ... 94
Bride ... 96
Clé ... 98
Raccord ... 100
Pompe ... 102
Tournevis T27x150 ... 104

Table des matières

Tournevis T8 106
Tournevis 108

Carter, Cylindre, Embrayage

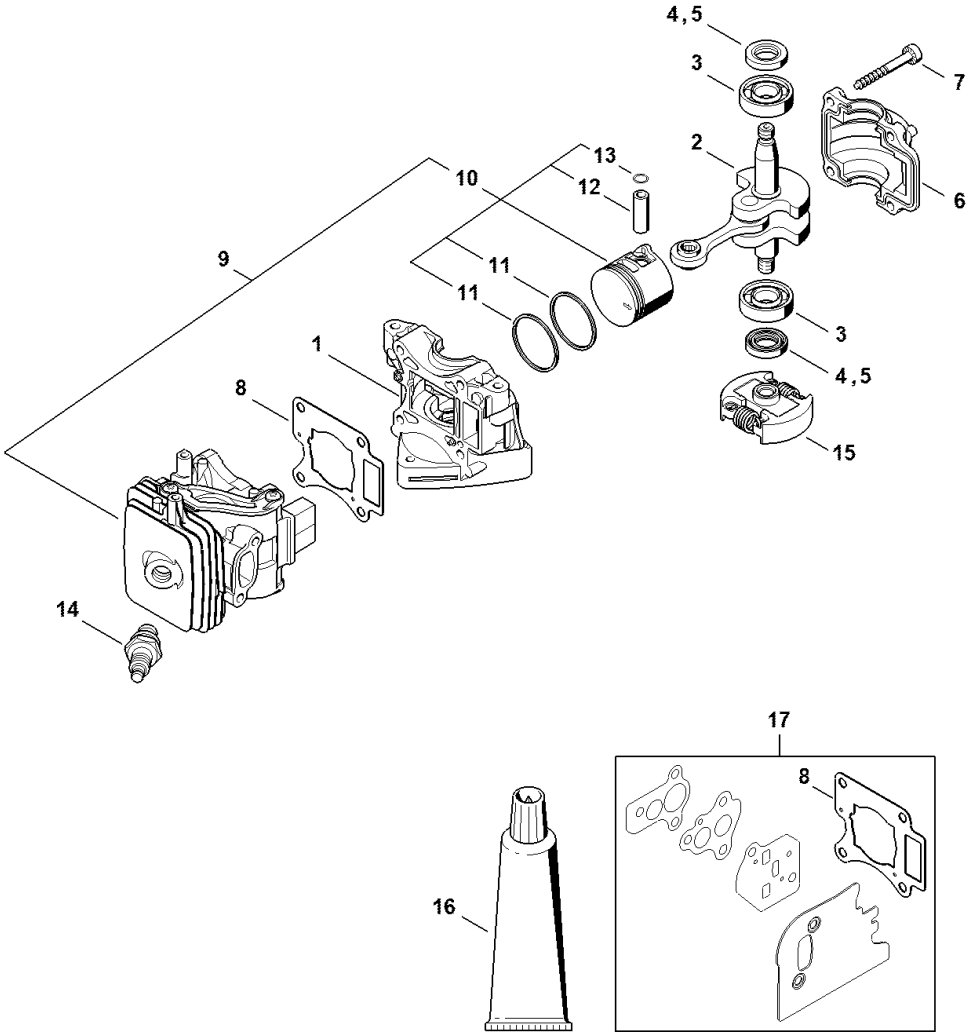

Carter, Cylindre, Embrayage

#	Numéro de pièce	Description	Quantité	Contient un ou plusieurs articles	Remarques
1	4242 021 0300	Carter de vilebrequin	1		
2	4242 030 0400	Vilebrequin	1		
3	9503 003 0215	Roulement rainuré à billes 6304	2		
4	9639 003 1205	Bague d'étanchéité 12x22x4,5	2		
5	9639 003 1206	Bague d'étanchéité 12x22x4,5	2		
6	4242 021 2500	Carter inférieur	1		
7	9075 478 4186	Vis cylindrique IS-D5x40	4		
8	4242 029 2300	Joint de cylindre	1		
9	4242 020 1201	Cylindre avec piston Ø 33 mm	1	10 - 13	
10	4242 030 2004	Piston Ø 33 mm	1	11 - 13	
11	4242 034 3001	Segment de piston Ø 33x1,2 mm	2		
12	4137 034 1500	Axe de piston 8x5x22	1		
13	9463 650 0805	Jonc d'arrêt 8x0,7	1		
14	0000 400 7011	Bougie NGK CMR6H	1		
15	4242 160 2000	Embrayage	1		
16	0783 830 2000	Tube de pâte d'étanchéité HT rouge	1		
17	4242 007 1600	Jeu de joints	1	8	

Dispositif d'allumage, Silencieux

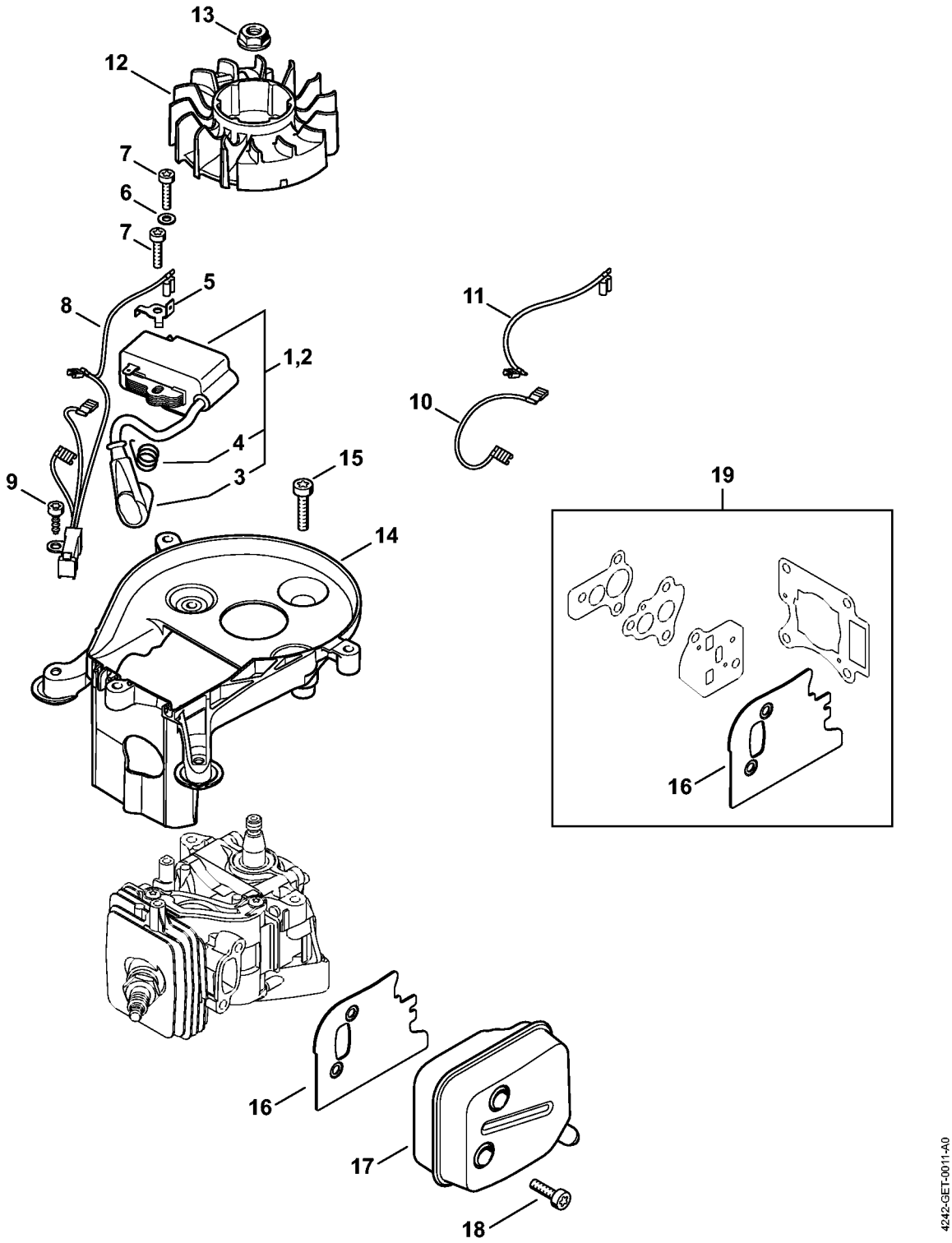

Dispositif d'allumage, Silencieux

#	Numéro de pièce	Description	Quantité	Contient un ou plusieurs articles	Remarques
1	4242 400 1304	Module d'allumage	1	3, 4	
2	4242 400 1301	Module d'allumage	1	3, 4	
3	0000 405 1007	Contact de câble d'allumage	1		
4	0000 998 0604	Ressort coudé	1		
5	4242 431 2100	Languette enfichable	1		
6	9291 021 0100	Rondelle 4,3	1		
7	9075 478 3018	Vis cylindrique IS-D4x18	2		
8	4242 440 1906	Câble	1		
9	9074 477 2995	Vis cylindrique IS-P4x12	1		
10	4242 440 1900	Fil électrique	1		
11	4242 440 1901	Fil électrique	1		
12	4242 400 1201	Rotor	1		
13	0000 955 0802	Écrou à embase M8x1	1		
14	4242 084 1101	Carter en volute	1		
15	9075 478 4159	Vis cylindrique IS-D5x24	3		
16	4242 149 0600	Joint de silencieux	1		
17	4242 140 0602	Silencieux	1		
18	9075 478 4085	Vis cylindrique IS-D5x18	2		
19	4242 007 1600	Jeu de joints	1	16	

Dispositif de lancement ErgoStart

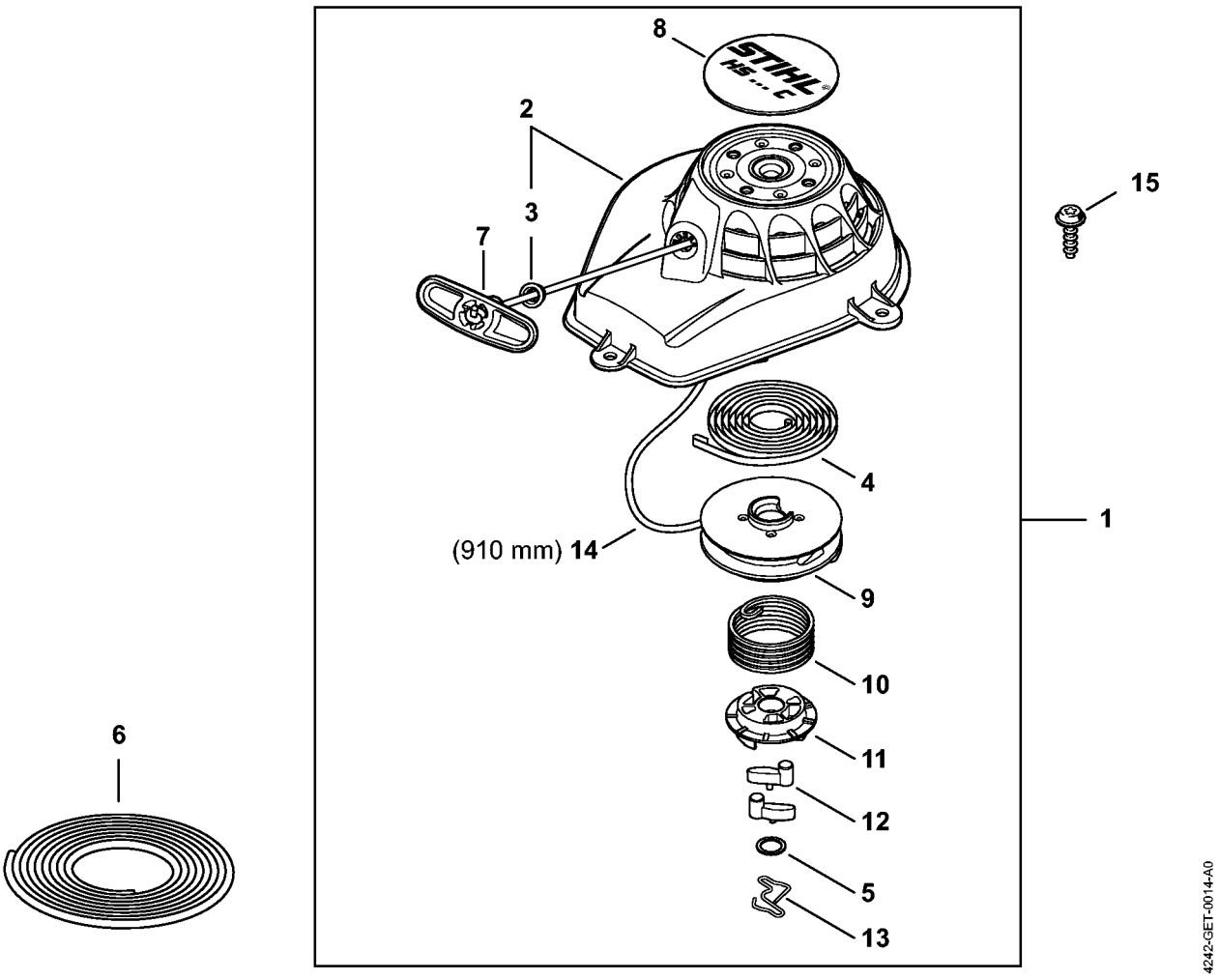

Dispositif de lancement ErgoStart

#	Numéro de pièce	Description	Quantité	Contient un ou plusieurs articles	Remarques
1	4242 080 2103	Carter de ventilateur avec lanceur	1	2 - 5, 7 - 14	
2	4242 080 1801	Carter de ventilateur	1	3	
3	9416 868 6650	Rivet 6,5x0,5x8,8	1		
4	4237 190 0600	Ressort de rappel	1		
5	0000 958 0923	Rondelle	1		
6	0000 930 2281	Câble de lancement Ø 2,7 mm x 30,8 m	1		
7	4140 195 3400	Poignée	1		
8	4242 967 1501	Plaque matricule HS 46 C	1		
9	4237 195 0401	Poulie à câble	1		
10	4241 195 3501	Ressort	1		
11	4237 195 2001	Entraîneur	1		
12	1123 195 7200	Cliquet	2		
13	1128 195 3500	Ressort	1		
14	4137 195 8200	Câble de lancement Ø 2,7x910 mm	1		
15	0000 951 1100	Vis cylindrique IS-D5x20	3		

Bride intermédiaire, Filtre à air

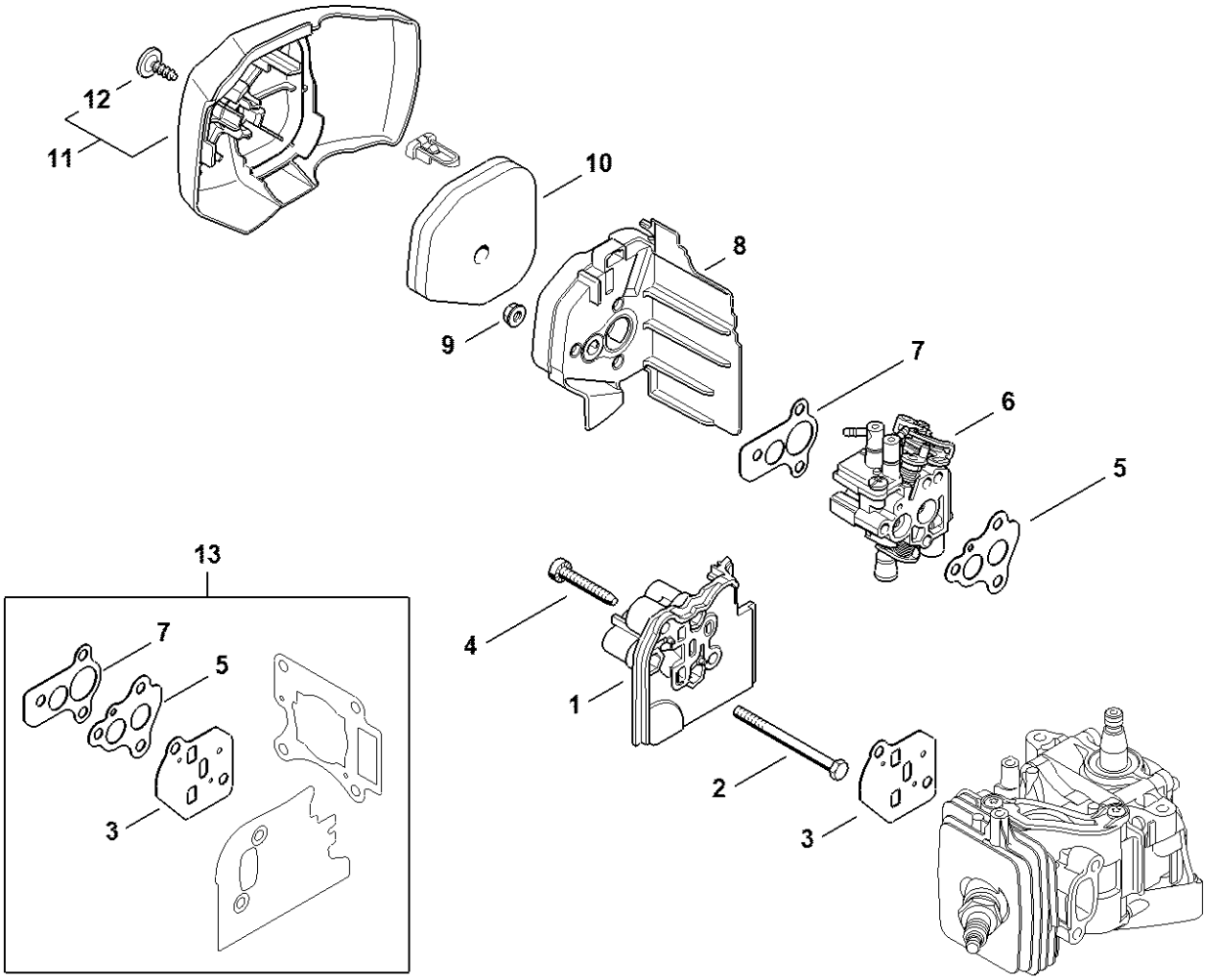

4242-GET-0015-A2

Bride intermédiaire, Filtre à air

#	Numéro de pièce	Description	Quantité	Contient un ou plusieurs articles	Remarques
1	4242 121 1600	Bride intermédiaire	1		
2	0000 951 0501	Vis à six pans M5	3		
3	4242 129 0900	Joint	1		
4	9075 478 4167	Vis cylindrique IS-D5x32	2		
5	4242 129 0901	Joint	1		
6	4242 120 0601	Carburateur 4242/01	1		
7	4242 129 0902	Joint	1		
8	4242 140 2800	Boîtier de filtre	1		
9	9216 261 0700	Écrou à six pans M5	3		
10	4242 120 1800	Filtre	1		
11	4242 140 1003	Couvercle de filtre	1	12	
12	0000 951 1105	Vis cylindrique IS-P5x14	1		
13	4242 007 1600	Jeu de joints	1	3, 5, 7	

Carburateur 4242/01

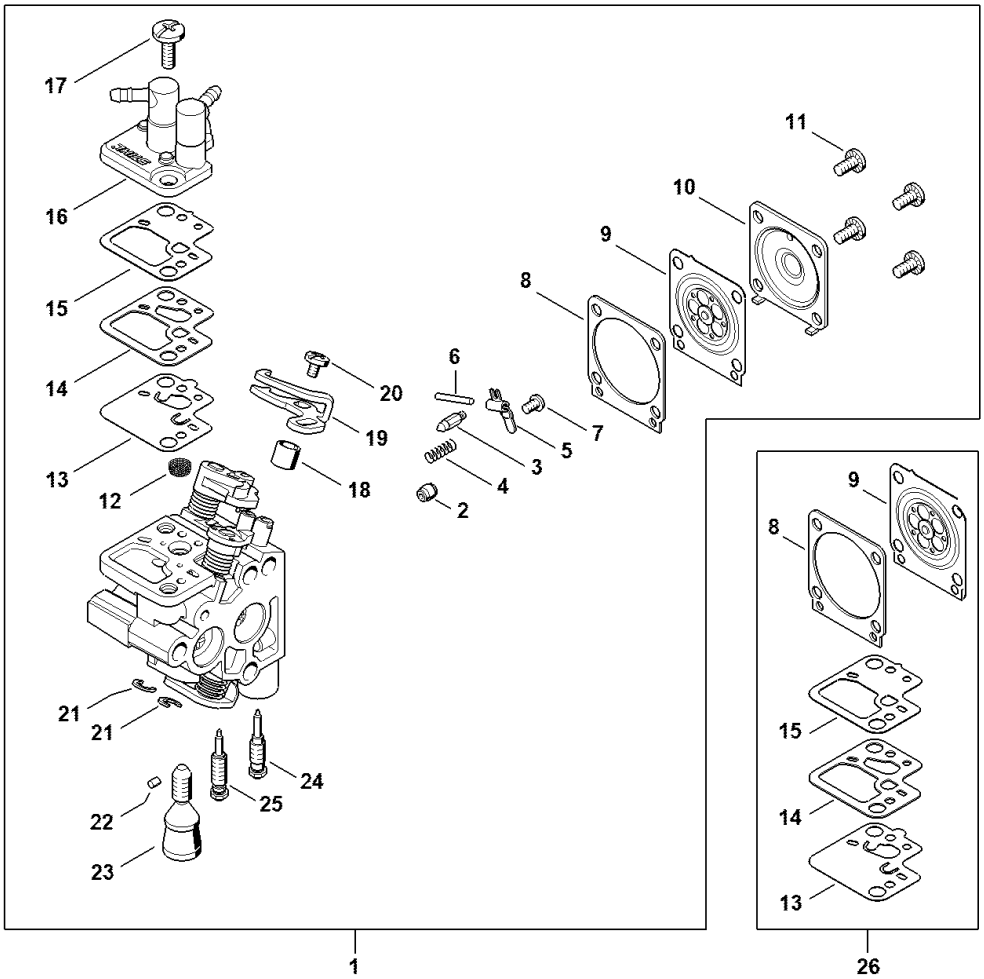

4242-GET-0015-A2

Carburateur 4242/01

#	Numéro de pièce	Description	Quantité	Contient un ou plusieurs articles	Remarques
1	4242 120 0601	Carburateur 4242/01	1	2 - 25	
2	4229 121 5601	Gicleur fixe 0.36	1		
3	Z000 018 Z000	Pointeau d'admission	1		
4	1128 122 3000	Ressort	1		
5	1125 121 5000	Levier de réglage d'admission	1		
6	1120 121 9200	Axe	1		
7	0000 122 7101	Vis	1		
8	4242 129 0905	Joint	1		
9	4242 121 4702	Membrane de réglage	1		
10	4242 121 0801	Couvercle	1		
11	4132 122 6600	Vis à embase	4		
12	1120 121 7800	Tamis	1		
13	4242 121 4800	Membrane de pompe	1		
14	4242 129 0903	Joint	1		
15	4242 121 4801	Membrane de pompe	1		
16	4242 120 0800	Couvercle	1		
17	4242 122 7100	Vis	2		
18	4242 122 5000	Douille d'écartement	1		
19	4242 121 3500	Levier de papillon	1		
20	9079 319 0280	Vis à tête plate M3x3,5	1		
21	4282 122 9000	Circlip	2		
22	1125 122 4200	Pièce de serrage	1		
23	4242 122 6200	Vis de réglage de régime de ralenti	1		
24	Z000 031 Z007	Vis L de richesse au ralenti	1		
25	Z000 030 Z008	Vis H de richesse à haut régime	1		
26	4242 007 1701	Jeu de pièces de carburateur	1	8, 9, 13 - 15	

Carburateur C1T-S195

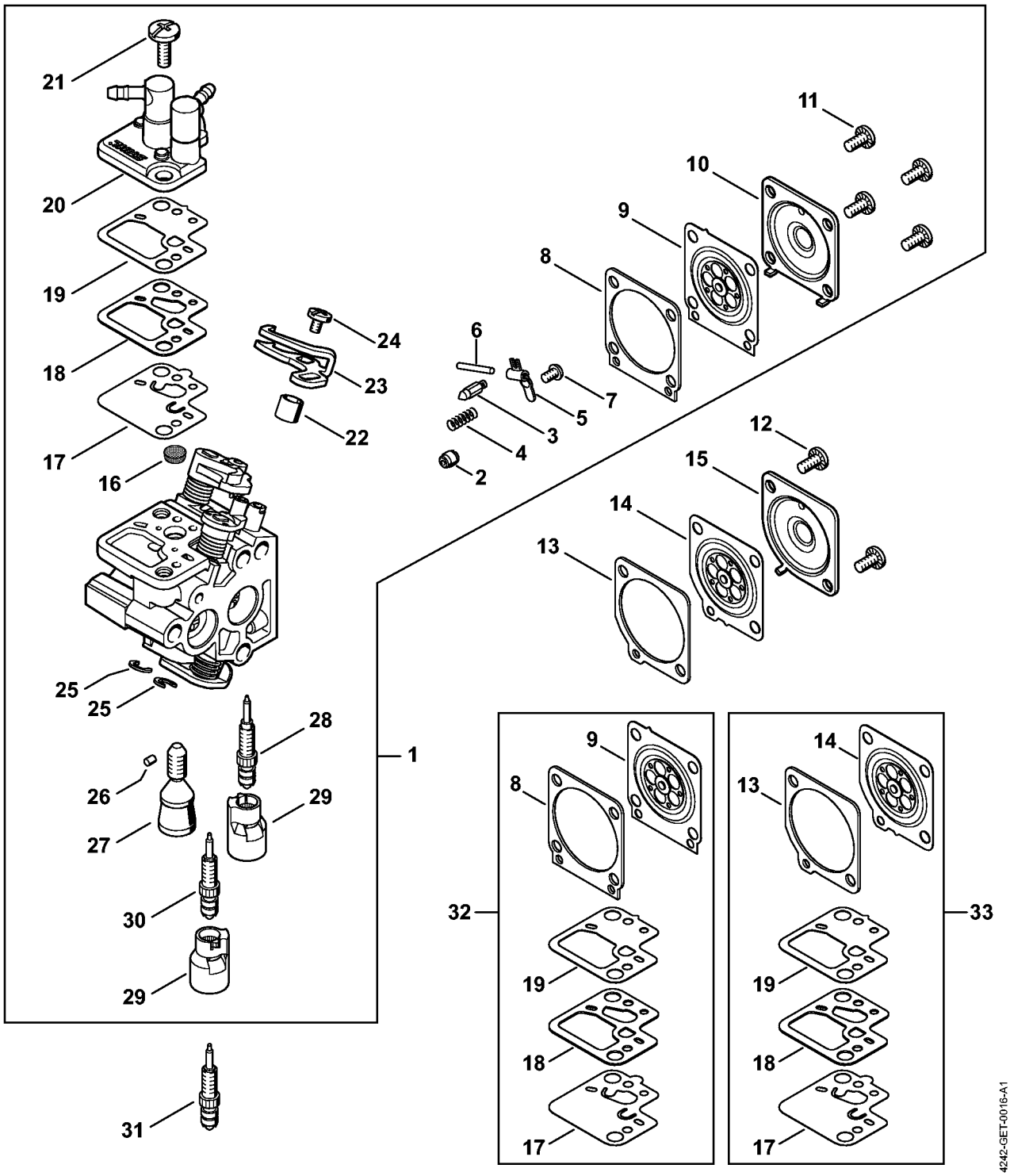

Carburateur C1T-S195

#	Numéro de pièce	Description	Quantité	Contient un ou plusieurs articles	Remarques
1	4242 120 0600	Carburateur C1T-S195J	1	2 - 11, 16 - 30	
2	4229 121 5601	Gicleur fixe 0.36	1		
3	Z000 018 Z000	Pointeau d'admission	1		
4	1128 122 3000	Ressort	1		
5	1125 121 5000	Levier de réglage d'admission	1		
6	1120 121 9200	Axe	1		
7	0000 122 7101	Vis	1		
8	4242 129 0905	Joint	1		
9	4242 121 4702	Membrane de réglage	1		
10	4242 121 0801	Couvercle	1		
11	4132 122 6600	Vis à embase	4		
12	4132 122 6600	Vis à embase	2		
13	4242 129 0904	Joint	1		
14	4242 121 4700	Membrane de réglage	1		
15	1123 121 0801	Couvercle	1		
16	1120 121 7800	Tamis	1		
17	4242 121 4800	Membrane de pompe	1		
18	4242 129 0903	Joint	1		
19	4242 121 4801	Membrane de pompe	1		
20	4242 120 0800	Couvercle	1		
21	4242 122 7100	Vis	2		
22	4242 122 5000	Douille d'écartement	1		
23	4242 121 3500	Levier de papillon	1		
24	9079 319 0280	Vis à tête plate M3x3,5	1		
25	4282 122 9000	Circlip	2		
26	1125 122 4200	Pièce de serrage	1		

Carburateur C1T-S195

#	Numéro de pièce	Description	Quantité	Contient un ou plusieurs articles	Remarques
27	4242 122 6200	Vis de réglage de régime de ralenti	1		
28	4242 122 6800	Vis L de richesse au ralenti	1		
29	4229 121 2701	Capuchon	2		
30	4242 122 6701	Vis H de richesse à haut régime	1		
31	4242 122 6700	Vis H de richesse à haut régime	1		
32	4242 007 1701	Jeu de pièces de carburateur	1	8, 9, 17 - 19	
33	4242 007 1700	Jeu de pièces de carburateur	1	13, 14, 17 - 19	

Carter de poignée, Réservoir d'essence

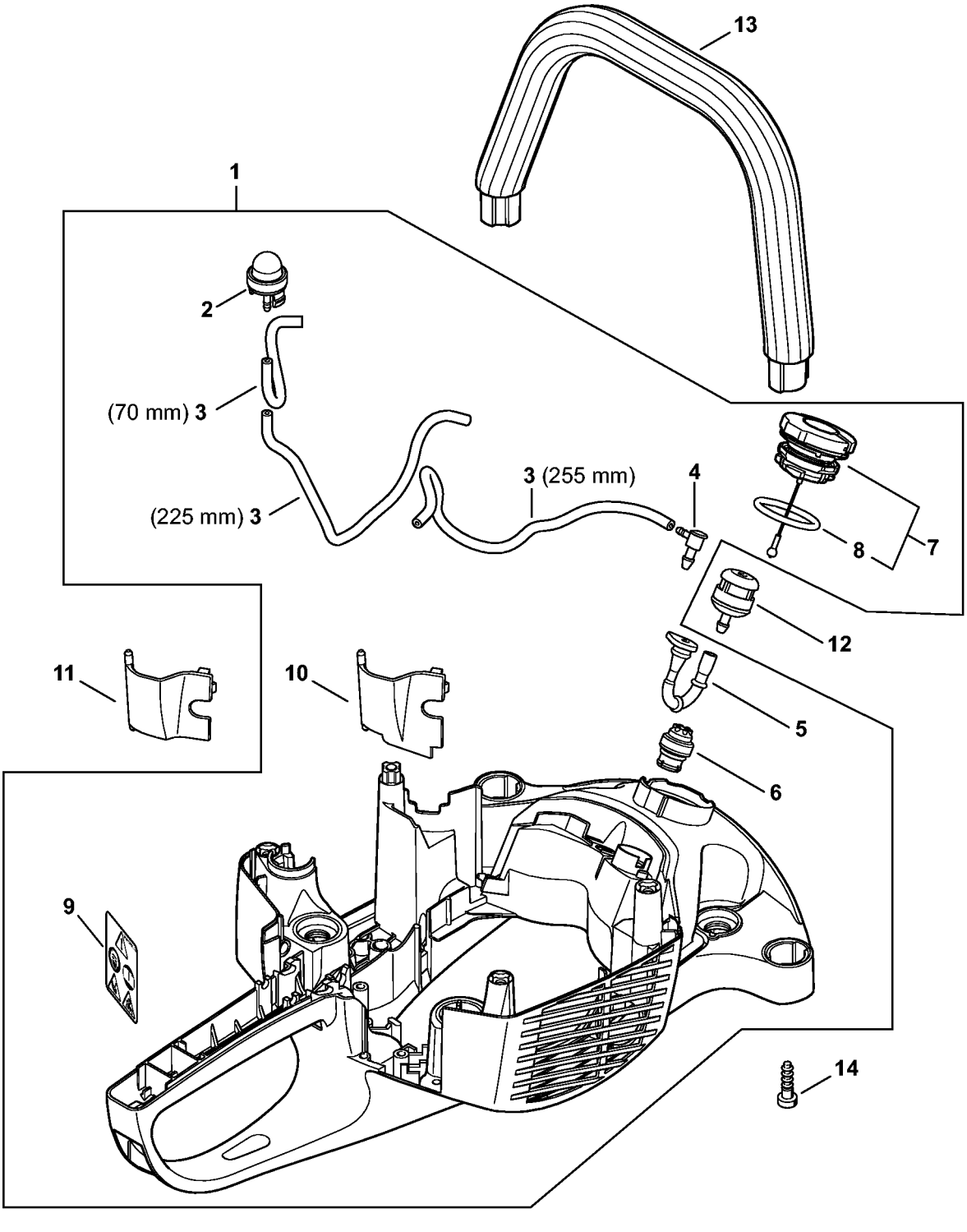

Carter de poignée, Réservoir d'essence

#	Numéro de pièce	Description	Quantité	Contient un ou plusieurs articles	Remarques
1	4242 790 1006	Carter de poignée	1	2 - 10	
2	0000 350 6201	Pompe à carburant	1		
3	0000 937 5006	Tuyau 2,2x5,4 mm x 1 m, R5	1		
4	4242 353 2600	Raccord en équerre	1		
5	4242 358 0800	Tuyau	1		
6	0000 350 5800	Aération de réservoir	1		
7	0000 350 0532	Bouchon de réservoir	1	8	
8	9645 948 7734	Joint torique 25x3,5	1		
9	0000 967 7311	Pictogramme d'avertissement HS	1		
10	4242 792 2701	Couvercle	1		
11	4242 792 2700	Couvercle	1		
12	0000 350 3503	Crépine d'aspiration	1		
13	4242 791 1700	Poignée tubulaire	1		
14	9074 478 4425	Vis cylindrique IS-P6x19	2		

Carter de poignée, Réservoir d'essence

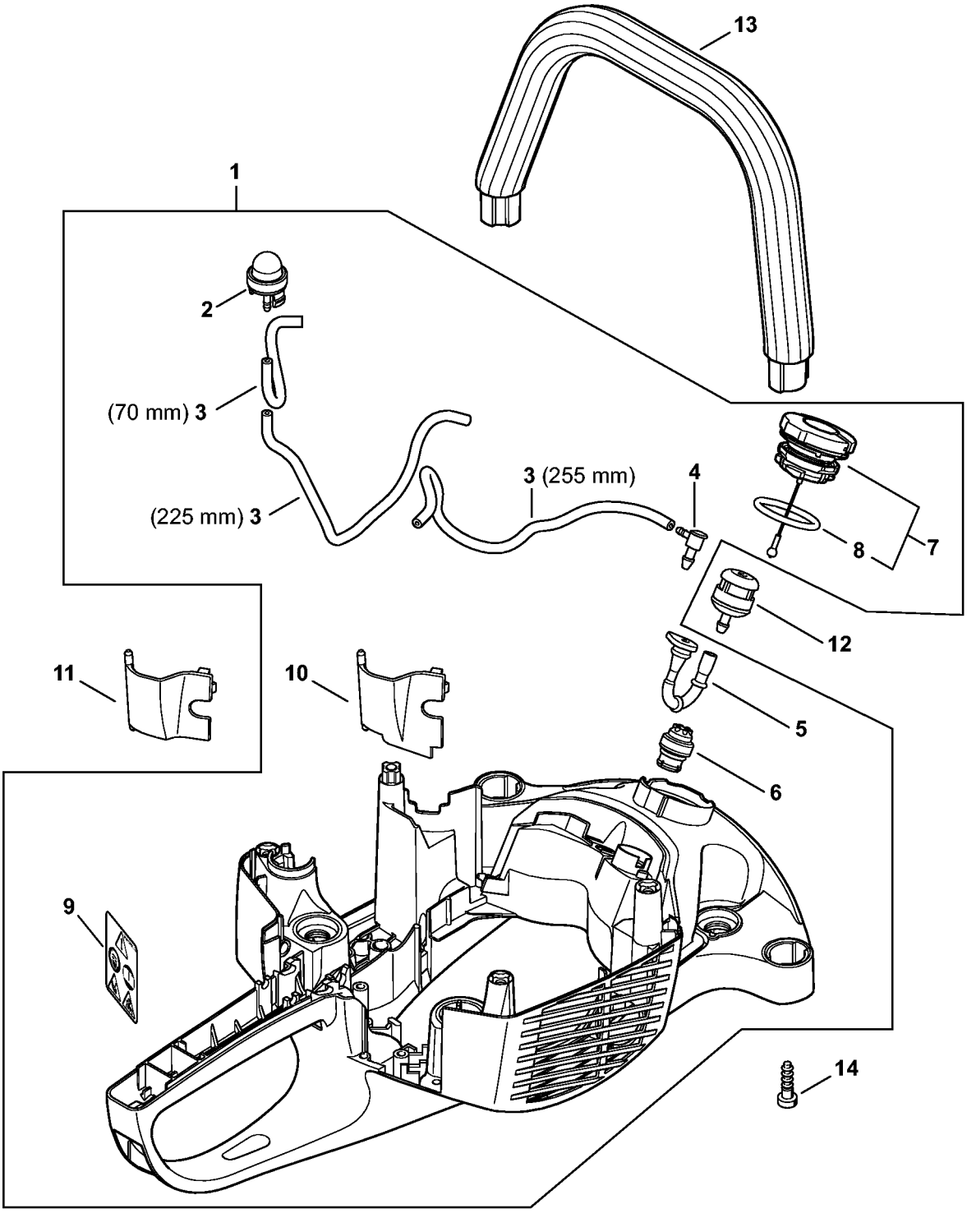

Carter de poignée, Réservoir d'essence

#	Numéro de pièce	Description	Quantité	Contient un ou plusieurs articles	Remarques
1	4242 790 1006	Carter de poignée	1	2 - 10	
2	0000 350 6201	Pompe à carburant	1		
3	0000 937 5006	Tuyau 2,2x5,4 mm x 1 m, R5	1		
4	4242 353 2600	Raccord en équerre	1		
5	4242 358 0800	Tuyau	1		
6	0000 350 5800	Aération de réservoir	1		
7	0000 350 0532	Bouchon de réservoir	1	8	
8	9645 948 7734	Joint torique 25x3,5	1		
9	0000 967 7311	Pictogramme d'avertissement HS	1		
10	4242 792 2701	Couvercle	1		
11	4242 792 2700	Couvercle	1		
12	0000 350 3503	Crépine d'aspiration	1		
13	4242 791 1700	Poignée tubulaire	1		
14	9074 478 4425	Vis cylindrique IS-P6x19	2		

Système AV, Commande des gaz

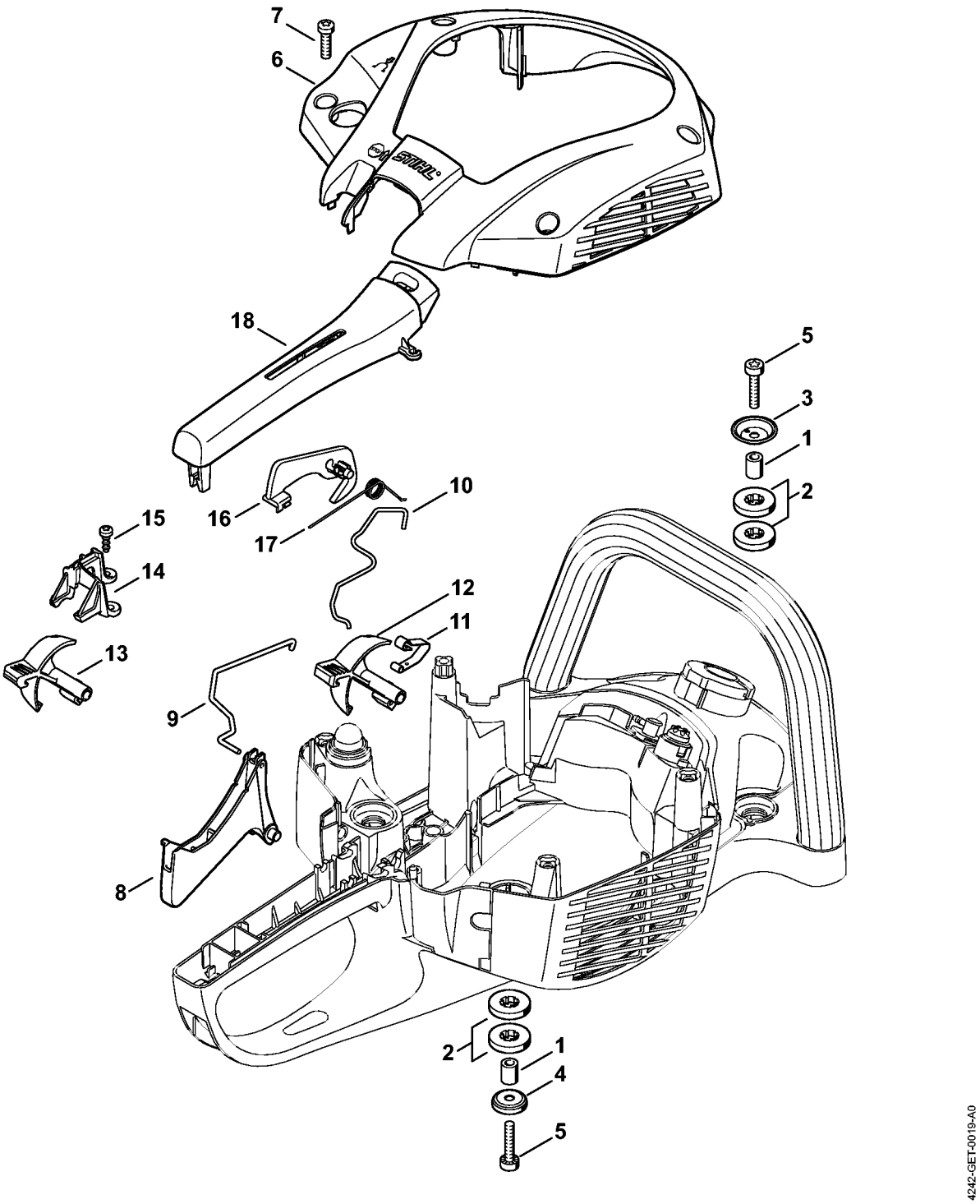

Système AV, Commande des gaz

#	Numéro de pièce	Description	Quantité	Contient un ou plusieurs articles	Remarques
1	4242 791 7200	Douille	4		
2	4242 007 1000	Jeu de butoir annulaire	1		8 pièces
3	4242 792 6900	Rondelle	2		
4	4242 792 6901	Rondelle	2		
5	9075 478 4159	Vis cylindrique IS-D5x24	4		
6	4242 791 1100	Demi-carter	1		
7	9074 477 4132	Vis cylindrique IS-P5x18	4		
8	4242 182 1000	Manette des gaz	1		
9	4242 182 1500	Tringlerie des gaz	1		
10	4242 185 1900	Tringlerie de volet de démarrage	1		
11	4242 442 1601	Ressort de connexion	1		
12	4242 182 0901	Arbre de commande	1		
13	4242 182 0900	Arbre de commande	1		
14	4242 182 2100	Support	1		
15	9074 477 2995	Vis cylindrique IS-P4x12	2		
16	4242 182 0800	Levier d'arrêt	1		
17	0000 998 1008	Ressort coudé	1		
18	4242 791 0601	Monture de poignée	1		

Réducteur, Barre de coupe 450 mm

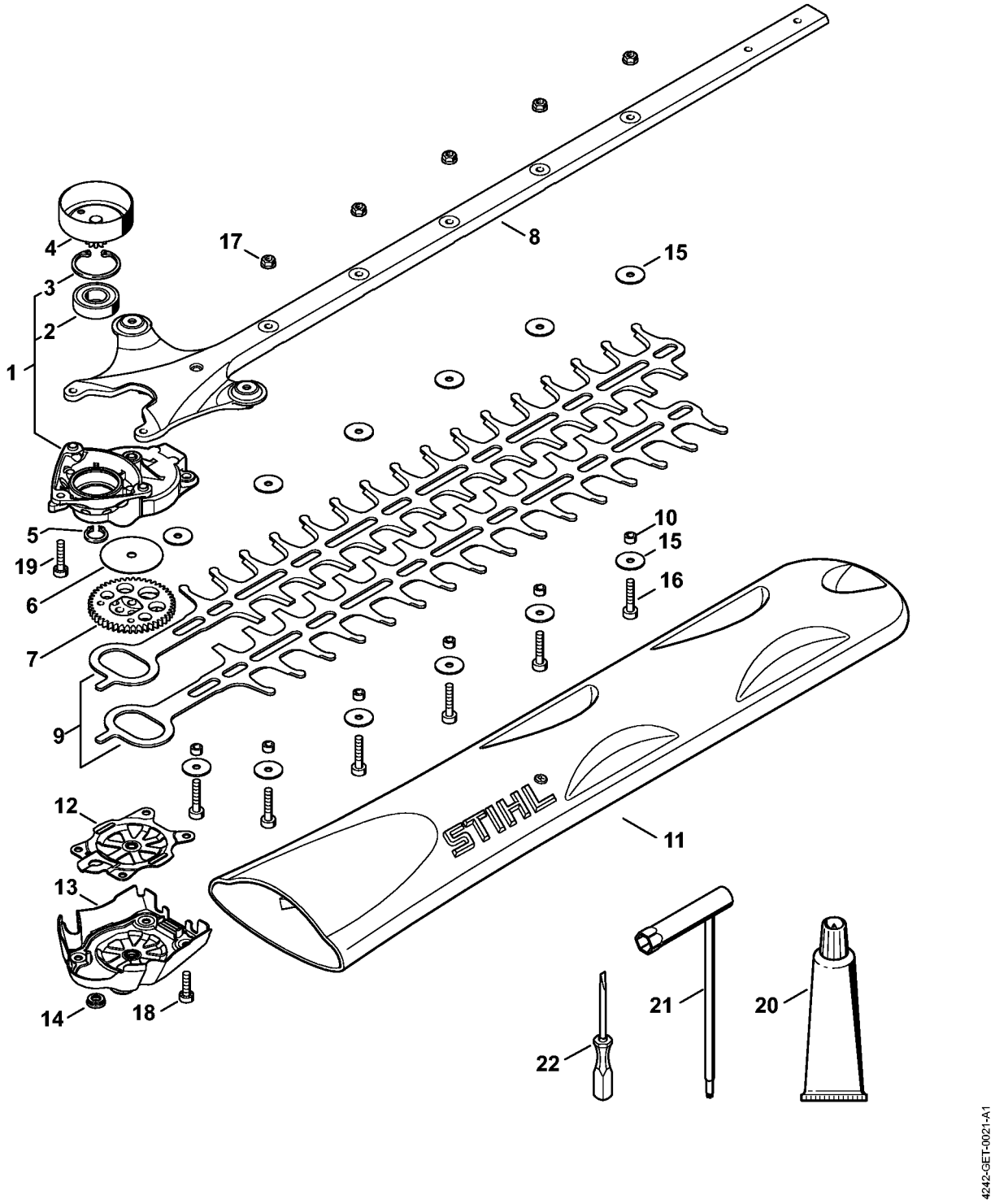

Réducteur, Barre de coupe 450 mm

#	Numéro de pièce	Description	Quantité	Contient un ou plusieurs articles	Remarques
14	4242 641 7300	Bouchon	1		

Réducteur, Barre de coupe 550 mm

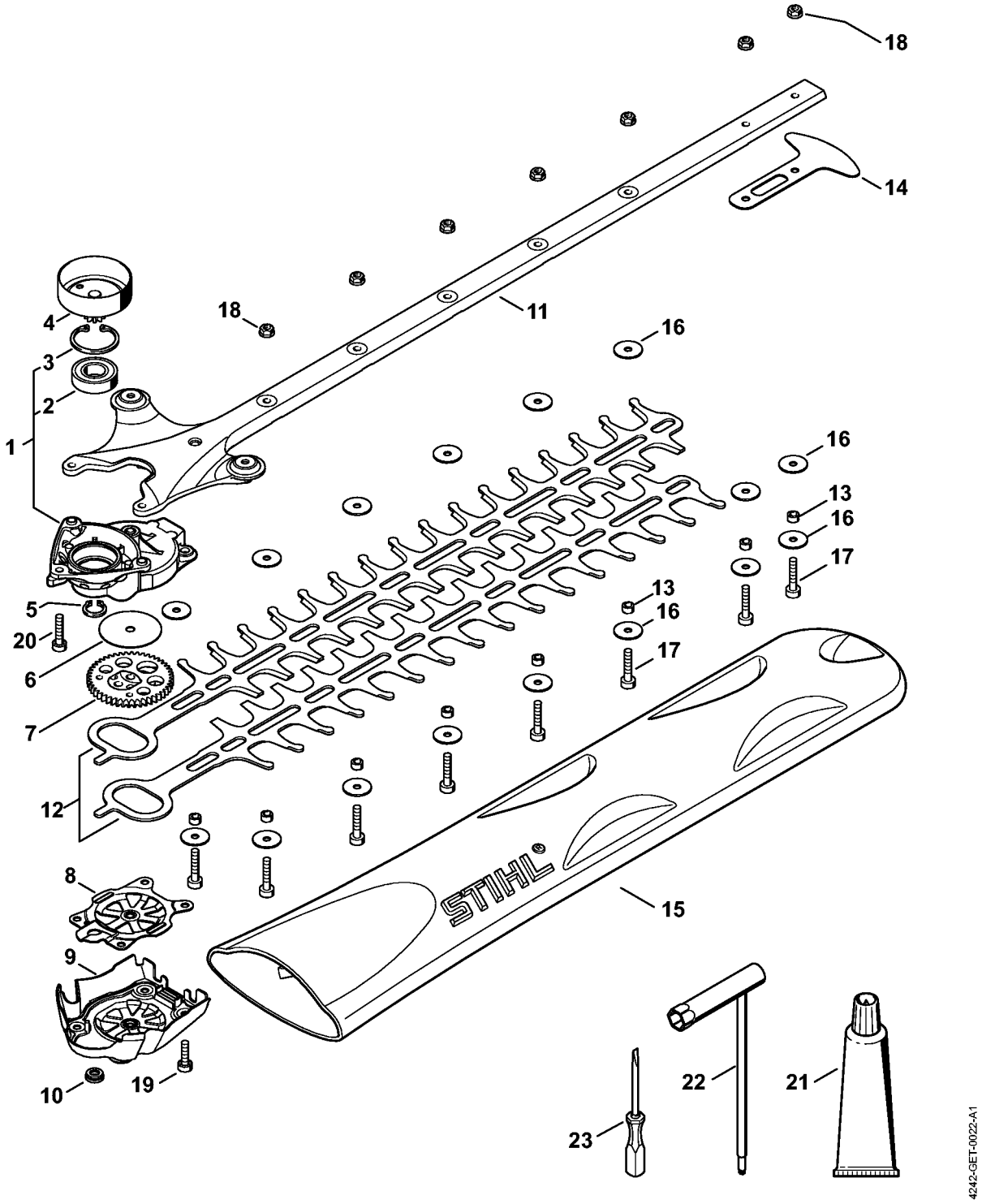

Réducteur, Barre de coupe 550 mm

#	Numéro de pièce	Description	Quantité	Contient un ou plusieurs articles	Remarques
1	4242 640 0502	Carter de réducteur	1	2, 3	
2	9503 003 5290	Roulement rainuré à billes 6002-2RS	1		
3	9456 621 3600	Circlip 32x1,2	1		
4	4242 160 2900	Cloche d'embrayage	1		
5	9455 621 1380	Circlip 14x1	1		
6	4242 642 8702	Rondelle de butée	1		
7	4242 640 7501	Pignon	1		
8	4242 716 7400	Plaque de retenue	1		
9	4242 640 5800	Couvercle de réducteur	1		
10	4242 641 7300	Bouchon	1		
11	4242 640 4601	Glissière de guidage 550 mm / 22"	1		
12	4242 710 6001	Couteau 550 mm / 22"	1		2 pièces
13	4242 641 4900	Douille 4,4 mm	8		
14	4242 792 9000	Protège-guidage	1		
15	4237 790 9208	Protège-couteaux 600 mm / 24"	1		
16	4237 958 0500	Rondelle	1		(quantité suivant besoin)
17	9022 346 1050	Vis cylindrique IS-M5x25	1		(quantité suivant besoin)
18	9220 260 0701	Écrou à six pans M5	1		(quantité suivant besoin)
19	9075 478 4085	Vis cylindrique IS-D5x18	4		
20	9075 478 4159	Vis cylindrique IS-D5x24	3		
21	0781 120 1109	Graisse multifonctionnelle 80 g	1		
22	4237 890 3400	Clé multiple	1		
23	0000 890 2300	Tournevis	1		

Numéro de machine

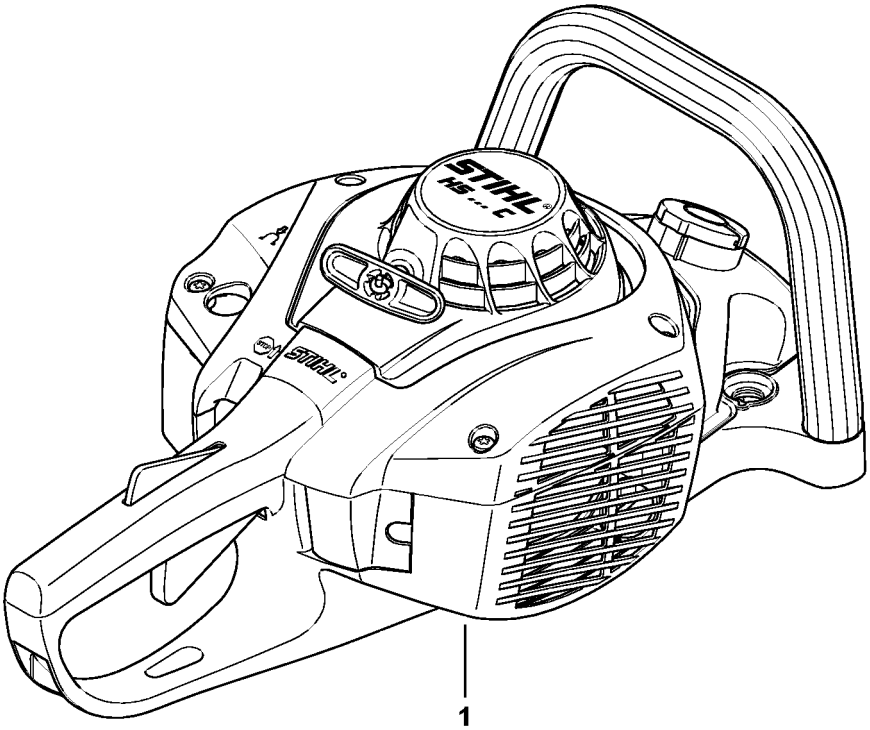

0008ET015 SC

Numéro de machine

#	Numéro de pièce	Description	Quantité	Contient un ou plusieurs articles	Remarques
1		Emplacement du numéro de machine	1		

Smart Connector

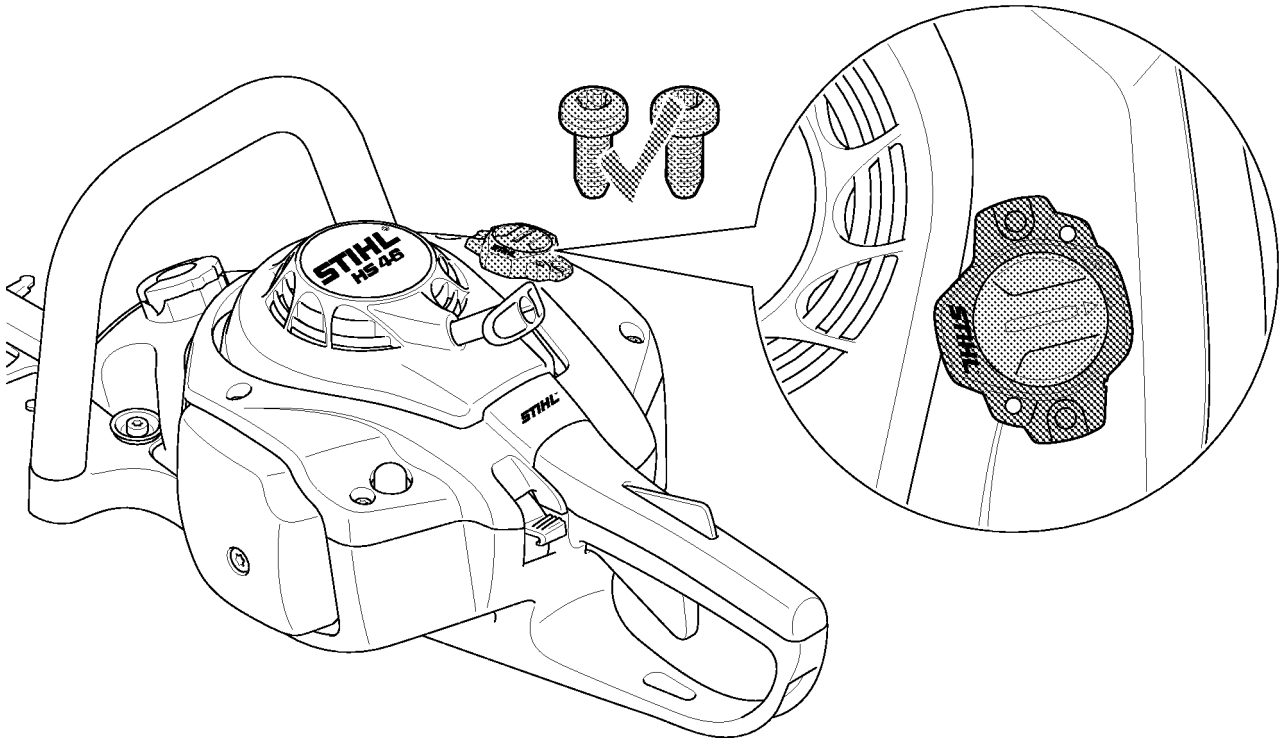

Smart Connector

#	Numéro de pièce	Description	Quantité	Contient un ou plusieurs articles	Remarques
		Emplacement du Smart Connector	1		

Douille de montage

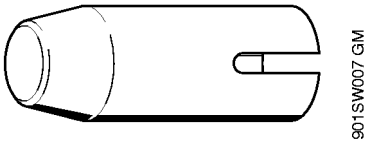

Douille de montage

#	Numéro de pièce	Description	Quantité	Contient un ou plusieurs articles	Remarques
	1129 893 4600	Douille de montage	1		

Raccord

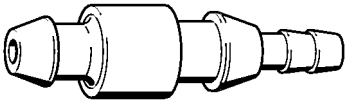

Raccord

#	Numéro de pièce	Description	Quantité	Contient un ou plusieurs articles	Remarques
	0000 855 9200	Raccord	1		

Outil de montage

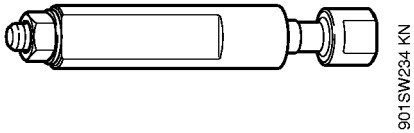

Outil de montage

#	Numéro de pièce	Description	Quantité	Contient un ou plusieurs articles	Remarques
	5910 890 2204	Outil de montage	1		

Collier de serrage

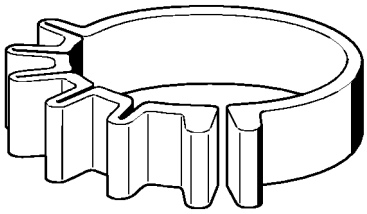

901SW011 GM

Collier de serrage

#	Numéro de pièce	Description	Quantité	Contient un ou plusieurs articles	Remarques
	0000 893 2600	Collier de serrage	1		

Cale de montage en bois

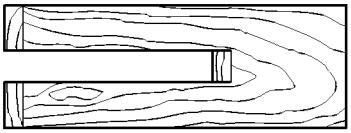

901SW022 GM

Cale de montage en bois

#	Numéro de pièce	Description	Quantité	Contient un ou plusieurs articles	Remarques
	1108 893 4800	Cale de montage en bois	1		

Tournevis

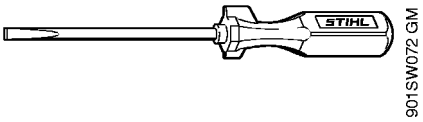

Tournevis

#	Numéro de pièce	Description	Quantité	Contient un ou plusieurs articles	Remarques
	5910 890 2305	Tournevis	1		

Plaque d'étanchéité

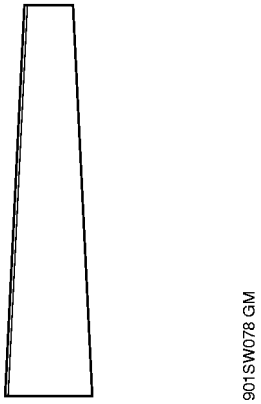

Plaque d'étanchéité

#	Numéro de pièce	Description	Quantité	Contient un ou plusieurs articles	Remarques
	0000 855 8106	Plaque d'étanchéité	1		

Lame-tournevis T27x125

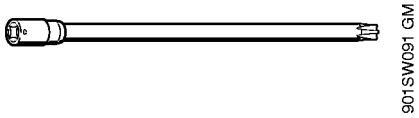

Lame-tournevis T27x125

#	Numéro de pièce	Description	Quantité	Contient un ou plusieurs articles	Remarques
	0812 542 2104	Lame-tournevis T27x125	1		

Tuyau 135 mm

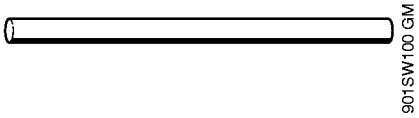

Tuyau 135 mm

#	Numéro de pièce	Description	Quantité	Contient un ou plusieurs articles	Remarques
	1110 141 8600	Tuyau 135 mm	1		

Calibre de réglage

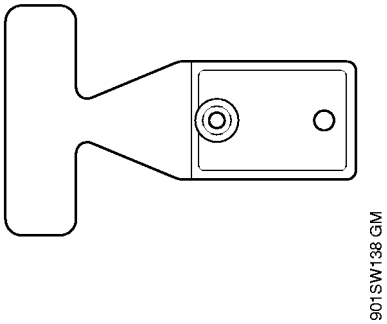

Calibre de réglage

#	Numéro de pièce	Description	Quantité	Contient un ou plusieurs articles	Remarques
	1127 890 6400	Calibre de réglage	1		

Douille d'emmanchement

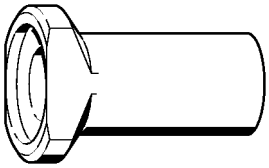

901SW152 GM

Douille d'emmanchement

#	Numéro de pièce	Description	Quantité	Contient un ou plusieurs articles	Remarques
	4112 893 2401	Douille d'emmanchement	1		

Douille de montage

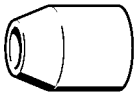

901SW167 GM

Douille de montage

#	Numéro de pièce	Description	Quantité	Contient un ou plusieurs articles	Remarques
	4119 893 4600	Douille de montage	1		

Outil de montage 8

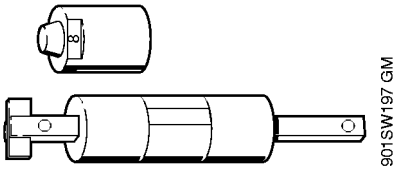

Outil de montage 8

#	Numéro de pièce	Description	Quantité	Contient un ou plusieurs articles	Remarques
	5910 890 2208	Outil de montage 8	1		
	5910 893 1708	Douille	1		

Crochet de montage

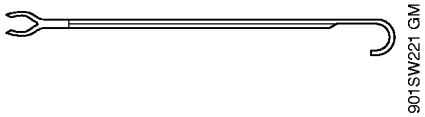

Crochet de montage

#	Numéro de pièce	Description	Quantité	Contient un ou plusieurs articles	Remarques
	5910 893 8800	Crochet de montage	1		

Appareil de contrôle ZAT 3 pour dispositif d'allumage

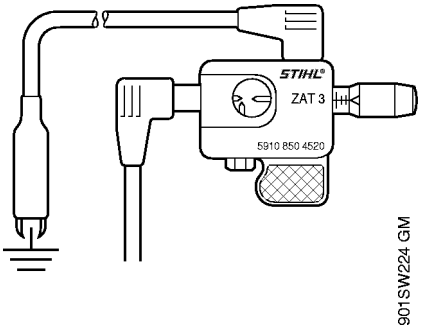

Appareil de contrôle ZAT 3 pour dispositif d'allumage

#	Numéro de pièce	Description	Quantité	Contient un ou plusieurs articles	Remarques
	5910 850 4520	Appareil de contrôle ZAT 3 pour dispositif d'allumage	1		

Appareil de contrôle ZAT 4 pour dispositif d'allumage

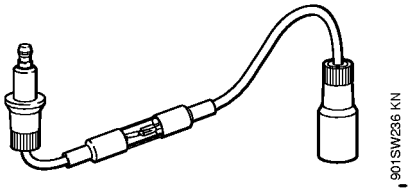

Appareil de contrôle ZAT 4 pour dispositif d'allumage

#	Numéro de pièce	Description	Quantité	Contient un ou plusieurs articles	Remarques
	5910 850 4503	Appareil de contrôle ZAT 4 pour dispositif d'allumage	1		

Douille

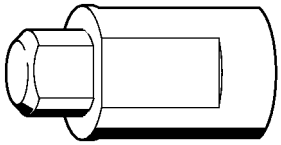

901SW269 KN

Douille

#	Numéro de pièce	Description	Quantité	Contient un ou plusieurs articles	Remarques
	5910 893 1708	Douille	1		

Extracteur

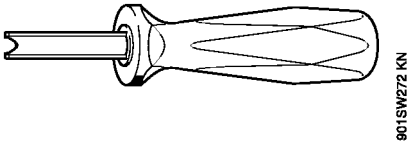

Extracteur

#	Numéro de pièce	Description	Quantité	Contient un ou plusieurs articles	Remarques
	5910 890 4501	Extracteur	1		

Disque de réglage

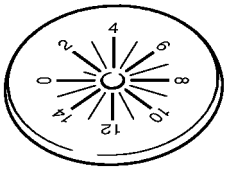

901SW287 KN

Disque de réglage

#	Numéro de pièce	Description	Quantité	Contient un ou plusieurs articles	Remarques
	5910 893 6600	Disque de réglage	1		

Clé dynamométrique avec témoin optique/acoustique

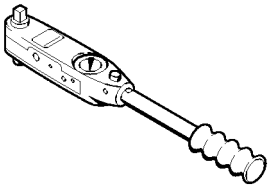

901SW290 KN

Clé dynamométrique avec témoin optique/acoustique

#	Numéro de pièce	Description	Quantité	Contient un ou plusieurs articles	Remarques
	5910 890 0312	Clé dynamométrique avec témoin optique/acoustique	1		

Clé dynamométrique avec témoin optique/acoustique

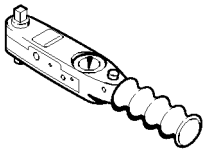

901SW292 KN

Clé dynamométrique avec témoin optique/acoustique

#	Numéro de pièce	Description	Quantité	Contient un ou plusieurs articles	Remarques
	5910 890 0302	Clé dynamométrique avec témoin optique/acoustique	1		

Extracteur

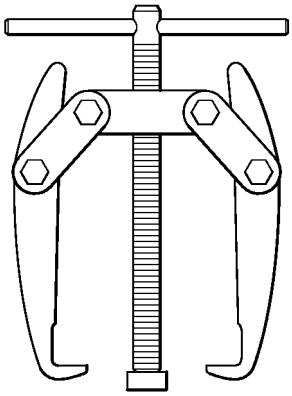

901SW294 KN

Extracteur

#	Numéro de pièce	Description	Quantité	Contient un ou plusieurs articles	Remarques
	4703 890 4500	Extracteur	1		

Pièce de pression

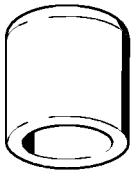

901SW328 GM

Pièce de pression

#	Numéro de pièce	Description	Quantité	Contient un ou plusieurs articles	Remarques
	1107 894 1000	Pièce de pression	1		

Griffe (avec profils No 3.1 + 4)

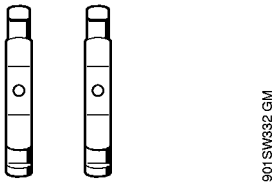

Griffe (avec profils No 3.1 + 4)

#	Numéro de pièce	Description	Quantité	Contient un ou plusieurs articles	Remarques
	0000 893 3706	Griffe (avec profils No 3.1 + 4)	1		

Douille

901SW340 GM

Douille

#	Numéro de pièce	Description	Quantité	Contient un ou plusieurs articles	Remarques
	5910 893 1702	Douille	1		

Boulon de montage

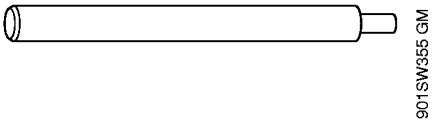

Boulon de montage

#	Numéro de pièce	Description	Quantité	Contient un ou plusieurs articles	Remarques
	1130 893 4700	Boulon de montage	1		

Chevalet de montage

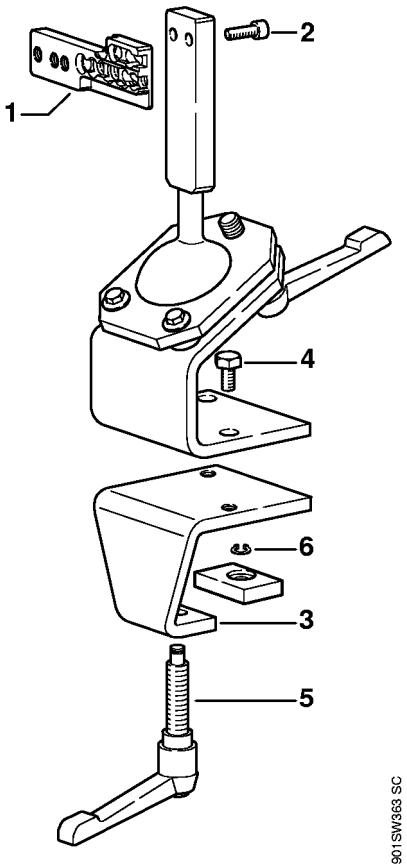

Chevalet de montage

#	Numéro de pièce	Description	Quantité	Contient un ou plusieurs articles	Remarques
	5910 890 3101	Chevalet de montage	1	1 - 6	
1	5910 850 1651	Support	1		
2	9045 319 2390	Vis cylindrique M10x25	2		
3	5910 850 2100	Plateau de fixation	1	4 - 6	
4	9008 319 2930	Vis à six pans M12x20	2		
5	5910 890 1901	Levier de serrage	1		
6	9455 621 0850	Circlip 10x1	1		

Dispositif d'extraction

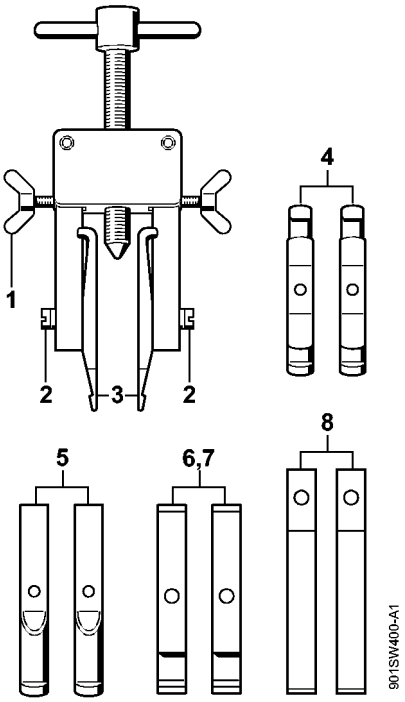

Dispositif d'extraction

#	Numéro de pièce	Description	Quantité	Contient un ou plusieurs articles	Remarques
	5910 890 4400	Dispositif d'extraction	1	1 - 8	
1	9157 691 0980	Vis à ailettes M5x16	2		
2	9044 319 0980	Vis cylindrique M5x16	2		
3	0000 893 3700	Griffe (avec profils No 1 + 2)	2		
4	0000 893 3706	Griffe (avec profils No 3.1 + 4)	2		
5	0000 893 3711	Griffe (avec profil No 6)	2		
6	0000 893 3703	Griffe (avec profil No 7)	2		
7	0000 893 3704	Griffe (avec profil No 8)	2		
8	0000 893 3707	Griffe (avec profil No 9)	2		

Extracteur

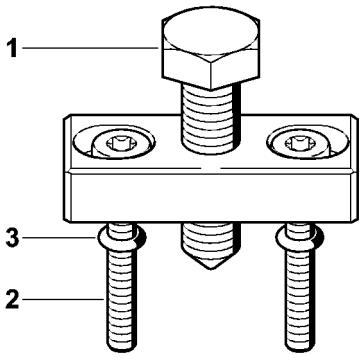

901SW448 GM

Extracteur

#	Numéro de pièce	Description	Quantité	Contient un ou plusieurs articles	Remarques
	5910 890 4504	Extracteur	1		
1	0000 951 0900	Vis à six pans	1		
2	9022 341 1080	Vis cylindrique IS-M5x35	2		
3	9646 945 0160	Joint torique 4x2	2		

Outil pour insertion des câbles

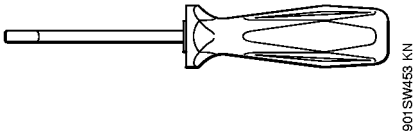

Outil pour insertion des câbles

#	Numéro de pièce	Description	Quantité	Contient un ou plusieurs articles	Remarques
	5910 890 4000	Outil pour insertion des câbles	1		

Douille d'emmanchement

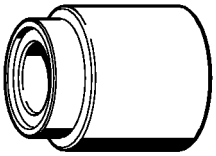

901SW455 KN

Douille d'emmanchement

#	Numéro de pièce	Description	Quantité	Contient un ou plusieurs articles	Remarques
	4147 893 2400	Douille d'emmanchement	1		

Réglette de butée

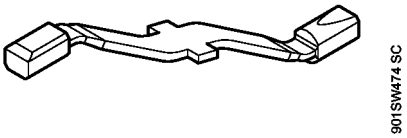

Réglette de butée

#	Numéro de pièce	Description	Quantité	Contient un ou plusieurs articles	Remarques
	0000 893 5904	Réglette de butée	1		

Plaque

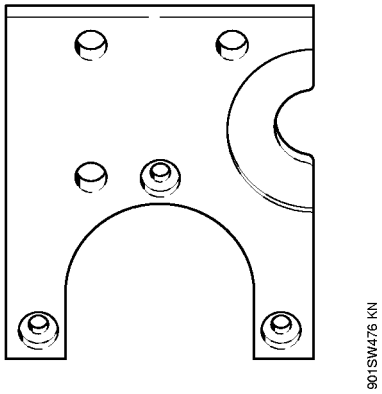

Plaque

#	Numéro de pièce	Description	Quantité	Contient un ou plusieurs articles	Remarques
	5910 893 9700	Plaque	1		

Bride

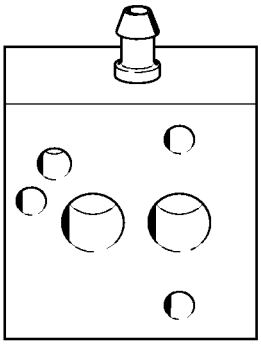

901SW477 KN

Bride

#	Numéro de pièce	Description	Quantité	Contient un ou plusieurs articles	Remarques
	5910 850 4202	Bride	1		

Clé

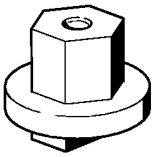

901SW478 KN

Clé

#	Numéro de pièce	Description	Quantité	Contient un ou plusieurs articles	Remarques
	5910 893 1301	Clé	1		

Raccord

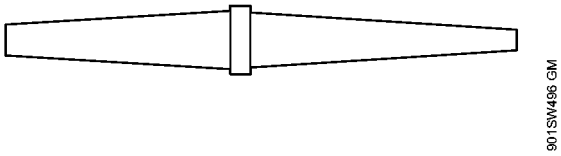

Raccord

#	Numéro de pièce	Description	Quantité	Contient un ou plusieurs articles	Remarques
	0000 855 9201	Raccord	1		

Pompe

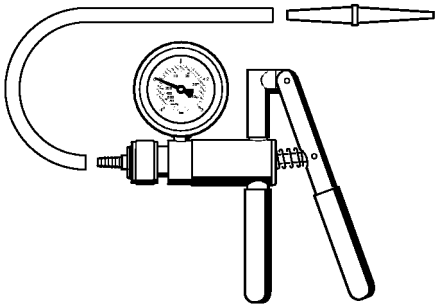

901SW498 GM

Pompe

#	Numéro de pièce	Description	Quantité	Contient un ou plusieurs articles	Remarques
	0000 850 1300	Pompe	1		
	0000 855 9201	Raccord	1		
	0000 855 0100	Tuyau	1		

Tournevis T27x150

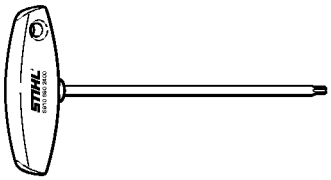

Tournevis T27x150

#	Numéro de pièce	Description	Quantité	Contient un ou plusieurs articles	Remarques
	5910 890 2400	Tournevis T27x150	1		

Tournevis T8

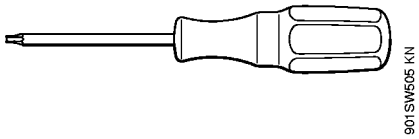

Tournevis T8

#	Numéro de pièce	Description	Quantité	Contient un ou plusieurs articles	Remarques
	5910 890 2310	Tournevis T8	1		

Tournevis

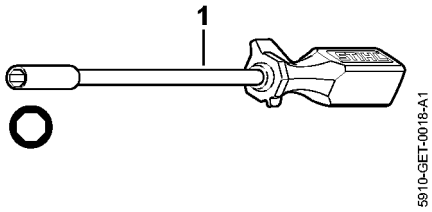

Tournevis

#	Numéro de pièce	Description	Quantité	Contient un ou plusieurs articles	Remarques
1	5910 890 2314	Tournevis	1		