EGO™ PRO X

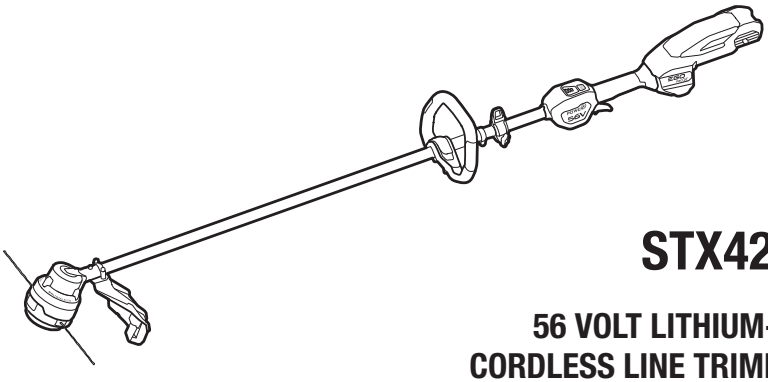

STX4200

56 VOLT LITHIUM-ION CORDLESS LINE TRIMMER

EN	56 Volt lithium-ion cordless line trimmer	7
DE	56 Volt Lithium-Ionen-Akku-Rasentrimmer	17
FR	Taille-bordures sans fil lithium-ion 56 V	27
ES	Cortabordes inalámbrico con cabezal de hilo y acumulador de ion de litio de 56 voltios	37
PT	Roçadora de fio sem fios de ião de lítio de 56 volts	47
IT	Decespugliatore a filo cordless li-ion 56 volt	57
NL	56 Volt lithium-ion accu grastrimmer	67
DK	Ledningsfri græstrimmer med 56 volts lithium-ion-batteri	77
SE	56 Volts litiumjon sladdlös trådtrimmer	87
FI	Akkukäyttöinen 56 voltin litium-ionisiim-aleikkuri	97
NO	56 Volts ledningsfri kantklipper	107
RU	Беспроводной триммер с леской и литий-ионным аккумулятором 56 в	117
PL	Akumulatorowa podkaszarka litowo- jonowa 56 V	127
CZ	56 V lithium-iontový akumulátorový vyžínač	137
SK	56 V lítium-iónový akumulátorový vyžínač	147
HU	56 V lítium-ion akkumulátoros szegélynyíró	157
RO	Motocoasă cu fir cu acumulator litiu-ion de 56 Volți	167
SL	56-voltna litij-ionska akumulatorska motorna kosa	177
LT	Belaidė žoliapjovė su lyneliu ir 56 voltų ličio jonų baterija	187
LV	56 voltu litija jonu bezvadu auklas trimmeris	197
GR	Ασύρματο χλοοκοπτικό μεσινέζας 56 Volt ιόντων-λιθίου	207
TR	56 Volt lityum iyon akülü ot biçme makinesi	218
ET	56-voldise liitiumioonakuga akujõhvtrimmer	228
UK	Лісковий тример із живленням від 56-вольтного літій-іонного акумулятора	238
BG	56 волта литиево-йонен безкабелен кордов тример	248
HR	Šišač trave s reznom niti s litij-ionskom baterijom 56 V	258
KA	56 ვოლტიანი ლითიუმ-იონის უსადენო ხაზის საკრეჭი	268
SR	Bežični trimer sa strunom i litijum-jonskom baterijom od 56 volti	280
BS	Akumulatorski trimer s reznom niti i litij-ionskom baterijom od 56 V	290
HE	גוזם דשא אלחוטי ליתיום-יון 56 וולט	319
AR	جزازة عاملة بالخيط لاسلكية ببطارية ليثيوم-أيون 56 فولت	310

OP_EGO_STX4200_EV03.31_251128

A1

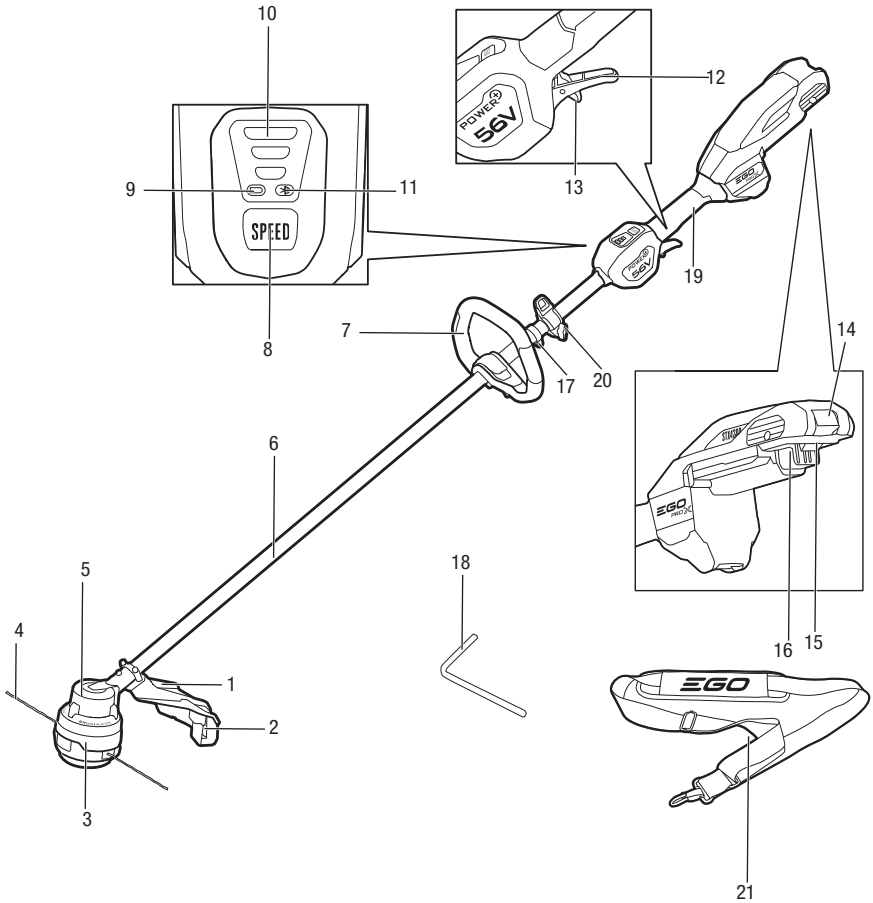

A2

BA1400, BA1400T, BA2240T, BA2242T, BA2800, BA2800T, BA3360T, BA4200, BA4200T, BA5600T, BA6720T, BA4480X

CH2100E, CH3200E, CH5500E, CH7000E, CH7000E-T

B1

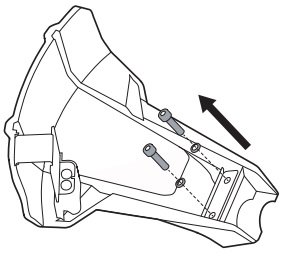

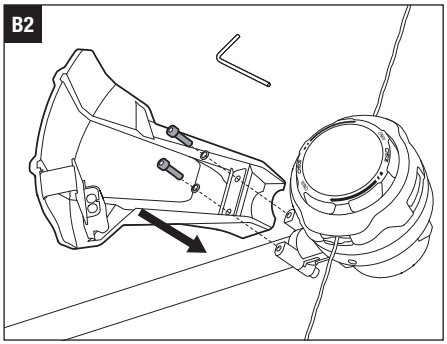
B2

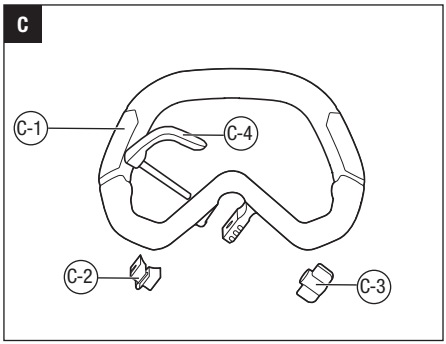
C
C-1
C-4
C-2
C-3

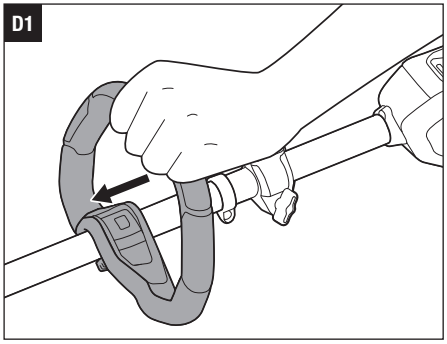
D1

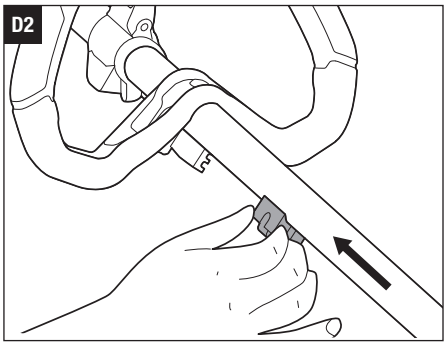
D2

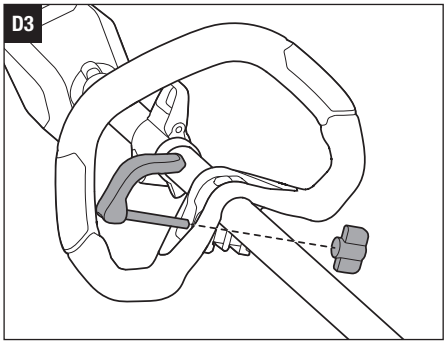
D3

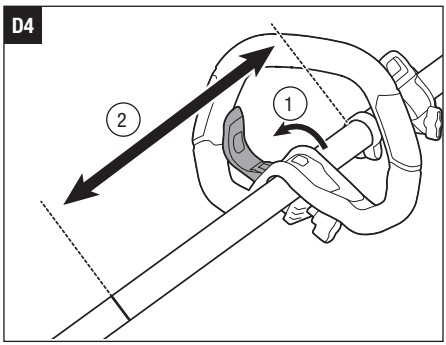
D4
2
1

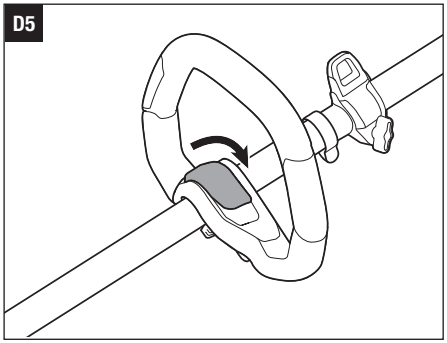
D5

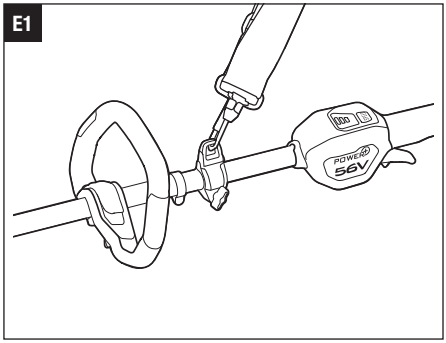
E1
POWER
56V

E2

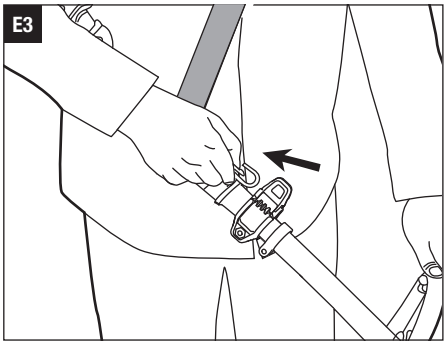
E3

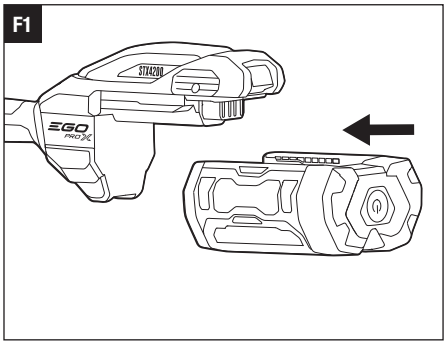
F1
STX4200
EGO
PRO X

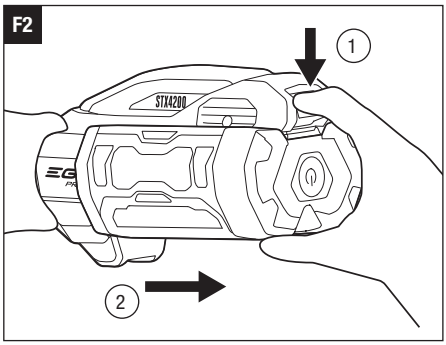
F2
1
STX4200
2

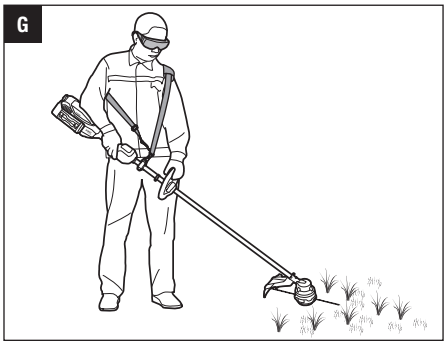
G

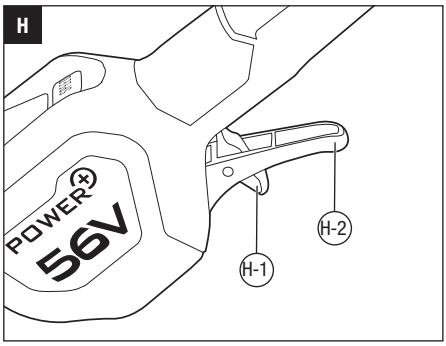
H
POWER+
56V
H-1
H-2

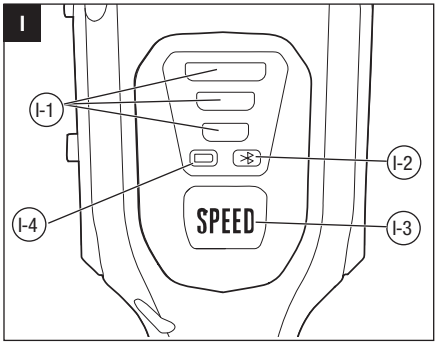
I
I-1
I-2
I-3
I-4
SPEED

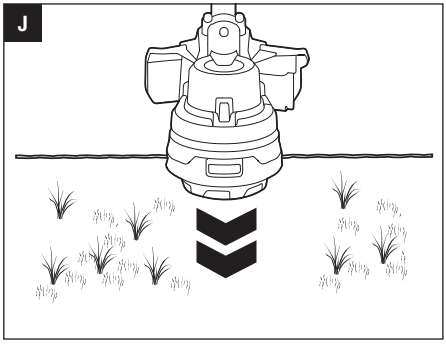
J

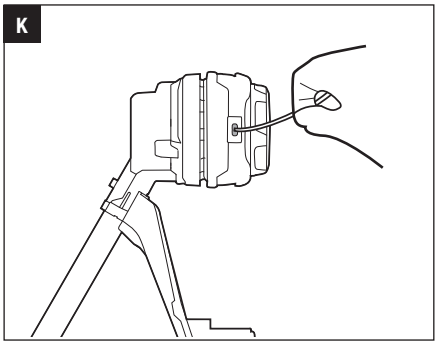
K

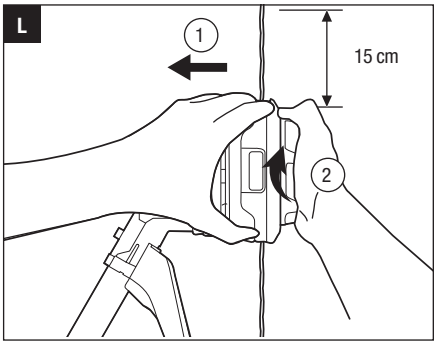
L
1
15 cm
2

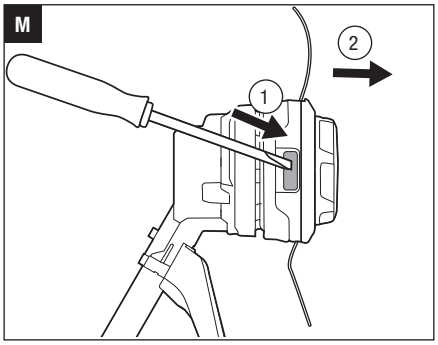
M
2
1

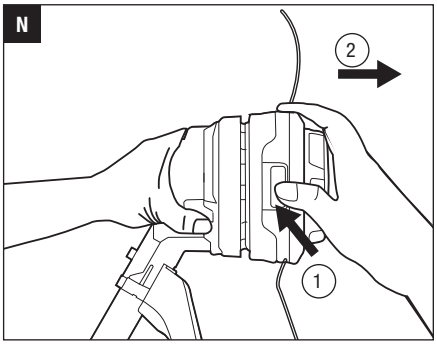
N
2
1

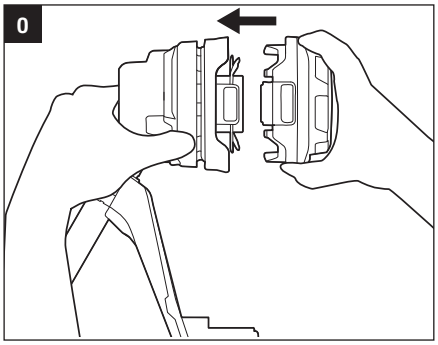
O

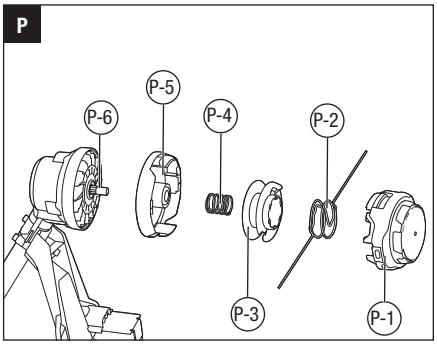
P
P-5
P-6
P-4
P-2
P-3
P-1

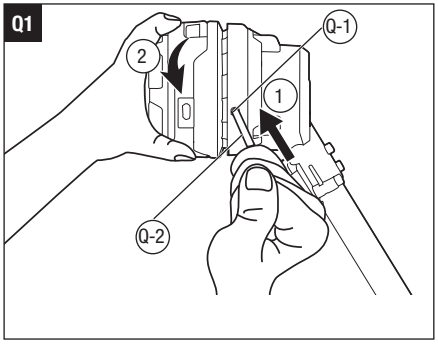
Q1
Q-1
2
1
Q-2

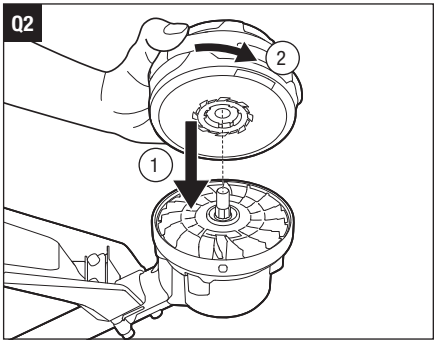
Q2
2
1

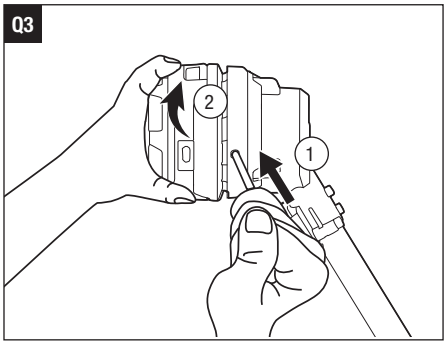

EGO Europe GmbH
Autenbachstraße 11, 71711 Steinheim an der Murr, Germany

Chervon Europe Ltd
The Anchorage, 34 Bridge Street Reading, RG1 2LU, United Kingdom

READ ALL INSTRUCTIONS!

READ OPERATOR'S MANUAL

SAFETY SYMBOLS

WARNING: The operation of any machines can result in foreign objects being thrown into your eyes, which can result in severe eye damage. Before beginning machine operation, always wear safety goggles or safety glasses with side shields and a full face shield when needed. We recommend a Wide Vision Safety Mask for use over eyeglasses or standard safety glasses with side shields.

	Safety Alert		Read & Understand Operator's Manual
	Wear Eye Protection		Wear Ear Protection
	Do not use metal blades		Keep bystanders away
	The distance between the machine and bystanders shall be at least 15 m.		Risk of burns. Do not touch hot surface.
	Guaranteed sound power level. Noise emission to the environment according to the European community's Directive.		Beware of thrown objects
	Bluetooth®		Disconnect battery before maintenance
n_0	Maximum Speed		Waste electrical products should not be disposed of with household waste. Take to an authorized recycler.
⎓	Direct Current		The product complies with the applicable European directives.
kg	Kilogram		UK Conformity Assessed.
mm	Millimeter	IPX5	Protection against water jets
cm	Centimeter	V	Voltage
.../min	Revolutions or reciprocation per minute		

NOTE: The Bluetooth® word mark and logos are registered trademarks owned by Bluetooth SIG, inc. and any use of such marks by EGO is under license.

SPECIFICATIONS

Voltage		56 V ⎓
n_0		Low: 4000 /min Medium: 5000 /min High: 6000 /min
Cutting Mechanism		Bump Head
Cutting Line Type		2.4-2.7 mm nylon twist line
Cutting Width		42 cm
Recommended Operating Temperature		0°C - 40°C
Recommended Storage Temperature		-20°C - 70°C
Optimum Charging Temperature		5°C - 40°C
Weight (without battery pack)		3 kg
Bluetooth Operating Frequency Band		2402-2480 MHz
Bluetooth Maximum Transmission Power		10 dBm
Measured sound power level L_{WA}		93 dB(A) K=1.1 dB(A)
Sound pressure level at operator's ear L_{PA}		77 dB(A) K=3 dB(A)
Guaranteed sound power level L_{WA} (measured according to 2000/14/EC)		94 dB(A)
Valuation of vibration a_h:	Front Handle	2.2 m/s^2 K=1.5 m/s^2
	Rear handle	1.27 m/s^2 K=1.5 m/s^2

- The declared vibration total value has been measured in accordance with a standard test method and may be used for comparing one machine with another;
- The declared vibration total value may also be used in a preliminary assessment of exposure.

NOTICE: The vibration emission during actual use of the machine can differ from the declared value in which the machine is used; In order to protect the operator, user should wear gloves and ear protectors in the actual conditions of use.

PACKAGE (FIG.A1)

DESCRIPTION

KNOW YOUR LINE TRIMMER (Fig. A1)

1. Guard
2. Line-cutting Blade
3. Trimmer Head (Bump Head)
4. Cutting Line
5. Motor Housing
6. Trimmer Shaft
7. Quick Adjustable Front Handle
8. Speed Mode Button
9. Battery-status Indicator
10. Speed Indicator
11. Bluetooth® Indicator
12. Variable Speed Trigger
13. Lock-off Switch
14. Battery-release Button
15. Latch
16. Ejection Mechanism
17. Stop Ring
18. 4mm Hex Key
19. Rear Handle
20. Shoulder Strap Loop
21. Shoulder Strap

ASSEMBLY

⚠ **WARNING:** If any parts are damaged or missing, do not operate this product until the parts are replaced. Use of this product with damaged or missing parts could result in serious personal injury.

⚠ **WARNING:** Do not attempt to modify this product or create accessories not recommended for use with this line trimmer. Any such alteration or modification is misuse and could result in a hazardous condition leading to possible serious personal injury.

⚠ **WARNING:** To prevent accidental starting that could cause serious personal injury, always remove the battery pack from the machine when assembling parts.

MOUNTING THE GUARD (FIG. B1 & B2)

⚠ **WARNING:** Always wear gloves when mounting or replacing the guard. Take care of the blade on the guard and protect your hand from cutting.

⚠ **WARNING:** Never operate the machine without the guard firmly in place. The guard must always be on the machine to protect the user! When the guard is fixed, never attempt to remove or adjust the guard, if a replacement is needed, it should be performed by a qualified service technician!

NOTICE: Only the guard with icon can be used with line trimmer head and must NOT be used with brush cutter head. Be careful to choose the correct guard when using the machine.

Loosen and remove the two bolts from the guard, align the guard mounting holes with the assembly holes and then lock the guard onto the shaft base with the two bolts, together with two spring washers.

⚠ **WARNING:** Make sure the guard is fixed according to Fig. B1 & B2, any reverse fixing will cause great danger!

MOUNTING AND ADJUSTING THE FRONT HANDLE

1. Stop the motor and remove the battery pack from the machine, if installed.
2. Loosen the wing nut to separate the adjustable front handle (Fig. C).

C-1	Front Handle	C-3	Wing Nut
C-2	Clamping Block	C-4	Quick-release Lever

3. Position the slant of the front handle upward towards the rear handle. Press the handle onto the upper shaft (Fig. D1).
4. Insert the clamping block into the handle slot (Fig. D2).
5. Mount the quick-release lever and tighten the wing nut. (Fig. D3).
6. Pull the quick-release lever up to move/rotate the front handle to a comfortable operating position (Fig. D4).
7. Fold the quick-release lever to secure the front handle in place (Fig. D5).

⚠ **WARNING:** Never operate the machine without the front handle firmly in place.

MOUNTING SHOULDER STRAP

Depress the strap carabiner to open it and attach it onto the shoulder strap loop (Fig. E1).

There are two ways to release the strap. Take it off from your shoulder directly (Fig. E2) or depress the carabiner and disconnect the shoulder strap from the shoulder strap loop (Fig. E3).

When wearing the strap, no other wearable should interfere with the release and removal of the strap.

When an emergency occurs, take it off from your shoulder immediately, no matter what way the strap is in.

⚠ **WARNING: For safe and comfortable operation, when using with a 6.0 Ah or higher Ah battery pack, be sure to use the BH1000 EGO Backpack Link to relieve the weight on the user's arms.**

⚠ **WARNING: Do not use shoulder strap and BH1000 EGO Backpack Link at the same time.** This will prevent quick emergency release of the machine, resulting in personal injury.

OPERATION

⚠ **WARNING:** Do not allow familiarity with this product to make you careless. Remember that a careless fraction of a second is sufficient to inflict serious injury.

⚠ **WARNING:** Always wear eye protection, along with hearing protection. Failure to do so could result in objects being thrown into your eyes and other possible serious injuries.

⚠ **WARNING:** Do not use any attachments or accessories not recommended by the manufacturer of this product. The use of attachments or accessories not recommended can result in serious personal injury.

⚠ **WARNING:** To prevent serious personal injury, remove the battery pack from the machine before servicing, cleaning, changing attachments or removing material from the unit.

APPLICATIONS

The product may be used in rain.

You may use this product for the purposes listed below:

Trimming grass and weeds up against walls, fences, trees and borders.

NOTICE: The machine is to be used only for its prescribed purposes. Any other use is deemed to be a case of misuse.

ATTACHING/DETACHING THE BATTERY

Use only with EGO's battery packs and chargers listed in Fig.A2.

Fully charge before first use.

To Attach

Align the battery ribs with the mounting slots and press the battery pack down until you hear a "click" (Fig. F1).

To Detach

Depress the battery-release button and pull the battery out (Fig. F2).

HOLDING THE LINE TRIMMER (Fig. G)

For safe and better operation, put on the shoulder strap across the shoulder. Adjust the shoulder strap length and placement to a comfortable operating position – hold the trimmer with both hands: one hand on the rear handle and the other hand on the front handle.

NOTICE: The trimmer head is parallel to the ground at a proper cutting distance without the operator bending over.

⚠ **WARNING:** When an emergency occurs, take the shoulder strap off from your shoulder immediately, no matter what way the strap is on.

STARTING/STOPPING THE MACHINE (Fig. H)

To Start

1. Move the lock-off switch forward and then press the variable speed trigger to start.
2. The rotational speed of the trimmer head is controlled with the variable speed trigger. More pressure on the trigger results in higher speed; less pressure on the trigger results in lower speed. Adjust the speed to suit the task at hand.

NOTICE: The motor starts only when the lock-off lever is moved forward and the trigger switch is depressed at the same time.

To Stop

Move the machine away from the cutting area and release the variable speed trigger to stop it.

⚠ **WARNING:** Always remove the battery pack from the machine during work breaks and after finishing work.

H-1	Lock-off Switch	H-2	Variable Speed Trigger

CHANGING SPEED MODE (FIG. I)

The machine features three speed modes.

Every time press the speed mode switch, the speed mode will change.

The speed indicator will display the active speed status: one light for low speed, two lights for medium speed, three lights for high speed. The low speed mode provides better control of the machine and longer operating time per charge.

NOTICE:

The speed mode can be set before the machine is turned on OR during operation.

When the machine is re-started after a break, the speed mode will return to the previous speed.

I-1	Speed Indicator	I-3	Speed Mode Button
I-2	Bluetooth® Indicator	I-4	Battery-status Indicator

BATTERY-STATUS INDICATOR AND SPEED INDICATOR (FIG. I)

The battery-status indicator shows the charge level and the working status of the battery pack, and the speed indicator shows the working status of the machine as shown in the chart below. The battery-status indicator and the speed indicator will illuminate when the machine is started OR the speed mode button is pressed.

Indicator Lights			Meaning
Battery-status indicator	Solid green		Battery charge level of 20% to 100%
	Flashing green		Battery charge level of 10% to 20%
	Solid red		Battery charge level of less than 10%
	Flashing red (fast or slow)		The battery pack is nearly depleted and needs to be charged immediately.
	Solid orange		The battery pack is overheated. Cool the battery pack until the temperature drops below 67°C. See “**Battery High-Temperature Protection**” below.
	Flashing red/ green alternately		The battery pack electronics error. Replace the battery pack or contact EGO customer service center. See “**Battery Electronics Error Protection**” below.
Speed indicator (the illustration shows the high speed)	Solid green		The machine is working properly.
	Solid orange		The machine is overheated. Cool the machine until the temperature drops below 80°C. See “**Machine High-Temperature Protection**” below. **NOTICE:** To avoid damage to the machine, it will automatically shut down and cool down for 5 minutes after multiple consecutive overheating uses, during which time the orange light remains on as a warning.
	Flashing orange		The machine is overloaded. See “**Machine Overload Protection**” below.

Battery High-Temperature Protection

If the battery temperature exceeds 70°C during operation, the temperature-protection circuit will immediately shut off the machine to protect the battery pack from overheating damage. The battery-status indicator will glow solid orange. Release the trigger and wait until the overheated battery cools down and the indicator turns green, then restart the machine.

Battery Electronics Error Protection

When the battery pack electronics error occurs, the battery-status indictor will flash red/green alternately and the machine will shut off in 3 seconds. Replace the battery pack or contact EGO customer service center.

Machine Overload Protection

This machine has built-in overload circuit protection. When the machine is overloaded, the motor will stop and the speed indicator will flash orange. Remove the battery pack from the machine, then reattach the battery pack and restart the machine. Decrease the load on the machine, avoid too long or oversize cutting line or cutting on the heavy/woody shrubs.

Machine High-Temperature Protection

If the machine temperature exceeds 90°C during operation, the temperature-protection circuit will immediately shut off the machine from overheating damage. The speed indicator will glow solid orange. Release the trigger and wait until the overheated

machine cools down and the speed indicator turns green, then restart the machine.

COMMUNICATION TECHNOLOGY

For information on our full range of connected products and services, including connection instructions, please scan the QR Code below or visit **www.egopowerplus.eu/connect.**

USING THE LINE TRIMMER

Clear the area to be cut before each use. Remove all objects, such as rocks, broken glass, nails, wire, or line that can be thrown or become entangled in the cutting attachment. Clear the area of children, bystanders, and pets. At a minimum, keep all children, bystanders and pets at least 15m away; there still may be risk to bystanders from thrown objects. Bystanders should be encouraged to wear eye protection. If you are approached, stop the motor and cutting attachment immediately.

Before each use, check for damage/worn parts

Check the bump head, guard, shoulder strap, shoulder strap loop, and front handle and replace the parts that are cracked, warped, bent, or damaged in any away.

The line-cutting blade on the edge of the guard can dull over time. It is recommended that you periodically sharpen it with a file or replace it with a new blade.

⚠ **WARNING:** Always wear gloves when mounting or replacing the guard or when sharpening or replacing the line-cutting blade. Note the location of the blade on the guard and protect your hands from injury.

Check for blockage of the trimmer head

- To prevent blockage, keep the trimmer head clean. Remove grass clippings, leaves, dirt and any other accumulated debris before and after each use.
- When blockage happens, stop the line trimmer and remove the battery, then remove any grass that may have wrapped itself around the motor shaft or trimmer head.

After each use, clean the trimmer.

Adjusting cutting line length (Fig. J)

The trimmer head allows the operator to release more cutting line without stopping the motor. As line becomes frayed or worn, additional line can be released by lightly tapping the bump head on the ground while operating the trimmer.

NOTICE: Line release will become more difficult if the cutting line becomes too short.

⚠ **WARNING:** Do not remove or alter the line cutting blade assembly. Excessive line length will cause the motor to overheat and may result in serious personal injury.

Line replacement

NOTICE: Always use the recommended nylon cutting line with a diameter of 2.4-2.7mm. Using line other than that specified may cause the line trimmer to overheat or become damaged.

⚠ **WARNING:** Never use metal-reinforced line, wire, or rope, etc. These can break off and become dangerous projectiles.

1. Remove the battery pack from the line trimmer.
2. Cut 5 m long cutting line, insert the line into the mounting hole inside the eyelet (Fig. K). Push and pull the line from the other side until equal amounts of line appear on both sides of the spool.
3. Press, while rotating the lower cover assembly in the arrow direction, to wind the line onto the spool until approximately 15 cm of line is showing on each side (Fig. L).
4. Push the lower cover assembly down while pulling on the lines to manually advance the line and to check for proper assembly of the trimmer head.

NOTE: In case the line is pulled into the trimmer head by accident, open the head and pull the cutting line out from the spool. Follow the section "**Reloading the cutting line**" in this manual to reload the line.

Reloading the cutting line

When the cutting line breaks from the line outlet or the cutting line is not released when the trimmer head is tapped, follow the below steps:

1. Press the release tabs on the trimmer head and remove the lower cover assembly by pulling it straight out (Fig. M & N).

NOTE: A flat head screw driver may be required to depress the release tabs.

2. Remove the cutting line from the spool.
3. With one hand holding the trimmer, use another hand to grasp the lower cover assembly and align

the slots in the lower cover assembly with the release tabs (Fig. O). Press the lower cover assembly until it snaps into place with a distinct click sound.

4. Follow the instructions in "**Line replacement**" to reload the cutting line.

TRIMMER HEAD REPLACEMENT

⚠ **WARNING:** If the head loosens after it is fixed in position, replace it immediately. Never use a trimmer with a loose cutting attachment. Replace a cracked, damaged or worn out cutting head immediately, even if damage is limited to superficial cracks. Such attachments may shatter at high speed and cause serious injury.

Know the trimmer head (Fig. P)

P-1	Lower Cover Assembly	P-4	Spring
P-2	Cutting Line	P-5	Upper Cover
P-3	Spool Assembly	P-6	Drive Shaft

Remove the trimmer head (Fig. Q1)

1. Remove the battery pack.
2. Insert the hex wrench provided into the shaft-locking hole on the motor housing to act as a shaft lock, hold it with one hand and try to push it inward. At the same time, use the other hand to rotate the trimmer head until the hex wrench is fully inserted.

Q-1	Shaft-locking Hole	Q-2	Shaft Lock

3. Keep holding the hex wrench, rotate the trimmer head clockwise to remove it.

Install the trimmer head

1. Lay the trimmer on the ground or the floor with the drive shaft facing upward.
2. Align the screw hole on the trimmer head with the drive shaft, install the trimmer head onto the shaft by rotating it counterclockwise (Fig. Q2).
3. Install the hex wrench into the shaft-locking hole per the previous section, "**Remove the trimmer head**". Continue to tighten the trimmer head counterclockwise until fully tightened (Fig. Q3).

MAINTENANCE

⚠ **WARNING:** Before inspecting, cleaning or servicing the unit, stop the motor, wait for all moving parts to stop, and remove the battery pack. Failure to follow these instructions can result in serious personal injury or property damage.

⚠ **WARNING:** When servicing, use only identical replacement parts. Use of any other parts may create a hazard or cause product damage. To ensure safety and reliability, all repairs should be performed by a qualified service technician.

CLEAN THE MACHINE

- Clean the unit using a damp cloth with a mild detergent.
- Do not use any strong detergents on the plastic housing or the handle. They can be damaged by certain aromatic oils, such as pine and lemon, and by solvents such as kerosene. Moisture can also cause a shock hazard. Wipe off any moisture with a soft dry cloth.
- Clear any grass that may have wrapped itself around the motor shaft or trimmer head.
- Use a small brush or the air discharge of a small vacuum cleaner brush to clean the air vents on the rear housing.
- Keep the air vents free of obstructions.

SHARPENING THE LINE-CUTTING BLADE

⚠ **WARNING:** Always protect your hands by wearing heavy gloves when performing any maintenance on the line-cutting blade.

1. Remove the battery pack.
2. Remove the line-cutting blade from the guard.
3. Secure the blade in a vise.
4. Wear proper eye protection and gloves and be careful not to cut yourself.
5. Carefully file the cutting edges of the blade with a fine-tooth file or sharpening stone, being careful to maintain the original cutting-edge angle.
6. Reinstall the blade onto the guard and secure it in place with the two screws.

STORING THE MACHINE

- Remove the battery pack from the machine when it is not in use.
- Clean and maintainthe machine thoroughly before storing it.
- Store the unit in a dry, well-ventilated area, locked-up or up high, out of the reach of children. Do not store the machine on or adjacent to fertilizers, gasoline, or other chemicals.

Protecting the environment

Do not dispose of electrical equipment, used battery and charger into household waste! Take this product to an authorized recycler and make it available for separate collection. Electric machines must be returned to an environmentally compatible recycling facility.

TROUBLESHOOTING

PROBLEM	CAUSE	SOLUTION
Machine will not start or stops working.	■ The battery pack is not attached to the trimmer.	■ Attach the battery pack to the trimmer.
	■ No electrical contact between the trimmer and battery pack.	■ Remove battery pack, check contacts and reinstall the battery pack.
	■ The battery pack charge is depleted.	■ Charge the battery pack.
	■ The lock off switch is not being moved forward before depressing the variable speed trigger.	■ Move the lock-off switch forward and then press the variable speed trigger.
	■ The battery pack is too hot.	■ Remove the battery pack and cool the battery pack until the temperature drops below 67 °C.
	■ The machine is too hot.	■ Remove the battery pack and cool the machine until the temperature drops below 80 °C.
	■ The motor is overloaded.	■ The motor will recover when the load is removed. For continuous work, decrease the load on the machine, avoid excessive line length or cutting of heavy/woody shrubs.
	■ The guard is not mounted on the trimmer, resulting in an overly long cutting line and motor overload.	■ Remove the battery pack and mount the guard on the trimmer.
	■ Heavy cutting line is used.	■ Use recommended nylon cutting line with diameter 2.4-2.7 mm.
	■ The battery pack has electronics error.	■ Replace the battery pack or contact EGO customer service.

PROBLEM	CAUSE	SOLUTION
Excessive vibration or noise.	■ The cutting line is unbalanced. ■ The trimmer head is worn out.	■ Lightly tap the trimmer head on the ground while operating with the trimmer head. If necessary, tap several times. ■ Replace with a new trimmer head. Refer to chapter "**TRIMMER HEAD REPLACEMENT**".
Trimmer head will not advance line.	■ The drive shaft or trimmer head is bound with grass. ■ There is not enough line on the spool or the line is broken at the eyelet. ■ Line is tangled in the trimmer head. ■ Heavy cutting line is used.	■ Stop the line trimmer, remove the battery and then clean the drive shaft or the trimmer head thoroughly. ■ Remove the battery and replace the new cutting line, follow the section "**Line replacement**" in this manual. ■ Remove the battery, reload the cutting line, follow the section "**Line replacement**" in this manual. ■ Use recommended nylon cutting line with diameter 2.4-2.7mm.
Grass wraps around the trimmer head and motor housing.	■ Cutting tall grass at ground level.	■ Cut tall grass from the top down, removing no more than 20 cm in each pass to prevent wrapping.
The blade is not cutting the line.	■ The line-cutting blade on the edge of the guard has become dull.	■ Sharpen the line-cutting blade with a file or replace it with a new blade.
Cracks on the trimmer head	■ The trimmer head is worn out.	■ Replace the trimmer head immediately; follow the section "**TRIMMER HEAD REPLACEMENT**" in this manual.

WARRANTY

EGO WARRANTY POLICY

Please visit the website **egopowerplus.eu** for full terms and conditions of the EGO Warranty policy.

DE

ALLE ANWEISUNGEN LESEN!

LESEN SIE DIE BETRIEBSANLEITUNG

WARNSYMBOLE

WARNUNG: Beim Betrieb von Geräten besteht die Gefahr, dass Fremdkörper in Ihre Augen geschleudert werden und Sie dadurch schwerwiegende Augenschäden davontragen. Tragen Sie immer eine Schutzbrille, wenn möglich mit Seitenschutz, oder, falls nötig, einen vollen Gesichtsschutz, bevor Sie die Maschine in Betrieb setzen. **Wir empfehlen Ihnen, einen Gesichtsschutz über Ihrer eigenen Brille oder eine herkömmliche Schutzbrille mit Seitenschutz zu tragen.**

Sicherheitshinweis

Augenschutz tragen

Keine Metallmesser verwenden.

Zwischen der Maschine und Passanten muss ein Abstand von mindestens 15 m eingehalten werden.

Garantierter Schallleistungspegel. Geräuschemission an die Umgebung gemäß Richtlinie der Europäischen Gemeinschaft.

Bluetooth®

n_0 Maximale Geschwindigkeit

Gleichstrom

kg Kilogramm

mm Millimeter

cm Zentimeter

.../min Umdrehungen oder Pendelhubbewegungen pro Minute

Lesen & verstehen Sie die Bedienungsanleitung

Tragen Sie einen Gehörschutz

Schaulustige fernhalten

Verbrennungsgefahr. Berühren Sie keine heiße Oberfläche.

Vorsicht vor herausgeschleuderten Gegenständen

Akku vor der Wartung abnehmen.

Elektrische Altgeräte dürfen nicht im Hausmüll entsorgt werden. Bringen Sie die Maschine zu einem Wertstoffhof bzw. zu einer amtlichen Sammelstelle.

Das Produkt entspricht den geltenden europäischen Richtlinien.

GB-Konformität geprüft.

IPX5 Strahlwassergeschützt

V Spannung

ANMERKUNG: Das Bluetooth® Zeichen und dessen Logos sind eingetragene Marken von Bluetooth SIG, Inc. und deren Verwendung durch EGO ist lizenziert.

TECHNISCHE DATEN

Spannung		56 V ⎓
n_0		Niedrig: 4000/min Medium: 5000/min Hoch: 6000/min
Schneidmechanismus		Fadenkopf
Mähfadentyp		2,4–2,7 mm Nylon-Mähfaden
Schnittbreite		42 cm
Empfohlene Betriebstemperatur		0 °C - 40 °C
Empfohlene Lagertemperatur		-20 °C - 70 °C
Optimale Ladetemperatur		5 °C - 40 °C
Gewicht (ohne Akku)		3 kg
Bluetooth Frequenzband		2402-2480 MHz
Maximale Bluetooth-Sendeleistung		10 dBm
Gemessener Schallleistungspegel L_{WA}		93 dB(A) K=1,1 dB(A)
Schalldruckpegel am Ohr des Bedieners L_{PA}		77 dB(A) K=3 dB(A)
Garantierter Schallleistungspegel L_{WA}(nach 2000/14/EG gemessen)		94 dB(A)
Vibrationswert a_h:	Vorderer Griff	2,2 m/s² K=1,5 m/s²
	Hinterer Griff	1,27 m/s² K=1,5 m/s²

- Der angegebene Vibrationsgesamtwert wurde nach einem Standard-Prüfverfahren gemessen und kann zum Vergleich mit einer anderen Maschine herangezogen werden.
- Der angegebene Vibrationsgesamtwert kann auch zur vorläufigen Risikobewertung herangezogen werden.

HINWEIS: Die beim Einsatz des Geräts auftretenden Vibrationen können von dem angegebenen Wert abweichen. Zum Schutz des Bedieners sollten beim eigentlichen Geräteeinsatz Handschuhe und ein Gehörschutz getragen werden.

LIEFERUMFANG (ABB. A1)

BESCHREIBUNG

AUFBAU (ABB. A1)

1. Schutzabdeckung
2. Fadenmesser
3. Mähkopf (Fadenkopf)
4. Mähfaden
5. Motorgehäuse
6. Trimmerschaft
7. Schnell verstellbarer vorderer Griff
8. Geschwindigkeits-Wählschalter
9. Ladeanzeige
10. Leistungsstufenanzeige
11. Bluetooth®-Anzeige
12. Betriebsschalter mit variabler Drehzahl
13. Verriegelungsschalter
14. Akkuentriegelung
15. Riegel
16. Auswurfmechanismus
17. Anschlagring
18. 4 mm Sechskantschlüssel
19. Hinterer Griffbügel
20. Schultergurtschlaufe
21. Schultergurt

ZUSAMMENBAU

⚠ **WARNUNG:** Wenn Teile beschädigt sind oder fehlen, darf das Produkt erst eingesetzt werden, wenn die Teile ausgetauscht wurden. Die Verwendung dieses Produkts mit beschädigten oder fehlenden Teilen kann zu schweren Verletzungen führen.

⚠ **WARNUNG:** Versuchen Sie nicht, dieses Produkt zu verändern oder Zubehörteile zu verwenden, die für den Einsatz des Rasentrimmers nicht empfohlen werden. Derartige Umbauten oder Veränderungen stellen eine Zweckentfremdung dar und können zu schweren Verletzungen führen.

⚠ **WARNUNG:** Um einen unbeabsichtigten Anlauf und dadurch hervorgerufene schwere Verletzungen zu verhindern, muss der Akku beim Montieren von Teilen immer zuerst von der Maschine abgenommen werden.

FADENSCHUTZ MONTIEREN (ABB. B1 & B2)

⚠ **WARNUNG:** Tragen Sie beim Anbringen oder Auswechseln des Schneidschutzes immer Handschuhe. Achten Sie auf das Messer am Schneidschutz und schützen Sie Ihre Hände vor Schnitten.

⚠ **WARNUNG:** Setzen Sie die Maschine nur in Betrieb, wenn der Schneidschutz fest angebracht ist. Der Schneidschutz muss zum Schutz des Benutzers immer am Gerät befestigt sein! Wenn der Schneidschutz montiert ist, darf er weder entfernt noch justiert werden. Falls dieser ersetzt werden muss, wenden Sie sich an eine qualifizierte Werkstatt!

HINWEIS: Nur der Schutz mit dem Symbol kann am Mähkopf des Rasentrimmers verwendet werden. Er darf NICHT am Freischneideaufsatz verwendet werden. Achten Sie bei Verwendung des Geräts auf die richtige Schutzvorrichtung.

Montieren Sie die beiden Schrauben vom Schneidschutz ab und lassen Sie die Befestigungslöcher des Schneidschutzes mit den Fixierbohrungen fluchten. Montieren Sie den Schneidschutz anschließend mit den beiden Schrauben und zwei Federscheiben am Schaftende.

⚠ **WARNUNG:** Vergewissern Sie sich, dass der Schutz wie in Abb. B1 und B2 dargestellt fest montiert ist. Wird er falsch herum montiert, kann das sehr gefährlich werden!

MONTIEREN UND EINSTELLEN DES VORDEREN GRIFFS

1. Stellen Sie den Motor ab und nehmen Sie den Akku vom Gerät ab, sofern noch angeschlossen.
2. Lockern Sie die Flügelmutter, um den vorderen Griff zu zerlegen (Abb. C).

C-1	Vorderer Griff	C-3	Flügelmutter
C-2	Klemmstück	C-4	Schnellentriegelung

3. Positionieren Sie den Abschrägung des vorderen Griffs nach oben in Richtung des hinteren Griffs. Drücken Sie den Griff auf die obere Motorwelle (Abb. D1).
4. Führen Sie das Klemmstück in die Aufnahme am Griff ein (Abb. D2).
5. Montieren Sie den Schnellspannhebel und ziehen Sie die Flügelmutter fest. (Abb. D3).
6. Ziehen Sie den Schnellspannhebel nach oben, um den vorderen Griff in eine bequeme Arbeitsposition zu bringen/zu drehen (Abb. D4).
7. Klappen Sie den Schnellspannhebel um, um den vorderen Griff zu fixieren (Abb. D5).

⚠ **WARNUNG:** Ohne den fest montierten vorderen Griff darf das Gerät auf keinen Fall benutzt werden.

ANBRINGEN DES SCHULTERGURTS

Drücken Sie den Gurtkarabinerhaken ein, um ihn zu öffnen, und befestigen Sie ihn in der Schlaufe des Schultergurts (Abb. E1).

Es gibt zwei Möglichkeiten den Schultergurt zu lösen. Entweder direkt von der Schulter abnehmen (Abb. E2) oder den Karabiner öffnen und den Schultergurt aus der Schlaufe ziehen (Abb. E3).

Beim Tragen am Gurt darf das Anbringen und Abnehmen des Gurts nicht durch sonstige Zubehörteile beeinträchtigt werden.

Nehmen Sie ihn bei einem Notfall sofort von Ihrer Schulter, ganz gleich in welcher Weise der Schultergurt umgelegt ist.

⚠ **WARNUNG: Für eine sichere und bequeme Bedienung sollten Sie bei Verwendung eines Akkus mit 6,0 Ah oder höher unbedingt das BH1000 EGO Rucksack-Verbindungsstück verwenden, um die Arme des Benutzers zu entlasten.**

⚠ **WARNUNG: Den Schultergurt und das BH1000 EGO Rucksack-Verbindungsstück nicht gleichzeitig verwenden.** In einem Notfall wäre es dann nicht mehr möglich, das Gerät loszulassen. Dadurch besteht Verletzungsgefahr.

BETRIEB

⚠ **WARNUNG:** Auch wenn Sie sich mit dem Gerät auskennen, sollten Sie sich nicht zu einer gewissen Nachlässigkeit verleiten lassen. Denken Sie daran, dass ein kurzer Moment der Unachtsamkeit zu ernsthaften Verletzungen führen kann.

⚠ **WARNUNG:** Tragen Sie immer einen Augenschutz und einen Gehörschutz. Andernfalls besteht die Gefahr, dass Gegenstände in Ihre Augen geschleudert werden oder andere schwere Verletzungen verursacht werden.

⚠ **WARNUNG:** Verwenden Sie keine Anbauwerkzeuge oder Zubehörteile, die nicht vom Hersteller dieses Produkts empfohlen worden sind. Der Gebrauch von nicht empfohlenen Anbauwerkzeugen oder Zubehör kann zu schweren Verletzungen führen.

⚠ **WARNUNG:** Um schwere Verletzungen zu verhindern, nehmen Sie den Akku vom Gerät ab, bevor Sie das Gerät warten, reinigen, Anbauwerkzeuge auswechseln oder Schnittgut aus dem Gerät entfernen.

ANWENDUNGEN

Das Gerät darf bei Regen benutzt werden.

Sie können dieses Produkt für die unten aufgeführten Zwecke einsetzen:

Schneiden von Gras und Unkraut an Wänden, Zäunen, Bäumen und Umrandungen.

HINWEIS: Das Gerät darf nur für die vorgeschriebenen Zwecke verwendet werden. Jede andere Verwendung gilt als Zweckentfremdung.

ANBRINGEN/ABNEHMEN DES AKKUS

Nur die in Abb. A2 aufgeführten EGO Akkus und Ladegeräte verwenden.

Vor dem ersten Gebrauch voll aufladen.

Anbringen

Lassen Sie die Stege am Akkugehäuse mit den Geräteaufnahmen fluchte und schieben Sie den Akku bis zum hörbaren Einrasten hinein (Abb. F1).

Abnehmen

Drücken Sie den Akku-Freigabeknopf und ziehen Sie den Akku heraus (Abb. F2).

HALTEN DES RASENTRIMMERS (Abb. G)

Legen Sie zum sicheren und einfacheren Arbeiten den Schultergurt an. Bringen Sie die Länge und Position des Schultergurts in eine bequeme Betriebsposition - halten Sie den Trimmer mit beiden Händen fest: eine Hand am hinteren Griff und die andere Hand am vorderen Griff.

HINWEIS: Der Mähkopf ist parallel zum Boden und im richtigen Schneidabstand, wenn sich der Bediener nicht bücken muss.

⚠ **WARNUNG:** Nehmen Sie ihn bei einem Notfall sofort von Ihrer Schulter, ganz gleich in welcher Weise der Schultergurt angelegt ist.

GERÄT STARTEN/STOPPEN (Abb. H)

Starten

1. Schieben Sie den Verriegelungsschalter nach vorn und betätigen Sie dann den Betriebsschalter mit variabler Drehzahl, um zu starten.
2. Die Rotationsgeschwindigkeit des Mähkopfs wird mit dem Betriebsschalter mit variabler Drehzahl eingestellt. Je stärker der Hebel gedrückt wird, desto höher ist die Geschwindigkeit. Bei nachlassendem Druck auf den Hebel verringert sich die Geschwindigkeit. Die Gebläsestufe sollte für die auszuführenden Arbeiten geeignet sein.

HINWEIS: Der Motor läuft nur an, wenn der Verriegelungshebel nach vorne bewegt und zugleich der Betriebsschalter betätigt wird.

Stoppen

Entfernen Sie das Gerät aus dem Schnittbereich und lassen Sie den Betriebsschalter los.

⚠ **WARNUNG:** Bei Arbeitspausen und nach Abschluss der Arbeiten stets den Akku vom Gerät abnehmen.

H-1	Verriegelungsschalter	H-2	Betriebsschalter mit variabler Drehzahl

GESCHWINDIGKEITSSTUFE ÄNDERN (ABB. I)

Das Gerät verfügt über drei Geschwindigkeitsstufen.

Bei jeder Betätigung des Geschwindigkeits-Wählschalters ändert sich die Geschwindigkeitsstufe.

Die Geschwindigkeitsanzeige zeigt die jeweils aktive Geschwindigkeitsstufe an: eine LED steht für die niedrige Geschwindigkeit, zwei LEDs für die mittlere und drei LEDs für die hohe Geschwindigkeit. Die niedrige Geschwindigkeitsstufe ermöglicht eine bessere Kontrolle über das Gerät und die Betriebsdauer pro Aufladung verlängert sich.

HINWEIS:

Die Geschwindigkeitsstufe kann vor dem Einschalten des Geräts oder während des Betriebs eingestellt werden.

Wenn das Gerät nach einer Pause wieder gestartet wird, ist die zuletzt eingestellte Geschwindigkeitsstufe aktiv.

I-1	Leistungsstufenanzeige	I-3	Geschwindigkeits-Wählschalter
I-2	Bluetooth® Anzeige	I-4	Ladeanzeige

LADEANZEIGE UND DREHZAHLANZEIGE (ABB. I)

Die Ladeanzeige zeigt den Lade- und Betriebszustand des Akkus an. Die Drehzahlanzeige meldet den Betriebsstatus des Geräts gemäß folgender Tabelle. Beim Starten des Geräts ODER beim Betätigen des Wählschalters für die Geschwindigkeitsstufe leuchten die Ladeanzeige sowie die Drehzahlanzeige auf.

Kontrollleuchten			Bedeutung
Ladeanzeige	Grünes Dauerlicht		Ladestand zwischen 20 und 100 %
	Grün blinkend		Ladestand zwischen 10 und 20 %
	Rotes Dauerlicht		Ladestand unter 10 %
	Rot blinkend (schnell oder langsam)		Der Akku ist fast entladen und muss sofort aufgeladen werden.
	Oranges Dauerlicht		Der Akku ist überhitzt. Akku auf eine Temperatur unter 67 °C abkühlen lassen. Siehe „**Akku-Überhitzungsschutz**“ weiter unten.
	Abwechselnd rot/grün blinkend		Elektronikfehler des Akkus. Akku wechseln oder EGO Kundendienst kontaktieren. Siehe „**Elektronikfehler des Akkus**“ weiter unten.
Geschwindigkeitsanzeige (die Abbildung zeigt die hohe Geschwindigkeit)	Grünes Dauerlicht		Gerät funktioniert einwandfrei.
	Oranges Dauerlicht		Gerät ist überhitzt. Gerät auf eine Temperatur unter 80 °C abkühlen lassen. Siehe „**Überhitzungsschutz**“ weiter unten. **HINWEIS:** Um Schäden an der Maschine zu vermeiden, schaltet sie sich automatisch ab und kühlt sich nach mehreren aufeinanderfolgenden Durchgängen mit Überhitzungen für 5 Minuten ab; während dieser Zeit leuchtet das orange Licht als Warnung.
	Orange blinkend		Gerät ist überlastet. Siehe „**Überlastschutz**“ weiter unten.

Akku-Überhitzungsschutz

Wenn die Akkutemperatur während des Betriebs 70 °C übersteigt, schaltet der Überhitzungsschutz das Gerät elektrisch ab, um den Akku vor Schäden durch Überhitzung zu schützen. Die Ladeanzeige leuchtet dauerhaft orange. Betriebsschalter loslassen und warten, bis sich der überhitzte Akku abgekühlt hat und die Anzeige grün leuchtet. Das Gerät kann anschließend wieder eingeschaltet werden.

Elektronikfehler des Akkus

Wenn der Akku-Elektronikfehler auftritt, blinkt die Ladeanzeige abwechselnd rot/grün und das Gerät schaltet sich nach 3 Sekunden ab. Akku wechseln oder EGO Kundendienst kontaktieren.

Überlastschutz

Diese Maschine verfügt über einen eingebauten Überlastschutz. Bei einer Überlastung des Geräts wird der Motor angehalten und die Drehzahlanzeige blinkt orange. Akku abnehmen, wieder anbringen und Gerät erneut starten. Um die Belastung des Geräts zu verringern, zu lange oder übergroße Arbeitsbereiche bzw. das Kürzen dicker oder verholzter Sträucher vermeiden.

Überhitzungsschutz des Geräts

Ist die Gerätetemperatur während des Betriebs höher als 90 °C, schaltet der elektronische Überhitzungsschutz das Gerät sofort ab, um Schäden durch überhöhte Temperaturen zu verhindern. Die Drehzahlanzeige leuchtet ununterbrochen orange. Betriebsschalter loslassen und warten, bis sich das überhitzte Gerät abgekühlt hat und die Drehzahlanzeige grün leuchtet. Das Gerät kann anschließend wieder eingeschaltet werden.

KOMMUNIKATIONSTECHNIK

Für Informationen oder unser gesamtes Angebot an verbundenen Produkten und Dienstleistungen, einschließlich Verbindungsanweisungen, scannen Sie bitte den QR-Code unten oder besuchen Sie **www.egopowerplus.eu/connect.**

VERWENDUNG DES RASENTRIMMERS

Den Arbeitsbereich vor jedem Gebrauch aufräumen. Entfernen Sie alle Gegenstände, wie z.B. Steine, zerbrochenes Glas, Nägel, Drähte oder Fäden, die vom Gerät umhergeschleudert werden oder sich in der Schneidvorrichtung verfangen können. Halten Sie Kinder, Passanten und Haustiere von dem Bereich fern. Halten Sie einen Mindestabstand von 15 m zu Kindern, Passanten und Haustieren ein; auch dann besteht noch Gefahr durch umhergeschleuderte Gegenstände. Schaulustige sollten gebeten werden, Schutzbrillen aufzusetzen. Wenn jemand auf Sie zukommt, stellen Sie den Motor und das Schneidwerkzeug sofort ab.

Prüfen Sie vor jedem Gebrauch auf Schäden/ abgenutzte Teile

Überprüfen Sie Mähkopf, Fadenschutz, Schultergurt, Schultergurtschlaufe und den vorderen Haltegriff. Wechseln Sie alle gerissenen, verzogenen, verbogenen oder auf andere Weise beschädigten Teile aus.

Das Fadenmesser wird am Fadenschutzrand im Laufe der Zeit stumpf. Es sollte daher regelmäßig mit einer Feile nachgeschliffen oder durch ein neues Messer ersetzt werden.

⚠ **WARNUNG:** Tragen Sie immer Handschuhe, wenn Sie den Fadenschutz montieren oder auswechseln oder das Mähfadenmesser nachschleifen bzw. auswechseln. Achten Sie auf das Messer am Fadenschutz und passen Sie auf, dass Sie sich nicht verletzen.

Mähkopf auf Blockaden prüfen

- Zur Vermeidung von Blockaden muss der Mähkopf immer sauber gehalten werden. Entfernen Sie vor und nach jeder Benutzung Grasschnitt, Blätter, Schmutz und andere angesammelte Abfälle.
- Ist der Mähkopf blockiert, schalten Sie den Rasentrimmer ab und beseitigen Sie den Rasen, der sich vielleicht um die Motorwelle oder den Mähkopf gewickelt hat.

Den Rasentrimmer nach jedem Gebrauch reinigen.

Einstellen der Mähfadenlänge (Abb. J)

Am Mähkopf kann vom Benutzer mehr Mähfaden ausgegeben werden, ohne dass der Motor dazu angehalten werden muss. Wenn der Faden ausgefranst oder abgenutzt ist, können Sie mehr Faden ausgeben, indem Sie während des Trimmens mit dem Fadenkopf auf den Boden klopfen.

HINWEIS: Das Nachführen des Fadens wird umso schwerer, je kürzer der Faden wird.

⚠ **WARNUNG:** Der Fadentrennmechanismus darf weder verändert noch entfernt werden. Zu viel Fadenlänge führt zu einer Überhitzung des Motors und kann schwere Verletzungen nach sich ziehen.

Mähfaden auswechseln

HINWEIS: Verwenden Sie immer den empfohlenen Nylon-Mähfaden mit einem Durchmesser von 2,4–2,7 mm. Bei Verwendung eines anderen Fadens kann der Rasentrimmer überhitzen oder beschädigt werden.

⚠ **WARNUNG:** Verwenden Sie niemals metallverstärkte Mähfäden Drähte oder Seile usw. Diese können abbrechen und zu gefährlichen Geschossen werden.

1. Nehmen Sie den Akku vom Rasentrimmer ab.
2. Schneiden Sie 5 m Mähfaden ab. Führen Sie den Faden durch die Öffnung in der Öse hindurch (Abb. K). Schieben Sie den Faden durch und ziehen Sie ihn auf der anderen Seite heraus, bis die Fäden auf beiden Seiten der Spule gleich lang sind.

3. Drücken Sie auf die untere Abdeckung und wickeln Sie dabei durch Drehen in Pfeilrichtung den Faden auf die Spule, bis auf beiden Seiten etwa 15 cm Faden überstehen (Abb. L).
4. Schieben Sie die untere Abdeckung nach unten und ziehen Sie dabei an den Fäden, um sie von Hand vorzuziehen und die richtige Montage des Mähkopfs zu kontrollieren.

ANMERKUNG: Falls der Faden versehentlich in den Mähkopf gezogen wurde, öffnen Sie den Mähkopf und ziehen Sie den Mähfaden aus der Spule. Befolgen Sie zum Aufwickeln des Fadens die Anweisungen im Abschnitt „**Mähfaden neu einfädeln**“ in dieser Bedienungsanleitung.

Mähfaden neu einfädeln

Gehen Sie wie folgt vor, wenn der Mähfaden vom Fadenauslass abreißt oder wenn kein Mähfaden mehr beim Klopfen mit dem Mähkopf ausgegeben wird:

1. Drücken Sie die Freigabelaschen am Mähkopf und entfernen Sie die untere Abdeckung, indem Sie diese gerade herausziehen (Abb. M & N).

ANMERKUNG: Eventuell benötigen Sie einen Schlitzschraubendreher, um die Freigabelaschen zu drücken.

2. Entfernen Sie den Mähfaden aus der Spule.
3. Halten Sie den Trimmer mit einer Hand fest und greifen Sie mit der anderen Hand die untere Spulenabdeckung. Lassen Sie die Öffnungen in der unteren Spulenabdeckung mit den Freigabelaschen fluchten (Abb. O). Drücken Sie die untere Spulenabdeckung an, bis sie mit einem hörbaren Klickgeräusch fest einrastet.
4. Folgen Sie den Anweisungen im Abschnitt „**Mähfaden auswechseln**“, um den Mähfaden wieder aufzuziehen.

MÄHKOPF AUSWECHSELN

⚠ **WARNUNG:** Falls sich der Kopf nach dem Anbringen wieder löst, muss dieser sofort ersetzt werden. Verwenden Sie niemals einen Rasentrimmer mit lockerem Schneidwerkzeug. Ein gerissener, beschädigter oder abgenutzter Mähkopf muss sofort ausgewechselt werden, selbst wenn sich die Beschädigung lediglich auf oberflächliche Risse beschränkt. Anbaugeräte dieser Art können bei hoher Drehzahl zerspringen und schwere Verletzungen verursachen.

Beschreibung des Mähkopfes (Abb. P)

P-1	Untere Spulenabdeckung	P-4	Feder
P-2	Mähfaden	P-5	Obere Spulenabdeckung
P-3	Spulen-Einheit	P-6	Antriebswelle

Mähkopf abbauen (Abb. Q1)

1. Entfernen Sie den Akku.
2. Setzen Sie den mitgelieferten Sechskantschlüssel in die Wellen-Einrastöffnung am Motorgehäuse, sodass er die Welle arretiert, halten Sie ihn mit einer Hand und versuchen Sie, ihn nach innen zu drücken. Drehen Sie gleichzeitig mit der anderen Hand den Mähkopf, bis der Sechskantschlüssel vollständig eingeführt ist.

Q-1	Wellen-Einrastöffnung	Q-2	Wellenarretierung

3. Halten Sie den Sechskantschlüssel weiter, drehen Sie den Mähkopf im Uhrzeigersinn, um ihn zu entfernen.

Mähkopf montieren

1. Legen Sie den Rasentrimmer mit der Antriebswelle nach oben auf den Boden.
2. Richten Sie das Schraubenloch am Mähkopf mit der Antriebswelle aus, montieren Sie den Mähkopf auf der Welle, indem Sie ihn gegen den Uhrzeigersinn drehen (Abb. Q2).
3. Setzen Sie den Sechskantschlüssel wie im vorherigen Abschnitt „**Abnehmen des Mähkopfs**“ beschrieben in die Wellen-Einrastöffnung. Fahren Sie fort, den Mähkopf gegen den Uhrzeigersinn zu drehen, bis er vollständig festgezogen ist (Abb. Q3).

WARTUNG

⚠ **WARNUNG:** Schalten Sie vor Überprüfung, Reinigung oder Reparatur des Geräts den Motor aus; warten Sie, bis alle beweglichen Teile zum Stillstand gekommen sind, und nehmen Sie den Akku ab. Bei Nichtbeachtung dieser Anweisungen kann es zu schweren Verletzungen oder Sachschäden kommen.

⚠ **WARNUNG:** Verwenden Sie für die Wartung nur baugleiche Ersatzteile. Die Verwendung anderer Teile kann Unfälle und Schäden am Gerät hervorrufen. Um die Sicherheit und Zuverlässigkeit zu gewährleisten, sollten

alle Reparaturen nur von qualifizierten Servicetechnikern durchgeführt werden.

GERÄT REINIGEN

- Reinigen Sie das Gerät mithilfe eines feuchten Tuchs und eines milden Reinigungsmittels.
- Benutzen Sie keine starken Reiniger am Kunststoffgehäuse oder am Griff. Die Teile können von bestimmten ätherischen Ölen, wie z. B. Kiefern- oder Zitronenöl und von Lösungsmitteln wie Petroleum angegriffen werden. Feuchtigkeit stellt zudem eine Stromschlaggefahr dar. Wischen Sie feuchte Stellen mit einem weichen trockenen Tuch ab.
- Entfernen Sie eventuell um die Motorwelle oder den Mähkopf gewickeltes Gras.
- Reinigen Sie die Lüftungsschlitze auf der Gehäuserückseite mit einer kleinen Bürste oder mit der Abluft einer kleinen Staubsaugerbürste.
- Die Lüftungsöffnungen müssen frei von Blockaden gehalten werden.

SCHÄRFEN DES FADENMESSERS

⚠ **WARNUNG:** Bei Wartungsarbeiten am Fadenmesser immer die Hände durch schnittfeste Handschuhe schützen.

1. Entfernen Sie den Akku.
2. Bauen Sie den Fadenabschneider vom Schneidschutz ab.
3. Den Abschneider in einen Schraubstock einspannen.
4. Tragen Sie einen geeigneten Augenschutz und Handschuhe und passen Sie auf, dass Sie sich nicht schneiden.
5. Die Schneidkanten des Abschneiders vorsichtig mit einer feinen Feile oder einem Schleifstein anschleifen, ohne den ursprünglichen Schnittwinkel zu verändern.
6. Bringen Sie den Abschneider wieder am Fadenschutz an und ziehen Sie ihn mit den beiden Schrauben fest.

GERÄT LAGERN

- Nehmen Sie den Akku vom Gerät ab, wenn es nicht mehr benutzt wird.
- Reinigen und warten Sie das Gerät vor dem Einlagern gründlich.
- Lagern Sie das Gerät an einem trockenen, gut belüfteten Ort, der sich abschließen lässt oder hoch gelegen und für Kinder unerreichbar ist. Verstauen Sie das Gerät nicht auf oder neben Düngemitteln, Benzin oder anderen Chemikalien.

Schutz der Umwelt

Elektrogeräte, alte Akkus und Ladegeräte dürfen nicht im Hausmüll entsorgt werden! Das Gerät muss einer offiziellen Recycling-Sammelstelle zur getrennten Entsorgung zugeführt werden. Elektrogeräte müssen bei einem umweltfreundlichen Recycling-Betrieb abgegeben werden.

STÖRUNGSBEHEBUNG

PROBLEM	URSACHE	LÖSUNG
Gerät springt nicht an oder stoppt plötzlich.	■ Der Akku ist nicht am Rasentrimmer angebracht.	■ Akku am Rasentrimmer anschließen.
	■ Kein elektrischer Kontakt zwischen Trimmer und Akku.	■ Akku abnehmen, Kontakte überprüfen und wieder anschließen.
	■ Der Akku ist entladen.	■ Laden Sie den Akku auf.
	■ Der Sperrschalter wird nicht nach vorne bewegt, bevor der Betriebsschalter mit variabler Drehzahl gedrückt wird.	■ Schieben Sie den Verriegelungsschalter nach vorn und betätigen Sie dann den Betriebsschalter mit variabler Drehzahl.
	■ Der Akku ist zu heiß.	■ Nehmen Sie den Akku ab und lassen Sie ihn auf eine Temperatur unter 67 °C abkühlen.
	■ Gerät ist zu heiß.	■ Nehmen Sie den Akku ab und lassen Sie das Gerät auf eine Temperatur unter 80 °C abkühlen.
	■ Der Motor ist überlastet.	■ Der Motor läuft wieder an, nachdem sich die Belastung verringert hat. Wenn Sie das Gerät ohne Unterbrechung betreiben, verringern Sie die Belastung des Geräts, vermeiden Sie eine zu lange Fadenlängen oder das Schneiden von dicken/holzigen Sträuchern.
	■ Der Fadenschutz ist nicht am Rasentrimmer montiert. Dadurch wird der Faden zu lang und der Motor wird überlastet.	■ Entfernen Sie die Akku und montieren Sie den Fadenschutz am Trimmer.
	■ Der eingesetzte Mähfaden ist zu stark.	■ Verwenden Sie den empfohlenen Nylon-Mähfaden mit einem Durchmesser von 2,4–2,7 mm.
	■ Elektronikfehler des Akkus.	■ Akku wechseln oder EGO-Kundendienst kontaktieren.

PROBLEM	URSACHE	LÖSUNG
Zu starke Vibration oder Lärmentwicklung.	■ Das Mähfaden hat eine Unwucht. ■ Der Mähkopf ist abgenutzt.	■ Klopfen Sie den Mähkopf leicht auf den Boden, während der Mähkopf in Betrieb ist. Klopfen Sie mehrmals, falls erforderlich. ■ Ersetzen Sie ihn durch einen neuen Mähkopf. Lesen Sie Abschnitt „**MÄHKOPF AUSWECHSELN**“.
Mähkopf führt keinen Faden nach.	■ Die Antriebswelle oder der Mähkopf werden durch Gras blockiert. ■ Es ist nicht mehr genügend Faden in der Spule oder der Faden ist an der Öse gerissen. ■ Mähfaden hat sich im Mähkopf verfangen. ■ Der eingesetzte Mähfaden ist zu stark.	■ Schalten Sie den Rasentrimmer aus, nehmen Sie den Akku ab und reinigen Sie dann die Antriebswelle oder den Mähkopf gründlich. ■ Entfernen Sie den Akku und wechseln Sie den Mähfaden aus. Befolgen Sie dazu den Abschnitt „**Mähfaden auswechseln“** in dieser Bedienungsanleitung. ■ Entfernen Sie den Akku und ziehen Sie den Mähfaden auf. Befolgen Sie dazu den Abschnitt „**Mähfaden auswechseln**“ in dieser Bedienungsanleitung. ■ Verwenden Sie den empfohlenen Nylon-Mähfaden mit einem Durchmesser von 2,4–2,7 mm.
Gras wickelt sich um den Mähkopf und das Motorgehäuse.	■ Hohes Gras wird auf Bodenebene geschnitten.	■ Beim Mähen von hohem Gras ist zu beachten, dass in einem Durchgang nicht mehr als 20 cm gekürzt werden sollte, um ein Herumwickeln von Gras zu vermeiden.
Der Abschneider trennt den Faden nicht ab.	■ Das Messer zum Abschneiden des Fadens am Fadenschutzrand ist stumpf geworden.	■ Schärfen Sie das Messer mit einer Feile oder wechseln Sie es durch ein Neuteil aus.
Risse am Mähkopf	■ Der Mähkopf ist abgenutzt.	■ Ersetzen Sie den Mähkopf sofort. Beachten Sie dazu die Anweisungen im Abschnitt „**MÄHKOPF AUSWECHSELN**“ in dieser Bedienungsanleitung.

GARANTIE

EGO-GARANTIEBEDINGUNGEN

Sämtliche EGO-Garantiebedingungen finden Sie auf der Website **egopowerplus.eu**.

LISEZ TOUTES LES INSTRUCTIONS !

LISEZ LE MODE D'EMPLOI

FR

SYMBOLES DE SÉCURITÉ

⚠ **AVERTISSEMENT :** L'utilisation d'un outil électrique peut entraîner la projection d'objets étrangers dans vos yeux, ce qui peut provoquer des lésions oculaires graves. Avant de commencer à utiliser la machine, portez toujours un masque de sécurité ou des lunettes de sécurité avec des protections latérales et une visière complète si nécessaire. Nous vous recommandons de porter un masque de sécurité à vision panoramique par-dessus des lunettes de vue ou des lunettes de sécurité standards avec des protections latérales.

Alerte de sécurité

Porter une protection oculaire

Ne pas utiliser de lames métalliques

La distance entre la machine et les autres personnes doit être d'au moins 15 m.

Niveau de puissance acoustique garanti. Émission de bruit dans l'environnement conformément à la directive CE.

Bluetooth®

n_0 Vitesse maximale

⎓ Courant continu

kg Kilogramme

mm Millimètre

cm Centimètre

.../min Tours ou mouvement par minute

Lire et comprendre le manuel d'utilisation

Porter une protection auditive

Gardez les autres personnes éloignées

Risque de brûlures. Ne touchez pas la surface chaude.

Attention à la projection d'objets

Déconnectez la batterie avant l'entretien

Les produits électriques usagés ne doivent pas être jetés avec les ordures ménagères. Apportez-les dans un centre de recyclage agréé.

CE Le produit est conforme aux directives européennes en vigueur.

UK CA Conformité Royaume-Uni évaluée.

IPX5 Protection contre les jets d'eau

V Tension

REMARQUE : La marque et les logos Bluetooth® sont des marques déposées appartenant à Bluetooth SIG, inc. et toute utilisation de ces marques par EGO est sous licence.

SPÉCIFICATIONS

Tension		56 V ⎓
n_0		Basse : 4000 tr/min Moyen : 5000 tr/min Haut : 6000 tr/min
Mécanisme de coupe		Tête à avancement par frappe
Type de fil de coupe		Fil torsadé en nylon 2,4-2,7 mm
Largeur de coupe		42 cm
Température d'utilisation recommandée		0 °C - 40 °C
Température de stockage recommandée		-20 °C - 70 °C
Température de recharge optimale		5 °C - 40 °C
Poids (sans batterie)		3 kg
Bande de fréquence de fonctionnement Bluetooth		2402-2480 MHz
Puissance de transmission Bluetooth maximale		10dBm
Niveau de puissance acoustique mesuré L_{WA}		93 dB(A) K=1,1 dB(A)
Pression acoustique au niveau des oreilles de l'opérateur L_{PA}		77 dB(A) K=3 dB(A)
Niveau de puissance acoustique garanti L_{WA} (conformément à la norme 2000/14/CE)		94 dB(A)
Niveau de vibration a_h :	Poignée avant	2,2 m/s² K=1,5 m/s²
	Poignée arrière	1,27 m/s² K=1,5 m/s²

- La valeur totale des vibrations indiquée a été mesurée selon une procédure conforme à une méthode de test standardisée et peut servir pour comparer différentes machines.
- La valeur totale des vibrations déclarée peut également servir pour effectuer une évaluation préliminaire de l'exposition.

REMARQUE : Le niveau de vibrations lors de l'utilisation réelle de la machine peut être différent de la valeur déclarée totale en fonction de la manière dont la machine est utilisée ; afin de protéger l'opérateur, celui-ci doit porter des gants et des protections auditives dans les conditions réelles d'utilisation.

LISTE DES PIÈCES (FIG. A1)

DESCRIPTION

DESCRIPTION DE VOTRE TAILLE-BORDURE (FIG. A1)

1. Carter
2. Lame de coupe
3. Tête de coupe (tête de frappe)
4. Fil de coupe
5. Carter du moteur
6. Arbre du coupe-bordures
7. Poignée avant à réglage rapide
8. Bouton du mode vitesse
9. Témoin d'état de la batterie
10. Indicateur de vitesse
11. Voyant Bluetooth®
12. Gâchette à vitesse variable
13. Bouton de verrouillage
14. Bouton de déblocage de la batterie
15. Loquet
16. Mécanisme d'éjection
17. Bague d'arrêt
18. Clé six pans 4 mm
19. Poignée arrière
20. Boucle de fixation de bandoulière
21. Bandoulière

ASSEMBLAGE

⚠ **AVERTISSEMENT :** Si une ou plusieurs pièces sont manquantes ou endommagées, n'utilisez pas cet appareil tant que toutes les pièces n'ont pas été remplacées. Utilisez cet outil avec des pièces endommagées ou manquantes peut provoquer des blessures corporelles graves.

⚠ **AVERTISSEMENT :** N'essayez jamais de modifier ce produit ni de créer des accessoires non recommandés pour une utilisation avec ce taille-bordures. De tels modifications et changements constituent un usage impropre et peuvent engendrer des situations dangereuses pouvant conduire à des blessures corporelles graves.

⚠ **AVERTISSEMENT :** Afin d'éviter un démarrage accidentel pouvant provoquer des blessures graves, retirez toujours la batterie de la machine avant d'assembler des pièces.

MONTAGE DU CARTER (FIG. B1 & B2)

⚠ **AVERTISSEMENT :** Portez toujours des gants pour assembler ou remplacer le carter de protection. Prenez garde à la lame lorsque vous montez le carter de protection et protégez votre main pour éviter de vous couper.

⚠ **AVERTISSEMENT :** N'utilisez jamais la machine sans que son carter de protection ne soit bien en place. Le carter de protection doit toujours être monté sur la machine pour protéger l'utilisateur ! Une fois que le carter a été fixé, n'essayez jamais de le démonter ou de le régler. S'il doit être remplacé, cela doit être fait par un réparateur qualifié !

REMARQUE : Seul le carter avec l'icône peut être utilisé avec la tête de coupe et ne doit PAS être utilisé avec la tête de la débroussailleuse. Veillez à choisir le bon carter lors de l'utilisation de la machine.

Desserrez et enlevez les deux boulons du carter, alignez les trous de montage du carter avec les trous sur le manche, puis montez le carter sur la base de l'arbre avec les deux boulons et deux rondelles ressorts.

⚠ **AVERTISSEMENT :** Vérifiez que le carter est fixé comme montré sur les images B1 et B2, un montage dans le mauvais sens est très dangereux !

INSTALLATION ET RÉGLAGE DE LA POIGNÉE AVANT

1. Arrêtez le moteur et retirez la batterie de la machine, le cas échéant.
2. Desserrez l'écrou papillon pour séparer la poignée avant réglable (Fig. C).

C-1	Poignée avant	C-3	Écrou papillon
C-2	Bloc de fixation	C-4	Manette de retrait rapide

3. Positionnez la partie inclinée de la poignée avant vers le haut, en direction de la poignée arrière. Placez la poignée sur l'arbre supérieur (Fig. D1).
4. Glissez le bloc de fixation dans la fente du guidon (Fig. D2).
5. Montez le levier à retrait rapide et serrez l'écrou papillon. (Fig. D3).
6. Tirez la manette de retrait rapide vers le haut pour déplacer/faire pivoter la poignée avant dans une position d'utilisation confortable (Fig. D4).
7. Repliez la manette de retrait rapide pour fixer la poignée avant (Fig. D5).

⚠ **AVERTISSEMENT :** N'utilisez jamais la machine si la poignée avant n'est pas solidement fixée.

INSTALLATION DE LA BANDOULIÈRE

Appuyez sur le mousqueton de la sangle pour l'ouvrir et attachez-le à la boucle de fixation de la bandoulière (Fig. E1).

Il y a deux manières de défaire la sangle. Enlevez-la directement de votre épaule (Fig. E2) ou appuyez sur le mousqueton pour détacher la bandoulière de la boucle de fixation (Fig. E3).

Lorsque vous portez la bandoulière, rien ne doit interférer avec son retrait.

En cas d'urgence, retirez-la immédiatement de votre épaule, quelle que soit la manière dont elle est portée.

⚠ **AVERTISSEMENT : Pour un fonctionnement sûr et confortable, en cas d'utilisation d'une batterie de 6,0 Ah ou plus, veillez à utiliser le lien de sac à dos BH1000 EGO pour soulager le poids sur vos bras.**

⚠ **AVERTISSEMENT : N'utilisez pas la bandoulière et le lien du sac à dos BH1000 EGO en même temps.** Cela empêche une éventuelle libération d'urgence rapide de la machine, qui comporterait un risque de blessure.

FONCTIONNEMENT

⚠ **AVERTISSEMENT :** Veillez à ne pas devenir moins prudent(e) au fur et à mesure que vous vous familiarisez avec cet outil. Gardez à l'esprit qu'une fraction de seconde d'inattention peut suffire pour provoquer des blessures graves.

⚠ **AVERTISSEMENT :** Portez toujours une protection oculaire et une protection auditive. Sans protection, des objets peuvent être projetés dans vos yeux et d'autres blessures graves peuvent se produire.

FR

⚠ **AVERTISSEMENT :** N'utilisez aucun accessoire ou pièce non recommandé par le fabricant de ce produit. L'utilisation d'accessoires ou de pièces non recommandés peut provoquer des blessures corporelles graves.

⚠ **AVERTISSEMENT :** Pour éviter des blessures graves, retirez la batterie de la machine avant toute opération de réparation, nettoyage, changement d'accessoires ou de retrait de matières de l'outil.

APPLICATIONS

Ce produit peut être utilisé sous la pluie.

Vous pouvez utiliser cet outil pour les usages listés ci-dessous :

Tondre l'herbe et les mauvaises herbes le long des murs, des clôtures, des arbres et des bordures.

REMARQUE : La machine ne doit être utilisée que pour son usage prévu. Toute autre utilisation est considérée comme inappropriée.

INSERTION / RETRAIT DE LA BATTERIE

Utilisez exclusivement les batteries et les chargeurs EGO listés à la Fig.A2.

Rechargez complètement la batterie avant la première utilisation.

Insertion

Alignez les arêtes de la batterie sur les rainures d'assemblage et poussez la batterie vers le bas jusqu'à entendre un déclic (Fig. F1).

Retrait

Appuyez sur le bouton de déblocage de la batterie et tirez la batterie hors de l'outil (Fig. F2).

TENIR LE COUPE-BORDURE (Fig. G)

Pour votre sécurité et une meilleure prise en main, placez la bandoulière en travers de vos épaules. Réglez la longueur et l'emplacement de la bandoulière pour obtenir une position de travail confortable - tenez le coupe-bordure à deux mains : une main sur la poignée arrière et l'autre sur la poignée avant.

REMARQUE : La tête de coupe est parallèle au sol à une distance de coupe appropriée sans que l'opérateur ne soit penché.

⚠ **AVERTISSEMENT :** En cas d'urgence, retirez la sangle immédiatement de votre épaule, quelle que soit la manière dont elle est portée.

DÉMARRAGE / ARRÊT DE LA MACHINE (Fig. H)

Démarrage

1. Actionnez le bouton de verrouillage vers l'avant, puis appuyez sur la gâchette à vitesse variable.
2. La vitesse de rotation de la tête de coupe est contrôlée par la gâchette à vitesse variable. Plus de pression sur la gâchette accélère la vitesse ; moins de pression sur la gâchette la ralentit. Ajustez la vitesse en fonction de la tâche à accomplir.

REMARQUE : Le moteur ne démarre que lorsque le levier de déverrouillage est déplacé vers l'avant et que la gâchette est enfoncée en même temps.

Arrêt

Éloignez la machine de la zone de coupe, puis relâchez la gâchette à vitesse variable pour l'arrêter.

⚠ **AVERTISSEMENT :** Retirez toujours la batterie de la machine pendant les pauses et après avoir terminé le travail.

H-1	Bouton de verrouillage	H-2	Gâchette à vitesse variable

CHANGEMENT DE MODE DE VITESSE (FIG. I)

La machine dispose de trois modes de vitesse.

Chaque fois que vous appuyez sur le bouton de mode de vitesse, le mode de vitesse change.

L'indicateur de vitesse indique la vitesse activée : un voyant pour la vitesse basse, deux voyants pour la vitesse moyenne, trois voyants pour la vitesse élevée. La vitesse basse permet un meilleur contrôle de la machine et une plus longue durée d'utilisation par charge.

REMARQUE :

Le mode de vitesse peut être réglé avant que la machine ne soit mise en marche OU pendant le fonctionnement.

Lorsque la machine est redémarrée après une pause, le mode de vitesse revient à la vitesse précédente.

I-1	Indicateur de vitesse	I-3	Bouton du mode vitesse
I-2	Voyant Bluetooth®	I-4	Témoin d'état de la batterie

TÉMOIN D'ÉTAT DE LA BATTERIE ET INDICATEUR DE VITESSE (FIG. I)

Le témoin d'état de la batterie indique le niveau de charge et l'état de fonctionnement de la batterie ; l'indicateur de vitesse montre l'état de fonctionnement de la machine comme indiqué dans le tableau ci-dessous. Le témoin d'état de la batterie et l'indicateur de vitesse s'allument lors du démarrage de la machine OU lorsque vous appuyez sur le bouton du mode vitesse.

Témoins lumineux			Signification
Témoin d'état de la batterie	S'allume en vert		Niveau de charge de la batterie de 20% à 100%
	Clignote en vert		Niveau de charge de la batterie de 10% à 20%
	Rouge fixe		Niveau de charge de la batterie inférieur à 10 %
	Rouge clignotant (rapide ou lent)		La batterie est presque déchargée et doit être immédiatement rechargée.
	S'allume en orange		Le bloc de batterie est en surchauffe. Laissez la batterie refroidir jusqu'à ce que sa température devienne inférieure à 67°C. Voir « **Protection contre la surchauffe de la batterie** » ci-dessous.
	Clignote alternativement en rouge/vert		Erreur électronique de la batterie. Remplacez la batterie ou contactez le service client EGO. Voir « **Protection contre les erreurs électroniques de la batterie** » ci-dessous.
Indicateur de vitesse (exemples avec une vitesse élevée)	S'allume en vert		La machine fonctionne correctement.
	S'allume en orange		La machine surchauffe. Refroidissez la machine jusqu'à ce que la température descende en dessous de 80°C. Voir « **Protection contre la surchauffe de la machine** » ci-dessous. **REMARQUE :** Afin d'éviter tout dommage, l'appareil s'éteint automatiquement et passe en refroidissement pendant 5 minutes après plusieurs utilisations consécutives en surchauffe ; pendant ce temps, le témoin orange reste allumé à titre d'alerte.
	Clignote en orange		La machine est surchargée. Voir « **Protection contre la surcharge de la machine** » ci-dessous.

Protection contre la surchauffe de la batterie

Si la température de la batterie dépasse 70 °C pendant le fonctionnement, le circuit de protection de la température arrête immédiatement la machine pour protéger la batterie contre les dommages liés à une surchauffe. Le témoin d'état de la batterie s'allume en orange. Relâchez la gâchette et attendez que la batterie surchauffée refroidisse et que le voyant passe au vert, puis redémarrez la machine.

Protection contre les erreurs électroniques de la batterie

Lorsqu'une erreur électronique de la batterie se produit, le témoin d'état de la batterie clignote alternativement en rouge/vert et la machine s'éteint en 3 secondes. Remplacez la batterie ou contactez le service client EGO.

Protection contre la surcharge de la machine

Votre machine est pourvue d'une protection intégrée contre la surcharge. Lorsque la machine est en surcharge, le moteur s'arrête et l'indicateur de vitesse clignote en orange. Retirez la batterie de la machine, puis réinsérez la batterie et redémarrez la machine. Diminuez la pression exercée sur la machine, évitez d'utiliser un fil de coupe trop long ou surdimensionné et les coupes de buissons denses/ligneux.

Protection contre la surchauffe de la machine

Si la température de la machine dépasse 90 °C pendant le fonctionnement, le circuit de protection de la température arrête immédiatement la machine pour la protéger contre les dommages liés à une surchauffe. L'indicateur de vitesse s'allume en orange. Relâchez la gâchette et attendez que la machine surchauffée refroidisse et que l'indicateur de vitesse passe au vert, puis redémarrez la machine.

TECHNOLOGIE DE COMMUNICATION

Pour plus d'informations sur notre gamme complète de produits et services connectés, y compris les instructions de connexion, veuillez scanner le code QR ci-dessous ou consulter
www.egopowerplus.eu/connect.

UTILISER LE TAILLE-BORDURES

Nettoyez la zone à couper avant chaque utilisation. Retirez tous les objets pouvant s'emmêler dans les accessoires de coupe ou être projetés, par exemple les pierres, les morceaux de verre, les clous, les fils métalliques, les ficelles. Veillez à ce qu'il n'y ait aucune autre personne, aucun enfant, ni aucun animal dans l'aire de travail. Veillez à ce que les enfants, les animaux ainsi que toute autre personne se tiennent toujours à au moins 15 m de l'outil en fonctionnement ; le risque de projection d'objets reste présent. Insistez à ce que les autres personnes présentes à proximité portent une protection oculaire. Si une personne s'approche de vous, éteignez immédiatement le moteur et l'accessoire de coupe.

Avant chaque utilisation, inspectez l'outil pour vérifier qu'aucune de ses pièces n'est endommagée/usée.

Vérifiez la tête de coupe, le carter, la bandoulière, la boucle de fixation et la poignée avant, et remplacez toute pièce fissurée, déformée, tordue ou endommagée, quelle qu'elle soit.

La lame de coupe du fil sur le bord du carter de protection s'use avec le temps. Il est recommandé de l'affûter régulièrement avec une lime ou de la remplacer par une lame neuve.

⚠ **AVERTISSEMENT :** Portez toujours des gants quand vous assemblez ou remplacez le carter de protection ou quand vous affûtez ou remplacez la lame coupe-fil. Notez le positionnement de la lame sur le capot de protection et protégez vos mains des blessures.

Blocage de la tête de coupe

- Pour éviter tout blocage, gardez la tête de coupe propre. Enlevez l'herbe coupée, les feuilles, la saleté et tout autre débris accumulé avant et après chaque utilisation.
- En cas de blocage, arrêtez le taille-bordures et retirez-en la batterie, puis enlevez l'herbe qui aurait pu s'enrouler autour de l'arbre du moteur ou de la tête de coupe.

Après chaque utilisation, nettoyez l'outil.

Régler la longueur du fil de coupe (Fig. J)

La tête de coupe permet à l'opérateur d'allonger le fil de coupe sans éteindre le moteur. Quand le fil de coupe devient usé ou effiloché, vous pouvez l'allonger en frappant légèrement la tête de coupe sur le sol pendant que l'outil est en marche.

REMARQUE : L'allongement du fil de coupe devient plus difficile si le fil est trop court.

⚠ **AVERTISSEMENT :** Ne retirez pas et ne modifiez pas l'assemblage de la lame de coupe du fil. Un fil de coupe trop long peut provoquer la surchauffe du moteur et entraîner des blessures corporelles graves.

Changer le fil de coupe

REMARQUE : Utilisez toujours le fil de coupe en nylon recommandé, d'un diamètre de 2,4-2,7 mm. Utiliser un autre fil que celui spécifié peut provoquer la surchauffe et la détérioration du taille-bordure.

⚠AVERTISSEMENT : N'utilisez jamais de corde, de fil métallique, de fil à renfort métallique, etc. Ces derniers peuvent se rompre et devenir des projectiles dangereux.

1. Retirez la batterie du taille-bordures.
2. Coupez un fil de coupe de 5 m de long, insérez le fil dans le trou de montage à l'intérieur de l'œillet (Fig. K). Poussez le fil et tirez-le de l'autre côté jusqu'à ce qu'il y ait une longueur de fil identique de chaque côté de la bobine.
3. Appuyez, tout en faisant tourner le couvercle inférieur dans le sens de la flèche, pour enrouler le fil sur la bobine jusqu'à ce qu'il y ait environ 15 cm de fil de chaque côté (Fig. L).
4. Appuyez sur le boîtier inférieur tout en tirant les extrémités du fil pour les faire sortir manuellement et contrôler le bon assemblage de la tête de coupe.

REMARQUE : Si le fil est entièrement rentré dans la tête de coupe par accident, ouvrez la tête et retirez le fil de la bobine. Suivez l'étape « **Recharger le fil de coupe** » de ce mode d'emploi pour recharger le fil.

Recharger le fil de coupe

Si le fil de coupe casse au niveau du trou de sortie ou s'il ne sort pas quand vous tapez la tête de coupe, procédez comme suit :

1. Appuyez sur les languettes de déblocage de la tête de coupe et retirez le capot inférieur en le tirant vers l'extérieur (Fig. M & N).

REMARQUE : Utilisez, si nécessaire, un tournevis plat pour enfoncer les languettes de déblocage.

2. Retirez le fil de coupe de la bobine.
3. Tenez l'outil à une main et utilisez l'autre main pour mettre en place le capot inférieur en alignant les fentes du capot inférieur avec les languettes de déblocage (Fig. O). Appuyez sur le capot inférieur jusqu'à ce qu'il s'enclenche avec un bruit de déclic distinct.
4. Pour recharger le fil de coupe, suivez les consignes indiquées dans la section « **Changer le fil de coupe** ».

REMPLACEMENT DE LA TÊTE DE COUPE

⚠AVERTISSEMENT : Si la tête se desserre après avoir été fixée, remplacez-la immédiatement. N'utilisez jamais l'outil avec un accessoire de coupe desserré. Remplacez immédiatement la tête de coupe si elle est fissurée, endommagée ou usée, même si la détérioration se limite à des fissures superficielles. De tels accessoires peuvent éclater à haute vitesse et provoquer des blessures graves.

Description de la tête de coupe (Fig. P)

P-1	Capot inférieur	P-4	Ressort
P-2	Fil de coupe	P-5	Capot supérieur
P-3	Bobine	P-6	Arbre de transmission

Retirez la tête de coupe (Fig. Q1)

1. Retirez la batterie.
2. Insérez la clé six pans fournie dans le trou de blocage situé sur le carter moteur pour verrouiller l'arbre ; maintenez fermement la clé d'une main et enfoncez-la. En même temps, de l'autre main, faites pivoter la tête de la tondeuse jusqu'à ce que la clé hexagonale soit complètement insérée.

Q-1	Trou de blocage de l'arbre	Q-2	Verrou de l'arbre

3. Maintenez la clé six pans en position et tournez la tête de coupe dans le sens des aiguilles d'une montre pour la retirer.

Installation de la tête de coupe

1. Posez la machine au sol, avec l'arbre d'entraînement orienté vers le haut.
2. Alignez l'orifice de la tête de coupe avec l'arbre d'entraînement. Vissez la tête de coupe sur l'arbre en la tournant dans le sens inverse des aiguilles d'une montre (Fig. Q2).
3. Insérez la clé six pans dans le trou de blocage de l'arbre, comme indiqué dans la section « **Retirer la tête de coupe** ». Serrez fermement la tête de coupe en continuant à la tourner dans le sens inverse des aiguilles d'une montre (Fig. Q3).

ENTRETIEN

⚠ AVERTISSEMENT : Avant d'inspecter, de nettoyer ou de réparer l'appareil, éteignez le moteur, attendez que toutes les pièces mobiles se soient arrêtées et retirez la batterie. Ne pas respecter ces instructions peut provoquer des blessures corporelles graves et des dommages matériels.

⚠AVERTISSEMENT : La machine ne doit être réparée qu'avec des pièces de rechange identiques. L'utilisation de toute autre pièce peut créer un danger ou détériorer l'outil. Pour garantir la sécurité et la fiabilité, toutes les réparations doivent être effectuées par un réparateur qualifié.

NETTOYAGE DE LA MACHINE

- Nettoyez l'outil avec un chiffon humide et un détergent doux.
- N'utilisez pas de détergent puissant sur le boîtier en plastique ou sur la poignée, car ils peuvent être endommagés par certaines huiles aromatiques, par exemple de pin et de citron, et par les solvants, par exemple l'essence. L'humidité peut également générer un risque de choc électrique. Essuyez les traces d'humidité avec un chiffon doux et sec.
- Enlevez les herbes ayant pu s'enrouler autour de l'arbre moteur ou de la tête de coupe.
- Avec une petite brosse ou un petit aspirateur, nettoyez les ouïes de ventilation du boîtier arrière.
- Veillez à ce que les ouïes de ventilation restent exemptes d'obstruction.

AFFUTER LA LAME COUPE-FIL

⚠ **AVERTISSEMENT :** Protégez toujours vos mains en portant des gants pour travaux lourds pendant toutes les opérations d'entretien de la lame de coupe.

1. Retirez la batterie.
2. Retirez la lame de coupe du capot de protection.
3. Fixez la lame dans un étau.
4. Portez une protection oculaire appropriée et des gants et faites attention à ne pas vous couper.
5. Limez soigneusement les bords coupants de la lame à l'aide d'une lime fine ou d'une pierre à aiguiser, en veillant à bien suivre l'angle du bord de coupe d'origine.
6. Installez la lame sur le carter et fixez-la avec les deux vis.

STOCKAGE DE LA MACHINE

- Retirez la batterie de la machine lorsqu'elle n'est pas utilisée.
- Nettoyez et entretenez soigneusement la machine avant de la ranger.
- Rangez l'unité dans un endroit sec, bien aéré, fermé à clé ou en hauteur et hors de portée des enfants. Ne rangez pas la machine sur ou à côté d'engrais, d'essence ou d'autres substances chimiques.

Protection de l'environnement

Ne jetez pas les équipements électriques, les batteries et les chargeurs usagés avec les ordures ménagères ! Apportez ce produit chez un recycleur agréé et rendez-le disponible pour une collecte séparée. Les machines électriques doivent être ramenées dans un centre de recyclage.

GUIDE DE DÉPANNAGE

PROBLÈME	CAUSE	SOLUTION
La machine ne démarre pas ou s'arrête en cours d'utilisation.	■ La batterie n'est pas insérée dans le taille-bordures.	■ Insérez la batterie dans le taille-bordures.
	■ Il n'y a pas de contact électrique entre l'outil et la batterie.	■ Retirez la batterie, inspectez les contacts, puis réinsérez la batterie.
	■ La batterie est déchargée.	■ Rechargez la batterie.
	■ L'interrupteur de verrouillage n'a pas été déplacé vers l'avant avant d'appuyer sur la gâchette à vitesse variable.	■ Actionnez le bouton de verrouillage vers l'avant, puis appuyez sur la gâchette à vitesse variable.
	■ La batterie est trop chaude.	■ Retirez la batterie et laissez-la refroidir jusqu'à ce que sa température soit inférieure à 67 °C.
	■ La machine surchauffe.	■ Retirez la batterie et laissez-la refroidir jusqu'à ce que sa température soit inférieure à 80 °C.
	■ Le moteur est en surcharge.	■ Le moteur pourra redémarrer quand la charge aura été retirée. Pour une utilisation continue, réduisez la charge de travail, évitez un fil trop long ou la coupe de broussailles épaisses/ligneuses.
	■ Le carter n'est pas monté sur l'outil, ce qui provoque une longueur excessive du fil de coupe et la surcharge du moteur.	■ Retirez la batterie, puis assemblez le capot de protection sur l'outil.
	■ Un fil de coupe trop épais est utilisé.	■ Utilisez le fil de coupe en nylon recommandé de 2,4-2,7 mm de diamètre.
	■ La batterie présente une erreur électronique.	■ Remplacez la batterie ou contactez le service client EGO.

PROBLÈME	CAUSE	SOLUTION
Vibrations ou bruits excessifs.	■ Le fil de coupe est déséquilibré. ■ La tête de coupe est usée.	■ Frappez légèrement la tête de coupe au sol pendant l'utilisation. Répétez l'opération si nécessaire. ■ Remplacez-la par une tête de coupe neuve. Reportez-vous au chapitre « **REMPLACEMENT DE LA TÊTE DE COUPE** ».
La tête de coupe ne fait pas avancer le fil de coupe.	■ L'arbre d'entraînement ou la tête de coupe est bloqué(e) par de l'herbe. ■ Il n'y a pas assez de fil sur la bobine ou le fil est cassé au niveau de l'œillet. ■ Le fil est emmêlé dans la tête de coupe. ■ Un fil de coupe trop épais est utilisé.	■ Arrêtez le coupe-bordure, retirez la batterie, puis nettoyez soigneusement l'arbre ou la tête de coupe. ■ Retirez la batterie et changez le fil de coupe. Pour cela, consultez le chapitre « **Changer le fil de coupe** » du présent mode d'emploi. ■ Retirez la batterie et rechargez le fil de coupe. Pour cela, consultez le chapitre « **Changer le fil de coupe** » du présent mode d'emploi. ■ Utilisez le fil de coupe en nylon recommandé de 2,4-2,7 mm de diamètre.
De l'herbe s'enroule autour de la tête de coupe et du carter moteur.	■ Vous coupez de l'herbe haute au ras du sol.	■ Coupez les herbes hautes de haut en bas en coupant 20 cm au maximum à chaque passage pour éviter que l'herbe ne s'enroule.
La lame ne coupe pas le fil de coupe.	■ La lame de coupe du fil sur le bord du carter est usée.	■ Affûtez la lame de coupe du fil avec une lime ou remplacez-la par une lame neuve.
Fissures sur la tête de coupe	■ La tête de coupe est usée.	■ Remplacez la tête de coupe immédiatement. Consultez la section « **REMPLACEMENT DE LA TÊTE DE COUPE** » du présent mode d'emploi.

GARANTIE

POLITIQUE DE GARANTIE EGO

Rendez-vous sur le site web **egopowerplus.eu** pour consulter l'intégralité des conditions de la politique de garantie EGO.

¡LEA TODAS LAS INSTRUCCIONES!

LEA EL MANUAL DEL USUARIO

ES

SÍMBOLOS DE SEGURIDAD

ADVERTENCIA: Cuando se utilizan máquinas, es posible que salgan despedidos objetos que podrían causar lesiones oculares graves. Antes de empezar a usar la máquina, póngase siempre gafas de seguridad, gafas con cristales anti-impacto que cuenten con pantallas de protección lateral, o bien una máscara facial que proteja completamente la cara. Recomendamos usar una máscara de seguridad de amplia visión que pueda utilizarse encima de gafas graduadas, o bien gafas normales de seguridad equipadas con pantallas laterales.

	Aviso de seguridad		Lea y comprenda el manual del usuario
	Utilizar protección ocular		Utilizar protección auditiva
	No utilice cuchillas de metal		Mantenga a terceros apartados de la zona donde se esté utilizando la herramienta
	La distancia entre la máquina y otras personas debe ser al menos 15 m.		Riesgo de quemaduras. No toque las superficies calientes.
	Nivel de potencia acústica garantizado. La emisión de ruido al medio ambiente cumple la directiva de la Comunidad Europea.		Cuidado con los objetos arrojados
	Bluetooth®		Desconecte la batería antes de realizar el mantenimiento
n_0	Velocidad máxima		Los productos eléctricos no deben eliminarse con la basura doméstica. Llévelos a un centro de reciclaje autorizado.
	Corriente continua		El producto cumple las directivas europeas aplicables.
kg	Kilogramo		Conformidad para el Reino Unido evaluada.
mm	Milímetro	IPX5	Protección contra chorros de agua
cm	Centímetro	V	Tensión
...rpm	Revoluciones o carreras por minuto		

NOTA: La marca y los logotipos de Bluetooth® son marcas comerciales registradas propiedad de Bluetooth SIG, inc. y cualquier uso de tales marcas por parte de EGO está bajo licencia.

ESPECIFICACIONES

Tensión		56 V ⎓
n_0		Baja: 4000/min Media: 5000/min Alta: 6000/min
Mecanismo de corte		Cabezal con extracción de hilo por impacto
Tipo de hilo de corte		Hilo retorcido de nailon de 2,4 a 2,7 mm
Anchura de corte		42 cm
Temperatura de funcionamiento recomendada		De 0 °C a 40 °C
Temperatura de almacenamiento recomendada		De -20 °C a 70 °C
Temperatura óptima de carga		De 5 °C a 40 °C
Peso (sin batería)		3 kg
Banda de frecuencia de funcionamiento Bluetooth		2402-2480 MHz
Potencia máxima de transmisión Bluetooth		10dBm
Nivel de potencia acústica ponderado L_{WA}		93 dB(A) K=1,1 dB(A)
Nivel de presión acústica medido a la altura del oído del usuario L_{PA}		77 dB(A) K=3 dB(A)
Nivel de potencia acústica garantizado L_{WA}(medido según 2000/14/CE)		94 dB(A)
Evaluación de la vibración a_h:	Empuñadura delantera	2,2 m/s² K=1,5 m/s²
	Empuñadura trasera	1,27 m/s² K=1,5 m/s²

- El valor de vibración total ha sido medido de acuerdo con el método de prueba estándar y se puede utilizar para comparar máquinas;
- El valor total de vibración declarado se puede usar además en una evaluación preliminar del grado de exposición.

AVISO: Las vibraciones generadas durante el uso real de la máquina pueden diferir del valor declarado en función de la manera en que se utilice. Como protección, el usuario debería utilizar guantes y protectores auditivos en condiciones reales de uso.

CONTENIDO DE LA CAJA (FIG. A1)

DESCRIPCIÓN

FAMILIARÍCESE CON EL CORTABORDES CON CABEZAL DE HILO (FIG. A1)

1. Protector
2. Cuchilla de recorte del hilo
3. Cabezal del cortabordes (cabezal de impacto)
4. Hilo de corte
5. Carcasa del motor
6. Tubo del cortabordes
7. Empuñadura delantera de ajuste rápido
8. Botón de modo de velocidad
9. Indicador del estado de la batería
10. Indicador de velocidad
11. Indicador de Bluetooth®
12. Gatillo para la velocidad variable
13. Interruptor de desbloqueo
14. Botón de liberación de la batería
15. Seguro
16. Mecanismo de expulsión
17. Anillo de tope
18. Llave hexagonal de 4 mm
19. Empuñadura trasera
20. Presilla para la correa bandolera
21. Correa bandolera

MONTAJE

⚠ **ADVERTENCIA:** Si alguna pieza falta o está dañada, no utilice el producto hasta haber sustituido las piezas. Podrían producirse lesiones graves en caso de utilizar el producto si alguna de sus piezas falta o está dañada.

⚠ **ADVERTENCIA:** No intente modificar este producto ni crear accesorios no recomendados para su uso con esta cortadora de hilo. Cualquier alteración o modificación se considerará uso indebido y podría provocar una situación peligrosa con riesgo de sufrir lesiones graves.

⚠ **ADVERTENCIA:** Para evitar una puesta en marcha accidental que podría causar lesiones graves, quite siempre la batería de la máquina antes de montar piezas.

MONTAJE DE LA PROTECCIÓN (FIG. B1 Y B2)

⚠ **ADVERTENCIA:** Utilice siempre guantes al instalar o sustituir la protección. Tenga cuidado con la cuchilla instalada en la protección y protéjase las manos adecuadamente para evitar cortarse.

⚠ **ADVERTENCIA:** Nunca utilice la máquina sin la protección instalada y firmemente sujeta en su sitio. ¡La protección deberá estar siempre instalada en la máquina para proteger al usuario! Cuando la protección esté fijada, no intente nunca quitarla o ajustarla. ¡En caso de que haya que sustituirla, deberá hacerlo un técnico cualificado!

AVISO: Solo la protección con el símbolo se puede usar con el cabezal cortabordes de hilo y NO se debe usar con el cabezal de desbrozadora. Tenga cuidado de elegir la protección correcta cuando utilice la máquina.

Afloje los dos tornillos de la protección y quítelos; alinee los orificios de montaje de la protección con los orificios de instalación y, a continuación, bloquee la protección sobre la base del tubo utilizando los dos tornillos, junto con dos arandelas elásticas.

⚠ **ADVERTENCIA:** Asegúrese de que la protección esté fijada tal como se muestra en las fig. B1 y B2. ¡Si se fija de forma inversa provocará una situación de peligro grave!

MONTAJE Y AJUSTE DE LA EMPUÑADURA DELANTERA

1. Detenga el motor y quite el paquete de baterías de la máquina, si está instalado.
2. Afloje la tuerca de mariposa para separar la empuñadura delantera ajustable (fig. C).

C-1	Empuñadura delantera	C-3	Tuerca de mariposa
C-2	bloque de fijación	C-4	Palanca de liberación rápida

3. Coloque la parte inclinada de la empuñadura delantera hacia arriba, en dirección a la empuñadura trasera. Presione la empuñadura sobre el tubo superior (fig. D1).
4. Inserte el bloque de fijación en la ranura de la empuñadura (fig. D2).
5. Monte la palanca de liberación rápida y apriete la tuerca de mariposa. (Fig. D3).
6. Tire de la palanca de liberación rápida hacia arriba para mover o girar la empuñadura delantera a una posición de funcionamiento cómoda (fig. D4).
7. Pliegue la palanca de liberación rápida para fijar la empuñadura delantera en su lugar (fig. D5).

⚠ **ADVERTENCIA:** Nunca utilice la máquina sin la empuñadura delantera instalada y firmemente sujeta en su sitio.

MONTAJE DE LA CORREA BANDOLERA

Presione el mosquetón de la correa para abrirlo y fíjelo en la presilla para la correa bandolera (fig. E1).

Hay dos formas de soltar la correa. Quítesela directamente del hombro (fig. E2) o presione el mosquetón y desconecte la correa bandolera de la presilla para la correa bandolera (fig. E3).

Al usar la correa, ningún otro dispositivo debe interferir con la liberación y la retirada de la correa.

En caso de emergencia, quítesela del hombro inmediatamente, sin importar cómo esté colocada la correa.

⚠ **ADVERTENCIA: Para un funcionamiento seguro y cómodo, cuando la utilice con una batería de 6,0 Ah o más, asegúrese de utilizar el enlace para mochila BH1000 EGO para aliviar el peso en los brazos del usuario.**

⚠ **ADVERTENCIA: No utilice la correa bandolera y el enlace de la mochila BH1000 EGO al mismo tiempo.** Esto evitará una liberación rápida de emergencia de la máquina, con el consiguiente riesgo de lesiones personales.

FUNCIONAMIENTO

⚠ **ADVERTENCIA:** No permita que el hecho de estar familiarizado con el producto le haga descuidarse. Recuerde que cualquier distracción de una fracción de segundo es suficiente para provocar lesiones graves.

⚠ **ADVERTENCIA:** Utilice siempre gafas de seguridad, así como protección auditiva. De lo contrario, de la herramienta pueden salir objetos despedidos y alcanzar los ojos, provocando lesiones graves.

⚠ **ADVERTENCIA:** No utilice piezas o accesorios no recomendados por el fabricante de este producto. La utilización de piezas o accesorios no recomendados puede provocar lesiones graves.

⚠ **ADVERTENCIA:** Para evitar lesiones graves, quite la batería de la máquina antes de realizar cualquier reparación, limpieza, cambio de accesorios o de retirar acumulaciones de material cortado.

APLICACIONES

El producto puede utilizarse con lluvia.

Este producto puede utilizarse para los fines indicados a continuación:

quitar hierba y malas hierbas junto a paredes, vallas, árboles y bordes.

AVISO: La máquina debe utilizarse únicamente para el fin previsto. Cualquier otro uso se considerará uso indebido.

INSTALAR/QUITAR LA BATERÍA

Utilice únicamente los modelos de baterías y cargadores de EGO indicados en la fig. A2.

Cargue totalmente la batería antes de usarla por primera vez.

Instalación

Alinee las nervaduras de la batería con las ranuras de montaje, e introduzca la batería presionándola hacia abajo hasta oír un «clic» (fig. F1).

Retirada

Pulse el botón de liberación de la batería y saque la batería tirando de ella (fig. F2).

SUJECIÓN DEL CORTABORDES CON CABEZAL DE HILO (fig. G)

Para un funcionamiento mejor y más seguro, póngase la correa bandolera cruzada desde el hombro. Ajuste la longitud de la correa para el hombro y la ubicación en una posición cómoda para el uso: sostenga el cortabordes con ambas manos: una mano en la empuñadura trasera y la otra mano en la empuñadura delantera.

AVISO: El cabezal del cortabordes está paralelo al suelo a una distancia de corte adecuada, sin que el usuario tenga que inclinarse.

⚠ **ADVERTENCIA:** En caso de emergencia, quítese la correa del hombro inmediatamente, sin importar cómo esté colocada.

PUESTA EN MARCHA/PARADA DE LA MÁQUINA (fig. H)

Puesta en marcha

1. Mueva hacia delante el interruptor de desbloqueo y, a continuación, apriete el gatillo para la velocidad variable para ponerla en marcha.
2. La velocidad de rotación del cabezal del cortabordes se controla con el gatillo para la velocidad variable. Una mayor presión en el gatillo produce una velocidad más alta; una menor presión en el gatillo produce una velocidad más baja. Ajuste la velocidad en función de la tarea que vaya a realizar.

AVISO: El motor solo se pone en marcha cuando la palanca de desbloqueo se desplaza hacia delante y el gatillo interruptor se presiona al mismo tiempo.

Parada

Aparte la máquina del área de corte y suelte el gatillo para la velocidad variable para detenerla.

⚠ **ADVERTENCIA:** Asegúrese siempre de quitar la batería de la máquina durante cualquier pausa de trabajo y cuando haya finalizado la tarea.

H-1	Interruptor de desbloqueo	H-2	Gatillo para la velocidad variable

CAMBIO DEL MODO DE VELOCIDAD (FIG. I)

La máquina cuenta con tres modos de velocidad.

Cada vez que presione el interruptor de modo de velocidad, cambiará el modo de velocidad.

El indicador de velocidad mostrará el estado de la velocidad activa: una luz para baja velocidad, dos luces para velocidad media y tres luces para alta velocidad. El modo de baja velocidad proporciona un mejor control de la máquina y un mayor tiempo de funcionamiento por carga.

AVISO:

El modo de velocidad se puede configurar antes de encender la máquina O durante el funcionamiento.

Cuando la máquina se reinicia después de un descanso, el modo de velocidad volverá a la velocidad anterior.

I-1	Indicador de velocidad	I-3	Botón de modo de velocidad
I-2	Indicador de Bluetooth®	I-4	Indicador del estado de la batería

INDICADOR DE ESTADO DE BATERÍA E INDICADOR DE VELOCIDAD (FIG. I)

El indicador de estado de la batería muestra el nivel de carga y el estado de funcionamiento de la batería, y el indicador de velocidad muestra el estado de funcionamiento de la máquina, como se muestra en el gráfico a continuación. El indicador de estado de la batería y el indicador de velocidad se iluminarán cuando se encienda la máquina O se presione el botón de modo de velocidad.

Indicadores luminosos			Significado
Indicador del estado de la batería	Verde fijo		Nivel de carga de la batería del 20 % al 100 %
	Parpadeando en verde		Nivel de carga de la batería del 10 % al 20 %
	Rojo fijo		Nivel de carga de la batería menos del 10 %
	Parpadeando en rojo (deprisa o despacio)		La batería está casi agotada y debe recargarse inmediatamente.
	Naranja fijo		La batería está sobrecalentada. Espere a que la batería se haya enfriado lo suficiente hasta que su temperatura sea inferior a 67 °C. Consulte «**Protección contra sobrecalentamiento de la batería**» a continuación.
	Parpadeando alternativamente en rojo y verde		Error de la electrónica de la batería. Cambie la batería o póngase en contacto con el centro de atención al cliente de EGO. Consulte «**Protección contra errores de la electrónica de la batería**» a continuación.
Indicador de velocidad (la ilustración muestra la velocidad alta)	Verde fijo		La máquina funciona correctamente.
	Naranja fijo		La máquina está sobrecalentada. Enfríe la máquina hasta que la temperatura descienda por debajo de 80 °C. Consulte «**Protección contra sobrecalentamiento de la máquina**» a continuación. **AVISO:** Para evitar daños en la máquina, esta se apagará automáticamente y se enfriará durante 5 minutos tras varios usos consecutivos en condiciones de sobrecalentamiento. Durante este tiempo, la luz naranja permanecerá encendida como advertencia.
	Parpadeando en naranja		La máquina está sobrecargada. Consulte «**Protección contra sobrecarga de la máquina**» a continuación.

Protección contra sobrecalentamiento de la batería

Si la temperatura de la batería supera los 70 °C durante el funcionamiento, el circuito de protección de temperatura apagará inmediatamente la máquina para proteger la batería de daños por sobrecalentamiento. El indicador de estado de la batería se encenderá de color naranja fijo. Suelte el gatillo y espere hasta que la batería sobrecalentada se enfríe y el indicador cambie a verde. A continuación, reinicie la máquina.

Protección contra errores de la electrónica de la batería

Cuando se produzca un error de la electrónica de la batería, el indicador de estado de la batería parpadeará en rojo y verde alternativamente y la máquina se apagará al cabo de 3 segundos. Cambie la batería o póngase en contacto con el centro de atención al cliente de EGO.

Protección contra sobrecarga de la máquina

Esta máquina lleva incorporado un circuito de protección contra sobrecarga. Cuando la máquina esté sobrecargada, el motor se detendrá y el indicador de velocidad parpadeará en naranja. Quite la batería de la máquina y, a continuación, vuelva a colocar la batería y reinicie la máquina. Disminuya la carga en la máquina, evite que el hilo de corte sea demasiado largo o demasiado grande, y no corte arbustos pesados o leñosos.

Protección contra sobrecalentamiento de la máquina

Si la temperatura de la máquina supera los 90 °C durante el funcionamiento, el circuito de protección de temperatura apagará inmediatamente la máquina para evitar daños por sobrecalentamiento. El indicador de velocidad se iluminará de color naranja fijo. Suelte el gatillo y espere hasta que la máquina sobrecalentada se enfríe y el indicador de velocidad cambie a verde. A continuación, reinicie la máquina.

TECNOLOGÍA DE COMUNICACIÓN

Para obtener información sobre nuestra gama completa de productos y servicios conectados, incluidas las instrucciones de conexión, escanee el código QR que aparece a continuación o visite **www.egopowerplus.eu/connect.**

USO DEL CORTABORDES CON CABEZAL DE HILO

Antes de cada uso, despeje la zona de corte. Asegúrese de retirar aquellos objetos extraños tales como piedras, vidrios rotos, clavos, alambres, cables o cuerdas, ya que podrían salir despedidos por la acción de la herramienta o enredarse en su elemento de corte. Mantenga a los niños, las mascotas y otras personas fuera de la zona de trabajo. Mantenga a niños, mascotas y otras personas a una distancia mínima de 15 m; existe riesgo de que salgan objetos despedidos. Se recomienda que cualquier persona presente en la zona de trabajo utilice protección ocular. Apague inmediatamente el motor o desactive el dispositivo de corte si se acerca alguna persona.

Antes de cada uso, examine la herramienta por si hubiera piezas dañadas o desgastadas.

Examine el cabezal de impacto, la protección, la correa bandolera, la presilla para la correa bandolera y la empuñadura auxiliar delantera. Sustituya cualquier pieza que esté agrietada, deformada, doblada o presente cualquier tipo de daño.

Con el tiempo, el filo de la cuchilla de recorte de hilo situada en la protección puede llegar a embotarse. Se recomienda afilarla con una lima a intervalos periódicos o sustituirla por otra nueva.

⚠ADVERTENCIA: Utilice siempre guantes cuando instale o sustituya la protección, así como cuando afile o cambie la cuchilla de corte del hilo. Tenga en cuenta la ubicación de la cuchilla instalada en la protección, y protéjase las manos adecuadamente para evitar lesionarse.

Compruebe si hay alguna obstrucción en el cabezal del cortabordes

- Para evitar obstrucciones, mantenga limpio el cabezal del cortabordes. Retire los recortes de césped, las hojas, la suciedad y cualquier otro residuo acumulado antes y después de cada uso.
- Cuando se obstruya, pare el cortabordes con cabezal de hilo y quite la batería. A continuación, elimine la hierba que se haya enredado alrededor del eje del motor o del cabezal del cortabordes.

Limpie el cortabordes después de cada uso.

Ajuste de la longitud de del hilo de corte (fig. J)

El cabezal del cortabordes permite al usuario ir extrayendo más hilo de corte del carrete sin tener que detener el motor. Debido a que el hilo termina deshilachándose o desgastándose a medida que se utiliza la herramienta, podrá ir extrayéndose la longitud necesaria golpeando levemente el cabezal de extracción del hilo de corte sobre el suelo mientras se utiliza el cortabordes.

AVISO: La extracción del hilo de corte se hará más difícil si se hace demasiado corto.

⚠ADVERTENCIA: No retire ni modifique el conjunto de la cuchilla de corte del hilo. Una longitud excesiva de hilo de corte hará que el motor se sobrecaliente y podría provocar lesiones graves.

Sustitución del hilo de corte

AVISO: Utilice siempre el hilo de corte de nailon recomendado con un diámetro de 2,4 a 2,7 mm. Si se utiliza otro hilo de corte distinto al especificado, el cortabordes de hilo podría calentarse excesivamente y sufrir daños.

⚠ADVERTENCIA: No utilice nunca hilo con refuerzo de metal, alambre, cuerda, etc. Podrían romperse y sus trozos convertirse en proyectiles peligrosos.

1. Quite la batería del cortabordes con cabezal de hilo.
2. Corte 5 m de hilo e inserte el hilo en el orificio de montaje en el interior de la anilla (fig. K). Empuje y tire del hilo desde el otro lado, hasta que aparezca la misma cantidad de hilo por ambos lados del carrete.
3. Presione, al mismo tiempo que gira el conjunto de la cubierta inferior en la dirección de la flecha, para enrollar el hilo en el carrete hasta que se vean aproximadamente 15 cm de hilo por cada lado (fig. L).
4. Empuje el conjunto de la cubierta inferior hacia abajo mientras tira de los hilos para hacer que el hilo avance manualmente, y para comprobar el montaje correcto del cabezal del cortabordes.

NOTA: En caso de que el hilo se introduzca accidentalmente en el cabezal del cortabordes, abra el cabezal y saque el hilo de corte de la bobina. Siga el apartado «**Recargar el hilo de corte**» en este manual para recargar el hilo.

Recargar el hilo de corte

Si el hilo de corte se rompe de la salida del hilo o si no se libera hilo de corte cuando se golpea el cabezal del cortabordes, realice los pasos siguientes:

1. Presione las lengüetas de liberación situadas en el cabezal del cortabordes, y retire el conjunto de la cubierta inferior tirando de él hacia fuera (fig. M y N).

NOTA: Es posible que se necesite un destornillador de cabeza plana para presionar las lengüetas de liberación.

2. Quite el hilo de corte del carrete.
3. Sujetando el cortabordes con una mano, use la otra mano para agarrar el conjunto de la cubierta inferior y alinear las ranuras en el conjunto de la cubierta inferior con las lengüetas de liberación (fig. O). Presione el conjunto de la cubierta inferior hasta que enganche en su lugar con un sonido «clic».
4. Siga las instrucciones del apartado «**Sustitución del hilo de corte**» para volver a cargar el hilo de corte.

SUSTITUCIÓN DEL CABEZAL DEL CORTABORDES

⚠ADVERTENCIA: Si el cabezal se suelta tras haberlo fijado en su sitio, sustitúyalo inmediatamente. Nunca utilice un cortabordes con un accesorio de corte suelto. Sustituya inmediatamente el cabezal del cortabordes si está agrietado, dañado o desgastado, incluso si el daño observado se limita a grietas superficiales. Un elemento de corte en esas condiciones podría romperse en pedazos al funcionar a altas revoluciones y provocar lesiones graves.

Familiarícese con el cabezal del cortabordes (fig. P)

P-1	Conjunto de la cubierta inferior	P-4	Resorte
P-2	Hilo de corte	P-5	Cubierta superior
P-3	Conjunto del carrete	P-6	Eje de transmisión

Quitar el cabezal del cortabordes (fig. Q1)

1. Quite la batería.
2. Inserte la llave hexagonal suministrada en el orificio de bloqueo del eje de la carcasa del motor para que actúe como bloqueo del eje, sujétela con una mano e intente empujarla hacia dentro. Al mismo tiempo, utilice la otra mano para girar el cabezal del cortabordes hasta que la llave hexagonal esté completamente insertada.

Q-1	Orificio de bloqueo del eje	Q-2	Bloqueo del eje

3. Siga sujetando la llave hexagonal, y gire el cabezal del cortabordes en sentido horario para quitarlo.

Instalar el cabezal del cortabordes

1. Coloque el cortabordes en el suelo con el eje de transmisión hacia arriba.
2. Alinee el orificio del tornillo del cabezal del cortabordes con el eje de transmisión e instale el cabezal del cortabordes en el eje girándolo en sentido antihorario (fig. Q2).
3. Coloque la llave hexagonal en el orificio de bloqueo

del eje como se indica en la sección anterior, **«Quitar el cabezal del cortabordes»**. Continúe apretando el cabezal del cortabordes en sentido antihorario hasta que quede completamente apretado (fig. Q3).

ES

MANTENIMIENTO

⚠ **ADVERTENCIA:** Antes de inspeccionar, limpiar o realizar el mantenimiento de la herramienta, apague el motor, espere a que se detengan todas las partes móviles y quite la batería. El incumplimiento de estas instrucciones podría provocar lesiones personales graves o daños materiales.

⚠ **ADVERTENCIA:** Cuando repare la máquina, utilice únicamente piezas de recambio idénticas a las originales. La utilización de otras piezas podría suponer un peligro o causar daños en el producto. Para garantizar la seguridad y fiabilidad de la herramienta, las reparaciones debe realizarlas únicamente un técnico cualificado.

LIMPIAR LA MÁQUINA

- Limpie la herramienta utilizando un paño húmedo y detergente suave.
- No utilice detergentes fuertes en la carcasa de plástico o la empuñadura. Algunos aceites aromáticos, como aquellos a base de limón o pino, y disolventes como el queroseno, podrían dañar estas piezas. La humedad también puede provocar descargas eléctricas. Utilice un paño suave y seco para eliminar cualquier resto de humedad.
- Limpie toda la hierba que se pueda haber enrollado alrededor del eje del motor o del cabezal del cortabordes.
- Utilice un cepillo pequeño o el accesorio tipo cepillo de una aspiradora para limpiar los orificios de ventilación de la carcasa trasera.
- Mantenga los orificios de ventilación libres de obstrucciones.

AFILAR LA CUCHILLA DE CORTE DEL HILO

⚠ **ADVERTENCIA:** Proteja siempre sus manos utilizando guantes gruesos cuando realice el mantenimiento de la cuchilla de recorte del hilo.

1. Quite la batería.
2. Quite de la protección la cuchilla de corte del hilo.
3. Sujete la cuchilla en un tornillo de banco.
4. Use guantes adecuados y protección ocular. Tenga cuidado de no cortarse.
5. Lime con cuidado los filos de la cuchilla utilizando una lima de dientes finos o piedra de afilar, teniendo cuidado de mantener el ángulo original del filo.
6. Vuelva a instalar la cuchilla en la protección y sujétela en su lugar con los dos tornillos.

ALMACENAMIENTO DE LA MÁQUINA

- Quite la batería de la máquina cuando no esté en uso.
- Limpie bien la máquina y realice el mantenimiento antes de guardarla.
- Almacene la herramienta en un lugar seco y bien ventilado, ya sea cerrado o a una altura suficiente que impida que los niños puedan alcanzarla. No la guarde encima ni cerca de fertilizantes, gasolina u otros productos químicos.

Protección del medio ambiente

¡No elimine aparatos eléctricos, baterías usadas ni cargadores de baterías junto con los desperdicios domésticos! Lleve este producto a un punto de reciclaje autorizado y deposítelo por separado según corresponda. Las máquinas eléctricas se deben llevar a un punto de reciclaje con el fin de proteger el medio ambiente.

SOLUCIÓN DE PROBLEMAS

PROBLEMA	CAUSA	SOLUCIÓN
La máquina no arranca o deja de funcionar.	■ La batería no está conectada correctamente al cortabordes.	■ Conecte correctamente la batería al cortabordes.
	■ No hay contacto eléctrico entre la batería y el cortabordes.	■ Quite la batería, compruebe los contactos eléctricos y vuelva a instalarla.
	■ La carga de la batería está agotada.	■ Cargue la batería.
	■ El interruptor de bloqueo no se mueve hacia adelante antes de presionar el gatillo de velocidad variable.	■ Mueva hacia delante el interruptor de desbloqueo y, a continuación, apriete el gatillo para la velocidad variable.
	■ La batería se ha sobrecalentado.	■ Quite la batería y enfríela hasta que la temperatura descienda por debajo de los 67 °C.
	■ La máquina está demasiado caliente.	■ Quite la batería y enfríe la máquina hasta que la temperatura descienda por debajo de los 80 °C.
	■ El motor se ha sobrecargado.	■ El motor se recuperará cuando se retire la carga. Para un trabajo continuo, reduzca la carga de la máquina, evite una longitud excesiva el hilo o el corte de arbustos pesados o leñosos.
	■ La protección no está instalada en el cortabordes, haciendo que el hilo de corte quede extraído a una longitud excesiva y el motor se sobrecargue.	■ Quite la batería e instale la protección en el cortabordes.
	■ Se está utilizando un hilo de corte demasiado grueso.	■ Utilice hilo de corte de nailon recomendado con un diámetro de 2,4 a 2,7 mm.
	■ Hay un error en la electrónica de la batería.	■ Cambie la batería o póngase en contacto con el servicio de atención al cliente de EGO.

PROBLEMA	CAUSA	SOLUCIÓN
Vibración o ruido excesivo.	■ El hilo de corte está desequilibrado. ■ El cabezal del cortabordes está desgastado.	■ Golpee levemente el cabezal del cortabordes sobre el suelo mientras utiliza la herramienta con el cabezal del cortabordes. Si es necesario, golpee varias veces. ■ Sustitúyalo por un cabezal nuevo. Consulte el capítulo «**SUSTITUCIÓN DEL CABEZAL DEL CORTABORDES**».
El hilo de corte no se extrae automáticamente del cabezal del cortabordes.	■ Hay una acumulación de hierba en el eje de transmisión o el cabezal del cortabordes. ■ No queda suficiente hilo de corte en el carrete o el hilo se rompe de la anilla. ■ El hilo está enredado en el cabezal de la desbrozadora. ■ Se está utilizando un hilo de corte demasiado grueso.	■ Detenga el cortabordes, quite la batería y limpie a fondo el eje de transmisión o el cabezal del cortabordes. ■ Quite la batería y sustituya el hilo de corte por uno nuevo. Consulte el apartado «**Sustitución del hilo de corte**» en este manual. ■ Quite la batería y recargue el hilo de corte. Consulte el apartado «**Sustitución del hilo de corte**» en este manual. ■ Utilice hilo de corte de nailon recomendado con un diámetro de 2,4 a 2,7 mm.
La hierba se enreda alrededor del cabezal del cortabordes y de la carcasa del motor.	■ Está cortando a nivel del suelo hierba demasiado alta.	■ Corte la hierba alta de arriba hacia abajo, cortando un máximo de 20 cm en cada pasada para evitar que se enrede.
La cuchilla no corta el hilo.	■ El filo de la cuchilla de recorte de hilo situada en la protección está embotado.	■ Afile la cuchilla de recorte del hilo utilizando una lima, o bien sustitúyala por una cuchilla nueva.
Grietas en el cabezal del cortabordes	■ El cabezal del cortabordes está desgastado.	■ Sustituya inmediatamente el cabezal del cortabordes. Consulte el apartado «**SUSTITUCIÓN DEL CABEZAL DEL CORTABORDES**» en este manual.

GARANTÍA

POLÍTICA DE GARANTÍA DE EGO

Visite la página web **egopowerplus.eu** para conocer los términos y condiciones completos de la política de garantía de EGO.

LEIA TODAS AS INSTRUÇÕES!

LEIA O MANUAL DE INSTRUÇÕES

PT

SÍMBOLOS DE SEGURANÇA

AVISO: O funcionamento de qualquer máquina pode dar origem ao ressalto de quaisquer objetos estranhos que podem ser atirados para os olhos, podendo dar origem a lesões oculares sérias. Antes de começar a utilizar a máquina, utilize sempre óculos de segurança com proteções laterais e uma proteção completa para a cara, quando necessário. Recomendamos máscaras de segurança com visão panorâmica por cima de óculos, ou óculos de segurança padrão com proteção lateral.

Alerta de segurança

Leia e compreenda o manual de instruções.

Use proteção ocular.

Use proteção auditiva.

Não use lâminas de metal.

Mantenha terceiros afastados.

A distância entre a máquina e terceiros deve ser de, pelo menos, 15 m.

Risco de queimaduras. Não toque nas superfícies quentes.

Nível de potência do som garantido. Emissão de ruído para o ambiente de acordo com a diretiva da Comunidade Europeia.

Tenha cuidado com os objetos atirados.

Bluetooth®

Desligue a bateria antes da manutenção.

n_0 Velocidade máxima

Os produtos elétricos residuais não deverão ser eliminados juntamente com o lixo doméstico comum. Entregue-os num centro de reciclagem autorizado.

Corrente direta

O produto encontra-se em conformidade com as diretivas europeias aplicáveis.

kg Quilograma

Avaliação de conformidade na GB.

mm Milímetro

IPX5 Proteção contra jatos de água

cm Centímetro

V Voltagem

.../min Rotações ou reciprocidade por minuto

NOTA: A palavra Bluetooth® e logótipos são marcas registadas da Bluetooth SIG, Inc. Qualquer uso de tais marcas por parte da EGO é efetuada sob licença.

CARACTERÍSTICAS TÉCNICAS

Voltagem		56V ⎓
n_0		Baixo: 4000 /min Médio: 5000 /min Alto: 6000 /min
Mecanismo de corte		Cabeça de choque
Tipo de fio de corte		Fio torcido de nylon de 2,4-2,7 mm
Largura de corte		42 cm
Temperatura de funcionamento recomendada		0 °C - 40 °C
Temperatura de armazenamento recomendada		-20 °C - 70 °C
Temperatura de carregamento ótima		5 °C - 40 °C
Peso (sem a bateria)		3 kg
Banda de frequência de funcionamento Bluetooth		2402-2480 MHz
Potência máxima de transmissão por Bluetooth		10dBm
Nível da potência do som medido L_{WA}		93 dB(A) K=1,1 dB(A)
Nível da pressão do som no ouvido do operador L_{PA}		77 dB(A) K=3 dB(A)
Nível de potência do som garantido L_{WA} (medido de acordo com 2000/14/CE)		94 dB(A)
Avaliação da vibração a_h:	Pega dianteira	2,2 m/s² K=1,5 m/s²
	Pega traseira	1,27 m/s² K=1,5 m/s²

- O valor total declarado da vibração foi medido de acordo com um método de teste padrão e pode ser usado para comparar duas máquinas.
- O valor total declarado da vibração também pode ser usado numa avaliação preliminar da exposição.

AVISO: A emissão de vibrações durante a utilização da máquina pode diferir do valor declarado em que a máquina é usada. De modo a proteger o utilizador, este deverá usar luvas e proteção auditiva nas condições atuais de utilização.

EMBALAGEM (IMAGEM A1)

DESCRIÇÃO

CONHEÇA A SUA ROÇADORA DE FIO (IMAGEM A1)

1. Proteção
2. Lâmina de corte do fio
3. Cabeça da roçadora (cabeça de choque)
4. Fio de corte
5. Estrutura do motor
6. Eixo da roçadora
7. Pega dianteira de ajuste rápido
8. Botão do modo da velocidade
9. Indicador do estado da bateria
10. Indicador da velocidade
11. Indicador Bluetooth®
12. Gatilho da velocidade variável
13. Interruptor de desbloquear
14. Botão de libertação da bateria
15. Trinco
16. Mecanismo de ejeção
17. Anel de batente
18. Chave sextavada de 4 mm
19. Pega traseira
20. Arco da alça para os ombros
21. Alça para os ombros

MONTAGEM

⚠ **AVISO:** Se houver peças danificadas ou em falta, não utilize o produto até ter substituído essas peças. Utilizar este produto com peças danificadas ou em falta pode dar origem a ferimentos sérios.

⚠ **AVISO:** Não tente modificar este produto nem criar acessórios que não sejam recomendados para utilizar com esta roçadora de fio. Qualquer alteração ou modificação é considerada uma má utilização e pode dar origem a perigos, que podem levar a ferimentos sérios.

⚠ **AVISO:** Para evitar um arranque acidental que possa causar ferimentos sérios, retire sempre a bateria da máquina durante a montagem das peças.

MONTAGEM DA PROTEÇÃO (IMAGEM B1 & B2)

⚠ **AVISO:** Use sempre luvas quando montar ou substituir a proteção. Tenha cuidado com a lâmina na proteção e proteja a sua mão contra cortes.

⚠ **AVISO:** Nunca utilize a máquina sem a proteção bem colocada. A proteção tem de estar sempre na máquina para proteger o utilizador. Quando a proteção estiver fixada, nunca tente retirar nem ajustar a proteção. Se for necessário substituí-la, isso deverá ser efetuado por um técnico de reparação qualificado!

AVISO: Apenas a proteção com o ícone pode ser usada com a cabeça da roçadora de fio, e NÃO pode ser usada com a cabeça da motorroçadora. Tenha o cuidado de escolher a proteção correta quando usar a máquina.

Solte e retire os dois parafusos da proteção, alinhe os orifícios de montagem da proteção com os orifícios de montagem e, depois, fixe a proteção na base do eixo com os dois parafusos, juntamente com duas anilhas de mola.

⚠ **AVISO:** Certifique-se de que a proteção é fixada de acordo com a Imagem B1 e B2. Qualquer fixação inversa dará origem a grandes perigos!

MONTAGEM E AJUSTE DA PEGA DIANTEIRA

1. Pare o motor e retire a bateria da máquina, se instalada.
2. Desaperte a porca de asas para separar a pega dianteira ajustável (Imagem C).

C-1	Pega dianteira	C-3	Porca de asas
C-2	Bloco de fixação	C-4	Alavanca de libertação rápida

3. Posicione a inclinação da pega dianteira para cima na direção da pega traseira. Pressione a pega para o eixo dianteiro (Imagem D1).
4. Insira o bloco de fixação na ranhura da pega (Imagem D2).
5. Monte a alavanca de libertação rápida e aperte a porca de asas. (Imagem D3).
6. Puxe a alavanca de libertação rápida para cima para mover/rodar a pega dianteira para uma posição de funcionamento confortável (Imagem D4).
7. Dobre a alavanca de libertação rápida para fixar a pega dianteira no respetivo lugar (Imagem D5).

⚠ **AVISO:** Nunca utilize a máquina sem a pega dianteira firmemente colocada.

MONTAR A ALÇA PARA OS OMBROS

Pressione o mosquetão da alça para o abrir e fixe-o no arco da alça para os ombros (Imagem E1).

Há dois modos de libertar a pega. Retire-a diretamente do ombro (Imagem E2), ou pressione o mosquetão e retire a alça para os ombros do arco da alça para os ombros (Imagem E3).

Quando usar a alça, outros acessórios não deverão interferir com a libertação e remoção da alça.

Quando ocorre uma emergência, retire-a imediatamente do seu ombro, não importa o modo como a alça se encontra.

⚠ **AVISO: Para uma utilização segura e confortável, quando usar com uma bateria de 6.0 Ah ou superior, certifique-se de que usa a ligação da mochila BH1000 EGO para aliviar o peso nos braços do utilizador.**

⚠ **AVISO: Não use a alça para os ombros e a ligação da mochila BH1000 EGO em simultâneo.** Isto impede uma libertação de emergência rápida da máquina, dando origem a ferimentos.

FUNCIONAMENTO

⚠ **AVISO:** Não permita que a familiarização com este produto o torne descuidado. Lembre-se de que uma fração de segundo de desatenção é o suficiente para sofrer um ferimento sério.

⚠ **AVISO:** Utilize sempre proteção ocular, juntamente com proteção auricular. Se não o fizer, pode apanhar com objetos nos olhos, dando origem a possíveis ferimentos graves.

⚠ **AVISO:** Não utilize quaisquer acessórios para além dos recomendados pelo fabricante deste produto. A utilização de acessórios que não sejam recomendados pode dar origem a ferimentos sérios.

⚠ **AVISO:** Para evitar ferimentos sérios, retire a bateria da máquina antes da reparação, limpeza, mudança de acessórios ou remoção de material da unidade.

APLICAÇÕES

O produto pode ser usado à chuva.

Pode utilizar este produto com os intuitos listados abaixo:

Aparar relva e ervas encostadas a paredes, vedações, árvores e canteiros.

PT

⚠ **AVISO:** A máquina tem de ser usada apenas conforme descrito. Qualquer outra utilização será considerada má utilização.

FIXAR/RETIRAR A BATERIA

Utilize apenas com as baterias e carregadores da EGO listados na Imagem A2.

Carregue por completo antes da primeira utilização.

Para fixar

Alinhe as abas da bateria com as ranhuras de fixação e pressione a bateria para baixo até ouvir um “clique” (Imagem F1).

Para retirar

Prima o botão de libertação da bateria e puxe a bateria para fora (Imagem F2).

SEGURAR A ROÇADORA DE FIO (Imagem G)

Por razões de segurança e para um melhor funcionamento, coloque a alça para os ombros. Ajuste o comprimento da alça para os ombros numa posição de funcionamento confortável. Segure a roçadeira com ambas as mãos, com uma mão na pega traseira e a outra na pega dianteira.

AVISO: A cabeça da roçadora deverá estar paralela ao chão a uma distância de corte adequada sem que o operador tenha de se dobrar.

⚠ **AVISO:** Quando ocorre uma emergência, retire imediatamente a alça do seu ombro, não importa o modo como a alça se encontra.

LIGAR/DESLIGAR A MÁQUINA (Imagem H)

Para ligar

1. Mova o interruptor de desbloqueio para a frente e pressione o gatilho da velocidade variável para iniciar.
2. A velocidade de rotação da cabeça da roçadora é controlada com o gatilho da velocidade variável. Mais pressão no gatilho dá origem a velocidades superiores. Menos pressão no gatilho dá origem a velocidades inferiores. Ajuste a velocidade para se adequar à tarefa a ser efetuada.

AVISO: O motor só é ativado quando a alavanca de desbloqueio é movida para a frente e o interruptor do gatilho for pressionado em simultâneo.

Parar

Afaste a máquina da área de corte e liberte o gatilho da velocidade variável para a parar.

⚠ **AVISO:** Retire sempre a bateria da máquina durante pausas de trabalho e após terminar o trabalho.

H-1	Interruptor de desbloquear	H-2	Gatilho da velocidade variável

ALTERAR O MODO DA VELOCIDADE (IMAGEM I)

A máquina tem três modos de velocidade.

Sempre que premir o interruptor do modo da velocidade, o modo da velocidade varia.

O indicador da velocidade apresenta o estado ativo da velocidade: uma luz para baixa velocidade, duas luzes para velocidade média e três luzes para alta velocidade. O modo de baixa velocidade fornece um melhor controlo da máquina e maior tempo de funcionamento por carga.

AVISO:

O modo de velocidade pode ser definido antes de ligar a máquina ou durante o funcionamento.

Quando a máquina for reiniciada após uma pausa, o modo de velocidade volta à velocidade anterior.

I-1	Indicador da velocidade	I-3	Botão do modo da velocidade
I-2	Indicador Bluetooth®	I-4	Indicador do estado da bateria

INDICADOR DO ESTADO DA BATERIA E INDICADOR DA VELOCIDADE (IMAGEM I)

O indicador do estado da bateria apresenta a carga e o estado de funcionamento da bateria, e o indicador da velocidade apresenta o estado de funcionamento da máquina, conforme apresentado na tabela abaixo. O indicador do estado da bateria e o indicador da velocidade acendem quando a máquina for ligada ou o botão do modo da velocidade for premido.

Indicadores luminosos			Significado
Indicador do estado da bateria	Verde contínuo		Nível de carga da bateria de 20% a 100%
	Verde a piscar		Nível de carga da bateria de 10% a 20%
	Vermelho contínuo		Nível de carga da bateria inferior a 10%
	Vermelho a piscar (rápida ou lentamente)		A bateria está quase gasta e tem de ser carregada imediatamente.
	Cor-de-laranja contínuo		A bateria sobreaqueceu. Deixe a bateria arrefecer até que a temperatura atinja menos de 67 °C. Consulte "**Proteção contra alta temperatura da bateria**" apresentado abaixo.
	Vermelho/ verde a piscar alternadamente		Erro eletrónico da bateria. Substitua a bateria ou contacte o centro de apoio ao cliente da EGO. Consulte "**Proteção contra erro eletrónico da bateria**" apresentado abaixo.
Indicador da velocidade (a imagem mostra a alta velocidade)	Verde contínuo		A máquina funciona corretamente.
	Cor-de-laranja contínuo		A máquina sobreaqueceu. Deixe a bateria arrefecer até que a temperatura atinja menos de 80 °C. Consulte "**Proteção contra alta temperatura da máquina**" apresentado abaixo. **AVISO:** Para evitar danificar a máquina, esta desliga-se automaticamente e arrefece durante 5 minutos após várias utilizações consecutivas com sobreaquecimento. Nesse tempo, a luz cor-de-laranja permanece ligada como aviso.
	Cor-de-laranja a piscar		A máquina está sobrecarregada. Consulte "**Proteção contra sobrecarga da máquina**" apresentado abaixo.

Proteção contra alta temperatura da bateria

Se a temperatura da bateria exceder os 70 °C durante o funcionamento, o circuito de proteção da temperatura desliga imediatamente a máquina para proteger a bateria de danos relativos ao sobreaquecimento. O indicador do estado da bateria acende a cor-de-laranja. Liberte o gatilho e espere até que a bateria arrefeça e o indicador fique verde. Depois, reinicie a máquina.

Proteção contra erro eletrónico da bateria

Quando ocorrer um erro eletrónico da bateria, o indicador do estado da bateria pisca alternadamente a vermelho e verde, e a máquina desliga-se passados 3 segundos. Substitua a bateria ou contacte o centro de apoio ao cliente da EGO.

Proteção contra sobrecarga da máquina

Esta máquina tem uma proteção incorporada no circuito contra sobrecargas. Quando a máquina estiver sobrecarregada, o motor pára e o indicador da velocidade pisca a cor-de-laranja. Retire a bateria da máquina, depois volte a inserir a bateria e reinicie a máquina. Diminua a carga na máquina, evite um fio de corte demasiado comprido e evite cortar arbustos muito grossos.

Proteção contra alta temperatura da máquina

Se a temperatura da bateria exceder os 90 °C durante o funcionamento, o circuito de proteção da temperatura desliga imediatamente a máquina para a proteger de danos devido ao sobreaquecimento. O indicador da velocidade acende a cor-de-laranja. Liberte o gatilho e espere até que a máquina arrefeça e o indicador da velocidade fique verde. Depois, reinicie a máquina.

TECNOLOGIA DE COMUNICAÇÃO

Para mais informações sobre a nossa gama completa de produtos e serviços conectados, incluindo instruções de conexão, leia o código QR apresentado abaixo, ou visite **www.egopowerplus.eu/connect.**

USAR A ROÇADORA DE FIO

Desobstrua a área a ser cortada antes de cada utilização. Retire todos os objetos, como pedras, vidro partido, pregos, arames ou fios que possam ser atirados ou ficar presos no acessório de corte. Afaste as crianças, terceiros e animais. No mínimo, mantenha as crianças, terceiros e animais a uma distância de 15 metros. Poderá continuar a haver um risco para as pessoas devido aos objetos que possam ser atirados. As outras pessoas deverão ser encorajadas a usar proteção ocular. Se alguém se aproximar, desligue imediatamente o motor e o acessório de corte.

Antes de cada utilização, verifique se existem peças gastas ou danificadas.

Verifique a cabeça de choque, proteção, alças para os ombros, arco da alça para os ombros e pega dianteira, e substitua as peças rachadas, torcidas, dobradas ou danificadas de algum modo.

A lâmina para cortar o fio na extremidade da proteção pode deixar de ficar afiada com o passar do tempo. Recomendamos que afie periodicamente com uma lima ou que a substitua por uma lâmina nova.

⚠ **AVISO:** Use sempre luvas quando montar ou substituir a proteção ou afiar ou substituir a lâmina de corte do fio. Tenha em conta a localização da lâmina na proteção e proteja a sua mão contra ferimentos.

Verificar se existem bloqueios na cabeça da roçadora

- Para evitar bloqueios, mantenha a cabeça da roçadora limpa. Retire restos de relva, folhas, sujidade e outros detritos acumulados antes e após cada utilização.
- Quando ocorrer um bloqueio, pare a roçadora e retire a bateria. Depois, retire qualquer erva que possa ter ficado presa no eixo do motor ou cabeça da roçadora.

Após cada utilização, limpe a roçadora.

Ajustar o comprimento do fio de corte (Imagem J)

A cabeça da roçadora permite ao operador libertar mais fio de corte sem parar o motor. À medida que o fio fica gasto, pode libertar mais fio, batendo ligeiramente a cabeça de choque no chão enquanto utiliza a roçadora.

NOTA: A libertação do fio fica mais difícil à medida que o fio de corte fica demasiado curto.

⚠ **AVISO:** Não retire nem altere o conjunto da lâmina de corte do fio. Um fio com um comprimento excessivo faz o motor sobreaquecer e pode dar origem a ferimentos sérios.

Substituição do fio

NOTA: Use sempre o fio de corte de nylon recomendado, com um diâmetro de 2,4-2,7 mm. Usar outro fio para além do especificado pode fazer com que a roçadora sobreaqueça ou fique danificada.

⚠ **AVISO:** Nunca use fio de metal reforçado, arame ou corda, etc. Estes podem partir e tornar-se projéteis perigosos.

1. Retire a bateria da roçadora de fio.
2. Corte 5 metros de fio de corte e insira o fio no orifício de montagem no interior do ilhó (Imagem K). Pressione e puxe o fio a partir do outro lado, até que apareçam quantidades iguais de fio em ambos os lados da bobina.
3. Pressione, enquanto roda o conjunto da cobertura inferior na direção da seta, para enrolar o fio na bobina até que apareçam cerca de 15 cm de fio em cada lado (Imagem L).
4. Pressione o conjunto da cobertura inferior para baixo enquanto puxa os fios para avançar manualmente o fio e verificar a montagem correta da cabeça da roçadora.

NOTA: Caso o fio seja puxado para dentro da cabeça da roçadora por acidente, abra a cabeça e puxe o fio de corte para fora da bobina. Siga a secção "**Recarregar o fio de corte**" neste manual para recarregar o fio.

Recarregar o fio de corte

Quando o fio de corte se partir na saída do fio, ou não for libertado quando bater com a cabeça da roçadora, siga os passos apresentados abaixo:

1. Prima as abas de libertação na cabeça da roçadora e retire o conjunto da cobertura inferior puxando a direito (Imagem M e N).

NOTA: Poderá precisar de uma chave de fendas para pressionar as abas de libertação.

2. Retire o fio de corte da bobina.
3. Com uma mão a segurar a roçadora, use a outra mão para segurar o conjunto da cobertura inferior e alinhar as ranhuras no conjunto da cobertura inferior com as abas de libertação (Imagem O). Pressione o conjunto da cobertura inferior até encaixar no devido lugar. Ouvirá um clique distinto.
4. Siga as instruções em "**Substituição do fio**" para recarregar o fio de corte.

SUBSTITUIÇÃO DA CABEÇA DA ROÇADORA

⚠ **AVISO:** Se a cabeça se soltar após fixá-la, substitua-a imediatamente. Nunca use uma roçadora com um acessório de corte solto. Substitua imediatamente uma cabeça de corte rachada, danificada ou gasta, mesmo que o dano esteja limitado a rachas superficiais. Tais acessórios podem despedaçar-se a alta velocidade e causar ferimentos sérios.

Conheça a cabeça da roçadora (Imagem P)

P-1	Conjunto da cobertura inferior	P-4	Mola
P-2	Fio de corte	P-5	Cobertura superior
P-3	Conjunto da bobina	P-6	Eixo de transmissão

Retire a cabeça da roçadora (Imagem Q1)

1. Retire a bateria.
2. Insira a chave sextavada fornecida no orifício de fixação do eixo na estrutura do motor para agir como bloqueio do eixo. Segure-a com uma mão e tente pressionar para dentro. Ao mesmo tempo, use a outra mão para rodar a cabeça da roçadora até que a chave sextavada esteja totalmente inserida.

Q-1	Orifício de fixação do eixo	Q-2	Bloqueio do eixo

3. Continue a segurar a chave sextavada, rode a cabeça da roçadora no sentido dos ponteiros do relógio para a retirar.

Instalar a cabeça da roçadora

1. Coloque a roçadora no chão ou piso com o eixo de transmissão virado para cima.
2. Alinhe o orifício do parafuso na cabeça da roçadora com o eixo de transmissão. Instale a cabeça da roçadora no eixo rodando-a no sentido inverso ao dos ponteiros do relógio (Imagem Q2).
3. Instale a chave sextavada no orifício de fixação do eixo, conforme indicado na secção anterior: "**Retirar a cabeça da roçadora**". Continue a apertar a cabeça da roçadora no sentido inverso ao dos ponteiros do relógio até ficar completamente apertada (Imagem Q3).

MANUTENÇÃO

⚠ **AVISO:** Antes de inspecionar, limpar ou reparar a unidade, pare o motor, espere que todas as peças móveis parem por completo e retire a bateria. O não seguimento destas instruções pode dar origem a ferimentos sérios ou danos patrimoniais.

⚠ **AVISO:** Quando fizer uma reparação, utilize apenas peças de substituição idênticas. A utilização de outras peças pode constituir um perigo ou provocar danos no produto. Para garantir a segurança e bom funcionamento, todas as reparações deverão ser efetuadas por um técnico de reparação qualificado.

LIMPEZA DA MÁQUINA

- Limpe a unidade com um pano ligeiramente embebido em água e um detergente neutro.
- Não use detergentes fortes na estrutura de plástico ou na pega. Estes podem ser danificados por determinados óleos aromáticos, como pinho e limão, e por solventes como querosene. A humidade também pode causar um perigo de choque. Retire qualquer vestígio de humidade com um pano suave e seco.
- Limpe qualquer gordura que possa aparecer à volta do eixo do motor ou cabeça da roçadora.
- Use uma pequena escova ou a descarga de ar de uma pequena escova aspiradora para limpar as entradas de ar na estrutura traseira.
- Mantenha a área de trabalho livre de obstruções.

AFIAR A LÂMINA DE CORTE DO FIO

⚠ **AVISO:** Proteja sempre as suas mãos com luvas

resistentes quando efetuar qualquer trabalho de manutenção na lâmina de corte do fio.

1. Retire a bateria.
2. Retire a lâmina de corte do fio da proteção.
3. Fixe a lâmina num torno.
4. Use proteção ocular adequada e luvas, e tenha cuidado para não se cortar.
5. Lime cuidadosamente as extremidades de corte da lâmina com uma lima para dentes finos, ou pedra de afiar, mantendo o ângulo original da extremidade de corte.
6. Volte a colocar a lâmina na proteção e fixe no respetivo lugar com os dois parafusos.

GUARDAR A MÁQUINA

- Retire a bateria da máquina quando não a utilizar.
- Limpe bem e proceda à manutenção da máquina antes de a guardar.
- Guarde a unidade num local seco, bem ventilado, trancado ou elevado, fora do alcance das crianças. Não guarde a unidade em cima ou perto de fertilizantes, gasolina ou outros químicos.

Proteja o ambiente

Não elimine equipamento elétrico, bateria gasta nem carregador juntamente com o lixo doméstico comum! Leve este produto a um centro de reciclagem autorizado para que possa haver uma separação das peças. As máquinas elétricas têm de ser devolvidas em instalações de reciclagem ambientalmente compatíveis.

RESOLUÇÃO DE PROBLEMAS

PROBLEMA	CAUSA	SOLUÇÃO
A máquina não começa a funcionar ou pára de funcionar.	■ A bateria não foi colocada na roçadora de fio.	■ Fixe a bateria na roçadora.
	■ Não existe contacto elétrico entre a roçadora e a bateria.	■ Retire a bateria, verifique os contactos e volte a instalar a bateria.
	■ A bateria está gasta.	■ Carregue a bateria.
	■ O interruptor de desbloquear não é movido para a frente antes de pressionar o gatilho da velocidade variável.	■ Mova o interruptor de desbloqueio para a frente e pressione o gatilho da velocidade variável.
	■ A bateria está demasiado quente.	■ Retire a bateria e deixe-a arrefecer até que a temperatura desça abaixo dos 67 °C.
	■ A máquina está muito quente.	■ Retire a bateria e deixe-a arrefecer até que a temperatura desça abaixo dos 80 °C.
	■ O motor está sobrecarregado.	■ O motor recupera quando a carga for retirada. Para um funcionamento contínuo, diminua a carga na máquina, evite um comprimento excessivo do fio ou o corte de arbustos muito grandes.
	■ A proteção não está montada na roçadora, fazendo com que haja um fio excessivamente comprido e o sobreaquecimento do motor.	■ Retire a bateria e monte a proteção na roçadora.
	■ Está a usar um fio de corte muito pesado.	■ Use o fio de corte de nylon recomendado com um diâmetro de 2,4-2,7 mm.
	■ A bateria sofreu um erro eletrónico.	■ Substitua a bateria ou contacte o centro de apoio ao cliente da EGO.

PROBLEMA	CAUSA	SOLUÇÃO
Vibração excessiva ou ruído.	■ O fio de corte está desequilibrado. ■ A cabeça da roçadora está gasta.	■ Bata ligeiramente com a cabeça da roçadora no chão enquanto a utilizar. Se necessário, bata várias vezes. ■ Substitua por uma nova cabeça da roçadora. Consulte o capítulo "**SUBSTITUIÇÃO DA CABEÇA DA ROÇADORA**".
A cabeça da roçadora não faz o fio avançar.	■ O eixo de transmissão ou a cabeça da roçadora está cheia de erva. ■ Não há fio suficiente na bobina, ou o fio parte-se no ilhó. ■ O fio está entrelaçado na cabeça da roçadora. ■ Está a usar um fio de corte muito pesado.	■ Pare a roçadora, retire a bateria e limpe bem o eixo de transmissão ou a cabeça da roçadora. ■ Retire a bateria e substitua o fio por um novo fio de corte. Consulte a secção "**Substituição do fio**" neste manual. ■ Retire a bateria e recarregue o fio de corte. Consulte a secção "**Substituição do fio**" neste manual. ■ Use o fio de corte de nylon recomendado com um diâmetro de 2,4-2,7 mm.
A erva enrola-se à volta da cabeça da roçadora e da estrutura do motor.	■ Corte erva alta até ao nível do solo.	■ Corte erva alta do topo até baixo, nunca retirando mais de 20 cm em cada passo, para evitar que a erva se enrole.
A lâmina não está a cortar o fio.	■ A lâmina de corte do fio na extremidade da proteção deixou de estar afiada.	■ Afie a lâmina de corte do fio com uma lima, ou substitua por uma lâmina nova.
Rachas na cabeça da roçadora.	■ A cabeça da roçadora está gasta.	■ Substitua a cabeça da roçadora imediatamente seguindo a secção "**SUBSTITUIÇÃO DA CABEÇA DA ROÇADORA**" neste manual.

GARANTIA

POLÍTICA DE GARANTIA EGO

Visite o website **egopowerplus.eu** para os termos e condições completos da política de garantia da EGO.

LEGGERE TUTTE LE ISTRUZIONI!

LEGGERE IL MANUALE DI ISTRUZIONI

SIMBOLI DI SICUREZZA

IT

AVVERTENZA! L'uso di apparecchi elettrici può causare il lancio di oggetti estranei verso l'operatore, con il rischio di lesioni gravi agli occhi. Prima di usare l'apparecchio, indossare occhiali protettivi o occhiali di sicurezza con protezioni laterali e, se necessario, una maschera facciale. Si raccomanda di indossare una maschera di sicurezza con ampio campo visivo sopra gli occhiali da vista o occhiali di sicurezza standard con protezioni laterali.

Avvertenza di sicurezza

Indossare protezioni per gli occhi.

Non usare lame metalliche.

Distanza minima tra l'apparecchio e le persone presenti: 15 metri.

Livello di potenza sonora garantito. Emissione acustica ambientale ai sensi della direttiva dell'Unione europea.

Bluetooth®

n_0 Velocità max.

Corrente continua

kg Chilogrammo

mm Millimetro

cm Centimetro

.../min Giri o rotazioni al minuto

Leggere e comprendere il manuale di istruzioni.

Indossare protezioni per le orecchie.

Tenere a distanza le altre persone.

Rischio di lesioni! Non toccare le superfici calde.

Rischio di oggetti proiettati.

Scollegare la batteria prima della manutenzione.

Gli apparecchi elettrici non devono essere smaltiti insieme ai rifiuti domestici. Portarli presso un centro di riciclaggio autorizzato.

Questo prodotto è conforme a tutte le direttive europee applicabili.

Conforme ai requisiti del Regno Unito.

IPX5 Protezione dai getti d'acqua.

V Tensione

NOTA: il marchio e i loghi Bluetooth® sono marchi commerciali di proprietà di Bluetooth SIG, inc. e il loro utilizzo è concesso in licenza a EGO.

SPECIFICHE TENICHE

Tensione		56 V ⎓
n_0		Bassa velocità: 4000 /min Media velocità: 5000 /min Alta velocità: 6000 /min
Meccanismo di taglio		Testa con rilascio del filo mediante pressione
Tipo di filo di taglio		Filo in nylon ritorto 2,4-2,7 mm
Ampiezza di taglio		42 cm
Temperatura di funzionamento raccomandata		Da 0°C a 40°C
Temperatura di conservazione raccomandata		Da –20°C a 70°C
Temperatura di ricarica ottimale		Da 5°C a 40°C
Peso (senza gruppo batteria)		3 kg
Banda di frequenza operativa Bluetooth		2402-2480 MHz
Potenza di trasmissione massima Bluetooth		10dBm
Livello di potenza sonora misurato L_{WA}		93 dB(A) K=1,1 dB(A)
Livello di pressione sonora a livello dell'orecchio dell'operatore L_{PA}		77 dB(A) K=3 dB(A)
Livello di potenza sonora garantito L_{WA} (misurato ai sensi di 2000/14/EC)		94 dB(A)
Valore di emissione delle vibrazioni a_h	Impugnatura anteriore	2,2 m/s² K=1,5 m/s²
	Impugnatura posteriore	1,27 m/s² K=1,5 m/s²

- Il valore totale di emissione delle vibrazioni dichiarato è stato misurato con un metodo di valutazione standard e può essere utilizzato per confrontare l'apparecchio con altri prodotti analoghi.
- Il valore totale di emissione delle vibrazioni dichiarato può essere utilizzato anche per una valutazione preliminare dei livelli di esposizione.

NOTA: il valore di emissione delle vibrazioni durante l'uso effettivo dell'apparecchio può variare rispetto al valore totale dichiarato in base alla modalità di utilizzo dell'apparecchio. Per proteggersi, l'operatore deve indossare guanti e dispositivi di protezione per le orecchie in base alle condizioni di utilizzo effettive.

CONTENUTO DELL'IMBALLAGGIO (FIG. A1)

DESCRIZIONE

COMPONENTI DEL DECESPUGLIATORE (FIG. A1)

1. Cuffia di protezione
2. Lama taglia-filo
3. Testa di taglio con filo (rilascio mediante pressione)
4. Filo di taglio
5. Vano motore
6. Asta del decespugliatore
7. Impugnatura anteriore a regolazione rapida
8. Pulsante della velocità
9. Indicatore dello stato della batteria
10. Indicatore della velocità
11. Indicatore Bluetooth®
12. Interruttore a velocità variabile
13. Linguetta di sbloccaggio
14. Pulsante di rilascio della batteria
15. Dispositivo di bloccaggio
16. Meccanismo di espulsione
17. Anello di arresto
18. Chiave esagonale da 4 mm
19. Impugnatura posteriore
20. Anello di aggancio della tracolla
21. Tracolla

ASSEMBLAGGIO

⚠ **AVVERTENZA!** In caso di componenti danneggiati o mancanti, non usare l'apparecchio finché i componenti non vengono sostituiti. L'uso del prodotto con componenti danneggiati o mancanti comporta il rischio di lesioni gravi.

⚠ **AVVERTENZA!** Non tentare di modificare l'apparecchio o creare accessori non raccomandati per l'uso con questo decespugliatore a filo. Tali alterazioni o modifiche costituiscono un uso improprio e comportano condizioni pericolose e il rischio di lesioni gravi.

⚠ **AVVERTENZA!** Per evitare l'avvio accidentale e il conseguente rischio di lesioni gravi, rimuovere sempre il gruppo batteria dall'apparecchio durante l'assemblaggio dei componenti.

INSTALLAZIONE DELLA CUFFIA DI PROTEZIONE (FIG. B1, B2)

⚠ **AVVERTENZA!** Indossare sempre i guanti durante l'installazione o la sostituzione della cuffia di protezione. Fare attenzione alla lama sulla protezione e proteggere le mani dal rischio di lesioni.

⚠ **AVVERTENZA!** Non usare l'apparecchio se la cuffia di protezione non è posizionata correttamente e saldamente. La cuffia di protezione deve essere sempre installata per proteggere l'operatore. Dopo aver installato la cuffia di protezione, non tentare di rimuoverla o regolarla. Se è necessario sostituirla, affidare l'operazione a un tecnico qualificato.

NOTA: la cuffia di protezione contrassegnata dal simbolo può essere usata esclusivamente con la testa di taglio con filo, e NON deve essere usata con la testa di taglio con lama. Assicurarsi di selezionare la cuffia di protezione corretta.

Allentare e rimuovere i due bulloni dalla cuffia di protezione, allineare i fori di fissaggio della cuffia di protezione con i fori di assemblaggio, quindi fissare la cuffia di protezione sulla base dell'asta con i due bulloni e le due rondelle a molla.

⚠ **AVVERTENZA!** Assicurarsi che la cuffia di protezione sia fissata come illustrato in Fig. B1 e B2; il fissaggio invertito comporta gravi rischi.

INSTALLAZIONE E REGOLAZIONE DELL'IMPUGNATURA ANTERIORE

1. Arrestare il motore e rimuovere il gruppo batteria dall'apparecchio, se è installato.
2. Allentare il dado a farfalla per separare l'impugnatura anteriore regolabile (Fig. C).

C-1	Impugnatura anteriore	C-3	Dado a farfalla
C-2	Morsetto	C-4	Leva a rilascio rapido

3. Posizionare la parte inclinata dell'impugnatura anteriore in alto e verso l'impugnatura posteriore. Spingere l'impugnatura sull'asta superiore (Fig. D1).
4. Inserire il morsetto nella fessura dell'impugnatura (Fig. D2).
5. Inserire la leva a rilascio rapido e serrare il dado a farfalla. (Fig. D3).
6. Aprire la leva a rilascio rapido per spostare/ruotare l'impugnatura anteriore nella posizione desiderata (Fig. D4).
7. Chiudere la leva a rilascio rapido per bloccare l'impugnatura anteriore in posizione (Fig. D5).

⚠ **AVVERTENZA!** Non usare l'apparecchio se l'impugnatura anteriore non è installata correttamente e saldamente.

INSTALLAZIONE DELLA TRACOLLA

Premere il moschettone della tracolla per aprirlo e fissarlo all'anello di aggancio della tracolla (Fig. E1).

Sono disponibili due modalità di rimozione della tracolla. È possibile sfilarla direttamente dalla spalla (Fig. E2) o premere il moschettone della tracolla e sganciarlo dall'anello di aggancio della tracolla (Fig. E3).

Durante l'uso della tracolla, assicurarsi di non indossare oggetti che possano interferire con la sua rimozione.

In caso di emergenza, sfilarla immediatamente dalla spalla, indipendentemente dalla sua modalità di fissaggio.

⚠ **AVVERTENZA! Per un uso sicuro e confortevole, se si utilizza un gruppo batteria da 6,0 Ah o più, usare l'imbracatura a zaino EGO BH1000 EGO per alleggerire il carico sulle braccia dell'operazione.**

⚠ **AVVERTENZA! Non usare la tracolla e l'imbracatura a zaino EGO BH1000 simultaneamente.** Ciò impedisce il rilascio rapido dell'apparecchio in caso di emergenza, con il rischio di lesioni.

UTILIZZO

⚠ **AVVERTENZA!** La familiarità con questo apparecchio non deve rendere l'operatore disattento. Anche un solo momento di disattenzione comporta il rischio di lesioni gravi.

⚠ **AVVERTENZA!** Indossare sempre dispositivi di protezione per gli occhi, oltre a protezioni per le orecchie, per evitare il rischio di lesioni causate da oggetti proiettati verso gli occhi dell'operatore.

⚠ **AVVERTENZA!** Non usare accessori non raccomandati dal costruttore del prodotto. L'uso di accessori non raccomandati comporta il rischio di lesioni gravi.

⚠ **AVVERTENZA!** Per evitare il rischio di lesioni gravi, rimuovere il gruppo batteria dall'apparecchio prima di pulirlo o ripararlo e prima di sostituire gli accessori o rimuovere del materiale dall'apparecchio.

APPLICAZIONI

Questo apparecchio può essere usato sotto la pioggia.

Questo prodotto può essere usato per gli scopi elencati di seguito.

Rimozione di erba ed erbacce contro muri, steccati, alberi e bordi.

NOTA: usare l'apparecchio esclusivamente per gli scopi previsti. Altri utilizzi sono da considerarsi impropri.

INSTALLAZIONE/RIMOZIONE DELLA BATTERIA

Usare l'apparecchio esclusivamente con i gruppi batteria e i caricabatteria EGO elencati in Fig. A2.

Ricaricare completamente la batteria prima del primo utilizzo.

Installazione

Allineare i rilievi sul gruppo batteria con le scanalature di fissaggio e premere il gruppo batteria fino al "clic" (Fig. F1).

Rimozione

Premere il pulsante di rilascio della batteria ed estrarre la batteria (Fig. F2).

COME IMPUGNARE IL DECESPUGLIATORE (Fig. D)

Per un funzionamento efficiente e sicuro, indossare la tracolla sulla spalla. Dopo aver regolato la lunghezza e la posizione della tracolla, tenere il decespugliatore con entrambe le mani: una mano sull'impugnatura posteriore e l'altra sull'impugnatura anteriore.

NOTA: la testa del decespugliatore deve essere parallela al terreno a una corretta distanza di taglio, senza che l'operatore debba piegarsi in avanti.

⚠ **AVVERTENZA!** In caso di emergenza, sfilare immediatamente la tracolla dalla spalla, indipendentemente dalla sua modalità di fissaggio.

AVVIO/ARRESTO DELL'APPARECCHIO (Fig. H)

Avvio

1. Portare la linguetta di sbloccaggio in avanti, quindi premere l'interruttore a velocità variabile per avviare l'apparecchio.
2. La velocità di rotazione della testa di taglio è controllata dall'interruttore a velocità variabile. Una maggiore pressione sull'interruttore aumenta la velocità; una pressione minore riduce la velocità. Regolare la velocità in base al lavoro da svolgere.

NOTA: il motore si avvia esclusivamente se la levetta di sbloccaggio e l'interruttore a grilletto vengono premuti simultaneamente.

Arresto

Allontanare l'apparecchio dall'area di taglio e rilasciare l'interruttore a grilletto per arrestarlo.

⚠ **AVVERTENZA!** Rimuovere il gruppo batteria dall'apparecchio durante le pause e al termine del lavoro.

H-1	Linguetta di sbloccaggio	H-2	Interruttore a velocità variabile

SELEZIONE DELLA VELOCITÀ (FIG. I)

L'apparecchio dispone di tre livelli di velocità.

Premere il pulsante della velocità per cambiare il livello di velocità.

Le barre dell'indicatore della velocità si accendono in base al livello di velocità corrente: una barra per la bassa velocità, due barre per la media velocità e tre barre per l'alta velocità. La bassa velocità migliora il controllo dell'apparecchio e aumenta l'autonomia.

NOTA:

è possibile modificare il livello di velocità prima di avviare l'apparecchio OPPURE quando è già in funzione.

Quando l'apparecchio viene riavviato dopo una pausa, verrà ripristinato l'ultimo livello di velocità selezionato.

I-1	Indicatore della velocità	I-3	Pulsante della velocità
I-2	Indicatore Bluetooth®	I-4	Indicatore dello stato della batteria

INDICATORE DELLO STATO DELLA BATTERIA E INDICATORE DELLA VELOCITÀ (FIG. I)

L'indicatore dello stato della batteria segnala il livello di carica e lo stato operativo del gruppo batteria; l'indicatore della velocità segnala lo stato operativo dell'apparecchio. Consultare la tabella riportata di seguito. L'indicatore della velocità e l'indicatore dello stato della batteria si illuminano all'avvio dell'apparecchio OPPURE alla pressione del pulsante della velocità.

Indicatori luminosi			Significato
Indicatore dello stato della batteria	Verde fisso		Il livello di carica della batteria è compreso tra 20% e 100%.
	Verde lampeggiante		Il livello di carica della batteria è compreso tra 10% e 20%.
	Rosso fisso		Il livello di carica della batteria è inferiore è al 10%.
	Rosso lampeggiante (lento o veloce)		Il gruppo batteria è quasi scarico e deve essere ricaricato immediatamente.
	Arancione fisso		Il gruppo batteria si è surriscaldato. Attendere che la temperatura del gruppo batteria scenda al di sotto di 67°C. Consultare la sezione "**Protezione contro il surriscaldamento della batteria**".
	Verde e rosso lampeggianti alternativamente		Guasto dei componenti elettronici del gruppo batteria. Sostituire il gruppo batteria o contattare il servizio clienti EGO. Consultare la sezione "**Protezione contro il guasto elettronico della batteria**".
Indicatore della velocità (è illustrato il livello di velocità massimo)	Verde fisso		L'apparecchio funziona correttamente.
	Arancione fisso		L'apparecchio si è surriscaldato. Attendere che la temperatura dell'apparecchio scenda al di sotto di 80°C. Consultare la sezione "**Protezione contro il surriscaldamento dell'apparecchio**". **NOTA:** per evitare che subisca danni, l'apparecchio si spegne automaticamente per 5 minuti dopo diversi surriscaldamenti consecutivi; durante questo intervallo, l'indicatore rimarrà acceso di arancione.
	Arancione lampeggiante		L'apparecchio è sovraccarico. Consultare la sezione "**Protezione contro il sovraccarico dell'apparecchio**".

Protezione contro il surriscaldamento della batteria

Se la temperatura della batteria supera i 70°C durante l'uso, il circuito di protezione arresterà immediatamente l'apparecchio per evitare che il gruppo batteria subisca danni. L'indicatore dello stato della batteria si accenderà di arancione. Rilasciare l'interruttore a grilletto e attendere che la batteria si raffreddi. Quando l'indicatore diventa verde, riavviare l'apparecchio.

Protezione contro il guasto elettronico della batteria

In caso guasto dei componenti elettronici del gruppo batteria, l'indicatore dello stato della batteria lampeggerà alternativamente di rosso e di verde e l'apparecchio si

spegnerà dopo 3 secondi. Sostituire il gruppo batteria o contattare il servizio clienti EGO.

Protezione contro il sovraccarico dell'apparecchio

L'apparecchio è dotato di un circuito di protezione integrato contro il sovraccarico. Se l'apparecchio è sovraccarico, il motore si arresterà e l'indicatore della velocità lampeggerà di arancione. Rimuovere il gruppo batteria dall'apparecchio, quindi reinstallarlo e riavviare l'apparecchio. Diminuire il carico sull'apparecchio, evitare che il filo di taglio si allunghi eccessivamente e non tagliare cespugli folti o legnosi.

Protezione contro il surriscaldamento dell'apparecchio

Se la temperatura dell'apparecchio supera i 90°C durante l'uso, il circuito di protezione arresterà immediatamente l'apparecchio per evitare che subisca danni. L'indicatore della velocità si accenderà di arancione. Rilasciare l'interruttore a grilletto e attendere che l'apparecchio si raffreddi. Quando l'indicatore diventa verde, riavviare l'apparecchio.

TECNOLOGIA DI CONNESSIONE

Per maggiori informazioni sulla gamma completa dei prodotti e dei servizi connessi, comprese le istruzioni di connessione, scansionare il seguente codice QR o visitare il sito web
www.egopowerplus.eu/connect.

UTILIZZO DEL DECESPUGLIATORE

Sgombrare l'area di taglio prima di ogni utilizzo. Rimuovere oggetti come pietre, vetri rotti, chiodi, cavi o corde perché potrebbero venire lanciati o impigliarsi nell'accessorio di taglio. Tenere lontani dall'area di lavoro le altre persone, i bambini e gli animali. Tenere eventuali bambini, altre persone e animali ad almeno 15 metri di distanza; permane tuttavia il rischio di lesioni alle altre persone dovute al lancio di oggetti. Si raccomanda di far indossare dei dispositivi di protezione per gli occhi alle persone presenti. Se un'altra persona si avvicina, arrestare immediatamente il motore e l'accessorio di taglio.

Prima di ogni utilizzo, verificare l'assenza di componenti danneggiati/usurati.

Ispezionare la testa di taglio, la cuffia di protezione, la tracolla, l'anello di aggancio della tracolla e l'impugnatura anteriore e sostituire i componenti incrinati, deformati, piegati o danneggiati in qualsiasi modo.

La lama taglia-filo sul bordo della cuffia di protezione può smussarsi col tempo. Si consiglia di affilarla periodicamente con una lima o di sostituirla con una lama nuova.

⚠ **AVVERTENZA!** Indossare sempre i guanti durante l'installazione o la sostituzione della cuffia di protezione o durante l'affilatura o la sostituzione della lama taglia-filo. Individuare la posizione della lama taglia-filo sulla cuffia di protezione e proteggere le mani dal rischio di lesioni.

Verificare che la testa di taglio non sia ostruita.

- Mantenere la testa di taglio sempre pulita per evitare che possa bloccarsi. Rimuovere eventuali residui di erba, foglie, sporcizia e altri accumuli di detriti prima e dopo ogni utilizzo.
- In caso di ostruzione, arrestare il decespugliatore, rimuovere la batteria e controllare se intorno all'albero motore o alla testa di taglio si sono avvolti fili d'erba.

Pulire il decespugliatore dopo ogni utilizzo.

Regolazione della lunghezza del filo di taglio (Fig. J)

La testa di taglio permette all'operatore di allungare il filo di taglio senza arrestare il motore. Quando il filo si sfilaccia o si usura, allungarlo premendo leggermente la testa di taglio sul terreno mentre il decespugliatore è in funzione.

NOTA: allungare il filo diventa più difficile mano a mano che il filo di taglio si accorcia.

⚠ **AVVERTENZA!** on rimuovere o alterare la lama taglia-filo. Una lunghezza eccessiva del filo causerà il surriscaldamento del motore, con il rischio di lesioni gravi.

Sostituzione del filo di taglio

NOTA: utilizzare esclusivamente il filo di taglio in nylon raccomandato con diametro pari a 2,4-2,7 mm. L'uso di fili diversi da quello specificato comporta il rischio di surriscaldamento o danneggiamento del decespugliatore.

⚠ **AVVERTENZA!** Non usare fili metallici o rinforzati in metallo, corda, ecc. perché possono rompersi e diventare proiettili pericolosi.

1. Rimuovere il gruppo batteria dal decespugliatore.
2. Tagliare 5 metri di filo e inserire il filo nel foro di fissaggio all'interno dell'occhiello (Fig. K). Spingere e tirare il filo dall'altro lato finché da entrambi i lati della bobina non fuoriescono quantità uguali.

3. Premere e contemporaneamente ruotare il coperchio inferiore nella direzione indicata dalla freccia per avvolgere il filo sulla bobina, finché da ogni lato non rimangono circa 15 cm di filo (Fig. L).
4. Spingere il coperchio inferiore verso il basso e contemporaneamente tirare i fili per farli avanzare manualmente, quindi controllare il corretto assemblaggio della testa di taglio.

NOTA: se il filo si avvolge completamente nella testa di taglio senza fuoriuscire, aprire la testa di taglio ed estrarre il filo dalla bobina. Seguire le istruzioni alla sezione "**Ricarica del filo di taglio**" per ricaricare il filo.

Ricarica del filo di taglio

Se il filo di taglio si rompe a livello dell'apertura di uscita del filo o non viene rilasciato alla pressione della testa di taglio, procedere come descritto di seguito.

1. Premere le linguette di rilascio sulla testa di taglio e rimuovere il gruppo coperchio inferiore estraendolo in linea retta (Fig. M, N).

NOTA: per premere le linguette di rilascio potrebbe essere necessario un cacciavite a testa piatta.

2. Rimuovere il filo di taglio dalla bobina.
3. Tenendo il decespugliatore con una mano, afferrare il coperchio inferiore con l'altra mano e allineare le fessure sul coperchio inferiore con le linguette di rilascio (Fig. O). Premere il coperchio inferiore finché non si fissa in posizione emettendo un "clic".
4. Seguire le istruzioni alla sezione "**Sostituzione del filo di taglio**" per ricaricare il filo di taglio.

SOSTITUZIONE DELLA TESTA DI TAGLIO

⚠ **AVVERTENZA!** Se la testa di taglio si allenta dopo averla fissata, sostituirla immediatamente. Non usare mai il decespugliatore se l'accessorio di taglio è allentato. Sostituire immediatamente la testa di taglio se è incrinata, danneggiata o usurata, anche se il danno è limitato a incrinature superficiali. Alle alte velocità, gli accessori di taglio possono frantumarsi e causare lesioni gravi.

Componenti della testa di taglio (Fig. P)

P-1	Coperchio inferiore	P-4	Molla
P-2	Filo di taglio	P-5	Coperchio superiore
P-3	Gruppo bobina	P-6	Albero di trasmissione

Rimozione della testa di taglio (Fig. Q1)

1. Rimuovere il gruppo batteria.
2. Inserire la chiave esagonale fornita nel foro di bloccaggio dell'albero sul vano motore, affinché funga da dispositivo di bloccaggio dell'albero, tenerla con una mano e spingerla verso l'interno. Simultaneamente, ruotare con l'altra mano la testa di taglio finchéla chiave esagonale non si inserisce completamente.

Q-1	Foro di bloccaggio dell'albero	Q-2	Dispositivo di bloccaggio dell'albero

3. Continuando a tenere la chiave esagonale, ruotare la testa di taglio in senso orario per rimuoverla.

Installazione della testa di taglio

1. Posizionare il decespugliatore sul terreno o sul pavimento con l'albero di trasmissione rivolto verso l'alto.
2. Allineare il foro per vite sulla testa di taglio con l'albero di trasmissione e installare la testa di taglio sull'albero ruotandola in senso antiorario (Fig. Q2).
3. Inserire la chiave esagonale nel foro di bloccaggio dell'albero come indicato alla sezione "**Rimozione della la testa di taglio**". Continuare a ruotare la testa di taglio in senso antiorario finché non è completamente serrata (Fig. Q3).

MANUTENZIONE

⚠ **AVVERTENZA!** Prima di ispezionare, pulire o regolare l'apparecchio, arrestare il motore, attendere che tutte le parti mobili si arrestino e rimuovere il gruppo batteria. Il mancato rispetto di questa avvertenza comporta il rischio di danni o lesioni gravi.

⚠ **AVVERTENZA!** Per la riparazione dell'apparecchio, usare esclusivamente parti di ricambio identiche. L'uso di altri ricambi comporta situazioni pericolose o il rischio di danni al prodotto. Per garantire sicurezza e affidabilità, tutte le operazioni di riparazione e sostituzione devono essere effettuate da un tecnico qualificato.

PULIZIA DELL'APPARECCHIO

- Pulire l'apparecchio usando un panno inumidito con del detergente neutro.
- Non usare detergenti aggressivi sulle superfici esterne in plastica o sull'impugnatura perché possono essere danneggiate da alcuni oli aromatici, come pino e limone, e da solventi come il cherosene. L'umidità comporta il rischio di scossa elettrica. Rimuovere

eventuali tracce di umidità con un panno morbido e asciutto.

- Rimuovere l'eventuale erba intrappolata intorno all'albero motore o alla testa di taglio.
- Usare una piccola spazzola o un piccolo aspirapolvere per pulire le aperture di ventilazione sulla parte posteriore dell'apparecchio.
- Mantenere le aperture di ventilazione prive di ostruzioni.

AFFILATURA DELLA LAMA TAGLIA-FILO

⚠ **AVVERTENZA!** Proteggere sempre le mani indossando guanti robusti durante qualsiasi operazione di manutenzione sulla lama taglia-filo.

1. Rimuovere il gruppo batteria.
2. Rimuovere la lama taglia-filo dalla cuffia di protezione.
3. Fissare la lama in una morsa.
4. Indossare un'adeguata protezione per gli occhi e dei guanti e prestare attenzione a non tagliarsi.
5. Affilare con attenzione i bordi di taglio della lama con una lima a denti fini o una pietra cote, assicurandosi di mantenere l'angolo di taglio originale.
6. Riposizionare la lama sulla cuffia di protezione e fissarla con le due viti.

CONSERVAZIONE DELL'APPARECCHIO

- Rimuovere il gruppo batteria dall'apparecchio quando non è in uso.
- Pulire accuratamente l'apparecchio e sottoporlo a manutenzione prima di riporlo.
- Conservare l'apparecchio in un luogo asciutto, ben ventilato, elevato o chiuso a chiave, e fuori dalla portata dei bambini. Non conservare l'apparecchio sopra o in prossimità di fertilizzanti, benzina o altre sostanze chimiche.

Protezione dell'ambiente

Non smaltire gli apparecchi elettrici, i caricabatteria e le batterie insieme ai rifiuti domestici. Portare il prodotto presso un centro di riciclaggio autorizzato affinché venga raccolto separatamente. Gli apparecchi elettrici devono essere portati presso un centro di riciclaggio ecocompatibile.

RISOLUZIONE DEI PROBLEMI

PROBLEMA	CAUSA	SOLUZIONE
L'apparecchio non si avvia o si arresta improvvisamente.	■ Il gruppo batteria non è installato sul decespugliatore.	■ Installare il gruppo batteria sul decespugliatore.
	■ Nessun contatto elettrico tra il decespugliatore e il gruppo batteria.	■ Rimuovere il gruppo batteria, ispezionare i contatti e reinstallare il gruppo batteria.
	■ Il gruppo batteria è scarico.	■ Ricaricare il gruppo batteria.
	■ La linguetta di sbloccaggio non è stata portata in avanti prima di premere l'interruttore a velocità variabile.	■ Portare la linguetta di sbloccaggio in avanti, quindi premere l'interruttore a velocità variabile.
	■ Il gruppo batteria è troppo caldo.	■ Rimuovere il gruppo batteria e attendere che la sua temperatura scenda al di sotto di 67°C.
	■ L'apparecchio è troppo caldo.	■ Attendere che la temperatura del gruppo batteria e dell'apparecchio scenda al di sotto di 80°C.
	■ Il motore è sovraccarico.	■ Il motore si riavvierà alla rimozione del carico. Se è necessario usare l'apparecchio ininterrottamente per un lungo periodo, ridurre il carico sul motore, mantenere il filo di taglio corto o evitare il taglio di cespugli folti/legnosi.
	■ La cuffia di protezione non è installata sul decespugliatore, causando l'eccessiva lunghezza del filo di taglio e il sovraccarico del motore.	■ Rimuovere il gruppo batteria e installare la cuffia di protezione sul decespugliatore.
	■ Il filo di taglio è troppo spesso.	■ Utilizzare esclusivamente il filo di taglio in nylon raccomandato con diametro pari a 2,4-2,7 mm.
	■ Guasto dei componenti elettronici del gruppo batteria.	■ Sostituire il gruppo batteria o contattare il servizio clienti EGO.

PROBLEMA	CAUSA	SOLUZIONE
Rumore o vibrazioni eccessivi.	■ Il filo di taglio non è bilanciato. ■ La testa di taglio è usurata.	■ Premere leggermente la testa di taglio sul terreno quando il decespugliatore è in funzione. Se necessario, premerla diverse volte. ■ Sostituire la testa di taglio. Consultare la sezione "**SOSTITUZIONE DELLA TESTA DI TAGLIO**".
Non è possibile allungare il filo di taglio.	■ Dell'erba si è attorcigliata intorno all'albero di trasmissione o alla testa di taglio. ■ Sulla bobina non è presente abbastanza filo, o il filo si rompe a livello dell'occhiello. ■ Il filo è impigliato nella testa di taglio. ■ Il filo di taglio è troppo spesso.	■ Arrestare il decespugliatore, rimuovere la batteria e pulire accuratamente l'albero di trasmissione o la testa di taglio. ■ Rimuovere la batteria e sostituire il filo di taglio. Seguire le istruzioni alla sezione "**Sostituzione del filo di taglio**" in questo manuale. ■ Rimuovere la batteria e ricaricare il filo di taglio. Seguire le istruzioni alla sezione "**Sostituzione del filo di taglio**" in questo manuale. ■ Utilizzare esclusivamente il filo di taglio in nylon raccomandato con diametro pari a 2,4-2,7 mm.
L'erba si avvolge intorno alla testa di taglio e al vano motore.	■ Tagliare l'erba a livello del terreno.	■ Tagliare l'erba dall'alto verso il basso, rimuovendo non più di 20 cm a ogni passata per evitare il problema.
La lama non taglia il filo.	■ La lama taglia-filo sul bordo della cuffia di protezione è smussata.	■ Affilare la lama taglia-filo con una lima o sostituirla con una lama nuova.
Incrinature sulla testa di taglio.	■ La testa di taglio è usurata.	■ Sostituire immediatamente la testa di taglio come indicato alla sezione "**SOSTITUZIONE DELLA TESTA DI TAGLIO"** in questo manuale.

GARANZIA

CONDIZIONI DELLA GARANZIA EGO

Visitare il sito web **egopowerplus.eu** per consultare le condizioni complete della garanzia EGO.

LÆS ALLE ANVISNINGER!

LÆS BRUGSVEJLEDNINGEN

SIKKERHEDSSYMBOLER

ADVARSEL: Når en maskine bruges, er der altid en risiko for at genstande slynges ind i øjnene, som kan føre til alvorlige øjenskader. Inden maskinen tages i brug, skal du altid tage beskyttelsesbriller eller sikkerhedsbriller på med sideskærm, eller en fuld ansigtsmaske, hvis nødvendigt. Vi anbefaler en Wide Vision Safety Maske til brug over briller eller standard sikkerhedsbriller med sideskærme.

DK

	Sikkerhedsadvarsel		Læs og forstå brugsanvisningen
	Brug beskyttelsesbriller		Brug høreværn
	Brug ikke metalknive		Hold nærstående personer på afstand
	Afstanden mellem apparatet og omkringstående skal være mindst 15 meter.		Risiko for forbrændinger. Rør ikke de varme overflader.
XX dB	Garanteret lydniveau. Støjemission til miljøet opfylder EF-direktivet.		Pas på slyngede genstande
	Bluetooth®		Afbryd batteriet før vedligeholdelse
n_0	Maksimal hastighed		Elektriske affaldsprodukter må ikke bortskaffes sammen med husholdningsaffald. Tag det til en godkendt genbrugsplads.
⎓	Jævnstrøm (DC)	CE	Produktet overholder de gældende europæiske direktiver.
kg	Kg	UK CA	Overensstemmelse i Storbritannien.
mm	Millimeter	IPX5	Beskyttelse mod vandstråler
cm	Centimeter	V	Spænding
.../min	Omdrejninger eller ryk frem og tilbage i minuttet		

BEMÆRK: Bluetooth®-mærket og -logoerne er registrerede varemærker tilhørende Bluetooth SIG, inc. og enhver brug af sådanne mærker af EGO er under licens.

DK

SPECIFIKATIONER

Spænding		56 V ⎓
n_0		Lav: 4000 /min Medium: 5000 /min Høj: 6000 /min
Klippemekanisme		Fjederhoved
Type klippesnor		2,4 - 2,7 mm snoet nylonsnor
Klippebredde		42 cm
Anbefalet driftstemperatur		0 °C - 40 °C
Anbefalet opbevaringstemperatur		-20 °C - 70 °C
Optimal opladningstemperatur		5 °C - 40 °C
Vægt (uden batteri)		3 kg
Bluetooth-frekvensbånd		2402-2480 MHz
Bluetooth maksimal transmissionseffekt		10 dBm
Målt lydeffektniveau L_{WA}		93 dB(A) K=1,1 dB(A)
Lydtryk ved brugerens øre L_{PA}		77 dB(A) K=3 dB(A)
Garanteret lydeffektniveau L_{WA} (målt i henhold til direktiv 2000/14/EF)		94 dB(A)
Vibrationsværdi a_h:	Forhåndtag	2,2 m/s² K=1,5 m/s²
	Baghåndtag	1,27 m/s² K=1,5 m/s²

- Den samlede erklærede vibrationsværdi er målt i overensstemmelse med en standard testmetoden, og den kan bruges til at sammenligne en maskine med en anden.
- Den samlede angivne vibrationsværdi kan også bruges ved en foreløbig vurdering af eksponeringen.

BEMÆRK: Vibrationsemissionen ved faktisk brug af maskinen kan afvige fra den angivne værdi, hvor maskinen bruges. For at beskytte brugeren, skal brugeren bruge handsker og høreværn i de faktiske brugsforhold.

PAKKE (FIG. A1)

BESKRIVELSE

KEND DIN KANTKLIPPER (fig. A1)

1. Skærm
2. Kniv til afskæring af snoren
3. Klippehoved (fjederhoved)
4. Klippesnor
5. Motorkabinet
6. Klippeaksel
7. Justerbart støttehåndtag foran
8. Knap til valg af hastighedsfunktion
9. Batteri-statusindikator
10. Hastighedsindikator
11. Bluetooth®-indikator
12. Startknap
13. Låseknap
14. Udløserknap til batteri
15. Lås
16. Udløsermekanisme
17. Stopring
18. 4 mm unbrakonøgle
19. Baghåndtag
20. Løkke på skulderrem
21. Skulderrem

SAMLING

⚠ **ADVARSEL:** Hvis der er dele, der er beskadigede eller mangler, anvendes apparatet ikke, før delene er udskiftet. Brug af dette produkt med beskadigede eller manglende dele kan medføre alvorlig personskade.

⚠ **ADVARSEL:** Dette produkt må ikke ændres, og der må ikke fremstilles noget tilbehør, der ikke anbefales til brug med denne kantklipper. Enhver sådan ændring eller modifikation er misbrug og kan resultere i en farlig situation og føre til eventuel alvorlig personskade.

⚠ **ADVARSEL:** For at forebygge utilsigtet start, der kan forårsage alvorlige personskader, skal batteripakken altid tages ud af maskinen, når delene sættes på.

MONTERING AF SKÆRMEN (FIG. B1 OG B2)

⚠ **ADVARSEL:** Brug altid handsker ved montering eller udskiftning af skærmen. Vær forsigtig med klingen og skærmen, og undgå at skære dig på hånden.

⚠ **ADVARSEL:** Maskinen må aldrig bruges uden skærmen. Skærmen skal altid være på værktøjet for at beskytte brugeren! Når skærmen sættes på, må du aldrig prøve at fjerne eller tilpasse den. Hvis den skal skiftes, skal det gøres af en kvalificeret servicetekniker!

BEMÆRK: Kun skærmen med ikonet kan bruges med klippehovedet. Den må IKKE bruges med buskrydderhovedet. Sørg for, at vælge den rigtige skærm, når du bruger maskinen.

Løsn, og fjern de to bolte på skærmen, flugt skærmens monteringshuller med enhedens huller. Sæt derefter skærmen fast på akslen med de to bolte sammen med to fjederskiver.

⚠ **ADVARSEL:** Sørg for, at skærmen sidder som vist i fig. B1 og B2. Hvis monteringen sættes omvendt på, kan det føre til store skader!

MONTERING OG JUSTERING AF FORHÅNDTAGET

1. Stop motoren, og tag batteripakken ud af maskinen, hvis den sidder i maskinen.
2. Løsn fløjmøtrikken for at adskille det justerbare forhåndtag (fig. C).

C-1	Forhåndtag	C-3	Vingemøtrik
C-2	Klemme	C-4	Udløserhåndtag

3. Sæt den skrå del på forhåndtaget mod baghåndtaget. Tryk håndtaget fast på den øverste aksel (fig. D1).
4. Sæt klemmeklodsen i rillen på håndtaget (fig. D2).
5. Monter udløserhåndtaget på stangen, og spænd let til med vingemøtrikken. (fig. D3).
6. Træk låsehåndtaget op for at flytte/dreje forhåndtaget til en behagelig betjeningsposition (fig. D4).
7. Fold låsehåndtaget sammen, for at spænde forhåndtaget på plads (fig. D5).

⚠ **ADVARSEL:** Maskinen må aldrig bruges uden forhåndtaget ordentligt på plads.

MONTERING AF SKULDERSTROPPEN

Tryk på stroppens karabinhage for at åbne den, og spænd den fast i løkken på skulderremmen (fig. E1).

Stroppen kan løsnes på to måder. Tag den af skulderen (fig. E2) eller tryk på karabinhagen og tag skulderremmen af løkken (fig. E3).

Når du bruger remmen, må ingen andre bærebar ting forstyrre frigørelsen og fjernelse af remmen.

Når der opstår en fare, så tag den straks af skulderen, uanset hvordan remmen er sat på.

⚠ **ADVARSEL: Hvis du bruger en batteripakken på 6,0 Ah eller større, skal du sørge for at bruge BH1000 EGO Backpack Link for at lette vægten på brugerens arme.**

⚠ **ADVARSEL: Skulderstroppen og BH1000 EGO Backpack Link må ikke bruges på samme tid.** Hvis dette gøres, kan maskinen ikke hurtig løsnes i en nødsituation, hvilket kan føre til personskader.

DK

BETJENING

⚠ **ADVARSEL:** Lad ikke fortrolighed med dette produkt gøre dig skødesløs. Husk på, at det kan føre til alvorlige skader, hvis du ikke er opmærksom i blot et sekund.

⚠ **ADVARSEL:** Brug altid sikkerhedsbriller og høreværn. Hvis disse ikke bruges, kan du få genstande slynget i øjnene, og der kan også opstå andre alvorlige skader.

⚠ **ADVARSEL:** Anvend ikke tilbehør eller påmonteringer, der ikke anbefales af fabrikanten af dette produkt. Brug af tilbehør eller påmonteringer, der ikke anbefales, kan forårsage alvorlig personskade.

⚠ **ADVARSEL:** For at undgå alvorlig personskade tages batteriet af maskinen før service, rengøring, udskiftning af påmonteringer, eller før der fjernes noget fra apparatet.

ANVENDELSER

Dette produkt kan bruges i regn.

Du kan bruge dette produkt til de formål, der er nævnt nedenfor:

Bruges til at klippe græs og ukrudt, der sidder mod vægge, hegn, træer og langs kanter.

BEMÆRK: Maskinen må kun bruges til dens tilsigtede formål. Enhver anden anvendelse anses for at være et tilfælde af misbrug.

PÅSÆTNING/AFTAGNING AF BATTERIPAKKEN

Produktet må kun bruges med EGO's batteripakker

og opladere, der er anført i fig A2.

Lad batteriet helt op inden første brug.

Montering

Flugt batteriets ribber med monteringsnoterne, og tryk batteriet ned, indtil du hører et “klik” (fig. F1).

Fjernelse

Tryk på knappen til batteriudløseren, og træk batteriet ud (fig. F2).

SÅDAN HOLDES KANTKLIPPEREN (fig. G)

DK

Betjeningen gøres sikker og behagelig ved at benytte skulderremmen. Juster skulderremmenes længde og placering, så den er behagelig at have på - hold kantklipperen med begge hænder med den ene hånd på baghåndtaget og den anden hånd på forhåndtaget.

BEMÆRK: Kantklipperens hoved skal holdes parallelt med jorden i den ønskede højde, uden at brugeren læner sig fremover.

⚠ **ADVARSEL:** I en eventuel nødsituation, skal du straks tage stroppen af skulderen, uanset hvordan stroppen er sat på.

START/STOP AF MASKINEN (fig. H)

Sådan startes produktet

1. Tryk låseknappen fremad, og tryk derefter på startknappen.
2. Maskinens drejehastighed styres med startknappen. Jo mere startknappen trykkes ned, jo kraftigere bliver luftstyrken. Jo mindre startknappen trykkes ned, jo svagere bliver luftstyrken. Juster hastigheden i henhold til opgaven.

BEMÆRK: Motoren starter kun, når låsegrebet trykkes fremad og start-knappen samtidig trykkes ned.

Sådan stoppes produktet

Flyt maskinen væk fra klippeområdet, og slip start-knappen for at stoppe den.

⚠ **ADVARSEL:** Tag altid batteripakken ud af maskinen, hvis du holder en pause og når du er færdig med arbejdet.

H-1	Låseknap	H-2	Startknap

ÆNDRING AF HASTIGHEDSFUNKTIONEN (FIG. I)

Maskinen har tre hastighedsindstillinger.

Hver gang du trykker på hastighedsknappen, ændres hastigheden.

Hastighedsindikatoren viser den aktive hastighed: Et lys for lav hastighed, to lys for medium hastighed og tre lys for høj hastighed. På den lave hastighed har du bedre kontrol over maskinen, og den kan køre længere på hver opladning.

BEMÆRK:

Hastigheden kan indstilles, før maskinen tændes OG under drift.

Når maskinen startes igen efter en pause, går hastigheden tilbage til den tidligere hastighed.

I-1	Hastighedsindikator	I-3	Knap til valg af hastighedsfunktion
I-2	Bluetooth®-indikator	I-4	Batteri-statusindikator

BATTERISTATUSINDIKATOR OG HASTIGHEDSINDIKATOR (FIG. I)

Batteristatusindikatoren viser batteriets strømniveau og driftsstatus, og hastighedsindikatoren viser maskinens driftsstatus, som vist i skemaet nedenfor. Batteristatusindikatoren og hastighedsindikatoren lyser, når maskinen startes OG når der trykkes på hastighedsknappen.

Indikatorlys			Betydning
Batteri-statusindikator	Lyser grøn		Batteristrømmen er på 20 % til 100 %
	Blinker grønt		Batteristrømmen er på 10% til 20%
	Lyser rød		Batteristrømmen er under 10%
	Blinker rød (hurtigt eller langsomt)		Batteriet er ved at løbe tør for strøm og skal straks oplades.
	Lyser orange		Batteriet er overophedet. Afkøl batteripakken, indtil temperaturen falder til under 67 °C. Se afsnittet "**Beskyttelse mod overophedning af batteriet**" nedenfor.
	Blinker rødt/ grønt skiftevis		Elektronik-fejl på batteriet. Skift batteripakken, eller kontakt EGO's kundeservicecenter. Se afsnittet "**Beskyttelse mod elektronik-fejl på batteriet**" nedenfor.
Hastighedsindikator (billedet viser høj hastighed)	Lyser grøn		Maskinen virker rigtigt.
	Lyser orange		Maskinen er overophedet. Afkøl maskinen, indtil temperaturen kommer under 80°C. Se afsnittet "**Beskyttelse mod overophedning af maskinen**" nedenfor. **BEMÆRK:** For at undgå skader på maskinen, slukker den automatisk og køler ned i 5 minutter, hvis den overophedes flere gang i træk, og den orange indikator lyser, hvilket er en advarsel.
	Blinker orange		Maskinen er overbelastet. Se afsnittet "**Beskyttelse mod overbelastning af maskinen**" nedenfor.

Beskyttelse mod overophedning af batteriet

Hvis batteritemperaturen kommer over 70°C under drift, slukker temperaturbeskyttelseskredsløbet straks maskinen, så batteripakken beskyttes mod overophedning. Batteristatusindikatoren lyser orange. Slip startknappen og vent, indtil det overophedede batteri har kølet ned, og indikatoren bliver grøn. Herefter kan maskinen genstartes.

Beskyttelse mod elektronik-fejl på batteriet

Hvis en elektronik-fejl opstår på batteripakken, blinker batteristatusindikatoren rødt/grønt, og maskinen slukker efter 3 sekunder. Skift batteripakken, eller kontakt EGO's kundeservicecenter.

Beskyttelse mod overbelastning af maskinen

Maskinen har en indbygget beskyttelsesfunktion mod overbelastning af kredsløbet. Hvis maskinen overbelastes, stopper motoren og hastighedsindikatoren blinker orange. Tag batteripakken ud af maskinen og sæt den i igen. Start derefter maskinen igen. Reducer belastningen af maskinen. Undgå for lange klippelinjer eller klipning af tunge/træagtige buske.

Beskyttelse mod overophedning af maskinen

Hvis maskintemperaturen kommer over 90°C under drift, slukker temperaturbeskyttelseskredsløbet straks maskinen, så den beskyttes mod overophedning. Hastighedsindikatoren lyser orange. Slip startknappen og

vent, indtil den overophedede maskine har kølet ned, og hastighedsindikatoren bliver grøn. Herefter kan maskinen genstartes.

KOMMUNIKATIONSTEKNOLOGI

For yderligere oplysninger og for at se hele udvalget af forbundne produkter og tjenester, herunder forbindelsesvejledninger, skal du scanne QR-koden nedenfor eller gå på **www.egopowerplus.eu/connect.**

DK

SÅDAN BRUGES KANTKLIPPEREN

Ryd op i området, hvor der skal klippes, før hver brug. Fjern alle genstande, såsom sten, glasskår, søm, tråd, eller linje, der kan slynges eller blive viklet ind i klippedelen. Få børn, tilskuere og kæledyr væk fra området. Hold alle børn, omkringstående og kæledyr mindst 15 m væk. Tilskuere kan stadig være i fare for at blive ramt af genstande, der slynges ud. Omkringstående bør opfordres til at bære øjenbeskyttelse. Hvis nogen nærmer sig, så stop straks motoren og klippedelen.

Før hver anvendelse undersøges for skader / slidte dele

Se fjederhovedet, skærmen, skulderremmen, løkken på skulderremmen og forhåndtaget efter for skader, og skift eventuelle dele, der er revnede, skæve, bøjede eller beskadigede på nogen måde.

Snorekniven på kanten af skærmen bliver med tiden sløv. Det anbefales regelmæssigt at slibe den med en fil eller udskifte den med en ny klinge.

⚠ **ADVARSEL:** Brug altid handsker når skærmen sættes på eller skiftes, og når kniven slibes eller skiftes. Vær forsigtig med kniven på kappen, og beskyt hænderne mod at blive skåret.

Se, om klippehovedet er tilstoppet

- Hold klippehovedet rent, så det ikke tilstoppes. Fjern græs, blade, jord og andet ophobet skidt før og efter hver brug.
- Hvis kantklipperen tilstoppes, skal du stoppe den og tage batteriet ud. Fjern derefter alt græs, der har viklet sig rundt om motorakslen eller klippehovedet.

Rengør kantklipperen efter hvert brug.

Justering af snorens længde (fig. J)

Klippehovedet giver brugeren mulighed for at frigive mere klippesnor uden at stoppe motoren. Efterhånden som snoren bliver flosset eller slidt, kan man frigive ekstra snor ved at trykke fjederhovedet let mod jorden, når kantklipperen kører (fig. M).

BEMÆRK: Frigivelse af snor bliver vanskeligere, hvis snoren bliver for kort.

⚠ **ADVARSEL:** Du må ikke fjerne snorkniven eller ændre på den enhed, hvor den sidder. For lang snor vil få motoren til at overophede, og kan føre til alvorlige personskader.

Udskiftning af snoren

BEMÆRK: Brug altid den anbefalede klippesnor af nylon med en diameter på 2,4-2,7 mm. Brug af snor med anden diameter kan gøre, at kantklipperen overophedes eller beskadiges.

⚠ **ADVARSEL:** Brug aldrig metalforstærket snor, ståltråd eller reb eller lignende. Disse kan brække af og blive farlige projektiler.

1. Tag batteriet ud af kantklipperen.
2. Skær 5 meter lang klippesnor. Sæt snoren ind i monteringshullet i snorhullet (fig. K). Tryk og træk snoren fra den anden side, indtil der sidder lige meget snor på begge sider af spolen.
3. Tryk, mens du roterer det nederste dæksel i pilens retning, for et vinde snoren op på spolen, indtil der stikker ca. 15 cm snor ud på hver side (fig. L).
4. Tryk den nedre dækselsamling nedad, mens der trækkes i snorene, for manuelt at trække snoren ud, og så du kan se, om klippehovedet er sat rigtigt på.

BEMÆRK: Hvis snoren ved et uheld trækkes ind i klippehovedet, skal du åbne hovedet og trække klippesnoren ud af spolen. I afsnittet "**Sådan sættes klippesnoren på igen**" i denne vejledning kan du se, hvordan snoren rulles på igen.

Sådan sættes klippesnoren på igen

Hvis klippesnoren springer ved snorhullet, eller hvis snoren ikke frigives, når klippehovedet trykkes mod jorden, skal du følge trinene nedenfor:

1. Tryk på udløsertapperne på hovedet, og fjern det nederste dæksel ved at trække det lige ud (fig. M & N).

BEMÆRK: Du kan bruge en flad skruetrækker til at trykke på udløsertapperne.

2. Fjern snoren fra spolen.
3. Hold kantklipperen med den ene hånd, og brug den anden hånd til at gribe om den nederste dækselenhed. Sørg for at hakkene i den nederste dækselenhed passer med udløsertapperne (fig. O). Tryk på den nederste dækselenhed, indtil den klikker på plads med en tydelig kliklyd.
4. Følg vejledningen i afsnittet "**Udskiftning af snoren**", når der skal sættes mere klippesnor på.

SÅDAN SKIFTES KLIPPEHOVEDET

⚠ **ADVARSEL:** Hvis hovedet løsner sig, efter at det er monteret, skal det straks spændes fast igen. Brug aldrig en kantklipper med en løs klippedel. Udskift straks et revnet, beskadiget eller slidt klippehoved, selv om skaden er begrænset til overfladiske revner. Sådanne påmonteringer kan splintre ved høj hastighed og forårsage alvorlige skader.

Gør dig bekendt med klippehovedet (fig. P)

P-1	Nedre dækselsamling	P-4	Fjedr
P-2	Klippesnor	P-5	Øvre dæksel
P-3	Spoleenhed	P-6	Drivaksel

Sådan tager du klippehovedet af (fig. Q1)

1. Fjern batteripakken.
2. Sæt den medfølgende unbrakonøgle ind i låsehullet på motorkabinettets aksel, så den virker som en aksellås. Hold den med én hånd, og prøv at trykke den indad. Brug samtidig din anden hånd til at dreje klippehovedet, indtil unbrakonøglen er sat helt ind.

Q-1	Hul til låsning af skaft	Q-2	Aksel-lås

3. Hold unbrakonøglen, drej klippehovedet med uret, for at tage det af.

Montering af klippehovedet

1. Læg kantklipperen på jorden eller gulvet med drivakslen opad.
2. Sørg for at skruehullet på klippehovedet med drivakslen, og monter klippehovedet på akslen ved at dreje det mod uret (fig. Q2).
3. Sæt unbrakonøglen i låsehullet på akslen, som beskrevet i det foregående afsnit, "**Fjern klippehovedet**". Fortsæt med at stramme klippehovedet mod uret, indtil det er helt spændt helt fast (fig. Q3).

VEDLIGEHOLDELSE

⚠ **ADVARSEL:** Før eftersyn, rengøring eller service på enheden standses motoren. Vent til alle bevægelige dele er standset, og fjern batteripakken. Efterkommes disse anvisninger ikke, kan det medføre alvorlig personskade eller materielle skader.

⚠ **ADVARSEL:** Produktet må kun repareres med originale reservedele. Brug af andre reservedele kan medføre fare eller forårsage skader på produktet. For at sikre sikkerhed og pålidelighed, bør alle reparationer udføres af en kvalificeret servicetekniker.

RENGØRING AF MASKINEN

- Rengør apparatet med en fugtig klud med et mildt rengøringsmiddel.
- Brug ikke stærke rengøringsmidler på plastkabinettet eller -håndtaget. De kan tage skade af visse aromatiske olier, såsom fyr og citron, og opløsningsmidler såsom petroleum. Fugt kan også give elektrisk stød. Tør al fugt af med en blød tør klud.
- Fjern eventuelt græs, der kan have viklet sig rundt om motorakslen eller klippehovedet.
- Brug en lille børste eller luftaftrækket på en lille støvsugerbørste til at rengøre lufthullerne for forhindringer på det bageste hus.
- Hold lufthullerne fri for forhindringer.

SLIB KNIVEN TIL AFSKÆRING AF SNOREN

⚠ **ADVARSEL:** Beskyt altid dine hænder ved at bruge kraftige handsker, når du udfører vedligeholdelsesarbejde på kniven til afskæring af snoren.

1. Fjern batteripakken.
2. Tag kniven til afskæring af snor af skærmen.
3. Sæt bladet i en skruestik.
4. Bær passende øjenværn og handsker, og pas på ikke at skære dig.
5. Fil forsigtigt skærefladerne på kniven med en fintandet fil eller slibesten. Sørg for, at bevare den oprindelige skærevinkel.
6. Sæt kniven fast på skærmen igen med de to skruer.

SÅDAN OPBEVARES MASKINEN

- Tag batteripakken ud af maskinen, når den ikke er i brug.
- Rengør og vedligehold maskinen grundigt, inden den opbevares.
- Opbevar apparatet på et tørt og godt ventileret sted,

der er låst og utilgængeligt for børn. Maskinen må ikke opbevares på eller ved siden af kunstgødning, benzin eller andre kemikalier.

Beskyttelse af miljøet

Elektrisk udstyr, batterioplader og batterier må ikke smides ud sammen med almindelig husholdningsaffald! Tag dette produkt til en autoriseret genbrugsplads, og sørg for at det sendes til genbrug. Elektriske maskiner skal bortskaffes på en genbrugsplads.

DK

FEJLFINDING

PROBLEM	ÅRSAG	LØSNING
Motoren starter ikke eller den stopper.	■ Batteripakken er ikke sat i kantklipperen.	■ Sæt batteripakken i kantklipperen.
	■ Ingen elektrisk kontakt mellem kantklipperen og batteripakken.	■ Fjern batteriet, kontrollér kontakterne og sæt batteriet på igen.
	■ Batteripakken er afladet.	■ Oplad batteripakken.
	■ Låseknappen trykkes ikke frem, før der trykkes på startknappen.	■ Tryk låseknappen fremad, og tryk derefter på startknappen.
	■ Batteripakken er for varm.	■ Fjern batteripakken og lad den køle ned, indtil dens temperatur kommer under 67 °C.
	■ Maskinen er for varm.	■ Tag batteripakken ud og lad den køle ned, indtil dens temperatur kommer under 80 °C.
	■ Motoren er overbelastet.	■ Motoren vil begynde at køre igen, når belastningen ophører. Reducer belastningen af maskinen. Undgå for lange klippelinjer eller klipning af tunge/ træagtige buske.
	■ Skærmen er ikke sat på kantklipperen, hvilket har gjort klippesnoren for lang og det har overbelastet motoren.	■ Tag batteripakken ud, og sæt skærmen på kantklipperen.
	■ Klippesnoren, der bruges, er for tyk.	■ Brug en anbefalet klippesnor af nylon med en diameter på 2,4-2,7 mm.
	■ Elektronik-fejl på batteriet.	■ Skift batteripakken, eller kontakt EGO‹s kundeservice.
Kraftig vibration eller støj.	■ Snoren er ubalanceret.	■ Tryk let klippehovedet på jorden, når du bruger kantklipperen. Tryk adskillige gange, hvis nødvendigt.
	■ Klippehovedet er slidt.	■ Skift klippehovedet med et nyt. Se kapitlet “**SÅDAN SKIFTES KLIPPEHOVEDET**”.

DK

PROBLEM	ÅRSAG	LØSNING
Klippehovedet fører ikke snoren ud.	■ Drivaksel eller klippehovedet er fyldt med græs. ■ Der er ikke nok snor på spolen eller snoren er knækket i snorhullet. ■ Snoren er viklet ind i klippehovedet. ■ Klippesnoren, der bruges, er for tyk.	■ Stop kantklipperen, tag batteriet ud og fjern græs fra motorakslen og klippehovedet. ■ Tag batteriet ud, og skift snoren, som beskrevet i afsnittet "**Udskiftning af snoren**" i denne vejledning. ■ Tag batteriet ud, og sæt snoren på, som beskrevet i afsnittet "**Udskiftning af snoren**" i denne vejledning. ■ Brug en anbefalet klippesnor af nylon med en diameter på 2,4-2,7 mm.
Græs har viklet sig ind i klippehovedet og motorkabinettet.	■ Klipning af højt græs i jordhøjde.	■ Klip højt græs oppefra og ned, og tag ikke mere end 20 cm hver gang for at forhindre, at græsset snor sig fast.
Kniven skærer ikke snoren over.	■ Snorkniven på kanten af skærmen er blevet sløv.	■ Slib kniven med en fil, eller skift den ud med en ny kniv.
SÅDAN TAGER DU KLIPPEHOVEDET AF	■ Klippehovedet er slidt.	■ Skift klippehovedet med det samme. Se afsnittet "**SÅDAN SKIFTES KLIPPEHOVEDET**" i denne vejledning.

GARANTI

EGO GARANTI POLITIK

Besøg venligst hjemmesiden **egopowerplus.eu** for fuldstændige vilkår og betingelser for EGO's garantipolitik.

LEES ALLE INSTRUCTIES!

LEES DE GEBRUIKSAANWIJZING

VEILIGHEIDSSYMBOLEN

WAARSCHUWING: Bij het gebruik van dit apparaat kunnen voorwerpen worden weggeslingerd die in uw ogen terecht kunnen komen, wat ernstig oogletsel tot gevolg kan hebben. Wanneer u de machine gebruikt, zorg er dan voor dat u altijd een veiligheidsbril (met zijschermen) of een gelaatsscherm draagt. We bevelen aan om een gelaatsscherm over uw bril of een standaard veiligheidsbril met zijschermen te gebruiken.

NL

	Veiligheidswaarschuwing		Lees & begrijp de gebruiksaanwijzing
	Draag oogbescherming		Draag gehoorbescherming
	Gebruik geen metalen messen		Houd omstanders uit de buurt
	De afstand tussen het apparaat en de omstanders mag niet minder dan 15 m zijn.		Risico op brandwonden. Raak hete oppervlakken niet aan.
XX dB	Gewaarborgd geluidsvermogensniveau. Geluidsemissie voor de omgeving in overeenstemming met de richtlijnen van de Europese Unie.		Pas op voor weggeslingerde voorwerpen
	Bluetooth®		Koppel de accu los alvorens onderhoud uit te voeren
n_0	Maximale snelheid		Gooi elektrisch afval niet via het huishoudelijk afval weg. Breng het naar een geautoriseerd recyclingbedrijf.
⎓	Gelijkstroom	CE	Het product voldoet aan de geldende Europese richtlijnen.
kg	Kilogram	UK CA	GB conformiteit beoordeeld.
mm	Millimeter	IPX5	Bescherming tegen waterstralen
cm	Centimeter	V	Spanning
.../min	Toeren of bewegingen per minuut		

OPMERKING: Het woordmerk en de logo's van Bluetooth® zijn gedeponeerde handelsmerken van Bluetooth SIG, Inc. en elk gebruik van dergelijke merken door EGO is onder licentie.

SPECIFICATIES

Spanning		56 V ⎓
n_0		Laag: 4000 /min Medium: 5000 /min Hoog: 6000 /min
Snijmechanisme		Aantikkop
Type snijdraad		2,4 - 2,7 mm gedraaide nylon draad
Maaibreedte		42 cm
Aanbevolen bedrijfstemperatuur		0 °C - 40 °C
Aanbevolen opbergtemperatuur		-20 °C - 70 °C
Optimale laadtemperatuur		5°C - 40°C
Gewicht (zonder accupack)		3 kg
Bluetooth bedrijfsfrequentieband		2402-2480 MHz
Bluetooth maximaal zendvermogen		10 dBm
Gemeten geluidsvermogensniveau L_{WA}		93 dB(A) K=1,1 dB(A)
Geluidsdrukniveau aan het oor van de bediener L_{PA}		77 dB(A) K=3 dB(A)
Gegarandeerd geluidsvermogensniveau L_{WA} (gemeten volgens 2000/14/EG)		94 dB(A)
Trillingswaarde a_h:	Voorste handgreep	2,2 m/s² K=1,5 m/s²
	Achterste handgreep	1,27 m/s² K=1,5 m/s²

- De opgegeven totale vibratiewaarde is gemeten volgens de standaard testmethode en kan worden gebruikt om de machine met een andere machine te vergelijken;
- De opgegeven totale vibratiewaarde kan tevens worden gebruikt in een voorafgaande beoordeling op blootstelling.

OPMERKING: De trillingsemissie tijdens het werkelijke gebruik van het apparaat kan verschillen van de opgegeven waarde; ter bescherming van de bediener dient de gebruiker in de werkelijke gebruiksomstandigheden handschoenen en gehoorbescherming te dragen.

VERPAKKING (AFB. A1)

BESCHRIJVING

KEN UW GRASTRIMMER (AFB. A1)

1. Beschermkap
2. Mes voor het snijden van de draad
3. Trimmerkop (aantikkop)
4. Snijdraad
5. Motorbehuizing
6. Trimmeras
7. Snel aanpasbare voorste handgreep
8. Snelheidsknop
9. Accustatus-indicator
10. Snelheidscontrolelampje
11. Bluetooth®-indicator
12. Variabele snelheidsregelaar
13. Vergrendelingsschakelaar
14. Accuvrijgaveknop
15. Vergrendeling
16. Uitwerpmechanisme
17. Stopring
18. 4 mm inbussleutel
19. Achterste handgreep
20. Lus voor de schouderriem
21. Schouderriem

MONTAGE

⚠ **WAARSCHUWING:** Als er onderdelen beschadigd zijn of ontbreken, gebruik dit product niet totdat alle onderdelen vervangen of aanwezig zijn. Dit product gebruiken met beschadigde of ontbrekende onderdelen kan ernstig persoonlijk letsel veroorzaken.

⚠ **WAARSCHUWING:** Probeer niet om dit product aan te passen of accessoires te maken die niet voor gebruik met deze grastrimmer zijn aanbevolen. Een dergelijke aanpassing of wijziging is misbruik en kan leiden tot gevaar en een ernstig persoonlijk letsel.

⚠ **WAARSCHUWING:** Om het toevallig starten van de machine, dat ernstig persoonlijk letsel kan veroorzaken, te voorkomen, verwijder altijd het accupack uit de machine voordat u onderdelen monteert.

DE BESCHERMKAP MONTEREN (AFB. B1 & B2)

⚠ **WAARSCHUWING:** Draag altijd handschoenen wanneer u de beschermkap monteert of vervangt. Let op voor het mes op de beschermkap zodat u geen letsel oploopt.

⚠ **WAARSCHUWING:** Gebruik het apparaat nooit zonder juist gemonteerde beschermkap. De beschermkap moet zich altijd op het apparaat bevinden om de gebruiker te beschermen! Als de beschermkap is vastgemaakt, probeer deze niet te verwijderen of aan te passen. Als u een vervanging nodig heeft, dient dit te worden uitgevoerd door een gekwalificeerde onderhoudsmonteur!

MEDEDELING: Alleen de beschermkap met het symbool kan worden gebruikt met de trimmerkop en mag NIET worden gebruikt met de grastrimmerkop. Zorg ervoor dat u de juiste beschermkap kiest wanneer u het apparaat gebruikt.

Maak de twee bouten los en verwijder ze van de beschermkap (afb. B), breng de bevestigingsgaten op één lijn met de montagegaten en maak vervolgens de beschermkap vast met de twee bouten, samen met de veerringen.

⚠ **WAARSCHUWING:** Zorg ervoor dat de beschermkap volgens afb. B1 & B2 is bevestigd; een andere bevestiging kan groot gevaar veroorzaken!

DE VOORSTE HANDGREEP MONTEREN EN AANPASSEN

1. Stop de motor en verwijder het accupack uit het apparaat, indien geïnstalleerd.
2. Maak de vleugelmoer los om het aanpasbare voorste handgreep te verwijderen (afb. C).

C-1	Voorste handgreep	C-3	Vleugelmoer
C-2	Klemblok	C-4	Snelle ontgrendelingshendel

3. Plaats de schuine stand van de voorste handgreep omhoog gericht naar de achterste handgreep. Druk de handgreep op de bovenste as (afb. D1).
4. Steek het klemblok in de handgreepgleuf (afb. D2).
5. Bevestig de snelspanner en maak de vleugelmoer vast. (afb. D3).
6. Trek de snelspanner omhoog om de greep naar een comfortabele bedieningspositie te bewegen/draaien (afb. D4).
7. Druk de snelspanner vast om de greep op zijn plaats te houden (afb D5).

⚠ **WAARSCHUWING:** Gebruik het gereedschap nooit zonder de voorste handgreep stevig op zijn plaats vastgezet.

DE SCHOUDERRIEM BEVESTIGEN

Druk op de karabijnhaak van de riem om deze te openen en aan de schouderriemlus te bevestigen (afb. E1).

Er bestaan twee mogelijkheden om de riem los te maken. Trek het rechtstreeks van uw schouder af (afb. E2) of druk de karabijnhaak in en ontkoppel de schouderriem van de schouderriemlus (afb. E3).

Bij het dragen van de riem mag geen kleding het losmaken en verwijderen van de riem hinderen.

Als er sprake is van een noodgeval, haalt u hem direct van de schouder, ongeacht hoe de riem zit.

⚠ **WAARSCHUWING: Voor een veilige en comfortabele werking , gebruik samen met een accu van 6,0 Ah of hoger de BH1000 EGO-rugzakkoppeling om het gewicht op de armen van de gebruiker te verlichten.**

⚠ **WAARSCHUWING: Gebruik de schouderriem en de BH1000 EGO-rugzakkoppeling niet tegelijkertijd.** Dit belet een snelle noodontgrendeling van de machine met persoonlijk letsel tot gevolg.

WERKING

⚠ **WAARSCHUWING:** Vertrouwdheid kan leiden tot onvoorzichtigheid. Opgelet, één seconde van onoplettendheid kan ernstig letsel teweegbrengen.

⚠ **WAARSCHUWING:** Draag altijd oogbescherming, samen met gehoorbescherming. Het niet dragen van deze beschermingsuitrusting kan ertoe leiden dat voorwerpen in uw ogen terechtkomen of kan een ander ernstig letsel veroorzaken.

⚠ **WAARSCHUWING:** Gebruik geen opzetstukken of accessoires die niet door de fabrikant van dit product zijn aanbevolen. Het gebruik van niet aanbevolen opzetstukken of accessoires kan leiden tot ernstig persoonlijk letsel.

⚠ **WAARSCHUWING:** Om ernstig persoonlijk letsel

te voorkomen, haal het accupack uit het apparaat voor onderhoud, reiniging, het vervangen van accessoires of het verwijderen van materiaal.

TOEPASSINGEN

Het product kan in de regen worden gebruikt.

U kunt dit product gebruiken voor onderstaand vermelde doeleinden:

Voor het trimmen van gras en onkruid langs muren, hekken, bomen en perken.

NL

OPMERKING: Het apparaat mag alleen voor het genoemde doel worden gebruikt. Elk ander gebruik wordt beschouwd als misbruik.

DE ACCU INSTALLEREN/VERWIJDEREN

Gebruik alleen met de in Afb. A2 vermelde accupacks en opladers van EGO.

Voor ingebruikname volledig opladen.

Bevestigen

Breng de ribbels van de accu overeen met de sleuven en druk het accupack naar beneden totdat u klik hoort (afb. F1).

Verwijderen

Druk de accuvrijgaveknop naar beneden en trek de accu eruit (afb. F2).

DE GRASTRIMMER VASTHOUDEN (afb. G)

Voor een veiliger en beter gebruik draagt u de schouderriem over uw schouder. Pas de lengte en plaatsing van de schouderriem aan in een comfortabele bedieningspositie - houd de trimmer met beide handen vast: één hand op de achterste handgreep en de andere hand op de voorste handgreep.

MEDEDELING: De trimmerkop bevindt zich parallel tot de grond op een geschikte snijafstand zonder dat de bediener naar voren moet bukken.

⚠ **WAARSCHUWING:** Als er sprake is van een noodgeval, haalt u de schouderriem direct van de schouder, ongeacht hoe de riem zit.

HET APPARAAT STARTEN/STOPPEN (afb. H)

Starten

1. Beweeg de vergrendelingsschakelaar naar voren en druk dan op de variabele snelheidsregelaar om het gereedschap te starten.
2. De rotatiesnelheid van de trimmerkop wordt geregeld met de variabele snelheidsregelaar. Vaker drukken op de knop resulteert in hogere snelheden; minder drukken op de knop resulteert in lagere snelheden. Pas de snelheid aan de hand van de taak aan.

OPMERKING: De motor start pas als de vergrendelingsknop naar voren wordt bewogen en tegelijkertijd de trekkerschakelaar wordt ingedrukt.

Stoppen

Beweeg het apparaat weg van het maaigebied en laat de variabele snelheidsregelaar los om het te stoppen.

⚠ **WAARSCHUWING:** Haal altijd het accupack uit het apparaat wanneer u een pauze inlast of als u klaar bent met gebruik.

H-1	Vergrendelingsschakelaar	H-2	Variabele snelheidsregelaar

SNELHEIDSMODUS WIJZIGEN (AFB. I)

Het apparaat heeft drie snelheidsmodi.

Elke keer dat u op de snelheidsmodusschakelaar drukt, verandert de snelheidsmodus.

De snelheidsindicator geeft de actieve snelheidsstatus weer: één lampje voor lage snelheid en twee lampjes voor normale snelheid, drie lampjes voor hoge snelheid. De lage snelheid zorgt voor een betere controle van het apparaat en een langere gebruiksduur per acculading.

OPMERKING:

De snelheidsmodus kan worden ingesteld voordat het apparaat wordt ingeschakeld OF tijdens het gebruik.

Wanneer het apparaat na een pauze opnieuw wordt gestart, keert het terug naar de vorige snelheid.

I-1	Snelheidscontrolelampje	I-3	Snelheidsknop
I-2	Bluetooth® indicator	I-4	Accustatus-indicator

ACCUSTATUS-INDICATOR EN SNELHEIDSINDICATOR (AFB. I)

De accustatus-indicator geeft het laadniveau en de werkstatus van het accupack weer, en de snelheidsindicator geeft de werkstatus van het apparaat weer, zoals weergegeven in de onderstaande tabel. De accustatus-indicator en de snelheidsindicator gaan branden wanneer het apparaat wordt gestart OF wanneer op de snelheidsmodusknop wordt gedrukt.

Indicatielampjes			Betekenis
Accustatus-indicator	Continu groen		Laadniveau van de accu van 20% tot 100%
	Knipperend groen		Laadniveau van de accu van 10% tot 20%
	Continu rood		Laadniveau van de accu van minder dan 10%
	Knipperend rood (snel of langzaam)		Het accupack is bijna leeg en moet onmiddellijk worden opgeladen.
	Continu oranje		Het accupack is oververhit. Koel het accupack en af totdat de temperatuur lager dan 67°C is. Zie "**Accube.eiliging tegen hoge temperaturen**" hieronder.
	Rood/groen afwisselend knipperend		Het accupack heeft een elektronicafout. Vervang het accupack of neem contact op met de klantenservice van EGO. Zie "**Accubeveiliging tegen elektronicafouten**" hieronder.
Snelheidsindicator (de afbeelding toont de hoge snelheid)	Continu groen		Het apparaat werkt naar behoren.
	Continu oranje		Het apparaat is oververhit. Koel het apparaat tot de temperatuur onder de 80°C zakt. Zie "**Beveiliging tegen te hoge temperaturen**" hieronder. **OPMERKING:** Om schade aan het apparaat te voorkomen, schakelt het zich na meerdere keren van oververhitting automatisch uit en koelt het gedurende 5 minuten af. Tijdens deze afkoelperiode blijft het oranje waarschuwingslampje branden.
	Knipperend oranje		Het apparaat is overbelast. Zie **Beveiliging tegen overbelasting** hieronder.

Accubeveiliging tegen hoge te temperaturen

Als de accutemperatuur tijdens het gebruik de 70°C overschrijdt, schakelt het temperatuurbeveiligingscircuit het apparaat onmiddellijk uit om het accupack te beschermen tegen schade door oververhitting. De accustatus indicator brandt ononderbroken oranje. Laat de trekkerknop los en wacht tot de oververhitte accu is afgekoeld en de indicator groen wordt, en start het apparaat vervolgens opnieuw.

Accubeveiliging tegen elektronicafouten

Wanneer de accubeveiliging tegen elektronicafouten optreedt, knippert de accustatus indicator afwisselend rood/groen en schakelt het apparaat na 3 seconden uit. Vervang het accupack of neem contact op met de klantenservice van EGO.

Overbelastingsbeveiliging

Dit apparaat heeft een ingebouwde overbelastingsbeveiliging. Wanneer het apparaat overbelast is, stopt de motor en knippert de snelheidsindicator oranje. Verwijder het accupack uit het apparaat, bevestig het accupack opnieuw en start het apparaat opnieuw. Verminder de belasting van het apparaat, vermijd een te lange of te grote snijlijn of het maaien van zware/houtachtige struiken.

Beveiliging tegen te hoge temperaturen

Als de temperatuur van het apparaat tijdens bedrijf de 90°C overschrijdt, zal de temperatuurbeveiliging het apparaat uitschakelen om schade door oververhitting te voorkomen. De snelheidsindicator brandt onafgebroken oranje. Laat de trekkerknop los en wacht tot het apparaat is afgekoeld en de snelheidsindicator groen wordt, start het apparaat dan opnieuw.

COMMUNICATIETECHNOLOGIE

Voor informatie over ons volledig assortiment van verbonden producten en diensten, waaronder de verbindingsinstructies, scan de QR-code hieronder of ga naar
www.egopowerplus.eu/connect.

DE GRASTRIMMER GEBRUIKEN

Voor gebruik, verwijder alle mogelijke obstakels uit de te snoeien zone. Verwijder voorwerpen zoals stenen, gebroken glas, spijkers, draad of koorden, die weggeslingerd kunnen worden of in het snijelement terecht kunnen komen. Zorg dat er zich geen kinderen, omstanders of huisdieren in de omgeving bevinden. Houd kinderen, omstanders en huisdieren op een afstand van minstens 15 m; er is nog altijd risico op het wegslingeren van voorwerpen richting omstanders. Omstanders worden aangespoord om oogbescherming te dragen. Als iemand in de buurt komt, stop de motor en het snijelement dan onmiddellijk.

Controleer voor elk gebruik op beschadigde/ versleten onderdelen

Controleer de aantikkop, scherm, schouderriem, schouderriemlus en voorste handgreep en vervang de onderdelen die gebarsten, scheef getrokken, gebogen of beschadigd zijn.

Het mes voor het snijden van de draad op de rand van het scherm kan na verloop van tijd bot worden. Het wordt aanbevolen om het mes regelmatig met een vijl te slijpen of door een nieuw mes te vervangen.

⚠**WAARSCHUWING:** Draag altijd handschoenen wanneer u het scherm monteert of vervangt of het mes voor het snijden van de snijdraad slijpt of vervangt. Let op de positie van het mes op het scherm zodat u geen letsel aan de handen oploopt.

Controleer op blokkeringen van de trimmerkop

- Houd de trimmerkop schoon om blokkeringen te voorkomen. Verwijder gemaaid gras, bladeren, vuil en ander opgehoopt vuil voor en na elk gebruik.
- Als er een blokkering optreedt, stop de grastrimmer en verwijder de accu. Verwijder vervolgens al het gras dat zich mogelijk rond de motoras of de trimmerkop heeft gewikkeld.

Maak de trimmer na elk gebruik schoon.

De lengte van de snijdraad aanpassen (afb. J)

De trimmerkop stelt de bediener in staat om meer snijdraad vrij te geven zonder de motor te moeten stoppen. Als de snijdraad uitgerafeld of versleten raakt, kan extra draad vrijgegeven worden door de aantikknop tijdens gebruik van de trimmer voorzichtig tegen de grond te tikken.

OPMERKING: Het vrijgeven van draad wordt moeilijker als de draad te kort wordt.

⚠**WAARSCHUWING:** Verwijder of pas de draadsnijder niet aan. Door een te lange snijdraad zal de motor oververhitten wat tot ernstig persoonlijk letsel kan leiden.

De draad vervangen

OPMERKING: Gebruik altijd de aanbevolen nylon snijdraad met een diameter van 2,4-2,7 mm. Het gebruik van een andere dan de aanbevolen draad kan leiden tot oververhitting of schade aan de grastrimmer.

⚠**WAARSCHUWING:** Gebruik nooit een met metaal versterkte draad, kabel of koord etc. Deze kunnen afbreken en een gevaarlijk projectiel worden.

1. Verwijder het accupack uit de trimmer.
2. Snij 5 m af van de snijdraad en steek de draad in het bevestigingsgat in het oogje (afb. K). Druk en trek de draad van de andere kant totdat aan beide zijden van de spoel evenveel draad is.
3. Druk, terwijl u de gemonteerde onderste afdekking in de richting van de pijl draait, om de draad op de spoel te draaien totdat ongeveer 15 cm van de draad aan iedere kant uitsteekt (afb. L).
4. Druk de gemonteerde onderste afdekking naar beneden terwijl u met de hand aan de draden trekt om de draden naar voren te halen en om te kijken of de trimmerkop goed zit.

OPMERKING: Als de draad per ongeluk in de trimmerkop wordt getrokken, opent u de kop en trekt u de snijdraad uit de spoel. Volg de paragraaf "**De snijdraad terug plaatsen**" in deze handleiding om de draad opnieuw te laden.

De snijdraad terug plaatsen

Als de snijdraad bij de uitgang breekt of als de snijdraad niet verder loopt of vast zit in de trimmerkop, dient u de volgende stappen uit te voeren:

1. Druk op de ontgrendelingsknoppen op de trimmerkop en verwijder de gemonteerde onderste afdekking door deze recht eruit te trekken (afb. M en N).

OPMERKING: Een platkopschroevendraaier kan nodig zijn om de ontgrendelingslipjes in te drukken.

2. Verwijder de snijdraad van de spoel.
3. Met een hand aan de trimmer, gebruik uw andere hand om de onderste afdekking vast te pakken en de sleuven in de onderste afdekking in een lijn te brengen met de ontgrendelingsknoppen (afb. O). Druk op de onderste afdekking totdat deze op zijn plaats klikt met een duidelijk klikgeluid.
4. Volg de instructies in "**De draad vervangen**" om een nieuwe snijdraad te plaatsen.

TRIMMERKOP VERVANGEN

⚠**WAARSCHUWING:** Als de kop na bevestiging op de juiste positie loskomt, vervang hem onmiddellijk. Gebruik nooit een trimmer met een los snijelement. Vervang een gebarsten, beschadigde of versleten snijkop onmiddellijk, zelfs al is de schade beperkt tot oppervlakkige barstjes. Dergelijke opzetstukken kunnen op een hoge snelheid uiteen spatten en ernstig letsel veroorzaken.

Ken de trimmerkop (afb. P)

P-1	Onderste afdekking	P-4	Veer
P-2	Snijdraad	P-5	Bovenste afdekking
P-3	Spoeleenheid	P-6	Aandrijfas

De trimmerkop verwijderen (afb. Q1)

1. Verwijder het accupack.
2. Steek de meegeleverde inbussleutel in het vergrendelingsgat voor as op de motorbehuizing om als asvergrendeling te fungeren. Houd de sleutel met één hand vast en probeer die naar binnen te duwen. Draai tegelijkertijd de trimmerkop met uw andere hand totdat de inbussleutel volledig is ingebracht.

Q-1	Vergrendelingsgat voor as	Q-2	Asvergrendeling

3. Blijf de inbussleutel vasthouden en draai de trimmerkop met de klok mee om deze te verwijderen.

Plaats de trimmerkop

1. Leg de trimmer op de grond of de vloer met de aandrijfas naar boven gericht.
2. Lijn het schroefgat op de trimmerkop uit met de aandrijfas en monteer de trimmerkop op de as door deze tegen de klok in te draaien (afb. Q2).
3. Installeer de inbussleutel in het vergrendelingsgat voor as volgens het vorig hoofdstuk, "**De trimmerkop verwijderen**". Blijf de trimmerkop tegen de klok in draaien totdat deze volledig is vastgemaakt (afb. Q3).

NL

ONDERHOUD

⚠ **WAARSCHUWING:** Voor het inspecteren, reinigen of onderhouden van het apparaat dient u de motor te stoppen, te wachten totdat alle bewegende onderdelen tot stilstand zijn gekomen en het accupack te verwijderen. Het negeren van deze instructies kan ernstig persoonlijk letsel of materiële schade tot gevolg hebben.

⚠**WAARSCHUWING:** In geval van een reparatie mag u uitsluitend identieke reserveonderdelen gebruiken. Het gebruik van andere onderdelen kan gevaar opleveren of schade aan het product veroorzaken. Laat alle reparaties uitvoeren door een vakbekwame reparateur om een continue veiligheid en betrouwbaarheid te waarborgen.

HET APPARAAT REINIGEN

- Maak het apparaat schoon met een vochtige doek en mild schoonmaakmiddel.
- Maak de kunststof behuizing of handgreep niet schoon met een agressief schoonmaakmiddel. Deze kunnen door bepaalde aromatische oliën, zoals pijnboom en citroen, en oplosmiddelen, zoals kerosine, worden beschadigd. Vocht kan risico op elektrische schokken met zich meebrengen. Veeg eventueel vocht weg met een zachte en droge doek.
- Verwijder gras dat zich om de motorschacht of trimmerkop heeft gewikkeld.
- Maak de ventilatieopeningen van het achterste gedeelte van de behuizing schoon met een kleine borstel of een stofzuiger met een kleine borstel.
- Houd de ventilatieopeningen vrij en schoon.

HET MES VOOR HET SNIJDEN VAN DE SNIJDRAAD SLIJPEN

⚠ **WAARSCHUWING:** Bescherm altijd uw handen door zware handschoenen te dragen als u onderhoud aan het mes voor het snijden van de draad uitvoert.

1. Verwijder het accupack.

2. Verwijder het mes voor het snijden van de draad van het scherm.
3. Bevestig het mes in een bankschroef.
4. Draag geschikte oogbescherming en handschoenen en wees voorzichtig zodat u zich niet snijdt.
5. Vijl de randen van het mes voorzichtig met een fijne vijl of een slijpsteen. Let hierbij op dat de originele snijhoek van het mes behouden blijft.
6. Plaats het mes terug op de beschermkap en zet het op zijn plaats vast met de twee schroeven.

NL

HET APPARAAT OPBERGEN

- Verwijder het accupack van het apparaat wanneer het niet wordt gebruikt.
- Maak het apparaat grondig schoon voordat u het opbergt.
- Berg het apparaat op in een droge, goed geventileerde en afsluitbare ruimte of op een hoge hoogte en buiten het bereik van kinderen. Berg het apparaat niet op in de buurt van meststoffen, benzine of andere chemicaliën.

Het milieu beschermen

Gooi geen elektrische apparatuur, gebruikte accu's en laders weg via het huishoudelijk afval! Geef dit product af bij een geautoriseerd recyclingbedrijf en zorg dat het apart kan worden ingezameld. Elektrisch gereedschap moet worden geretourneerd voor een milieuvriendelijke recycling.

PROBLEEMOPLOSSING

PROBLEEM	OORZAAK	OPLOSSING
Het apparaat start niet of stopt met werken.	■ Het accupack is niet met de grastrimmer verbonden.	■ Verbind het accupack met de grastrimmer.
	■ Er is geen elektrisch contact tussen de grastrimmer en het accupack.	■ Verwijder het accupack, controleer de contacten en bevestig het accupack weer.
	■ Het accupack is leeg.	■ Laad het accupack op.
	■ De vergrendelingsschakelaar wordt niet naar voren geplaatst voordat de variabele snelheidsregelaar wordt ingedrukt.	■ Beweeg de vergrendelingsschakelaar naar voren en druk dan op de variabele snelheidsregelaar.
	■ Het accupack is te warm.	■ Koel het accupack af totdat de temperatuur lager dan 67°C is.
	■ Het apparaat is te heet.	■ Verwijder de accu en koel het apparaat af tot de temperatuur lager dan 80 °C is.
	■ De motor is overbelast.	■ De motor herstelt weer zodra de belasting is verdwenen. Voor langdurig gebruik, verminder de belasting van het apparaat, gebruik geen te lange snijdraad en vermijd het snoeien van zware of houtachtige struiken.
	■ Het scherm is niet op de grastrimmer gemonteerd waardoor de snijdraad te lang is en de motor oververhit raakt.	■ Verwijder het accupack en monteer de beschermkap op de trimmer.
	■ Er wordt zware snijdraad gebruikt.	■ Gebruik de aanbevolen nylon snijdraad met een diameter van 2,4-2,7 mm.
	■ Het accupack heeft een elektronicafout.	■ Vervang het accupack of neem contact op met de klantenservice van EGO.

NL

PROBLEEM	OORZAAK	OPLOSSING
Overmatige trilling of geluid.	■ De snijdraad is niet in balans. ■ De trimmerkop is versleten.	■ Tik de trimmerkop voorzichtig tegen de grond tijdens gebruik met de trimmerkop. Tik indien nodig meerdere keren. ■ Vervang door een nieuwe trimmerkop. Zie het hoofdstuk “**DE TRIMMERKOP VERVANGEN**”.
De draad wordt niet door de trimmerkop vrijgegeven.	■ De aandrijfas of trimmerkop zit vol met gras. ■ Er is onvoldoende draad op de spoel of de draad is bij het oogje doorgesneden. ■ De draad is verstrikt geraakt in de trimmerkop. ■ Er wordt zware snijdraad gebruikt.	■ Stop de draadtrimmer, verwijder de accu en reinig vervolgens de aandrijfas of de trimmerkop grondig. ■ Verwijder de accu en breng de nieuwe snijdraad aan volgens de sectie “**De draad vervangen**” in deze handleiding. ■ Verwijder de accu en vervang de snijdraad volgens de sectie “**De draad vervangen**” in deze handleiding. ■ Gebruik de aanbevolen nylon snijdraad met een diameter van 2,4-2,7 mm.
Gras wordt om de trimmerkop en motorbehuizing gewikkeld.	■ Lang gras wordt op grondniveau gemaaid.	■ Maai lang gras van boven naar onder en verwijder niet meer dan 20 cm per maaibeurt om omwikkeling te voorkomen.
Het mes snijdt de draad niet.	■ Het mes voor het snijden van de draad op de rand van het scherm is bot.	■ Slijp het mes met behulp van een vijl of vervang het door een nieuwe.
Scheuren op de trimmerkop	■ De trimmerkop is versleten.	■ Vervang de trimmerkop onmiddellijk; volg de sectie “**TRIMMERKOP VERVANGEN**” in deze handleiding.

GARANTIE

EGO-GARANTIEBELEID

Ga naar de website **egopowerplus.eu** voor de volledige algemene voorwaarden van het EGO-garantiebeleid.

LÄS IGENOM ALLA INSTRUKTIONER!

LÄS IGENOM BRUKSANVISNINGEN

SÄKERHETSSYMBOLER

VARNING: Vid användning av alla maskiner finns det en risk att främmande föremål slungas iväg och hamnar i ögonen. Det kan ge allvarliga ögonskador. Använd alltid skyddsglasögon, skyddsglasögon med sidoskydd och full ansiktsskydd när det behövs. Vi rekommenderar att ett ansiktsskydd med brett synfält används ovanpå glasögon eller skyddsglasögon med sidoskydd.

SE

	Säkerhetsvarning		Läs och förstå bruksanvisningen
	Använd ögonskydd		Använd hörselskydd
	Använd inte metallklingor		Håll åskådare på avstånd
	Avståndet mellan maskinen och åskådare måste vara minst 15 meter.		Risk för brännskador. Rör inte vid heta ytor.
	Garanterad ljudeffektnivå. Bulleremissioner för omgivningen enligt EU-direktivet.		Se upp för objekt som slungas iväg
	Bluetooth®		Koppla ifrån batteriet innan underhåll utförs
n_0	Högsta hastighet		Uttjänta elektriska produkter får inte kastas i hushållssoporna. Lämna in dem till en godkänd återvinningsstation.
⎓	Likström		Produkten uppfyller gällande europeiska direktiv.
kg	Kilogram	UK CA	Brittisk överensstämmelse bedömd.
mm	Millimeter	IPX5	Skydd mot spolande vatten från munstycke
cm	Centimeter	V	Spänning
.../min	Varv eller fram- och tillbakagång per minut		

NOTERA: Ordmärket Bluetooth® och logotyperna är registrerade varumärken som ägs av Bluetooth SIG, inc. och all användning av sådana märken av EGO under licens.

SPECIFIKATIONER

Spänning		56 V ⎓
n_0		Låg: 4000/min Medium: 5000/min Hög: 6000/min
Trimmermekanism		Trimmerhuvud
Typ av trimmertråd		2,4-2,7 mm tvinnad nylontråd
Klippbredd		42 cm
Rekommenderad drifttemperatur		0 °C–40 °C
Rekommenderad förvaringstemperatur		-20 °C–70 °C
Optimal laddningstemperatur		5 °C–40 °C
Vikt (utan batteripaket)		3 kg
Bluetooth operativt frekvensband		2402-2480 MHz
Bluetooth maximal sändningseffekt		10 dBm
Uppmätt ljudeffektnivå L_{WA}		93 dB(A) K=1,1 dB(A)
Ljudtrycksnivå vid användarens öra L_{PA}		77 dB(A) K=3 dB(A)
Garanterad ljudtrycksnivå L_{WA} (uppmätt enligt 2000/14/EG)		94 dB(A)
Vibrationsvärde a_h	Främre handtag	2,2 m/s² K=1,5 m/s²
	Bakre handtag	1,27 m/s² K=1,5 m/s²

- Det deklarerade totala vibrationsvärdet har uppmätts i enlighet med en standardtestmetod och kan användas för att jämföra olika verktyg med varandra.
- Det deklarerade totala vibrationsvärdet kan också användas i en preliminär utvärdering av exponeringen.

NOTERA: Vibrationsutstrålningen under verklig användning av maskinen kan skilja sig från det deklarerade värdet. Bär därför alltid skyddshandskar och hörselskydd när du använder maskinen.

PAKET (BILD A1)

BESKRIVNING

LÄRA KÄNNA DIN KANTTRIMMER (BILD A1)

1. Skydd
2. Trådskärblad
3. Trimmerhuvud
4. Trimmertråd
5. Motorhölje
6. Trimmerskaft
7. Snabbjusterbart främre handtag
8. Knapp för hastighetsläge
9. Batteristatusindikator
10. Hastighetsindikator
11. Bluetooth®-indikator
12. Variabelt gasreglage
13. Låsspak
14. Batterilåsknapp
15. Spärrhake
16. Utmatningsmekanism
17. Stoppring
18. 4 mm insexnyckel
19. Bakre handtag
20. Axelremsögla
21. Axelrem

MONTERING

⚠ **VARNING:** Om någon del är skadad eller saknas ska maskinen inte användas innan delarna ersatts. Användning av maskinen om den är skadad eller saknar delar kan resultera i allvarliga personskador.

⚠ **VARNING:** Försök inte att modifiera kanttrimmern eller skapa andra tillbehör än de som rekommenderas. Alla sådana ändringar eller modifieringar betraktas som felaktig användning och kan leda till allvarliga personskador.

⚠ **VARNING:** För att förhindra oavsiktlig start som kan orsaka allvarliga personskador skall alltid batteripaketet tas bort från maskinen innan delar monteras.

MONTERA SKYDDET (BILD B1 och B2)

⚠ **VARNING:** Använd alltid handskar när du monterar eller byter ut skyddet. Var försiktig med skärbladet på skyddet och skydda din hand.

⚠ **VARNING:** Använd aldrig maskinen utan att skyddet är korrekt på plats. Skyddet måste alltid vara monterat på maskinen för att skydda användaren! När skyddet är fastsatt, försök aldrig att ta bort eller justera det. Byte av skydd ska utföras av en kvalificerad servicetekniker!

NOTERA: Skyddet med ikonen kan endast användas med trimmerhuvudet och får INTE användas med röjsågshuvud. Var noga med att välja rätt skydd när du använder maskinen.

Lossa och ta bort de två skruvarna från skyddet, rikta in skyddets monteringshål mot skaftets monteringshål och fäst sedan skyddet på skaftens bas med de två skruvarna tillsammans med två fjäderbrickor.

⚠ **VARNING:** Se till att skyddet är korrekt fastsatt enligt bild B1 och B2. Att sätta det åt fel håll innebär stor fara!

MONTERA OCH JUSTERA DET FRÄMRE HANDTAGET

1. Stäng av motorn och ta bort batteripaketet från maskinen, om det är installerat.
2. Lossa på vingmuttern för att separera det justerbara främre handtaget (bild C).

C-1	Främre handtag	C-3	Vingmutter
C-2	Fästblock	C-4	Snabblåsspak

3. Se till att det främre handtaget lutar uppåt mot det bakre handtaget. Tryck handtaget mot den övre delen av skaftet (bild D1).
4. Sätt in fästblocket i handtagsöppningen (bild D2).
5. Montera snabblåsspaken och dra åt vingmuttern. (bild D3).
6. Dra snabblåsspaken uppåt för att flytta/vrida det främre handtaget till ett bekvämt arbetsläge (bild D4).
7. Fäll ner snabblåsspaken för att fästa det främre handtaget säkert på plats (bild D5).

⚠ **VARNING:** Använd aldrig maskinen utan att det främre handtaget är korrekt på plats.

FÄSTA AXELREMMEN

Tryck ned karbinhaken för att öppna den och fäst den på axelremsöglan (bild E1).

Du kan lossa remmen på två sätt. Ta av den direkt från axeln (bild E2) eller tryck ner karbinhaken och koppla loss axelremmen från axelremsöglan (bild E3).

Se till att inga tillbehör är i vägen för att lossa och ta av remmen.

I en nödsituation ska du omedelbart lossa remmen från axeln, oavsett hur den sitter.

⚠ **VARNING: För att kunna arbeta säkert och bekvämt, när du använder ett batteripaket på 6,0 Ah eller mer, ska du använda BH1000 EGO Backpack Link för att avlasta vikt från armarna.**

⚠ **VARNING: Använd inte axelrem och BH1000 EGO Backpack Link samtidigt..** Det kan hindra dig från att snabbt komma loss från maskinen i en nödsituation och innebär en risk för personskador.

ANVÄNDNING

⚠ **VARNING:** Bli inte vårdslös bara för att du är van vid att använda maskinen. Kom ihåg att oaktsamhet under bara bråkdelen av en sekund är tillräckligt för att orsaka allvarliga skador.

⚠ **VARNING:** Använd alltid skyddsglasögon, tillsammans med hörselskydd. Om inte riskerar du att få föremål slungade i ögonen eller skadas allvarligt på annat sätt.

⚠ **VARNING:** Använd inga andra delar eller tillbehör än de som rekommenderas av tillverkaren av produkten. Användning av tillbehör eller delar som inte rekommenderas kan resultera i allvarlig personskada.

⚠ **VARNING:** För att förhindra allvarliga personskador ska du ta ut batteripaketet före service, rengöring, byte av tillbehör eller borttagning av material från enheten.

ANVÄNDNINGSOMRÅDEN

Maskinen kan användas i regn.

Du kan använda maskinen för följande uppgifter:

Ta bort gräs och ogräs mot väggar, staket, träd och längs kanter.

NOTERA: Maskinen får enbart användas för uppgifterna ovan. All annan användning betraktas som missbruk.

FÄSTA/TA LOSS BATTERIPAKETET

Använd endast med EGO:s batteripaket och laddare som listas i bild A2.

Ladda fullt innan första användning.

Fästa

Rikta in listerna på batteriet med monteringsspåren och tryck sedan ner batteripaketet tills du hör ett klick (bild F1).

Ta loss

Tryck in batterilåsknappen och ta loss batteripaketet (bild F2).

SE

HÅLLA KANTTRIMMERN (bild G)

Använd axelremmen för att arbeta säkrare och mer effektivt. Justera axelremmens längd och placering till ett bekvämt arbetsläge – håll trimmern med båda händerna: en hand på det bakre handtaget och den andra handen på det främre handtaget.

NOTERA: Trimmerhuvudet sa placeras parallellt med marken på ett lämpligt skäravstånd utan att du behöver böja dig.

⚠ **VARNING:** I en nödsituation ska du omedelbart lossa remmen från axeln, oavsett hur den sitter.

STARTA/STOPPA TRIMMERN (bild H)

Starta

1. Flytta låsspaken framåt och tryck sedan in det variabla gasreglaget för att starta.
2. Maskinens rotationshastighet styrs med det variabla gasreglaget. Mer tryck resulterar i högre hastighet, mindre tryck resulterar i lägre hastighet. Ställ in hastigheten så den passar uppgiften.

NOTERA: Motorn startar endast när låsspaken flyttas framåt och det variabla gasreglaget trycks ned samtidigt.

Stoppa

Flytta maskinen från området där du arbetar och släpp gasreglaget för att stoppa den.

⚠ **VARNING:** Ta alltid bort batteripaketet från maskinen vid en paus och efter avslutat arbete.

H-1	Låsspak	H-2	Variabelt gasreglage

ÄNDRING AV HASTIGHETSLÄGE (BILD I)

Maskinen har tre hastighetslägen.

Varje gång du trycker på knappen för hastighetsläge ändras hastighetsläget.

Hastighetsindikatorn visar aktiv hastighetsstatus: ett ljus för låg hastighet och två lampor för hög hastighet. Låghastighetsområdet ger bättre kontroll över trimmern och längre drifttid per laddning.

NOTERA:

Hastighetsläget kan ställas in innan maskinen slås på ELLER under drift.

När maskinen startas om efter en paus återgår hastighetsläget till föregående hastighet.

I-1	Hastighetsindikator	I-3	Knapp för hastighetsläge
I-2	Bluetooth®-indikator	I-4	Batteristatusindikator

BATTERISTATUSINDIKATOR OCH HASTIGHETSINDIKATOR (BILD I)

Batteristatusindikatorn visar laddningsnivån och arbetsstatusen för batteripaketet, och hastighetsindikatorn visar maskinens arbetsstatus enligt tabellen nedan. Batteristatusindikatorn och hastighetsindikatorn tänds när maskinen startas ELLER knappen för hastighetsläge trycks ned.

Indikatorlampor			Innebörd
Batteristatusindikator	Fast grönt sken		Batteriladdningsnivå på 20 % till 100 %
	Blinkar grönt		Batteriladdningsnivå på 10 % till 20 %
	Fast rött sken		Batteriladdningsnivå på mindre än 10 %
	Blinkar rött (snabbt eller långsamt)		Batteripaketet är nästan helt slut och måste laddas omedelbart.
	Fast orange sken		Batteripaketet är överhettat. Låt batteripaketet svalna till en temperatur under 67 °C. Läs under **Överhettningsskydd – batteri** nedan.
	Blinkar växelvis rött/grönt		Fel i batteripaketets elektronik. Byt ut batteripaketet eller kontakta EGO kundtjänst. Läs under **Skydd vid batterielektronikfel** nedan.
Hastighetsindikator (illustrationen visar den höga hastigheten)	Fast grönt sken		Maskinen fungerar som den ska.
	Fast orange sken		Maskinen är överhettad. Låt maskinen svalna till en temperatur under 80 °C. Se **Överhettningsskydd – maskin** nedan. **NOTERA:** För att undvika skador på maskinen kommer den automatiskt att stängas av och kylas ner i 5 minuter om den överhettas flera gånger på raken. Den fortsätter att lysa orange, som en varning.
	Blinkar orange		Maskinen är överbelastad. Se **Överbelastningsskydd** nedan.

SE

Överhettningsskydd – batteri

Om batteritemperaturen överstiger 70 °C under drift, kommer temperaturskyddskretsen omedelbart att stänga av maskinen för att skydda batteripaketet från överhettningsskador. Batteristatusindikatorn lyser orange. Släpp gasreglaget och vänta tills det överhettade batteriet svalnat och indikatorn blir grön, innan du startar om maskinen.

Skydd vid batterielektronikfel

Vid elektronikfel i batteripaketet blinkar batteristatusindikatorn växelvis rött/grönt och maskinen stängs av efter 3 sekunder. Byt ut batteripaketet eller kontakta EGO kundtjänst.

Överbelastningsskydd

Maskinen har ett inbyggt skydd mot överbelastning. När maskinen är överbelastad stannar motorn

och hastighetsindikatorn blinkar orange. Ta bort batteripaketet från maskinen, sätt sedan tillbaka batteripaketet och starta om maskinen. Minska belastningen på maskinen, ha inte en för lång eller överdimensionerad tråd och försök inte trimma kraftiga och vedartade buskar.

Överhettningsskydd – maskin

Om maskinens temperatur överstiger 90 °C under drift, kommer temperaturskyddskretsen omedelbart att stänga av maskinen för att skydda den från överhettningsskador. Hastighetsindikatorn lyser orange. Släpp gasreglaget och vänta tills den överhettade maskinen svalnat och hastighetsindikatorn blir grön, starta sedan om maskinen.

SE

KOMMUNIKATIONSTEKNOLOGI

För information eller vårt kompletta utbud av anslutna produkter och tjänster, inklusive anslutningsinstruktioner, skanna QR-koden nedan eller besök **www.egopowerplus.eu/connect.**

ANVÄNDA KANTTRIMMERN

Rensa området som ska trimmas före varje användning. Ta bort alla objekt som t.ex. stenar, krossat glas, spikar, trådar eller ledningar som kan slungas iväg eller trassla in sig i skärtillbehören. Se till att inga barn, andra åskådare eller husdjur finns i närheten. Håll alla barn, åskådare och husdjur minst 15 meter bort. Det kan fortfarande finnas en risk att föremål slungas mot åskådare. Uppmana åskådare att använda skyddsglasögon. Om någon närmar sig dig ska du omedelbart stänga av motorn och skärtillbehören.

Kontrollera efter skadade/slitna delar före varje användning.

Kontrollera trimmerhuvud, skydd, axelrem, axelremsögla och det främre handtaget och byt ut delar som är spruckna, skeva, böjda eller skadade på något sätt.

Trådskärbladet på kanten kan bli slött med tiden. Det rekommenderas att vässa det regelbundet med en fil eller byta ut det mot ett nytt skärblad.

⚠ **VARNING:** Använd alltid handskar när du monterar eller byter ut skyddet, eller när du vässar eller byter ut trådskärbladet. Notera skärbladets placering i skyddet och skydda dina händer från skador.

Kontrollera om trimmerhuvudet är blockerat

- För att förhindra blockering, håll trimmerhuvudet rent. Ta bort gräsklipp, löv, smuts och allt annat skräp före och efter varje användning.
- Om trimmern blockeras ska du stänga av den och ta bort batteriet, ta sedan bort allt gräs som kan ha fastnat runt drivaxeln eller trimmerhuvudet.

Rengör trimmern efter varje användning.

Justera trimmertrådens längd (bild J)

Via trimmerhuvudet kan du dra ut mer trimmertråd utan att motorn behöver stoppas. När tråden blir fransig eller sliten kan mer tråd frigöras genom att knacka trimmerhuvudet lätt mot marken när trimmern är igång (bild M).

NOTERA: Tråden blir svårare att mata ut i takt med att trimmertråden blir kortare.

⚠ **VARNING:** Ta inte bort eller modifiera trådskärbladet. En för lång tråd får motorn att överhettas och kan resultera i allvarliga personskador.

Byta ut tråden

NOTERA: Använd alltid den rekommenderade nylontrimmertråden med en diameter på 2,4–2,7 mm. Om en annan trimmertråd än den som anges används kan trimmern överhettas eller skadas.

⚠ **VARNING:** Använd aldrig metallförstärkt tråd, kablar eller rep etc. Dessa kan gå av och bli farliga projektiler.

1. Ta bort batteripaketet från trimmern.
2. Klipp till 5 m trimmertråd, för in tråden i monteringshålet på insidan av trådöglan (bild K). Tryck in och dra i tråden från den andra sidan tills du har samma mängd tråd på spolens båda sidor.
3. Tryck ner och vrid den nedre skyddskåpan i pilens riktning för att linda in spolen tills cirka 15 cm av tråden visas på vardera sida (bild L).
4. Tryck ner den nedre skyddskåpan när du drar i tråden för att förlänga den manuellt och för att kontrollera att trimmerhuvudet är korrekt monterat.

NOTERA: Om tråden dras in i trimmerhuvudet av misstag ska du öppna trimmerhuvudet och dra trimmertråden ut från spolen. Följ anvisningarna under **Ladda om trimmertråden** för att ladda om trimmertråden manuellt.

Ladda om trimmertråden

När trimmertråden bryts vid trådutgången eller om

trimmertråden inte frigörs när du knackar lätt på trimmerhuvudet ska du följa stegen nedan:

1. Tryck in flikarna på trimmerhuvudet och ta bort den nedre skyddskåpan genom att dra den rakt ut (bild M och N).

NOTERA: En platt skruvmejsel kan behövas för att trycka in flikarna.

2. Ta bort trimmertråden från spolen.
3. Håll trimmern i ena handen, använd den andra handen för att ta tag i den nedre skyddskåpan och rikta in öppningen i skyddskåpan mot flikarna (bild O). Tryck på nedre skyddskåpan tills det snäpper på plats, du kommer att höra ett distinkt klickljud.
4. Följ instruktionerna under **Byta ut trådenför** att ladda om trimmertråden.

BYTE AV TRIMMERHUVUD

⚠ **VARNING:** Om trimmerhuvudet lossnar efter att det satts fast i rätt läge ska det omedelbart bytas ut. Använd aldrig en trimmer med löst skärtillbehör. Byt omedelbart ut ett sprucket, skadat eller slitet skärhuvud, även om skadad är begränsad till ytliga sprickor. Dessa tillbehör kan splittras i hög hastighet och orsaka allvarliga personskador.

Lär känna trimmerhuvudet (bild P)

P-1	Nedre skyddskåpa	P-4	Fjäder
P-2	Trimmertråd	P-5	Övre skyddskåpa
P-3	Spolenhet	P-6	Drivaxel

Ta bort trimmerhuvudet (bild Q1)

1. Ta ut batteripaketet.
2. Sätt in den medföljande insexnyckeln i låsningshålet för axeln på motorhöljet för att fungera som en axellås. Håll fast den med ena handen och försök trycka den inåt. Använd samtidigt den andra handen för att vrida trimmerhuvudet tills insexnyckeln är helt insatt.

Q-1	Låsningshål för axel	Q-2	Axellås

3. Fortsätt at hålla i insexnyckeln och vrid trimmerhuvudet medurs för att ta bort det.

Installera trimmerhuvudet

1. Lägg trimmen på marken eller golvet med drivaxeln vänd uppåt.
2. Rikta skruvhålet på trimhuvudet mot drivaxeln och installera trimhuvudet på axeln genom att vrida det moturs (bild Q2).
3. För in insexnyckeln i låsningshålet enligt föregående avsnitt **Ta bort trimmerhuvudet**. Fortsätt att vrida åt trimmerhuvudet moturs tills det sitter ordentligt fast (bild Q3).

UNDERHÅLL

⚠ **VARNING:** Innan du inspekterar, rengör eller servar maskinen ska du stänga av motorn, vänta tills alla rörliga delar har stannat och ta bort batteripaketet. Underlåtenhet att följa dessa instruktioner kan resultera i allvarliga personskador eller skada på egendom.

⚠ **VARNING:** Använd endast identiska reservdelar vid service. Att använda andra typer av reservdelar kan ge risk för person- eller produktskador. För att gräsklipparen ska fungera säkert och pålitligt måste alla reparationer utföras av en kvalificerad servicetekniker.

SE

RENGÖRA MASKINEN

- Rengör enheten med en fuktad trasa och ett milt rengöringsmedel.
- Använd inte starka rengöringsmedel på plasthöljet eller handtaget. De kan skadas av vissa aromatiska oljor som t.ex. tall och citron, samt av lösningsmedel som t.ex. fotogen. Fukt kan även utgöra en risk för elektriska stötar. Torka bort fukt med en mjuk och torr trasa.
- Ta bort eventuellt gräs som lindats runt drivaxeln eller trimmerhuvudet.
- Använd en liten borste eller en litet borstmunstycke på en dammsugare för att rengöra luftventilerna på det bakre höljet.
- Se till att luftventilerna inte blockeras.

VÄSSA TRÅDSKÄRBLADET

⚠ **VARNING:** Skydda alltid dina händer genom att använda kraftiga handskar när underhåll utförs på trådskärbladet.

1. Ta ut batteripaketet.
2. Ta bort trådskärbladet från skyddet.
3. Fäst bladet i ett skruvstäd.
4. Använd lämpliga ögonskydd och handskar och var försiktig så att du inte skär dig.
5. Fila försiktigt kanterna på bladet med en fintandad fil eller slipsten och var noga med att behålla den ursprungliga skärvinkeln.
6. Sätt tillbaka bladet på skyddet och sätt det på plats med de två skruvarna.

FÖRVARING AV MASKINEN

- Ta bort batteripaketet från maskinen när den inte används.
- Rengör maskinen noggrant och utför underhåll, om det behövs, innan du ställer undan den.
- Förvara maskinen på en torr, välventilerad plats, inlåst eller högt upp, utom räckhåll för barn. Förvara inte maskinen på eller i anslutning till gödningsmedel, bensin eller andra kemikalier.

Skydda miljön

Kasta inte elektrisk utrustning, uttjänta batteri eller laddare i hushållssoporna! Lämna in produkten till en återvinningsstation så att den kan sorteras. Eldrivna maskiner måste returneras till en miljöanpassad återvinningsanläggning.

SE

FELSÖKNING

PROBLEM	ORSAK	LÖSNING
Maskinen startar inte eller stannar oväntat.	■ Batteripaketet är inte monterat på trimmern.	■ Montera batteripaketet på trimmern.
	■ Ingen elektrisk kontakt mellan trimmern och batteripaketet.	■ Ta bort batteripaketet, kontrollera kontakterna och sätt tillbaka batteripaketet.
	■ Batteripaketet är urladdat.	■ Ladda batteripaketet.
	■ Låsspaken flyttas inte framåt innan det variabla gasreglaget trycks ned.	■ Flytta låsspaken framåt och tryck sedan in det variabla gasreglaget.
	■ Batteripaketet är alltför varmt.	■ Ta bort batteripaketet och kyl ner det till under 67 °C.
	■ Maskinen är överhettad.	■ Ta bort batteripaketet och kyl ner maskinen till under 80 °C.
	■ Motorn är överbelastad.	■ Motorn återhämtar sig om den får vila. Minska belastningen på maskinen när du arbetar en längre period i sträck, ha inte en för lång tråd och försök inte trimma kraftiga och vedartade buskar.
	■ Skyddet är inte monterat på trimmern, vilket resulterar i en för lång trimmertråd och överbelastning av motorn.	■ Ta ut batteripaketet och montera skyddet på trimmern.
	■ Kraftig trimmertråd används.	■ Använd rekommenderad nylontrimmertråd med en diameter på 2,4–2,7 mm.
	■ Elektronikfel i batteripaketet.	■ Byt ut batteripaketet eller kontakta EGO kundtjänst.
Kraftiga vibrationer eller oljud.	■ Trimmertråden har hamnat i obalans.	■ Knacka lätt med trimmerhuvudet mot marken medan du arbetar. Knacka flera gånger om det behövs.
	■ Trimmerhuvudet är slitet.	■ Byt till ett nytt trimmerhuvud. Läs mer under **Byte av trimmerhuvud**.

SE

PROBLEM	ORSAK	LÖSNING
Trimmerhuvudet matar inte ut mer tråd.	■ Gräs har fastnat i drivaxeln eller trimmerhuvudet. ■ Det finns inte tillräckligt med tråd på spolen eller tråden bryts vid trådöglan. ■ Tråden har trasslat in sig i trimmerhuvudet. ■ Kraftig trimmertråd används.	■ Stoppa trimmern, ta bort batteriet och rengör drivaxeln och trimmerhuvudet noggrant. ■ Ta ut batteriet och byt ut trimmertråden. Följ anvisningarna under **Byta ut tråden** i bruksanvisningen. ■ Ta ut batteriet och ladda om trimmertråden. Följ anvisningarna under **Byta ut tråden** i bruksanvisningen. ■ Använd rekommenderad nylontrimmertråd med en diameter på 2,4–2,7 mm.
Gräs fastnar runt trimmerhuvudet och motorhöljet.	■ Trimma högt gräs i marknivå.	■ Skär högt gräs nerifrån och upp, kapa inte mer än 20 cm per svep för att undvika att gräset fastnar runt trimmern.
Bladet skär inte av tråden.	■ Trådskärbladet längst ut på skyddet har blivit slött.	■ Vässa trådskärbladet med en fil eller byt ut det mot ett nytt skärblad.
Sprickor på trimmerhuvudet	■ Trimmerhuvudet är slitet.	■ Byt trimmerhuvudet omedelbart. Följ anvisningarna under **BYTE AV TRIMMERHUVUD** i bruksanvisningen.

SE

GARANTI

EGO GARANTIPOLICY

Besök webbsidan **egopowerplus.eu** för fullständiga villkor för EGO:s garantipolicy.

LUE KAIKKI OHJEET!

LUE KÄYTTÄJÄN OPAS

TURVALLISUUSSYMBOLIT

VAROITUS: Minkä tahansa koneen käyttö saattaa aiheuttaa vierasesineiden sinkoutumisen silmiin, mikä voi aiheuttaa vakavia silmävammoja. Käytä aina suojalaseja, joissa on sivusuojat, ja tarvittaessa koko kasvot peittävää suojaa, kun käytät konetta. Silmälasien päällä suosittelemme käyttämään suojamaskia, jossa on laaja näkökenttä, tai tavallisia suojalaseja, joissa on sivusuojat.

Turvallisuushälytys

Käytä silmäsuojaimia

Älä käytä metalliteriä

Koneen ja sivullisten välillä tulisi olla vähintään 15 metrin etäisyys.

Taattu äänitehotaso. Melupäästöt ympäristöön Euroopan yhteisön direktiivin mukaiset.

Bluetooth®

n_0 Suurin nopeus

Tasavirta

kg Kilogramma

mm Millimetri

cm Senttimetri

.../min Kierrokset tai edestakaiset liikkeet minuutissa

Lue ja ymmärrä käyttöopas

Käytä kuulonsuojaimia

Pidä sivulliset loitolla

Palovammojen vaara. Älä koske kuumaan pintaan.

Varo sinkoutuvia kohteita

Irrota akku ennen huoltotoimenpiteitä

Vanhoja sähkölaitteita ei saa hävittää kotitalousjätteen mukana. Vie laite valtuutettuun kierrätyslaitokseen.

Tuote on sovellettavien eurooppalaisten direktiivien mukainen.

UK Vaatimustenmukaisuus arvioitu.

IPX5 Suojaus vesisuihkuja vastaan

V Jännite

HUOMAA: Bluetooth®-sanamerkki ja -logot ovat Bluetooth SIG, inc:n omistamia rekisteröityjä tavaramerkkejä, ja EGO käyttää näitä merkkejä lisenssillä.

FI

TEKNISET TIEDOT

Jännite		56 V ⎓
n_0		Matala: 4000/min Keskitaso: 5000/min Korkea: 6000/min
Leikkuumekanismi		Kupupää
Leikkuusiiman tyyppi		2,4–2,7 mm:n kierresiima nailonista
Leikkuuleveys		42 cm
Suositeltu käyttölämpötila		0–40 °C
Suositeltu säilytyslämpötila		-20–70 °C
Ihanteellinen latauslämpötila		5–40 °C
Paino (ilman akkua)		3 kg
Bluetooth-käyttötaajuuskaista		2402-2480 MHz
Bluetooth suurin lähetysteho		10 dBm
Mitattu äänen tehotaso L_{WA}		93 dB(A) K=1,1 dB(A)
Äänenpaineen taso käyttäjän korvien tasolla L_{PA}		77 dB(A) K=3 dB(A)
Taattu äänen tehotaso L_{WA} (mitattu 2000/14/EY:n mukaisesti)		94 dB(A)
Tärinäarvo a_h:	Etukahva	2,2 m/s² K=1,5 m/s²
	Takakahva	1,27 m/s² K=1,5 m/s²

- Ilmoitettu tärinän kokonaispäästöarvo on mitattu vakiotestausmenetelmän mukaisesti ja sitä voidaan käyttää koneiden keskinäiseen vertailuun;
- Ilmoitettua tärinän kokonaispäästöarvoa voidaan käyttää myös altistumisen alustavaan arviointiin.

HUOMAUTUS: Koneen käytön aikana mitattu todellinen tärinäpäästöarvo voi poiketa ilmoitetusta kokonaispäästöarvosta koneen käyttötavasta johtuen; käyttäjän suojaamiseksi tulee käyttää käsineitä ja kuulosuojaimia todellisissa käyttöolosuhteissa.

FI

PAKKAUS (KUVA A1)

KUVAUS

TUNNE SIIMALEIKKURISI (KUVA A1)

1. Suojus
2. Siimaleikkuuterä
3. Leikkuupää (kupupää)
4. Leikkuusiima
5. Moottorin kotelo
6. Leikkurin varsi
7. Nopeasti säädettävä etukahva
8. Nopeustilan painike
9. Akun tilan merkkivalo
10. Nopeuden merkkivalo
11. Bluetooth®-merkkivalo
12. Portaaton nopeuden liipaisin
13. Lukituskytkin
14. Akun vapautuspainike
15. Salpa
16. Poistomekanismi
17. Pysäytysrengas
18. 4 mm kuusiokoloavain
19. Takakahva
20. Olkahihnan silmukka
21. Olkahihna

KOKOAMINEN

⚠ **VAROITUS:** Jos jokin osa on vahingoittunut tai puuttuu, älä käytä tuotetta ennen kuin osat on vaihdettu. Tuotteen käyttö vioittuneilla tai puuttuvilla osilla voi aiheuttaa vakavan henkilövahingon.

⚠ **VAROITUS:** Älä yritä muuttaa tätä tuotetta tai käyttää siinä lisävarusteita, joita ei ole suunniteltu käytettäviksi tämän siimaleikkurin kanssa. Mikä tahansa tällainen muokkaus tai muutos on väärinkäytös ja saattaa aiheuttaa vaarallisen tilan, joka saattaa johtaa vakavaan henkilövammaan.

⚠ **VAROITUS:** Poista akku koneesta aina, kun kokoat osia. Näin varmistat, ettei kone käynnisty vahingossa ja aiheuta vakavia henkilövahinkoja.

SUOJUKSEN ASENTAMINEN (KUVA B1 ja B2)

⚠ **VAROITUS:** Käytä aina käsineitä, kun kiinnität tai vaihdat suojusta. Varo suojuksen terää ja suojaa kätesi leikkautumiselta.

⚠ **VAROITUS:** Älä koskaan käytä konetta ilman, että suojus on kunnolla paikallaan. Suojuksen on aina oltava koneessa käyttäjän suojaamiseksi! Kun suojus on kiinnitetty, älä poista tai säädä sitä. Jos suojuksen vaihtaminen on tarpeen, vain asiantunteva huoltoteknikko saa tehdä sen!

HUOMAUTUS: Vain -kuvakkeella varustettua suojusta voidaan käyttää siimaleikkuripään kanssa, EIKÄ sitä saa käyttää pensasleikkuripään kanssa. Muista valita oikea suojus, kun käytät konetta.

Löysää ja poista kaksi pulttia suojuksesta. Kohdista suojuksen kiinnitysreiät kokoonpanoreikiin ja lukitse suojus sitten varren tyveen kahden pultin ja jousialuslaattojen kanssa.

⚠ **VAROITUS:** Varmista, että suojus on paikallaan kuvien B1 ja B2 mukaisesti, käänteinen kiinnitys aiheuttaa suuren vaaran!

ETUKAHVAN KIINNITYS JA SÄÄTÄMINEN

1. Sammuta moottori ja poista akku koneesta, jos sellainen on asennettu.
2. Löysää siipimutteri, jotta saat säädettävän etukahvan irti (kuva C).

C-1	Etukahva	C-3	Siipimutteri
C-2	Puristuskappale	C-4	Pikavapautusvipu

3. Aseta etukahvan kaltevuus ylöspäin takakahvaa kohti. Paina kahva ylempään varteen (kuva D1).
4. Aseta puristuskappale kahvan koloon (kuva D2).
5. Asenna pikavapautusvipu ja kiristä siipimutteri. (kuva D3).
6. Vedä pikavapautusvipua ylöspäin siirtääksesi/kiertääksesi etukahvan mukavaan käyttöasentoon (kuva D4).
7. Taita pikavapautusvipu kiinnittääksesi etukahvan paikalleen (kuva D5).

⚠ **VAROITUS:** Älä ikinä käytä konetta ilman, että etukahva on kunnolla paikallaan.

OLKAHIHNAN KIINNITYS

Avaa hihnan karabiini painamalla sitä ja kiinnitä se olkahihnan silmukkaan (kuva E1).

Hihnan voi vapauttaa kahdella tavalla. Irrota se suoraan olaltasi (kuva E2) tai paina karabiini alas ja irrota olkahihna olkahihnan silmukasta (kuva E3).

Hihnaa käytettäessä mikään muu puettava vaate ei saa häiritä hihnan vapauttamista ja irrottamista.

Kun on hätätilanne, ota hihna olaltasi välittömästi riippumatta hihnan asennosta.

⚠ **VAROITUS: Turvallisen ja miellyttävän käytön varmistamiseksi käytä 6,0 Ah:n tai sitä korkeamman Ah:n akkua. Varmista, että käytät BH1000 EGO-reppulenkkiä käyttäjän käsivarsiin kohdistuvan painon keventämiseksi.**

⚠ **VAROITUS: Älä käytä olkahihnaa ja BH1000 EGO-reppulenkkiä samanaikaisesti.** Tämä estää koneen nopean hätävapautuksen, mikä johtaa henkilövahinkoon.

KÄYTTÖ

⚠ **VAROITUS:** Älä anna tämän laitteen tuttuuden tehdä sen käsittelystä huolimatonta. Muista, että sekunnin sadasosankin huolimattomuus riittää vakavan vamman aiheutumiseen.

⚠ **VAROITUS:** Käytä aina suojalaseja ja kuulosuojaimia. Tämän ohjeen laiminlyöminen saattaa aiheuttaa esineiden sinkoutumisen silmiin ja mahdollisen vakavan henkilövahingon.

⚠ **VAROITUS:** Älä käytä lisälaitteita tai lisävarusteita, jos tämän tuotteen valmistaja ei ole suositellut niitä. Tällaisten lisävarusteiden tai apuvälineiden käyttö saattaa aiheuttaa vakavia henkilövahinkoja.

⚠ **VAROITUS:** Vakavan henkilövamman välttämiseksi poista akku koneesta ennen kuin huollat tai puhdistat sitä tai vaihdat siihen varusteita tai poistat materiaalia laitteesta.

KÄYTTÄMINEN

Tuotetta voi käyttää sateessa.

Tätä laitetta voi käyttää seuraavassa mainittuihin tarkoituksiin:

ruohon ja rikkaruohojen poistamiseen seinien, aitojen, puiden ja rajojen läheltä.

HUOMAUTUS: Konetta saa käyttää vain sille määritettyyn tarkoitukseen. Kaikki muu käyttö katsotaan väärinkäytöksi.

AKUN KIINNITTÄMINEN/IRROTTAMINEN

Käytä vain EGO:n akkuja ja latureita, jotka on lueteltu alla kuvassa A2.

Lataa täyteen ennen ensimmäistä käyttökertaa.

Liittäminen

Kohdista akun ulokkeet kiinnitysaukkoihin ja paina akkua alaspäin, kunnes kuulet ”napsahduksen” (kuva F1).

Poistaminen

Paina akun vapautuspainiketta ja vedä akku ulos (kuva F2).

FI

SIIMALEIKKURIN PITÄMINEN (KUVA G)

Käytön turvallisuuden ja sujuvuuden takia laita olkahihna olan yli. Säädä olkahihnan pituus ja sijoituspaikka mukavaan käyttöasentoon – pidä trimmeriä molemmin käsin: toinen käsi takakahvassa ja toinen käsi etukahvassa.

HUOMAUTUS: Trimmeripään pitää olla maanpinnan suuntaisesti sopivalla leikkuuetäisyydellä ilman käyttäjän kumartumista.

⚠ **VAROITUS:** Kun on hätätilanne, ota olkahihna olaltasi välittömästi riippumatta hihnan asennosta.

KONEEN KÄYNNISTÄMINEN/PYSÄYTTÄMINEN (KUVA H)

Käynnistäminen

1. Siirrä lukituskytkin eteenpäin ja paina sitten portaattoman nopeuden liipaisinta käynnistääksesi.
2. Leikkuupään pyörimisnopeutta ohjataan portaattoman nopeuden liipaisimella. Painamalla liipaisinta enemmän saat nopeamman nopeuden, painamalla liipaisinta vähemmän saat hitaamman nopeuden. Säädä nopeus tehtävän työn mukaan.

HUOMAUTUS: Moottori käynnistyy vain, kun lukituksen vapautusvipu on siirretty eteenpäin ja liipaisinkytkintä painetaan samanaikaisesti.

Pysäyttäminen

Siirrä kone kauemmas leikkuualueelta ja vapauta portaaton nopeuden liipaisin pysäyttääksesi sen.

⚠ **VAROITUS:** Poista akku koneesta aina, kun pidät työstä taukoa ja kun lopetat työskentelyn.

H-1	Lukituskytkin	H-2	Portaaton nopeuden liipaisin

NOPEUSTILAN VAIHTAMINEN (KUVA I)

Koneessa on kolme nopeustilaa.

Joka kerta kun painat nopeustilan kytkintä, nopeustila muuttuu.

Nopeuden merkkivalo näyttää aktiivisen nopeuden tilan: yksi valo alhaiselle nopeudelle, kaksi valoa keskinopeudelle ja kolme valoa korkealle nopeudelle. Alhainen nopeustila mahdollistaa koneen paremman hallinnan ja pidemmän käyttöajan latausta kohden.

HUOMAUTUS:

Nopeustila voidaan asettaa ennen koneen käynnistämistä TAI käytön aikana.

Kun kone käynnistetään uudelleen tauon jälkeen, nopeustila palaa edelliseen nopeuteen.

I-1	Nopeuden merkkivalo	I-3	Nopeustilan painike
I-2	Bluetooth®-merkkivalo	I-4	Akun tilan merkkivalo

AKUN TILAN MERKKIVALO JA NOPEUDEN MERKKIVALO (KUVA I)

Akun tilan merkkivalo näyttää akun varaustason ja toimintatilan ja nopeuden merkkivalo näyttää koneen toimintatilan alla olevan kaavion mukaisesti. Akun tilan merkkivalo ja nopeuden merkkivalo syttyvät, kun kone käynnistetään TAI nopeustilan painiketta painetaan.

Merkkivalot			Merkitys
Akun tilan merkkivalo	Palaa vihreänä		Akun varaustaso 20–100 %
	Vilkkuu vihreänä		Akun varaustaso 10–20 %
	Palaa punaisena		Akun varaustaso on alle 10 %
	Vilkkuu punaisena (nopeasti tai hitaasti)		Akku on lähes tyhjä ja se on ladattava välittömästi.
	Palaa oranssina		Akku on ylikuumentunut. Jäähdytä akkua, kunnes sen lämpötila on alle 67 °C. Katso ”**Akun ylikuumenemissuojaus**” alta.
	Vilkkuu vuorotellen punaisena ja vihreänä		Akun elektroniikkavirhe. Vaihda akku tai ota yhteyttä EGO asiakaspalvelukeskukseen. Katso ”**Akun elektroniikan virhesuojaus**” alta.
Nopeuden ilmaisin (kuvassa näkyy korkea nopeus)	Palaa vihreänä		Kone toimii moitteettomasti.
	Palaa oranssina		Kone on ylikuumentunut. Jäähdytä konetta, kunnes lämpötila laskee alle 80 °C:n. Katso ”**Koneen ylikuumenemissuojaus**” alta. **HUOMAUTUS:** Koneen vaurioiden välttämiseksi se sammuu automaattisesti ja jäähtyy 5 minuutin ajan useiden peräkkäisten ylikuumenemisten jälkeen. Tänä aikana oranssi merkkivalo palaa varoituksena.
	Vilkkuu oranssina		Kone on ylikuormitettu. Katso alta ”**Koneen ylikuormitussuojaus**”.

FI

Akun ylikuumenemissuojaus

Jos akun lämpötila ylittää 70 °C käytön aikana, lämpötilasuojapiiri sammuttaa koneen välittömästi suojatakseen akkua ylikuumenemisvaurioilta. Akun tilan merkkivalo palaa oranssina. Vapauta liipaisin ja odota, kunnes ylikuumentunut akku jäähtyy ja merkkivalo muuttuu vihreäksi, käynnistä sitten kone uudelleen.

Akun elektroniikan virhesuojaus

Kun akun elektroniikkavirhe ilmenee, akun tilan merkkivalo vilkkuu vuorotellen punaisena/vihreänä ja kone sammuu 3 sekunnissa. Vaihda akku tai ota yhteyttä EGO asiakaspalvelukeskukseen.

Koneen ylikuormitussuojaus

Tässä koneessa on sisäänrakennettu ylikuormituksen piirisuojaus. Kun kone on ylikuormitettu, moottori pysähtyy ja nopeuden merkkivalo vilkkuu oranssina. Poista akku koneesta, kiinnitä akku sitten uudelleen ja käynnistä kone uudelleen. Vähennä koneen kuormitusta, vältä liian pitkää tai ylimittaista leikkuusiimaa tai raskaiden/puumaisten pensaiden leikkaamista.

Koneen ylikuumenemissuojaus

Jos koneen lämpötila ylittää 90 °C käytön aikana, lämpötilasuojapiiri sammuttaa koneen välittömästi ylikuumenemisvaurioilta. Nopeuden merkkivalo palaa oranssina. Vapauta liipaisin ja odota, kunnes

ylikuumentunut kone jäähtyy ja nopeuden merkkivalo muuttuu vihreäksi, ja käynnistä sitten kone uudelleen.

VIESTINTÄTEKNIIKKA

Jos haluat tietoja yhdistettyjen tuotteiden ja palveluiden koko valikoimasta, mukaan lukien yhdistämisohjeet, skannaa alla oleva QR-koodi tai käy osoitteessa **www.egopowerplus.eu/connect.**

FI

SIIMALEIKKURIN KÄYTTÖ

Tyhjennä leikattava alue ennen jokaista käyttökertaa. Poista kaikki esineet, kuten kivet, rikkinäinen lasi, naulat, rautalanka tai siimat, jotka saattavat lentää tai sotkeutua leikkurin osiin. Tyhjennä alue lapsista, sivullisista ja lemmikkieläimistä. Pidä lapset, sivulliset ja lemmikkieläimet vähintään 15 metrin päässä. Sinkoutuvat esineet voivat silti vielä aiheuttaa vaaraa sivullisille. Sivullisia tulee kannustaa pitämään suojalaseja. Jos joku lähestyy sinua, sammuta moottori ja leikkuulaite välittömästi.

Tarkasta tuote ennen jokaista käyttökertaa vaurioituneiden/kuluneiden osien varalta

Tarkista kupupää, suojus, olkahihna, olkahihnan silmukka ja etukahva. Vaihda kaikki osat, jotka ovat murtuneet, vääntyneet, taipuneet tai muulla tavoin vaurioituneet.

Suojuksen reunassa oleva siimaleikkurin terä voi tylsyä ajan myötä. Suosittelemme, että teroitat sen määräajoin viilalla tai vaihdat sen uuteen terään.

⚠ **VAROITUS:** Käytä aina käsineitä, kun asennat suojusta tai teroitat terää tai vaihdat siiman leikkuuterän. Huomioi terän sijainti suojuksessa ja suojele käsiäsi loukkaantumisilta.

Tarkista, onko leikkuupää tukkeutunut

- Tukosten estämiseksi pidä leikkuupää puhtaana. Poista ruohonleikkuujätteet, lehdet, lika ja muut kertyneet roskat ennen ja jälkeen jokaisen käyttökerran.
- Kun tukos tapahtuu, pysäytä siimaleikkuri ja poista akku ja poista sitten ruoho, joka on saattanut kietoutua moottorin karan tai leikkuupään ympärille.

Puhdista leikkuri jokaisen käyttökerran jälkeen.

Leikkuusiiman pituuden säätäminen (kuva J)

Leikkuupää mahdollistaa leikkuusiiman vapauttamisen ilman moottorin sammuttamista. Kun siima hankautuu tai kuluu, siimaa voidaan vapauttaa lisää kopauttamalla leikkuupäätä kevyesti maahan leikkurin käytön aikana.

HUOMAUTUS: Siiman vapautus vaikeutuu, kun leikkuusiima lyhenee.

⚠ **VAROITUS:** Älä poista tai muuta siiman leikkuuterän kokoonpanoa. Ylimääräinen siiman pituus aiheuttaa moottorin ylikuumentumisen ja voi aiheuttaa vakavan henkilövahingon.

Siiman vaihtaminen

HUOMAUTUS: Käytä aina suositeltua nailonleikkuusiimaa, jonka halkaisija on 2,4–2,7 mm. Muunlaisen siiman käyttäminen saattaa aiheuttaa siimaleikkurin kuumentumisen tai vaurioitumisen.

⚠ **VAROITUS:** Älä ikinä käytä metallilla vahvistettua siimaa, rautalankaa tai narua yms. Ne saattavat katketa ja muodostaa vaarallisia ammuksia.

1. Irrota akku siimaleikkurista.
2. Leikkaa leikkuusiimasta 5 m pitkä kappale, työnnä siima pujotusreiän sisäpuolella olevaan asennusreikään (kuva K). Työnnä ja vedä siimaa toiselta puolelta, kunnes kummallakin puolella kelaa on yhtä paljon siimaa.
3. Paina ja pyöritä samalla alempaa suojusta nuolen suuntaan saadaksesi siiman kelalle, kunnes kummallakin puolella on näkyvissä noin 15 cm siimaa (kuva L).
4. Paina alempaa suojusta ja vedä samalla siimoja käsin siiman liikuttamiseksi eteenpäin. Tarkista leikkuupään oikea kokoonpano.

HUOMAA: Mikäli siima on vedetty leikkuupäähän vahingossa, avaa pää ja vedä leikkuusiima pois kelalta. Noudata tämän käyttöoppaan kohdan ”**Leikkuusiiman lataaminen**” ohjeita siiman uudelleen lataamisessa.

Leikkuusiiman lataaminen

Kun leikkuusiima katkeaa siiman ulostulosta tai leikkuusiimaa ei vapaudu leikkuupäätä kopautettaessa, noudata alla olevia ohjeita:

1. Paina leikkuupään vapautusulokkeita ja poista alempi suojus vetämällä sitä suoraan ulospäin (kuva M ja N).

HUOMAA: Vapautusulokkeiden painamiseen saatetaan tarvita tasapäinen ruuvimeisseli.

2. Irrota leikkuusiima kelasta.
3. Pidä toisella kädellä trimmeristä ja toisella kädellä

alemman suojuksen kokoonpanosta ja kohdista alemman suojuksen kolot vapautusulokkeisiin (kuva O). Paina alemman suojuksen kokoonpanoa, kunnes se asettuu paikalleen ja kuulet napsahtavan äänen.

4. Noudata leikkuusiiman uudelleen lataamisessa kohdan "**Siiman vaihtaminen**" ohjeita.

LEIKKURIPÄÄN VAIHTAMINEN

⚠ **VAROITUS:** Jos pää löystyy sen jälkeen, kun se on kiinnitetty paikalleen, vaihda se välittömästi. Älä ikinä käytä leikkuria, jonka leikkaava osa on löystynyt. Vaihda murtunut, vahingoittunut tai kulunut leikkuupää välittömästi, vaikka vahinko rajoittuisikin vain pinnallisiin murtumiin. Vaurioituneet osat saattavat särkyä kovissa nopeuksissa ja aiheuttaa vakavan henkilövahingon.

Tutustu leikkuupäähän (kuva P)

P-1	Alemman suojuksen kokoonpano	P-4	Jousi
P-2	Leikkuusiima	P-5	Ylempi suojus
P-3	Kelakokoonpano	P-6	Käyttöakseli

Leikkuupään irrottaminen (kuva Q1)

1. Poista akku.
2. Aseta mukana toimitettu kuusiokoloavain moottorin kotelon akselin lukitusreikään akselin lukitukseksi, pidä sitä toisella kädellä ja yritä työntää sisäänpäin. Kierrä samalla toisella kädellä trimmeripäätä, kunnes kuusiokoloavain on kokonaan paikallaan..

Q-1	Varren lukitusreikä	Q-2	Akselin lukitus

3. Pidä kuusiokoloavain paikallaan ja kierrä leikkuupäätä myötäpäivään, jotta se irtoaa.

Leikkuupään asentaminen

1. Aseta leikkuri maahan tai lattialle siten, että käyttöakseli on ylöspäin.
2. Kohdista leikkuupään ruuvinreikä käyttöakseliin ja asenna leikkuupää akselille kääntämällä sitä vastapäivään (kuva Q2).
3. Asenna kuusiokoloavain akselin lukitusreikään edellisen osion "**Leikkuupään irrottaminen**" mukaisesti. Jatka leikkuupään kiristämistä vastapäivään, kunnes se on täysin kiristetty (kuva Q3).

KUNNOSSAPITO

⚠ **VAROITUS:** Pysäytä moottori, odota kaikkien liikkuvien osien pysähtymistä ja poista akku ennen laitteen tarkastamista, puhdistamista tai huoltamista. Näiden ohjeiden noudattamatta jättäminen saattaa johtaa vakavaan henkilövahinkoon tai omaisuusvahinkoon.

⚠ **VAROITUS:** Käytä huollossa vain identtisiä varaosia. Muiden osien käyttö saattaa aiheuttaa vaaran tai laitteen vaurioitumisen. Pätevän huoltoteknikon tulee suorittaa kaikki korjaukset, jotta voidaan taata tuotteen turvallinen ja luotettava käyttö.

KONEEN PUHDISTAMINEN

- Puhdista laite kostealla liinalla ja miedolla puhdistusaineella.
- Älä käytä voimakkaita puhdistusaineita muoviseen kuoreen tai kahvaan. Ne saattavat vahingoittua tietyistä aromaattisista öljyistä, kuten männystä ja sitruunasta, ja liuottimista, kuten kerosiinista. Kosteus voi myös aiheuttaa sähköiskun vaaran. Pyyhi kosteus pois pehmeällä ja kuivalla liinalla.
- Irrota kaikki ruoho, joka on takertunut moottorin akseliin tai leikkurin päähän.
- Käytä pientä harjaa tai pienen imuriharjan puhallusilmaa, kun puhdistat ilma-aukot kehikon takaosassa.
- Pidä tuuletusaukot esteettöminä.

SIIMAN LEIKKUUTERÄN TEROITUS

⚠ **VAROITUS:** Suojaa aina kätesi paksuilla käsineillä silloin, kun teet huoltotoimenpiteitä siiman leikkuuterälle.

1. Poista akku.
2. Irrota siimaleikkuuterä suojasta.
3. Kiinnitä terä ruuvipenkkiin.
4. Käytä kunnollisia suojalaseja ja käsineitä ja ole varovainen, ettei terä satuta sinua.
5. Viilaa terän leikkuureunoja hienohampaisella viilalla tai hiomakivellä. Säilytä leikkuureunan alkuperäinen kulma huolellisesti.
6. Asenna terä takaisin suojukseen ja kiinnitä se paikalleen kahdella ruuvilla.

FI

KONEEN VARASTOIMINEN

- Poista akku koneesta, kun se ei ole käytössä.
- Puhdista ja huolla kone huolellisesti ennen sen varastointia.
- Säilytä laite kuivassa, hyvin ilmastoidussa, lukitussa paikassa tai korkealla, poissa lasten ulottuvilta. Älä säilytä konetta lannoitteiden, bensiinin tai muiden kemikaalien päällä tai vieressä.

Ympäristönsuojelu

Älä hävitä sähkölaitteita, käytettyjä akkuja tai laturia kotitalousjätteen seassa! Vie tämä tuote hyväksyttyyn kierrätyspaikkaan tai anna se erilliseen keräilyyn. Sähkökoneet tulee palauttaa asianmukaiseen ympäristöystävälliseen kierrätyslaitokseen.

FI

VIANMÄÄRITYS

ONGELMA	SYY	RATKAISU
Kone ei käynnisty tai lakkaa toimimasta.	■ Akkua ei ole liitetty leikkuriin.	■ Lisää akku leikkuriin.
	■ Leikkurin ja akun välillä ei ole sähköyhteyttä.	■ Poista akku, tarkista koskettimet ja asenna akku uudelleen paikalleen.
	■ Akun varaus on tyhjentynyt.	■ Lataa akku.
	■ Lukituskytkintä ei siirretä eteenpäin ennen portaattoman nopeuden liipaisimen painamista.	■ Siirrä lukituskytkin eteenpäin ja paina sitten portaattoman nopeuden liipaisinta.
	■ Akku on liian kuuma.	■ Irrota akku ja jäähdytä akkua, kunnes sen lämpötila laskee alle 67 °C:n.
	■ Kone on liian kuuma.	■ Irrota akku ja jäähdytä konetta, kunnes sen lämpötila laskee alle 80 °C:n.
	■ Moottori on ylikuormittunut.	■ Moottori tunnistaa, kun kuorma poistetaan. Jatkuvassa käytössä vähennä koneen kuormitusta, vältä liian pitkää leikkuusiimaa tai raskaiden/puumaisten pensaiden leikkaamista.
	■ Suojusta ei ole kiinnitetty leikkuriin, mikä aiheuttaa liian pitkän leikkuusiiman ja moottorin ylikuormittumisen.	■ Poista akku ja kiinnitä suoja leikkuriin.
	■ Leikkuusiima on liian paksu.	■ Käytä suositeltua nailonleikkuusiimaa, jonka halkaisija on 2,4–2,7 mm.
	■ Akussa on elektroniikkavirhe.	■ Vaihda akku tai ota yhteyttä EGO:n asiakaspalveluun.
Liiallinen tärinä tai melu.	■ Leikkuusiima on epätasapainossa.	■ Kopauta leikkuupäätä kevyesti maata vasten leikkurin käytön aikana. Napauta tarvittaessa useita kertoja.
	■ Leikkuupää on kulunut.	■ Vaihda uusi leikkuupää. Katso luku ”**LEIKKUUPÄÄN VAIHTAMINEN**”.

FI

ONGELMA	SYY	RATKAISU
Leikkuupää ei anna lisää siimaa.	■ Käyttöakseli tai leikkuupää on täynnä ruohoa. ■ Kelassa ei ole riittävästi siimaa tai siima on katkennut pujotusreiän kohdalla. ■ Siima on solmussa siimaleikkuripäässä. ■ Leikkuusiima on liian paksu.	■ Pysäytä siimaleikkuri, poista akku ja puhdista käyttöakseli ja leikkuupää huolellisesti. ■ Poista akku ja vaihda leikkuusiima; noudata tämän käyttöoppaan ”**Siiman vaihtaminen”** -osion ohjeita. ■ Poista akku. lataa uusi leikkuusiima; noudata tämän käyttöoppaan ”**Siiman vaihtaminen**” -osion ohjeita. ■ Käytä suositeltua nailonleikkuusiimaa, jonka halkaisija on 2,4–2,7 mm.
Ruoho kietoutuu leikkuupäähän ja moottorin koteloon.	■ Pitkän ruohon leikkaaminen maan tasalle.	■ Leikkaa pitkä ruohikko ylhäältä alas niin, että leikkaat kerralla korkeintaan 20 cm ruohon pituudesta, jotta estät ruohon kiertymisen.
Terä ei katkaise siimaa.	■ Suojuksen reunassa oleva siimaleikkurin terä on tylsynyt käytössä.	■ Teroita siimaleikkurin terä viilalla tai vaihda se uuteen terään.
Murtumat leik-kuupäässä	■ Leikkuupää on kulunut.	■ Poista leikkuupää välittömästi, noudata tämän käyttöoppaan kohdan ”**LEIKKUUPÄÄN VAIHTAMINEN**” ohjeita.

FI

TAKUU

EGON TAKUUEHDOT

Verkkosivustolta **egopowerplus.eu** löydät EGO:n takuukäytännön täydelliset ehdot.

LES ALLE INSTRUKSJONENE!

LESBRUKERHÅNDBOKEN

SIKKERHETSSYMBOLER

ADVARSEL: Bruk av maskiner kan føre til at fremmedlegemer kastes inn i øynene, noe som kan føre til alvorlig øyeskade. Før du begynner å bruke maskinen, må du alltid bruke vernebriller eller vernebriller med sideskjermer og heldekkende ansiktsskjerm når det er nødvendig. Vi anbefaler en vidsynsmaske til bruk over briller eller vanlige vernebriller med sideskjermer.

	Sikkerhetsvarsel		Les og forstå brukerhåndboken
	Bruk øyebeskyttelse		Bruk hørselsvern
	Ikke bruk metallblader		Hold tilskuere unna
	Avstanden mellom maskinen og tilskuere skal være minst 15 m.		Fare for brannskader. Ikke berør den varme overflaten.
XX dB	Garantert lydeffektnivå. Støyutslipp til miljøet i henhold til EUs direktiv.		Vær oppmerksom på kastede gjenstander
	Bluetooth®		Koble fra batteriet før vedlikehold
n_0	Maksimal hastighet		Elektriske avfallsprodukter skal ikke kastes i husholdningsavfallet. Ta med til et autorisert gjenvinningssenter.
⎓	Likestrøm	CE	Produktet er i samsvar med gjeldende europeiske direktiver.
kg	Kilogram	UK CA	Samsvarsvurdering i Storbritannia.
mm	Millimeter	IPX5	Beskyttelse mot vannstråler
cm	Centimeter	V	Spenning
.../min	Omdreininger eller frem- og tilbakegående bevegelser per minutt		

MERK: Ordmerket og logoene Bluetooth®er registrerte varemerker som eies av Bluetooth SIG, Inc., og all bruk av slike merker av EGO skjer under lisens.

NO

SPESIFIKASJONER

Spenning		56 V ⎓
n_0		Lav: 4000 /min Medium: 5000 /min Høy: 6000 /min
Skjæremekanisme		Støthode
Skjærelinjetype		2,4–2,7 mm nylon vriline
Skjærebredde		42 cm
Anbefalt driftstemperatur		0 °C – 40 ° C
Anbefalt lagringstemperatur		-20 °C – 70 °C
Optimal ladetemperatur		5 °C – 40 °C
Vekt (uten batteripakke)		3 kg
Bluetooth-driftsfrekvensbånd		2402-2480 MHz
Bluetooth Maksimal sendeeffekt		10 dBm
Målt lydeffektnivå L_{WA}		93 dB(A) K=1,1 dB(A)
Lydtrykknivå ved operatørens øre L_{PA}		77 dB(A) K=3 dB(A)
Garantert lydeffektnivå L_{WA}(målt i henhold til 2000/14/EF)		94 dB(A)
Verdsettelse av vibrasjon a_h:	Fremre håndtak	2,2 m/s² K=1,5 m/s²
	Bakre håndtak	1,27 m/s² K=1,5 m/s²

- Den oppgitte totale vibrasjonsverdien er målt i samsvar med en standard testmetode og kan brukes til å sammenligne en maskin med en annen;
- Den oppgitte totale vibrasjonsverdien kan også brukes i en foreløpig vurdering av eksponering.

MERK: Vibrasjonsutslippet under faktisk bruk av maskinen kan avvike fra den oppgitte verdien som maskinen brukes i. For å beskytte operatøren bør brukeren bruke hansker og hørselsvern under faktiske bruksforhold.

NO

PAKKE (FIG. A1)

BESKRIVELSE

KJENNE DIN TRIMMER (Fig. A1)

1. Vakt
2. Linjeskjærende blad
3. Trimmerhode (Bump Head)
4. Skjærelinje
5. Motorhus
6. Trimmeraksel
7. Hurtigjusterbart fronthåndtak
8. Hastighetsmodusknapp
9. Batteristatusindikator
10. Hastighetsindikator
11. Bluetooth®-indikator
12. Variabel hastighetsutløser
13. Låsebryter
14. Batteriutløserknapp
15. Klinke
16. Utstøtingsmekanisme
17. Stoppering
18. 4 mm unbrakonøkkel
19. Bakre håndtak
20. Skulderstroppløkke
21. Skulderstropp

FORSAMLING

⚠ **ADVARSEL:** Hvis noen deler er skadet eller mangler, må du ikke bruke dette produktet før delene er byttet ut. Bruk av dette produktet med skadede eller manglende deler kan føre til alvorlig personskade.

⚠ **ADVARSEL:** Ikke forsøk å modifisere dette produktet eller lage tilbehør som ikke anbefales for bruk med denne trådtrimmeren. Enhver slik endring eller modifikasjon er feilbruk og kan føre til farlige situasjoner som kan føre til alvorlig personskade.

⚠ **ADVARSEL:** For å forhindre utilsiktet start som kan forårsake alvorlig personskade, må du alltid fjerne batteripakken fra maskinen når du monterer deler.

MONTERING AV BESKYTTELSEN (FIG. B1 og B2)

⚠**ADVARSEL:** Bruk alltid hansker når du monterer eller bytter ut beskyttelsen. Ta vare på bladet på beskyttelsen og beskytt hånden din mot kutt.

⚠**ADVARSEL:** NBruk aldri maskinen uten at vernet er ordentlig på plass. Beskyttelsesdekselet må alltid være på maskinen for å beskytte brukeren! Når vernet er montert, må du aldri forsøke å fjerne eller justere vernet. Hvis det er nødvendig med en utskifting, skal det utføres av en kvalifisert servicetekniker!

MERK: Bare beskyttelsen med ikon kan brukes med trimmerhodet for tråd og må IKKE brukes med ryddehodet. Vær nøye med å velge riktig beskyttelse når du bruker maskinen.

Løsne og fjern de to boltene fra vernet, juster vernets monteringshull med monteringshullene, og lås deretter vernet på akselbasen med de to boltene, sammen med to fjærskiver.

⚠**ADVARSEL:** Sørg for at beskyttelsen er festet i henhold til figur B1 og B2. Enhver omvendt montering vil forårsake stor fare!

MONTERING OG JUSTERING AV FREMRE HÅNDTAK

1. Stopp motoren og fjern batteripakken fra maskinen, hvis installert.
2. Løsne vingemutteren for å løsne det justerbare fronthåndtaket (fig. C).

C-1	Fremre håndtak	C-3	Vingemutter
C-2	Klemmeblokk	C-4	Hurtigutløserspak

3. Plasser skråningen på det fremre håndtaket oppover mot det bakre håndtaket. Trykk håndtaket på den øvre akselen(fig. D1).
4. Sett klemmeblokken inn i håndtaksporet (fig. D2).
5. Monter hurtigkoblingsspaken og stram vingemutteren. (fig. D3).
6. Trekk hurtigkoblingsspaken opp for å flytte/ rotere det fremre håndtaket til en komfortabel driftsposisjon (fig . D4).
7. Brett hurtigkoblingsspaken for å feste det fremre håndtaket på plass (fig. D5).

⚠ **ADVARSEL:** Bruk aldri maskinen uten at det fremre håndtaket er godt på plass.

MONTERING AV SKULDERREM

Trykk ned karabinkroken på reimen for å åpne den, og fest den til skulderreimens løkke (fig. E1).

Det er to måter å løsne stroppen på. Ta den direkte av fra skulderen (fig. E2) eller trykk ned karabinkroken og koble skulderstroppen fra skulderstroppens løkke (fig. E3).

Når du bruker stroppen, skal ingen andre bærbare gjenstander forstyrre utløsning og fjerning av stroppen.

Når det oppstår en nødsituasjon, ta den av skulderen umiddelbart, uansett hvilken vei stroppen er festet.

⚠**ADVARSEL: For sikker og komfortabel bruk, må du bruke BH1000 EGO Backpack Link når du bruker en batteripakke på 6,0 Ah eller mer for å avlaste brukerens armer.**

⚠**ADVARSEL: Ikke bruk skulderstroppen og BH1000 EGO Backpack Link samtidig.** Dette vil forhindre rask nødutløsning av maskinen, noe som kan føre til personskade.

NO

OPERASJON

⚠ **ADVARSEL:** Ikke la deg bli uforsiktig fordi du er kjent med dette produktet. Husk at en uforsiktig brøkdel av et sekund er nok til å forårsake alvorlig skade.

⚠**ADVARSEL:** Bruk alltid øyevern og hørselsvern. Unnlatelse av å gjøre dette kan føre til at gjenstander kastes i øynene og andre alvorlige skader.

⚠**ADVARSEL:** Ikke bruk tilbehør eller tilbehør som ikke er anbefalt av produsenten av dette produktet. Bruk av tilbehør eller utstyr som ikke anbefales, kan føre til alvorlig personskade.

⚠**ADVARSEL:** For å unngå alvorlig personskade, fjern batteripakken fra maskinen før du utfører service, rengjøring, bytter tilbehør eller fjerner materiale fra enheten.

BRUKSOMRÅDER

Produktet kan brukes i regn.

Du kan bruke dette produktet til formålene som er oppført nedenfor:

Trimming av gress og ugress inntil vegger, gjerder, trær og kanter.

MERK: Maskinen skal kun brukes til det foreskrevne formålet. All annen bruk anses som misbruk.

FESTES/FRAKOBLES BATTERIET

Bruk kun med EGOs batteripakker og ladere som er oppført i figur A2.

Lad helt opp før første gangs bruk.

Å feste

Juster batteriribbene med monteringssporene og trykk batteripakken ned til du hører et «klikk» (fig. F1).

Å løsne

Trykk ned batteriutløserknappen og trekk batteriet ut (fig. F2).

HOLDE TRÅDTRIMMEREN (Fig. G)

For sikker og bedre bruk, fest skulderstroppen over skulderen. Juster skulderstroppens lengde og plassering til en komfortabel driftsstilling – hold trimmeren med begge hender: én hånd på det bakre håndtaket og den andre hånden på det fremre håndtaket.

MERK: Trimmerhodet er parallelt med bakken i riktig klippeavstand uten at operatøren bøyer seg.

⚠ **ADVARSEL:** Når det oppstår en nødsituasjon, ta skulderstroppen av skulderen umiddelbart, uansett hvordan stroppen er festet.

STARTE/STOPPE MASKINEN (Fig. H)

For å starte

1. Flytt låsebryteren fremover, og trykk deretter på avtrekkeren for variabel hastighet for å starte.
2. Trimmerhodets rotasjonshastighet styres med den variable hastighetsavtrekkeren. Mer trykk på avtrekkeren gir høyere hastighet; mindre trykk på avtrekkeren gir lavere hastighet. Juster hastigheten slik at den passer til oppgaven.

MERK: Motoren starter bare når låsespaken føres fremover og avtrekkerbryteren trykkes inn samtidig.

Å stoppe

Flytt maskinen bort fra skjæreområdet og slipp den variable hastighetsbryteren for å stoppe den.

⚠ **ADVARSEL:** Fjern alltid batteripakken fra maskinen under arbeidspauser og etter at arbeidet er avsluttet.

H-1	Låsebryter	H-2	Variabel hastighetsutløser

ENDRE HASTIGHETSMODUS (FIG. I)

Maskinen har tre hastighetsmoduser.

Hver gang du trykker på hastighetsmodusbryteren, endres hastighetsmodusen.

Hastighetsindikatoren vil vise statusen for aktiv hastighet: én lampe for lav hastighet, to lamper for middels hastighet og tre lamper for høy hastighet. Lavhastighetsmodus gir bedre kontroll over maskinen og lengre driftstid per lading.

MERK:

Hastighetsmodusen kan stilles inn før maskinen slås på ELLER under drift.

Når maskinen startes på nytt etter en pause, vil hastighetsmodusen gå tilbake til forrige hastighet.

I-1	Hastighetsindikator	I-3	Hastighetsmodusknapp
I-2	Bluetooth®-indikator	I-4	Batteristatusindikator

BATTERISTATUSINDIKATOR OG HASTIGHETSINDIKATOR (FIG. I)

Batteristatusindikatoren viser ladenivået og batteripakkens driftsstatus, og hastighetsindikatoren viser maskinens driftsstatus som vist i tabellen nedenfor. Batteristatusindikatoren og hastighetsindikatoren lyser når maskinen startes ELLER hastighetsmodusknappen trykkes inn.

Indikatorlys			Betydning
Batteristatusindikator	Helgrønn		Batteriladenivå på 20 % til 100 %
	Blinkende grønt		Batteriladenivå på 10 % til 20 %
	Helrød		Batteriladenivå på mindre enn 10 %
	Blinkende rødt (raskt eller sakte)		Batteripakken er nesten utladet og må lades umiddelbart.
	Helfarget oransje		Batteripakken er overopphetet. Avkjøl batteripakken til temperaturen faller under 67 °C. Se «**Batteribeskyttelse mot høy temperatur**» nedenfor.
	Blinker vekselvis rødt/grønt		Elektronikkfeil i batteripakken. Skift batteripakken eller kontakt EGO kundeservicesenter. Se «**Beskyttelse mot batterielektronikkfeil**» nedenfor.
Hastighetsindikator (illustrasjonen viser høy hastighet)	Helgrønn		Maskinen fungerer som den skal.
	Helfarget oransje		Maskinen er overopphetet. Avkjøl maskinen til temperaturen faller under 80 °C. Se«**Maskinens høytemperaturbeskyttelse**»nedenfor. **MERK:** For å unngå skade på maskinen, vil den automatisk slå seg av og kjøles ned i 5 minutter etter flere gangers overopphetingsbruk. I løpet av denne tiden vil det oransje lyset fortsette å lyse som en advarsel.
	Blinkende oransje		Maskinen er overbelastet. Se «**Maskinoverbelastningsbeskyttelse**» nedenfor.

NO

Batteribeskyttelse mot høy temperatur

Hvis batteritemperaturen overstiger 70 °C under drift, vil temperaturbeskyttelseskretsen umiddelbart slå av maskinen for å beskytte batteripakken mot overopphetingsskader. Batteristatusindikatoren vil lyse oransje. Slipp avtrekkeren og vent til det overopphetede batteriet er avkjølt og indikatoren blir grønn, og start deretter maskinen på nytt.

Feilbeskyttelse for batterielektronikk

Når det oppstår en elektronikkfeil i batteripakken, vil batteristatusindikatoren blinke rødt/grønt vekselvis, og maskinen vil slå seg av etter 3 sekunder. Skift batteripakken eller kontakt EGO kundeservicesenter.

Maskinens overbelastningsbeskyttelse

Denne maskinen har innebygd overbelastningskretsbeskyttelse. Når maskinen er overbelastet, vil motoren stoppe og hastighetsindikatoren blinke oransje. Fjern batteripakken fra maskinen, sett deretter batteripakken på igjen og start maskinen på nytt. Reduser belastningen på maskinen, unngå for lang eller for stor skjæretråd eller skjæring på tunge/treaktige busker.

Maskinens høytemperaturbeskyttelse

Hvis maskintemperaturen overstiger 90 °C under drift, vil temperaturbeskyttelseskretsen umiddelbart slå av maskinen på grunn av overopphetingsskader. Hastighetsindikatoren vil lyse kontinuerlig oransje. Slipp

avtrekkeren og vent til den overopphetede maskinen er avkjølt og hastighetsindikatoren blir grønn, og start deretter maskinen på nytt.

KOMMUNIKASJONSTEKNOLOGI

For informasjon om hele utvalget vårt av tilkoblede produkter og tjenester, inkludert tilkoblingsinstruksjoner, kan du skanne QR-koden nedenfor eller besøke **www.egopowerplus.eu/connect.**

BRUK AV LINJETRIMMEREN

Rydd området som skal klippes før hver bruk. Fjern alle gjenstander, som steiner, knust glass, spiker, ståltråd eller snor som kan kastes eller vikle seg inn i skjæreutstyret. Rydd området for barn, tilskuere og kjæledyr. Hold som et minimum alle barn, tilskuere og kjæledyr minst 15 meter unna; det kan fortsatt være risiko for tilskuere fra kastede gjenstander. Tilskuere bør oppfordres til å bruke øyebeskyttelse. Hvis noen nærmer seg deg, må du stoppe motoren og skjæreutstyret umiddelbart.

Før hver bruk, sjekk for skadede/slitte deler

Sjekk støtdemperhodet, beskyttelsen, skulderstroppen, skulderstroppens løkke og det fremre håndtaket, og skift ut delene som er sprukne, skjeve, bøyd eller skadet på noen måte.

Det linjeskjærende bladet på kanten av beskyttelsen kan bli sløvt over tid. Det anbefales at du jevnlig sliper den med en fil eller bytter den ut med et nytt blad.

⚠**ADVARSEL:** Bruk alltid hansker når du monterer eller bytter beskyttelsesdekselet, eller når du sliper eller bytter trådskjærebladet. Legg merke til bladets plassering på beskyttelsen og beskytt hendene dine mot skader.

Sjekk om trimmerhodet er blokkert

- For å unngå blokkering, hold trimmerhodet rent. Fjern gressavklipp, blader, smuss og annet oppsamlet rusk før og etter hver bruk.
- Når det oppstår blokkering, stopp trådtrimmeren og ta ut batteriet, fjern deretter eventuelt gress som kan ha viklet seg rundt motorakselen eller trimmerhodet.

Rengjør trimmeren etter hver bruk.

Justering av skjæretrådens lengde (fig. J)

Trimmerhodet lar operatøren frigjøre mer trimmertråd uten å stoppe motoren. Etter hvert som snøret blir frynsete eller slitt, kan ekstra snøre løsnes ved å banke lett med bumphodet mot bakken mens du bruker trimmeren.

MERK: Det blir vanskeligere å frigjøre tråden hvis trimmeren blir for kort.

⚠**ADVARSEL:** Ikke fjern eller endre trådskjærebladenheten. For lang ledning vil føre til overoppheting av motoren og kan føre til alvorlig personskade.

Linjeutskifting

MERK: Bruk alltid anbefalt nylonsnøre med en diameter på 2,4–2,7 mm. Bruk av annen tråd enn den som er spesifisert kan føre til at trådtrimmeren overopphetes eller blir skadet.

⚠**ADVARSEL:** Bruk aldri metallforsterket line, ståltråd eller tau osv. Disse kan brekke av og bli farlige prosjektiler.

1. Fjern batteripakken fra trådtrimmeren.
2. Klipp av en 5 m lang skjæresnor, og før snoren inn i monteringshullet inni maljen (fig. K). Skyv og dra snøret fra den andre siden til like mye snøre vises på begge sider av spolen.
3. Trykk mens du roterer det nedre dekselet i pilens retning, for å vikle snøret på spolen til omtrent 15 cm med snøre er synlig på hver side (fig. L).
4. Skyv det nedre dekselet ned mens du drar i trådene for å føre tråden frem manuelt og for å kontrollere at trimmerhodet er riktig montert.

MERK: Hvis tråden trekkes inn i trimmerhodet ved et uhell, åpne hodet og trekk trimmersnoren ut av spolen. Følg avsnittet «**Påfylling av skjæretråden**» i denne håndboken for å fylle tråden på nytt.

Omlasting av skjæretråden

Når trimmertråden ryker fra trimmerutløpet, eller trimmertråden ikke slippes når du banker på trimmerhodet, følg trinnene nedenfor:

1. Trykk på utløsertappene på trimmerhodet og fjern det nedre dekselet ved å trekke det rett ut (fig. M og N).

MERK: Det kan være nødvendig med en flathodet skrutrekker for å trykke ned utløsertappene.

2. Fjern skjæretråden fra spolen.
3. Hold trimmeren med én hånd, og bruk den andre hånden til å gripe tak i den nedre dekselenheten

og justere sporene i den nedre dekselenheten med utløsertappene (fig. O). Trykk på det nedre dekselet til det klikker på plass med en tydelig klikkelyd.

4. Følg instruksjonene i «**Utskifting av tråd**» for å lade tråden på nytt.

UTSKIFTING AV TRIMMERHODE

⚠**ADVARSEL:** Hvis hodet løsner etter at det er festet på plass, må det byttes ut umiddelbart. Bruk aldri en trimmer med løst klippetilbehør. Skift ut et sprukket, skadet eller slitt skjærehode umiddelbart, selv om skaden er begrenset til overfladiske sprekker. Slike tilbehør kan knuses i høy hastighet og forårsake alvorlig skade.

Kjenn trimmerhodet (fig. P)

P-1	Nedre dekselenhet	P-4	Vår
P-2	Skjærelinje	P-5	Øvre deksel
P-3	Spolemontering	P-6	Drivaksel

Fjern trimmerhodet (fig. Q1)

1. Fjern batteripakken.
2. Sett den medfølgende umbrakonøkkelen inn i aksellåsehullet på motorhuset for å fungere som aksellås, hold den med én hånd og prøv å skyve den innover. Samtidig kan du bruke den andre hånden til å rotere trimmerhodet til hex-nøkkelen er fullstendig satt inn.

Q-1	Aksellåsehull	Q-2	Aksellås

3. Fortsett å holde unbrakonøkkelen, og roter trimmerhodet med klokken for å fjerne det.

Installer trimmerhodet

1. Legg trimmeren på bakken eller gulvet med drivakselen vendt oppover.
2. Juster skruehullet på trimmerhodet med drivakselen, og monter trimmerhodet på akselen ved å rotere det mot klokken (fig. Q2).
3. Monter unbrakonøkkelen i aksellåsehullet i henhold til forrige avsnitt, «**Fjern trimmerhodet**». Fortsett å stramme trimmerhodet mot klokken til det er helt strammet (fig. Q3).

VEDLIKEHOLD

⚠ **ADVARSEL:** Før du inspiserer, rengjør eller utfører service på enheten, må du stoppe motoren, vente til alle bevegelige deler har stoppet og ta ut batteripakken. Unnlatelse av å følge disse instruksjonene kan føre til alvorlig personskade eller materielle skader.

⚠**ADVARSEL:** Bruk kun identiske reservedeler ved service. Bruk av andre deler kan forårsake fare eller produktskade. For å sikre sikkerhet og pålitelighet, bør alle reparasjoner utføres av en kvalifisert servicetekniker.

RENGJØR MASKINEN

- Rengjør enheten med en fuktig klut med et mildt vaskemiddel.
- Ikke bruk sterke vaskemidler på plasthuset eller håndtaket. De kan bli skadet av visse aromatiske oljer, som furu og sitron, og av løsemidler som parafin. Fuktighet kan også forårsake støtfare. Tørk av all fuktighet med en myk, tørr klut.
- Fjern eventuelt gress som kan ha viklet seg rundt motorakselen eller trimmerhodet.
- Bruk en liten børste eller luftutblåsingen fra en liten støvsugerbørste til å rengjøre luftventilene på baksiden av huset.
- Hold luftventilene fri for hindringer.

SLIPING AV LINJESNITTET

⚠**ADVARSEL:** Beskytt alltid hendene dine ved å bruke tykke hansker når du utfører vedlikehold på trådskjærebladet.

1. Fjern batteripakken.
2. Fjern trådskjærebladet fra beskyttelsesdekselet.
3. Fest bladet i en skrustikke.
4. Bruk riktig øyebeskyttelse og hansker, og vær forsiktig så du ikke kutter deg.
5. Fil forsiktig bladets skjærekanter med en fintannet fil eller slipestein, og vær forsiktig så du opprettholder den opprinnelige skjærevinkelen.
6. Sett bladet tilbake på beskyttelsesdekselet og fest det på plass med de to skruene.

NO

OPPBEVARING AV MASKINEN

- Ta ut batteripakken fra maskinen når den ikke er i bruk.
- Rengjør og vedlikehold maskinen grundig før du setter den bort.
- Oppbevar enheten på et tørt, godt ventilert sted, enten innelåst eller høyt oppe, utilgjengelig for barn. Ikke oppbevar maskinen på eller ved siden av gjødsel, bensin eller andre kjemikalier.

Beskytte miljøet

Ikke kast elektrisk utstyr, brukt batteri og lader i husholdningsavfallet! Ta dette produktet til en autorisert gjenvinningsstasjon og gjør det tilgjengelig for separat innsamling. Elektriske maskiner må returneres til et miljøvennlig gjenvinningsanlegg.

NO

FEILSØKING

PROBLEM	FORÅRSAKE	LØSNING
Maskinen starter ikke eller slutter å virke.	■ Batteripakken er ikke festet til trimmeren.	■ Fest batteripakken til trimmeren.
	■ Ingen elektrisk kontakt mellom trimmeren og batteripakken.	■ Ta ut batteripakken, sjekk kontaktene og sett batteripakken på plass igjen.
	■ Batteripakken er utladet.	■ Lad batteripakken.
	■ Låsebryteren flyttes ikke fremover før den variable hastighetsbryteren trykkes inn.	■ Flytt låsebryteren fremover, og trykk deretter på avtrekkeren for variabel hastighet.
	■ Batteripakken er for varm.	■ Ta ut batteripakken og avkjøl batteripakken til temperaturen synker under 67 °C.
	■ Maskinen er for varm.	■ Ta ut batteripakken og avkjøl maskinen til temperaturen synker under 80 °C.
	■ Motoren er overbelastet.	■ Motoren vil gjenopprette seg når lasten fjernes. For kontinuerlig arbeid, reduser belastningen på maskinen, unngå for lang tråd eller klipping av tunge/treaktige busker.
	■ Beskyttelsen er ikke montert på trimmeren, noe som resulterer i en for lang skjæretråd og overbelastning av motoren.	■ Fjern batteripakken og monter beskyttelsen på trimmeren.
	■ Det brukes kraftig skjæretråd.	■ Bruk anbefalt nylonskjæresnøre med diameter 2,4–2,7 mm.
	■ Batteripakken har en elektronikkfeil.	■ Skift batteripakken eller kontakt EGO kundeservice.

PROBLEM	FORÅRSAKE	LØSNING
Overdreven vibrasjon eller støy.	■ Skjærelinjen er ubalansert. ■ Trimmerhodet er slitt.	■ Bank trimmerhodet lett mot bakken mens du bruker trimmerhodet. Trykk flere ganger om nødvendig. ■ Bytt ut med et nytt trimmerhode. Se kapittelet «**UTSKIFTING AV TRIMMERHODE**».
Trimmerhodet vil ikke føre tråden fremover.	■ Drivakselen eller trimmerhodet er fastklemt av gress. ■ Det er ikke nok snøre på spolen, eller snøret er ødelagt ved maljen. ■ Tråden er flokete i trimmerhodet. ■ Det brukes kraftig skjæretråd.	■ Stopp trådtrimmeren, ta ut batteriet og rengjør deretter drivakselen eller trimmerhodet grundig. ■ Ta ut batteriet og bytt ut den nye trimmertråden. Følg avsnittet «**Utskifting av trimmertråd**» i denne håndboken. ■ Ta ut batteriet, lad inn trimmertråden på nytt, følg avsnittet «**Utskifting av trimmertråd**» i denne håndboken. ■ Bruk anbefalt nylonskjæresnøre med diameter 2,4–2,7 mm.
Gresset vikler seg rundt trimmerhodet og motorhuset.	■ Klipping av høyt gress på bakkenivå.	■ Klipp høyt gress ovenfra og ned, og fjern ikke mer enn 20 cm i hver omgang for å forhindre at det ruller seg sammen.
Bladet skjærer ikke over tråden.	■ Linjeskjærebladet på kanten av beskyttelsen har blitt sløvt.	■ Slip trådskjærebladet med en fil, eller skift det ut med et nytt blad.
Sprekker på trimmerhodet	■ Trimmerhodet er slitt.	■ Skift ut trimmerhodet umiddelbart. Følg avsnittet «**UTSKIFTING AV TRIMMERHODE**» i denne håndboken.

NO

GARANTI

EGOS GARANTIPOLICY

Vennligst besøk nettstedet**egopowerplus.eu**for fullstendige vilkår og betingelser i EGOs garantipolicy.

ПРОЧИТАЙТЕ ВСЕ ИНСТРУКЦИИ!

ПРОЧИТАЙТЕ РУКОВОДСТВО ПОЛЬЗОВАТЕЛЯ

СИМВОЛЫ БЕЗОПАСНОСТИ

⚠ **ПРЕДУПРЕЖДЕНИЕ.** В результате работы устройства в глаза могут попасть посторонние предметы, что приведет к серьезному повреждению глаз. Перед началом использования устройства всегда надевайте защитную маску или защитные очки с боковыми щитками и полнопрофильную защитную маску (при необходимости). Поверх очков или стандартных защитных очков рекомендуется надевать безопасную маску с широким обзором.

Предупреждение об опасности

Используйте защитные очки

Не используйте металлические лезвия.

Расстояние между устройством и посторонними лицами должно составлять не менее 15 м.

Гарантированный уровень звуковой мощности. Уровень шума в окружающей среде в соответствии с директивой ЕС.

Bluetooth®

n_0 Максимальная скорость

Постоянный ток

кг Килограмм

мм Миллиметр

см Сантиметр

об/мин Обороты или возвратно-поступательные движения в минуту

Внимательно прочитайте руководство пользователя.

Используйте средства защиты органов слуха.

Не позволяйте посторонним подходить близко.

Опасность ожогов. Не прикасайтесь к горячей поверхности.

Остерегайтесь выбрасываемых объектов.

Извлекайте аккумулятор перед выполнением технического обслуживания.

Неисправные электрические устройства нельзя выбрасывать вместе с бытовым мусором. Сдавайте их в авторизованные пункты сбора и утилизации.

Устройство соответствует действующим Европейским директивам.

Соответствие требованиям Великобритании.

IPX5 Защита от струй воды

В Напряжение

ПРИМЕЧАНИЕ. Словесный знак и логотип Bluetooth® являются зарегистрированными товарными знаками, принадлежащими Bluetooth SIG, Inc. и любое использование таких знаков компанией EGO осуществляется на основании лицензии.

ТЕХНИЧЕСКИЕ ХАРАКТЕРИСТИКИ

Напряжение		56 В ⎓
n_0		Низкая: 4000 об/мин Средняя: 5000 об/мин Высокая: 6000 об/мин
Режущий механизм		Головка катушки
Тип режущей лески		Нейлоновая крученая леска 2,4–2,7 мм
Ширина скашивания		42 см
Рекомендуемая рабочая температура		От 0 до 40 °C
Рекомендуемая температура хранения		От –20 до 70 °C
Оптимальная температура зарядки		От 5 до 40 °C
Масса (без аккумулятора)		3 кг
Диапазон рабочих частот Bluetooth		2402-2480 MHz
Максимальная мощность передачи данных Bluetooth		10 dBm
Измеренный уровень звуковой мощности L_{WA}		93 дБ(A) K=1,1 дБ(A)
Уровень звукового давления у уха оператора L_{PA}		77 дБ(A) K=3 дБ(A)
Гарантированный уровень звуковой мощности L_{WA} (измерен в соответствии с 2000/14/EC)		94 дБ (A)
Значение вибрации a_h	Передняя рукоятка	2,2 м/с^2 K=1,5 м/с^2
	Задняя рукоятка	1,27 м/с^2 K=1,5 м/с^2

- Указанное общее значение вибрации было определено с помощью стандартного теста и может быть использовано для сравнения разных устройств.
- Указанное общее значение вибрации также может использоваться для предварительной оценки уровня воздействия.

ПРИМЕЧАНИЕ. Реальное вибрационное воздействие устройства может отличаться от указанного в зависимости от способа использования. В целях безопасности оператор должен надевать перчатки и средства защиты органов слуха во время использования устройства.

КОМПЛЕКТ (РИС. A1)

ОПИСАНИЕ

ЧАСТИ ТРИММЕРА (РИС. A1)

1. Щиток
2. Лезвие для обрезки лески
3. Головка триммера (катушки)
4. Режущая леска
5. Корпус двигателя
6. Вал триммера
7. Передняя рукоятка с быстрой регулировкой
8. Кнопка режима скорости
9. Индикатор состояния аккумулятора
10. Индикатор скорости
11. Индикатор Bluetooth®
12. Курковый регулятор скорости (курок)
13. Переключатель блокировки
14. Кнопка фиксации аккумулятора
15. Защелка
16. Механизм извлечения
17. Стопорное кольцо
18. Шестигранный ключ 4 мм
19. Задняя рукоятка
20. Петля для наплечного ремня
21. Наплечный ремень

СБОРКА

⚠ **ПРЕДУПРЕЖДЕНИЕ.** Если какие-либо части повреждены или отсутствуют, не используйте устройство, пока они не будут установлены. Использование устройства с поврежденными или отсутствующими частями может привести к серьезным травмам.

⚠ **ПРЕДУПРЕЖДЕНИЕ.** Не пытайтесь изменить конструкцию данного изделия или создать не рекомендованные для него дополнительные

RU

принадлежности. Подобное изменение считается ненадлежащим использованием и способствует возникновению опасной ситуации, которая приведет к получению серьезной травмы.

⚠ **ПРЕДУПРЕЖДЕНИЕ.** Чтобы предотвратить случайное включение устройства и получение серьезной травмы, перед сборкой извлеките аккумулятор.

УСТАНОВКА ЩИТКА (РИС. B1 и B2)

⚠**ПРЕДУПРЕЖДЕНИЕ.** Всегда надевайте перчатки при установке и демонтаже щитка. Остерегайтесь лезвия на щитке и берегите руки от порезов.

⚠**ПРЕДУПРЕЖДЕНИЕ.** Никогда не используйте устройство без надежно установленного щитка. Щиток всегда должен быть установлен на устройство для защиты пользователя! Не пытайтесь снимать или регулировать установленный щиток. Если щиток необходимо заменить, эту работу должен выполнить квалифицированный специалист по обслуживанию!

ПРИМЕЧАНИЕ. Только щиток с обозначением можно использовать с головкой триммера и НЕЛЬЗЯ использовать с головкой кустореза. Будьте внимательны при выборе щитка перед использованием устройства.

Открутите и извлеките два болта из щитка, совместите крепежные отверстия щитка с отверстиями для установки, а затем зафиксируйте щиток на основании вала при помощи двух болтов и двух пружинных шайб.

⚠**ПРЕДУПРЕЖДЕНИЕ.** Убедитесь, что щиток установлен так, как показано на Рис. B1 и B2. Любое другое положение может быть очень опасным!

УСТАНОВКА И РЕГУЛИРОВКА ПЕРЕДНЕЙ РУКОЯТКИ

1. Остановите двигатель и извлеките аккумулятор, если он установлен.
2. Открутите барашковую гайку, чтобы отсоединить регулируемую переднюю рукоятку (Рис. C).

C-1	Передняя рукоятка	C-3	Барашковая гайка
C-2	Зажимной блок	C-4	Быстроразъемный рычаг

3. Расположите скошенную часть передней рукоятки под углом вверх по направлению к задней рукоятке. Наденьте рукоятку на верхний вал (Рис. D1).
4. Вставьте зажим в углубление рукоятки (Рис. D2).
5. Установите быстроразъемный рычаг и затяните барашковую гайку. (Рис. D3).
6. Потяните быстроразъемный рычаг вверх, чтобы переместить или повернуть переднюю рукоятку в удобное рабочее положение (Рис. D4).
7. Сложите быстроразъемный рычаг, чтобы зафиксировать переднюю рукоятку на месте (Рис. D5).

⚠ **ПРЕДУПРЕЖДЕНИЕ.** Никогда не используйте устройство без надежно установленной передней рукоятки.

УСТАНОВКА НАПЛЕЧНОГО РЕМНЯ

Нажмите на карабин ремня, чтобы открыть его, и присоедините к петле наплечного ремня (Рис. E1).

Существует два способа отсоединения ремня. Снимите его непосредственно с плеча (Рис. E2) или нажмите на карабин и отсоедините от петли наплечного ремня (Рис. E3).

При использовании ремня никакие другие носимые устройства не должны мешать освобождению и снятию ремня.

В случае возникновения чрезвычайной ситуации немедленно снимите его с плеча любым способом.

⚠ **ПРЕДУПРЕЖДЕНИЕ. Для безопасной и комфортной работы при использовании аккумуляторов емкостью 6,0 Ач и более обязательно используйте соединение с рюкзаком BH1000 EGO, чтобы уменьшить нагрузку на руки пользователя.**

⚠**ПРЕДУПРЕЖДЕНИЕ. Не используйте плечевой ремень и соединение с рюкзаком BH1000 EGO одновременно.** Это препятствует быстрому аварийному освобождению от устройства и может привести к травмам.

ИСПОЛЬЗОВАНИЕ

⚠ **ПРЕДУПРЕЖДЕНИЕ.** Не допускайте небрежности и беспечности при работе с устройством. Помните, что потеря бдительности даже на долю секунды может привести к серьезной травме.

⚠**ПРЕДУПРЕЖДЕНИЕ.** Всегда надевайте защитные очки, а также используйте защиту органов слуха. В противном случае выбрасываемые предметы могут попасть в глаза, что приведет к получению серьезной травмы.

RU

⚠ПРЕДУПРЕЖДЕНИЕ. Не используйте насадки или дополнительные приспособления, не рекомендованные производителем устройства. Использование нерекомендованных насадок и дополнительных приспособлений может привести к серьезным травмам.

⚠ПРЕДУПРЕЖДЕНИЕ. Чтобы предотвратить получение серьезных травм, извлекайте аккумулятор перед выполнением сервисного обслуживания, очистки, замены принадлежностей или удаления материала из устройства.

ПРИМЕНЕНИЕ

Устройство можно использовать во время дождя.

Данное устройство можно использовать в следующих целях.

Скашивание травы и сорняков рядом со стенами, заборами, деревьями и бордюрами.

RU

ПРИМЕЧАНИЕ. Инструмент должен использоваться только по назначению. Любое другое использование, кроме упомянутого, считается ненадлежащим.

УСТАНОВКА И СНЯТИЕ АККУМУЛЯТОРА

Используйте только аккумуляторы и зарядные устройства EGO, указанные на Рис. A2.

Перед первым использованием полностью зарядите аккумулятор.

Установка

Совместите ребра аккумулятора с крепежными отверстиями и вставьте аккумулятор до щелчка (Рис. F1).

Снятие

Нажмите кнопку фиксации аккумулятора и извлеките его (Рис. F2).

ОБРАЩЕНИЕ С ТРИММЕРОМ (Рис. G)

Для более безопасной и удобной работы используйте наплечный ремень. Отрегулируйте длину и положение наплечного ремня. Возьмите триммер обеими руками за заднюю и переднюю рукоятки.

ПРИМЕЧАНИЕ. Головка триммера должна располагаться параллельно земле на таком расстоянии, при котором оператору не нужно тянуться и перегибаться.

⚠ ПРЕДУПРЕЖДЕНИЕ. В случае возникновения чрезвычайной ситуации немедленно снимите ремень с плеча любым способом.

ВКЛЮЧЕНИЕ И ВЫКЛЮЧЕНИЕ УСТРОЙСТВА (Рис. H)

Запуск

1. Переместите переключатель блокировки вперед и нажмите на курок.
2. Скорость вращения головки триммера контролируется с помощью куркового регулятора скорости. Чем сильнее нажатие на курок, тем выше скорость. Чем слабее нажатие на курок, тем скорость ниже. Отрегулируйте скорость в соответствии с выполняемой задачей.

ПРИМЕЧАНИЕ. Двигатель запускается только при перемещении рычага блокировки вперед и одновременном нажатии курка.

Остановка

Чтобы остановить устройство, отведите его в сторону от места скашивания и отпустите курок.

⚠ ПРЕДУПРЕЖДЕНИЕ. Во время перерывов в работе и после ее окончания всегда извлекайте аккумулятор из устройства.

H-1	Переключатель блокировки	H-2	Курковый регулятор скорости (курок)

ИЗМЕНЕНИЕ РЕЖИМА СКОРОСТИ (РИС. I)

Устройство имеет три режима скорости.

Скорость меняется при каждом нажатии переключателя режима скорости.

Выбранная скорость отображается с помощью индикаторов: для низкой скорости светится один индикатор, для средней — два и для высокой — три. Режим низкой скорости обеспечивает лучший контроль над устройством и более длительное время работы без подзарядки.

ПРИМЕЧАНИЕ.

Режим скорости может быть установлен до включения устройства ИЛИ во время его работы.

Когда устройство перезапускается после перерыва, используется ранее установленный режим скорости.

I-1	Индикатор скорости	I-3	Кнопка режима скорости
I-2	Индикатор Bluetooth®	I-4	Индикатор состояния аккумулятора

ИНДИКАТОР СОСТОЯНИЯ АККУМУЛЯТОРА И ИНДИКАТОР СКОРОСТИ (РИС. I)

Индикатор состояния аккумулятора показывает уровень заряда и рабочее состояние аккумуляторной батареи, а индикатор скорости показывает рабочее состояние устройства, как показано в таблице ниже. Индикатор состояния аккумулятора и индикатор скорости светятся, когда устройство запущено ИЛИ нажата кнопка режима скорости.

Индикаторы			Значение
Индикатор состояния аккумулятора	Светится зеленым		Уровень заряда аккумулятора от 20 до 100%.
	Мигает зеленым		Уровень заряда аккумулятора от 10 до 20%.
	Светится красным		Уровень заряда аккумулятора менее 10%.
	Мигает красным (быстро или медленно)		Заряд аккумулятора почти истощен и его необходимо немедленно зарядить.
	Светится оранжевым		Перегрев аккумулятора. Дайте аккумулятору остыть, пока температура не упадет ниже 67 °C. См. раздел **Защита аккумулятора от перегрева**.
	Попеременно мигает красным и зеленым		Ошибка электроники аккумуляторной батареи. Замените аккумулятор или обратитесь в сервисный центр EGO. См. раздел **Защита от ошибок электроники аккумулятора**.
Индикатор скорости (на рисунке показана высокая скорость)	Светится зеленым		Устройство работает нормально.
	Светится оранжевым		Устройство перегрелось. Дайте устройству остыть, пока температура не упадет ниже 80 °C. См. раздел **Защита устройства от перегрева**. **ПРИМЕЧАНИЕ.** Во избежание повреждения устройства оно автоматически выключается и охлаждается в течение 5 минут после нескольких последовательных перегревов. При этом в качестве предупреждения постоянно светится оранжевый индикатор.
	Мигает оранжевым		Устройство перегружено. См. раздел **Защита устройства от перегрузки**.

Защита аккумулятора от перегрева

Если во время работы температура аккумулятора превышает 70 °C, система защиты немедленно отключает устройство, чтобы защитить аккумулятор от повреждения. Индикатор состояния аккумулятора будет светиться оранжевым. Отпустите курок и подождите, пока аккумулятор остынет и индикатор станет зеленым, затем перезапустите устройство.

Защита от ошибок электроники аккумулятора

При возникновении ошибки электроники аккумулятора индикатор состояния аккумулятора будет попеременно мигать красным и зеленым, и устройство выключится через 3 секунды. Замените аккумулятор или обратитесь в сервисный центр EGO.

RU

Защита устройства от перегрузки

Устройство оборудовано встроенной системой защиты электрических компонентов от перегрузки. В случае перегрузки двигатель останавливается, а индикатор скорости начинает мигать оранжевым светом. Извлеките аккумулятор из устройства, затем снова установите и перезапустите устройство. Уменьшите нагрузку на устройство, не используйте слишком длинную леску и не обрезайте слишком густую растительность.

Защита устройства от перегрева

Если во время работы температура устройства превышает 90 °C, система защиты немедленно отключает его для защиты от повреждения. Индикатор скорости будет светиться оранжевым. Отпустите курок и подождите, пока устройство остынет и индикатор скорости станет зеленым, затем перезапустите устройство.

RU

ДОПОЛНИТЕЛЬНАЯ ИНФОРМАЦИЯ

Для получения информации об ассортименте наших продуктов и услуг, включая инструкции по подключению, отсканируйте QR-код ниже или посетите сайт
www.egopowerplus.eu/connect.

ИСПОЛЬЗОВАНИЕ ТРИММЕРА С ЛЕСКОЙ

Очищайте обрабатываемый участок перед каждым использованием инструмента. Удалите такие предметы, как камни, осколки стекла, гвозди, проволоку или веревки, которые могут запутаться в режущем приспособлении или которые оно может отбросить. На участке не должны находиться дети, посторонние и животные. Дети, посторонние и животные должны находиться на расстоянии не менее 15 м, так как во время работы могут отлетать предметы. Посторонние лица должны надевать защитные очки. В случае приближения посторонних лиц немедленно остановите двигатель и режущее приспособление.

Перед каждым использованием проверяйте устройство на наличие поврежденных и изношенных частей.

Проверьте головку катушки, щиток, наплечный ремень, петлю наплечного ремня и переднюю рукоятку.

Замените треснувшие, деформированные, изогнутые или поврежденные детали.

Лезвие для обрезки лески на краю щитка может время от времени затупляться. Рекомендуется периодически затачивать его напильником или заменять новым.

⚠ **ПРЕДУПРЕЖДЕНИЕ.** Всегда надевайте перчатки при установке или замене щитка, а также заточке или замене лезвия для обрезки лески. Обратите внимание на положение лезвия на щитке и берегите руки от порезов.

Проверка засорения головки триммера

- Во избежание засорения держите головку триммера в чистоте. Убирайте скошенную траву, листья, грязь и любой другой накопившийся мусор до и после каждого использования.
- Если произошло засорение, остановите триммер и извлеките аккумулятор, а затем удалите всю траву, которая могла намотаться на вал двигателя или головку триммера.

Очищайте триммер после каждого использования.

Регулировка длины режущей лески (Рис. L)

Головка триммера позволяет вытянуть дополнительное количество лески, не выключая двигатель. Если леска износилась во время использования триммера, слегка прижмите головку триммера к земле, чтобы вытянуть дополнительную леску.

ПРИМЕЧАНИЕ. Вытягивание лески становится сложнее по мере ее укорачивания.

⚠**ПРЕДУПРЕЖДЕНИЕ.** Не демонтируйте и не изменяйте узел лезвия для обрезки лески Слишком длинная леска может стать причиной перегрева двигателя и серьезных травм.

Замена лески

ПРИМЕЧАНИЕ. Всегда используйте рекомендуемую нейлоновую леску диаметром 2,4–2,7 мм. Использование другой лески может привести к перегреву или повреждению триммера.

⚠**ПРЕДУПРЕЖДЕНИЕ.** Никогда не используйте усиленную металлом леску, проволоку, веревку и т. д. Части этих материалов могут отделяться и опасно разлетаться в стороны.

1. Извлеките аккумулятор из триммера.
2. Отрежьте 5 м лески и вставьте ее в крепежное отверстие внутри ушка (Рис. K). Проденьте и

вытяните леску с другой стороны таким образом, чтобы с обеих сторон катушки леска была одинаковой длины.

3. Прижмите нижнюю крышку и вращайте ее в направлении, указанном стрелкой, чтобы намотать леску на катушку, оставив приблизительно по 15 см с каждой стороны (Рис. L).
4. Прижмите нижнюю крышку и одновременно вытяните обе лески, чтобы вручную отрегулировать длину и проверить правильность сборки головки триммера.

ПРИМЕЧАНИЕ. Если вся леска оказалась случайно затянута в головку триммера, откройте головку и вытяните леску из катушки. Для регулировки лески выполните инструкции в разделе **Установка лески** данного руководства.

Установка лески

Если режущая леска выскочила из отверстия или не вытягивается при нажатии на головку триммера, следуйте инструкциям ниже.

1. Нажмите на фиксаторы на головке триммера и потяните нижнюю крышку, чтобы снять (Рис. M и N).

ПРИМЕЧАНИЕ. Для нажатия на фиксаторы может потребоваться шлицевая отвертка.

2. Извлеките режущую леску из катушки.
3. Удерживая триммер одной рукой, другой рукой возьмитесь за нижнюю крышку и совместите пазы в нижней крышке с фиксаторами (Рис. O). Прижмите нижнюю крышку таким образом, чтобы она зафиксировалась на месте с характерным щелчком.
4. Инструкции по установке режущей лески см. в разделе **Замена лески**.

ЗАМЕНА ГОЛОВКИ ТРИММЕРА

⚠ **ПРЕДУПРЕЖДЕНИЕ.** Если головка шатается после установки на место, немедленно замените ее. Никогда не используйте триммер, если какие-либо его части плохо закреплены. Немедленно замените головку, если она треснула, повреждена или изношена, даже если повреждение находится только на поверхности. Поврежденные элементы могут разрушиться на высокой скорости и нанести серьезные травмы.

Конструкция головки триммера (Рис. P)

P-1	Нижняя крышка в сборе	P-4	Пружина
P-2	Режущая леска	P-5	Верхняя крышка
P-3	Катушка в сборе	P-6	Приводной вал

Снятие головки триммера (Рис. Q1).

1. Извлеките аккумулятор.
2. Вставьте прилагаемый шестигранный ключ в отверстие блокировки вала на корпусе двигателя, чтобы заблокировать вал. Удерживайте его одной рукой и попытайтесь протолкнуть внутрь. В то же время другой рукой вращайте головку триммера до тех пор, пока шестигранный ключ не будет полностью вставлен.

Q-1	Отверстие блокировки вала	Q-2	Блокировка вала

3. Удерживая шестигранный ключ, поверните головку триммера по часовой стрелке, чтобы снять ее.

Установка головки триммера

1. Положите триммер на землю или пол так, чтобы приводной вал был обращен вверх.
2. Совместите отверстие для винта на головке триммера с приводным валом и установите головку на вал, вращая ее против часовой стрелки (Рис. Q2).
3. Вставьте шестигранный ключ в отверстие блокировки вала, как описано в предыдущем разделе **Снятие головки триммера**. Затяните головку триммера против часовой стрелки до упора (Рис. Q3).

ОБСЛУЖИВАНИЕ

⚠ **ПРЕДУПРЕЖДЕНИЕ.** Прежде чем выполнять проверку, очистку или обслуживание устройства, выключите двигатель, дождитесь, пока все движущиеся детали полностью остановятся, а

RU

затем извлеките аккумулятор. Несоблюдение данных инструкций может привести к серьезным травмам или материальному ущербу.

⚠ **ПРЕДУПРЕЖДЕНИЕ.** При ремонте используйте только идентичные запасные части. Использование других запасных частей может привести к возникновению опасной ситуации или повреждению устройства. Для обеспечения безопасности и надежности устройства его ремонт должен выполнять квалифицированный специалист.

ОЧИСТКА УСТРОЙСТВА

- Очищайте устройство с помощью влажной ткани и мягкого моющего средства.
- Не используйте активные моющие средства для очистки пластикового корпуса или рукоятки. Они могут быть повреждены определенными ароматическими маслами, такими как хвойное и лимонное масла, а также растворителями, например керосином. Кроме того, наличие влаги может привести к поражению электрическим током. Протрите влажное место мягкой сухой тканью.
- Удалите всю траву, которая могла намотаться на вал двигателя или головку триммера.
- С помощью маленькой щетки или небольшого пылесоса очистите вентиляционные отверстия на задней стороне корпуса.
- Следите за тем, чтобы вентиляционные отверстия не были засорены.

ЗАТОЧКА ЛЕЗВИЯ ДЛЯ ОБРЕЗКИ ЛЕСКИ

⚠ **ПРЕДУПРЕЖДЕНИЕ.** При выполнении любых работ по обслуживанию лезвия для обрезки лески всегда надевайте прочные перчатки.

1. Извлеките аккумулятор.
2. Снимите с щитка лезвие для обрезки лески.
3. Зафиксируйте лезвие в тисках.
4. Используйте очки и перчатки. Соблюдайте осторожность, чтобы не порезаться.
5. Аккуратно заточите лезвие при помощи мелкозубчатого напильника или точильного камня, сохраняя оригинальный угол режущей кромки.
6. Установите лезвие на щиток и закрепите двумя винтами.

ХРАНЕНИЕ УСТРОЙСТВА

- Если устройство не используется, извлеките из него аккумулятор.
- Выполните тщательную очистку и обслуживание устройства перед хранением.
- Храните устройство в сухом, хорошо проветриваемом, закрытом или высоком месте, недоступном для детей. Не храните устройство рядом с удобрениями, бензином или другими химическими веществами.

Защита окружающей среды

Не выбрасывайте электроприборы, зарядные устройства и аккумуляторные батареи вместе с бытовыми отходами! Отправьте данное изделие на переработку в специализированное предприятие или сдайте его для раздельного сбора. Устройства должны быть возвращены на перерабатывающее предприятие, не наносящее ущерба окружающей среде.

RU

УСТРАНЕНИЕ НЕПОЛАДОК

ПРОБЛЕМА	ПРИЧИНА	РЕШЕНИЕ
Устройство не запускается или прекращает работу.	■ Аккумулятор не установлен в триммер.	■ Установите аккумулятор в триммер.
	■ Нет электрического контакта между триммером и аккумулятором.	■ Извлеките аккумулятор, проверьте контакты и установите его снова.
	■ Аккумулятор разряжен.	■ Зарядите аккумулятор.
	■ Запорный язычок не был сдвинут вперед перед нажатием на курок.	■ Переместите переключатель блокировки вперед и нажмите на курок.
	■ Аккумулятор перегрелся.	■ Извлеките аккумулятор и дайте ему остыть, пока температура не опустится ниже 67 °C.
	■ Устройство перегрелось.	■ Извлеките аккумулятор и дайте устройству остыть, пока температура не опустится ниже 80 °C.
	■ Двигатель перегружен.	■ Двигатель начнет работать снова, как только нагрузка уменьшится. Для обеспечения продолжительной работы уменьшите нагрузку на устройство, не используйте слишком длинную леску и не обрезайте слишком густую растительность.
	■ Щиток не установлен на триммер, в результате чего леска стала очень длинной, и двигатель перегрелся.	■ Извлеките аккумулятор и установите щиток на триммер.
	■ Используется слишком толстая режущая леска.	■ Используйте рекомендованную нейлоновую леску диаметром 2,4–2,7 мм.
	■ Ошибка электроники аккумуляторной батареи.	■ Замените аккумулятор или обратитесь в сервисный центр EGO.

RU

ПРОБЛЕМА	ПРИЧИНА	РЕШЕНИЕ
Сильная вибрация или шум.	■ Режущая леска разбалансирована. ■ Головка триммера изношена.	■ Во время работы периодически слегка постукивайте головкой триммера о землю. При необходимости постучите несколько раз. ■ Замените на новую. См. раздел **ЗАМЕНА ГОЛОВКИ ТРИММЕРА**.
Из головки триммера не вытягивается леска.	■ Приводной вал и головка триммера забились травой. ■ Недостаточно лески в катушке либо леска выскочила из отверстия. ■ Леска запуталась в головке триммера. ■ Используется слишком толстая режущая леска.	■ Выключите триммер, извлеките аккумулятор и очистите приводной вал и головку триммера. ■ Извлеките аккумулятор и замените леску в соответствии с инструкциями в разделе **Замена лески** данного руководства. ■ Извлеките аккумулятор и замените режущую леску в соответствии с инструкциями в разделе **Замена лески** данного руководства. ■ Используйте рекомендованную нейлоновую леску диаметром 2,4–2,7 мм.
Трава намоталась на головку триммера и корпус двигателя.	■ Стрижка высокой травы на уровне земли.	■ Скашивайте высокую траву сверху вниз и срезайте не более 20 см за один раз, чтобы предотвратить подобные ситуации.
Лезвие не режет леску.	■ Лезвие для обрезки лески на краю щитка затупилось.	■ Заточите лезвие для обрезки лески напильником или замените.
Трещины на головке триммера.	■ Головка триммера изношена.	■ Немедленно замените головку триммера в соответствии с инструкциями в разделе **ЗАМЕНА ГОЛОВКИ ТРИММЕРА** данного руководства.

RU

ГАРАНТИЯ

ГАРАНТИЙНАЯ ПОЛИТИКА EGO

Посетите веб-сайт **egopowerplus.eu**, чтобы ознакомиться со всеми условиями и сроками гарантийной политики EGO.

PRZECZYTAJ WSZYSTKIE INSTRUKCJE!

PRZECZYTAJ INSTRUKCJĘ OPERATORA

SYMBOLE BEZPIECZEŃSTWA

OSTRZEŻENIE: Praca maszynami może spowodować wyrzucenie ciał obcych w oczy użytkownika, co może doprowadzić do poważnych urazów oczu. Przed rozpoczęciem pracy maszyną należy zawsze założyć gogle ochronne lub okulary z osłonami bocznymi, a w stosownych przypadkach także pełną osłonę na twarz. Zalecamy nakładanie na zwykłe okulary maski zabezpieczającej o szerokim polu widzenia lub stosowanie standardowych okularów zabezpieczających z osłonami bocznymi.

Ostrzeżenie dotyczące bezpieczeństwa

Noś okulary ochronne

Nie używaj metalowych ostrzy

Odległość między narzędziem a osobami postronnymi musi wynosić co najmniej 15 metrów.

Gwarantowany poziom mocy akustycznej. Emisja hałasu do środowiska zgodnie z dyrektywą Wspólnoty Europejskiej.

Bluetooth®

n_0 Maksymalna prędkość

Prąd stały

kg Kilogram

mm Milimetr

cm Centymetr

.../min Obroty lub liczba skoków na minutę

Przeczytaj ze zrozumieniem instrukcję użytkownika

Noś ochronniki słuchu

Osoby postronne należy trzymać z daleka

Ryzyko oparzeń. Nie dotykać gorącej powierzchni.

Uwaga na przedmioty wyrzucane w powietrze

Przed przystąpieniem do czynności konserwacyjnych należy odłączyć akumulator

Zużytych wyrobów elektrycznych nie należy wyrzucać razem ze zwykłymi odpadami domowymi. Należy je oddać do autoryzowanego punktu recyklingu.

Produkt jest zgodny z obowiązującymi dyrektywami europejskimi.

UK CA Znak zgodności z wymaganiami dotyczącymi produktów sprzedawanych w Wielkiej Brytanii.

IPX5 Ochrona przed strumieniami wody

V Napięcie

UWAGA: Znak słowny i logo Bluetooth® są zastrzeżonymi znakami towarowymi firmy Bluetooth SIG, inc. a każde użycie w/w znaków przez firmę EGO odbywa się na podstawie licencji.

PL

SPECYFIKACJA

Napięcie		56 V ⎓
n_0		Mała prędkość: 4000 / min Średnia prędkość: 5000 /min Duża prędkość: 6000 /min
Mechanizm tnący		Głowica-uderzak
Typ żyłki tnącej		Żyłka nylonowa 2,4-2,7 mm
Szerokość koszenia		42 cm
Zalecana temperatura użytkowania		0°C - 40°C
Zalecana temperatura przechowywania		-20°C - 70°C
Optymalna temperatura ładowania		5°C - 40°C
Ciężar (bez akumulatora)		3 kg
Pasmo częstotliwości działania bezprzewodowego		2402-2480 MHz
Moc maksymalnej transmisji bezprzewodowej		10 dBm
Zmierzony poziom mocy akustycznej L_{WA}		93 dB(A) K=1,1 dB(A)
Poziom ciśnienia akustycznego przy uchu operatora L_{PA}		77 dB(A) K=3 dB(A)
Gwarantowany poziom mocy akustycznej L_{WA} (zmierzony zgodnie z dyrektywą 2000/14/WE)		94 dB(A)
Szacunkowe drgania a_h:	Uchwyt przedni	2,2 m/s² K=1,5 m/s²
	Uchwyt tylny	1,27 m/s² K=1,5 m/s²

- Deklarowana całkowita wartość drgań została zmierzona zgodnie ze standardowymi metodami testowania i może służyć do porównywania różnych maszyn.
- Deklarowana całkowita wartość drgań może również służyć do wstępnej oceny narażenia na drgań.

UWAGA: Emisja drgań podczas rzeczywistego stosowania maszyny może różnić się od deklarowanej wartości, w której maszyna jest używana. Aby się zabezpieczyć, w rzeczywistych warunkach użytkowania użytkownik powinien nosić rękawice i nauszniki ochronne.

OPAKOWANIE (RYS. A1)

OPIS

ZAPOZNANIE SIĘ Z PODKASZARKĄ (RYS. A1)

1. Osłona
2. Ostrze do obcinania żyłki
3. Głowica podkaszarki (głowica-uderzak)
4. Żyłka tnąca
5. Obudowa silnika
6. Wałek podkaszarki
7. Szybko regulowany uchwyt przedni
8. Przycisk trybu prędkości
9. Wskaźnik stanu akumulatora
10. Wskaźnik prędkości
11. Wskaźnik Bluetooth®
12. Spust z regulacją prędkości
13. Przełącznik odblokowujący
14. Przycisk odblokowujący akumulator
15. Zatrzask
16. Mechanizm odłączania
17. Pierścień zatrzymujący
18. Klucz imbusowy 4 mm
19. Uchwyt tylny
20. Obejma paska na ramię
21. Pasek na ramię

MONTAŻ

⚠ **OSTRZEŻENIE:** W przypadku braku lub uszkodzenia którejś z części nie należy włączać urządzenia aż do momentu wymiany lub naprawy części. Używanie urządzenia z uszkodzonymi częściami lub gdy którejś z części brakuje może doprowadzić do poważnych urazów ciała.

⚠ **OSTRZEŻENIE:** Nie należy próbować przerabiać urządzenia lub tworzyć akcesoriów, które nie są zalecane do używania w podkaszarce. Wszelkie tego typu zmiany

lub modyfikacje są niedozwolone i mogą prowadzić do niebezpiecznych sytuacji oraz poważnych urazów ciała.

⚠ **OSTRZEŻENIE:** Aby zapobiec przypadkowemu włączeniu, które mogłoby spowodować urazy ciała, na czas mocowania części należy zawsze wyjmować z maszyny akumulator.

MONTAŻ OSŁONY (RYS. B1 I B2)

⚠ **OSTRZEŻENIE:** Podczas zakładania lub wymieniania osłony należy mieć zawsze założone rękawice. Należy uważać na ostrze na osłonie – ryzyko skaleczenia dłoni.

⚠ **OSTRZEŻENIE:** Nigdy nie należy włączać maszyny bez mocno założonej osłony. Aby chronić użytkownika, osłona musi być zawsze założona na maszynę! Jeśli osłona jest założona, nie należy nigdy próbować jej zdejmować lub regulować. Jeśli potrzebna jest wymiana, powinien jej dokonać wykwalifikowany technik!

INFORMACJA: Do głowicy podkaszarki może być używana tylko osłona z ikoną , NIE wolno jej natomiast używać do głowicy kosy do zarośli. Podczas korzystania z maszyny należy uważać, aby wybrać odpowiednią osłonę.

Należy poluzować i wykręcić 2 śruby z osłony. Dopasować otwory montażowe w osłonie do otworów w zespole i zablokować osłonę na podstawie trzonka 2 śrubami z 2 podkładkami sprężynującymi.

⚠ **OSTRZEŻENIE:** Osłona musi być zamocowana zgodnie z Rys. B1 i B2, montaż na odwrót stwarza olbrzymie zagrożenie!

MOCOWANIE I REGULACJA UCHWYTU PRZEDNIEGO

1. Wyłączyć silnik i wyjąć z maszyny akumulator, o ile jest w niej zainstalowany.
2. Poluzować pokrętło motylkowe, aby oddzielić regulowany przedni uchwyt (Rys. C).

C-1	Uchwyt przedni	C-3	Nakrętka motylkowa
C-2	Blok zaciskowy	C-4	Dźwignia szybkiego odblokowywania

3. Ustawić przedni uchwyt tak, aby był skierowany ku górze, w kierunku tylnego uchwytu. Wcisnąć uchwyt na wałek górny (Rys. D1).
4. Włożyć blok zaciskowy w szczelinę uchwytu (Rys. D2).
5. Zamontować dźwignię szybkiego odblokowywania i dokręcić nakrętkę motylkową. (Rys. D3).
6. Pociągnąć dźwignię szybkiego odblokowywania w górę, aby przesunąć/obrócić uchwyt przedni do wygodnej pozycji roboczej (Rys. D4).
7. Złożyć dźwignię szybkiego odblokowywania, aby zamocować uchwyt przedni na miejscu (Rys. D5).

⚠ **OSTRZEŻENIE:** Nigdy nie należy włączać maszyny bez mocno przytwierdzonego uchwytu przedniego.

MONTAŻ PASKA NARAMIENNEGO

Nacisnąć karabińczyk paska, aby go otworzyć i zamocować do obejmy paska na ramię (Rys. E1).

Pasek można rozpiąć na dwa sposoby. Zdjąć go bezpośrednio z ramienia (Rys. E2) lub wcisnąć karabińczyk i wypiąć pasek na ramię z obejmy paska na ramię (Rys. E3).

Podczas noszenia paska nie należy nosić niczego, co mogłoby przeszkadzać w odpięciu i zdjęciu paska.

W sytuacji awaryjnej należy go natychmiast zdjąć z ramienia, niezależnie od sposobu założenia paska.

⚠ **OSTRZEŻENIE: Aby zapewnić bezpieczną i wygodną obsługę, w przypadku korzystania z akumulatora o pojemności 6,0 Ah lub większej należy używać plecaka BH1000 EGO, aby odciążyć ramiona użytkownika.**

⚠ **OSTRZEŻENIE: Nie należy jednocześnie używać paska naramiennego i plecaka BH1000 EGO.** Uniemożliwiałoby to szybkie awaryjne odpięcie maszyny, co mogłoby doprowadzić do urazów ciała.

OBSŁUGA

⚠ **OSTRZEŻENIE:** Nie wolno dopuść do tego, aby znajomość produktu doprowadziła do nieuwagi. Należy pamiętać, że do spowodowania poważnych obrażeń wystarczy zaledwie chwila nieuwagi.

⚠ **OSTRZEŻENIE:** Należy zawsze nosić środki ochrony oczu i uszu. Nieprzestrzeganie tego zalecenia może doprowadzić do poważnych obrażeń oczu odłamkiem lub skrawkiem materiału wyrzuconym przez pracujące narzędzie, a także grozi innymi możliwymi urazami.

⚠ **OSTRZEŻENIE:** Nie należy używać końcówek lub akcesoriów innych niż zalecane przez producenta produktu. Używanie końcówek lub akcesoriów innych niż zalecane może doprowadzić do poważnych obrażeń.

⚠ **OSTRZEŻENIE:** Aby uniknąć poważnych obrażeń ciała, przed serwisowaniem, czyszczeniem, wymianą osprzętu dodatkowego oraz usuwaniem materiału należy zawsze wyjąć z maszyny akumulator.

ZASTOSOWANIA

Produkt może być używany podczas deszczu.

Urządzenia można używać wyłącznie do celów podanych poniżej:

Podkaszanie trawy i chwastów przy ścianach, płotach, drzewach i na brzegach.

INFORMACJA: Narzędzia należy używać tylko do celów zgodnych z przeznaczeniem. Wszelkie inne zastosowania uznaje się za niezgodne z przeznaczeniem.

WKŁADANIE/WYJMOWANIE AKUMULATORA

Do urządzenia należy używać wyłącznie ładowarek i akumulatorów marki EGO wymienionych na Rys. A2.

PL

Przed pierwszym użyciem należy naładować akumulator.

Zakładanie

Dopasować żeberka akumulatora do szczelin mocujących i wsunąć akumulator do ładowarki aż da się słyszeć kliknięcie (Rys. F1).

Wyjmowanie

Wcisnąć przycisk wyjmowania akumulatora i wysunąć akumulator (Rys. F2).

TRZYMANIE PODKASZARKI ŻYŁKOWEJ (Rys. G)

Aby bezpieczniej i lepiej pracować narzędziem, należy przełożyć przez ramię pasek na ramię. Długość i położenie paska na ramię należy wyregulować do wygodnej pozycji roboczej, a podkaszarkę trzymać oburącz: jedną ręką na tylnym, a drugą na przednim uchwycie.

INFORMACJA: Głowica podkaszarki powinna być ustawiona równolegle do podłoża i na odpowiedniej wysokości cięcia, tak aby operator nie musiał się nachylać.

⚠ **OSTRZEŻENIE:** W sytuacji awaryjnej należy natychmiast zdjąć pasek z ramienia, niezależnie od sposobu jego założenia.

WŁĄCZANIE/WYŁĄCZANIE MASZYNY (Rys. H)

Włączanie

1. Przestawić przełącznik odblokowujący do przodu i wcisnąć spust z regulacją prędkości, aby włączyć.
2. Prędkość obrotowa głowicy podkaszarki jest kontrolowana za pomocą spustu z regulacją prędkości. Większy nacisk na spust zwiększa prędkość; mniejszy nacisk na spust zmniejsza ją. Prędkość należy ustawić odpowiednio do wykonywanej pracy.

INFORMACJA: Silnik włączy się tylko wtedy, gdy w tym samym czasie zostanie przesunięta do przodu dźwignia odblokowująca i zostanie wciśnięty spust.

Wyłączanie

Aby wyłączyć maszynę, wystarczy ją odsunąć od strefy koszenia i puścić spust z regulacją prędkości.

⚠ **OSTRZEŻENIE:** Na czas przerw w pracy i po zakończeniu pracy należy zawsze wyjmować akumulator z narzędzia.

H-1	Przełącznik odblokowujący	H-2	Spust z regulacją prędkości

ZMIANA TRYBU PRĘDKOŚCI (RYS. I)

Maszyna posiada trzy tryby prędkości.

Każde naciśnięcie przełącznika trybu prędkości powoduje zmianę trybu prędkości.

Wskaźnik prędkości wyświetla informację o ustawionej prędkości: jedna świecąca kontrolka oznacza małą prędkość, dwie kontrolki – dużą prędkość. Tryb małej prędkości daje lepszą kontrolę nad maszyną i zapewnia dłuższy czas pracy na jednym naładowaniu.

INFORMACJA:

Tryb prędkości można ustawić przed włączeniem maszyny LUB podczas pracy.

Gdy po jakiejś przerwie maszyna zostanie włączona ponownie, tryb prędkości wróci do wcześniej ustawionej prędkości.

I-1	Wskaźnik prędkości	I-3	Przycisk trybu prędkości
I-2	Wskaźnik Bluetooth®	I-4	Wskaźnik stanu akumulatora

WSKAŹNIK STANU AKUMULATORA I WSKAŹNIK PRĘDKOŚCI (RYS. I)

Wskaźnik stanu akumulatora pokazuje poziom naładowania i stan roboczy akumulatora, a wskaźnik prędkości pokazuje stan roboczy maszyny, tak jak pokazano w tabeli poniżej. Wskaźnik stanu akumulatora i wskaźnik prędkości zapalają się po włączeniu maszyny LUB gdy zostanie wciśnięty przycisk trybu prędkości.

Wskaźniki świetlne			Znaczenie
Wskaźnik stanu akumulatora	Świeci na zielono		Poziom naładowania akumulatora od 20% do 100%
	Miga na zielono		Poziom naładowania akumulatora od 10% do 20%
	Świeci na czerwono		Poziom naładowania akumulatora poniżej 10%
	Miga na czerwono (szybko lub wolno)		Akumulator jest niemal całkowicie rozładowany i wymaga natychmiastowego naładowania.
	Świeci na pomarańczowo		Akumulator jest przegrzany. Należy schłodzić akumulator do temperatury poniżej 67°C. Patrz część „**Ochrona akumulatora przed wysoką temperaturą**” poniżej.
	Miga na przemian na czerwono i zielono		Błąd elektroniki akumulatora. Wymienić akumulator lub skontaktować się z centrum obsługi klienta EGO. Patrz część „**Ochrona przed błędami elektroniki akumulatora**” poniżej.
Wskaźnik prędkości (ilustracja przedstawia dużą prędkość)	Świeci na zielono		Maszyna działa prawidłowo.
	Świeci na pomarańczowo		Maszyna przegrzała się. Pozwolić maszynie ostygnąć, aż temperatura spadnie poniżej 80°C. Patrz część „**Ochrona maszyny przed wysoką temperaturą**” poniżej. **INFORMACJA:** Aby uniknąć uszkodzenia urządzenia, po wielokrotnym przegrzaniu urządzenie wyłączy się automatycznie i przez 5 minut będzie stygnąć. W tym czasie pomarańczowa kontrolka będzie się świecić jako ostrzeżenie.
	Miga na pomarańczowo		Maszyna jest przeciążona. Patrz część „**Ochrona przed przeciążeniem maszyny**” poniżej.

Zabezpieczenie przed przegrzaniem akumulatora

Jeśli temperatura akumulatora przekroczy 70°C podczas pracy, obwód zabezpieczający przed przegrzaniem natychmiast wyłączy maszynę, aby uchronić akumulator przed uszkodzeniem wskutek przegrzania. Wskaźnik stanu akumulatora będzie świecić ciągłym światłem pomarańczowym. Należy puścić spust i poczekać, aż przegrzany akumulator ostygnie, a wskaźnik zmieni kolor na zielony. Następnie można ponownie włączyć maszynę.

Ochrona przed błędami elektroniki akumulatora

Gdy wystąpi błąd elektroniki akumulatora, wskaźnik stanu akumulatora będzie migał na przemian na czerwono i zielono, a maszyna wyłączy się po 3 sekundach. Wymienić akumulator lub skontaktować się z centrum obsługi klienta EGO.

PL

Ochrona przed przeciążeniem maszyny

Maszyna posiada wbudowane zabezpieczenie zapobiegające przeciążeniu. Gdy maszyna jest przeciążona, silnik zatrzymuje się, a wskaźnik prędkości miga na pomarańczowo. Należy wtedy wyjąć akumulator z maszyny, następnie ponownie podłączyć akumulator i ponownie włączyć maszynę. Należy zmniejszyć obciążenie maszyny, unikać używania zbyt długiej lub zbyt grubej żyłki tnącej oraz nie kosić zbyt grubych/zdrewniałych krzewów.

Ochrona maszyny przed wysoką temperaturą

Jeśli temperatura maszyny przekroczy 90°C podczas pracy, obwód zabezpieczający przed przegrzaniem natychmiast wyłączy maszynę, aby uchronić ją przed uszkodzeniem wskutek przegrzania. Wskaźnik prędkości zaświeci się światłem ciągłym na pomarańczowo. Należy teraz puścić spust i poczekać, aż przegrzana maszyna ostygnie, a wskaźnik prędkości zmieni kolor na zielony, a następnie włączyć maszynę ponownie.

TECHNOLOGIA ŁĄCZNOŚCI

Aby uzyskać informacje na temat pełnej oferty naszych produktów i usług łączących się bezprzewodowo, w tym instrukcje dotyczące podłączania, wystarczy zeskanować poniższy kod QR lub odwiedzić stronę **www.egopowerplus.eu/connect.**

UŻYWANIE PODKASZARKI

Przed każdym użyciem narzędzia należy uprzątnąć teren wykonywania prac. Usunąć wszystkie przedmioty takie jak kamienie, potłuczone szkło, gwoździe, kawałki drutu lub sznurka itp., które mogą zostać wyrzucone w powietrze lub mogą zaplątać się w końcówkę tnącą. Z terenu, który ma zostać skoszony, należy wyprosić dzieci i osoby postronne oraz wygonić zwierzęta. Jako minimum dzieci i osoby postronne oraz zwierzęta muszą znajdować się w odległości 15 m, jednak taka odległość nadal nie eliminuje całkowicie ryzyka trafienia wyrzuconymi w powietrze przedmiotami. Osoby postronne należy zachęcać do noszenia okularów ochronnych. Jeśli do użytkownika zbliży się jakaś osoba, należy natychmiast wyłączyć silnik i zatrzymać końcówkę tnącą.

Przed każdym użyciem należy sprawdzić, czy jakieś części nie są uszkodzone lub zużyte.

Należy skontrolować głowicę-uderzak, osłonę, pasek na ramię i jego obejmę oraz przedni uchwyt. Jeśli części są pęknięte, wypaczone, skrzywione lub uszkodzone w jakikolwiek sposób, należy je wymienić.

Ostrze do żyłki tnącej na krawędzi osłony może się z czasem stępić. Zaleca się je okresowo ostrzyć pilnikiem lub wymieniać na nowe.

⚠ **OSTRZEŻENIE:** Na czas mocowania lub zdejmowania osłony lub ostrzenia lub wymieniania ostrza do przycinania żyłki należy zawsze zakładać rękawice. Należy zwrócić uwagę na położenie ostrza na osłonie i chronić ręce przed skaleczeniem ostrzem.

Sprawdzić, czy głowica podkaszarki nie jest zablokowana

- Aby nie dopuścić do zablokowania, należy dbać o to, aby głowica podkaszarki była czysta. Przed i po każdym użyciu należy usuwać ścinki trawy, liście, brud i wszelkie inne nagromadzone zanieczyszczenia.
- W przypadku zablokowania należy zatrzymać podkaszarkę i wyjąć akumulator, a następnie usunąć trawę, która mogła owinąć się wokół wału silnika lub głowicy podkaszarki.

Po każdym użyciu należy wyczyścić podkaszarkę.

Regulacja długości żyłki tnącej (Rys. J)

Głowica podkaszarki pozwala operatorowi wysuwać więcej żyłki tnącej bez wyłączania silnika. W miarę jak żyłka strzępi się i zużywa, dodatkową żyłkę można wysunąć lekkim uderzeniem głowicą podkaszarki w ziemię w czasie, gdy podkaszarka pracuje.

INFORMACJA: Jeśli żyłka zrobi się za krótka, jej wysunięcie stanie się trudniejsze.

⚠ **OSTRZEŻENIE:** Nie należy demontować lub przerabiać zespołu ostrza do przycinania żyłki. Zbyt długa żyłka prowadzi do przegrzewania się silnika i może spowodować poważne urazy ciała.

Wymiana żyłki

INFORMACJA: Należy zawsze używać zalecanej nylonowej żyłki tnącej o średnicy 2,4-2,7 mm. Używanie żyłki innego typu może doprowadzić do przegrzewania się podkaszarki i spowodować jej uszkodzenie.

⚠ **OSTRZEŻENIE:** Nigdy nie należy używać żyłek wzmocnionych metalem, drutów, sznurków itp. Mogą się one ułamać i zmienić w niebezpieczne pociski.

1. Wyjąć akumulator z podkaszarki.
2. Odciąć 5 m żyłki tnącej. Włożyć żyłkę do otworu mocującego w przelotce (Rys. K). Wcisnąć żyłkę i wyciągnąć ją z drugiej strony, tak aby po obu

stronach szpulki znajdowało się tyle samo żyłki.

3. Obracać osłonę dolną w kierunku zaznaczonym strzałką i nacisnąć ją, aby nawinąć żyłkę na szpulę tak, aby po obu stronach widać było około 15 cm żyłki (Rys. L).
4. Nacisnąć osłonę mocującą szpuli w dół i jednocześnie pociągnąć żyłki, aby je ręcznie wysunąć, sprawdzić prawidłowe złożenie głowicy podkaszarki.

UWAGA: Jeśli żyłka zostanie wciągnięta do głowicy podkaszarki przez przypadek, należy otworzyć głowicę i wyciągnąć żyłkę ze szpuli. W celu ponownego załadowania żyłki należy wykonać kroki opisane w niniejszej instrukcji w części „**Ponowne zakładanie żyłki tnącej**".

Ponowne zakładanie żyłki tnącej

Gdy żyłka tnąca urwie się na wylocie żyłki lub gdy nie wysuwa się z głowicy podkaszarki pod wpływem uderzenia głowicą o ziemię, należy wykonać następujące kroki:

1. Wcisnąć zaczepy odblokowujące w głowicy podkaszarki; zdjąć i wysunąć osłonę (Rys. M i N).

UWAGA: Do podważenia zatrzasków zwalniających może być potrzebny płaski śrubokręt.

2. Wyjąć żyłkę tnącą ze szpuli.
3. Jedną ręką przytrzymać podkaszarkę, a drugą chwycić zespół pokrywy dolnej i dopasować szczeliny w zespole pokrywy do zaczepów odblokowujących (Rys. O). Wcisnąć zespół osłony dolnej tak, aby wsunął się na swoje miejsce, przy czym słyszalne będzie wyraźne kliknięcie.
4. Wykonać instrukcje podane w części „**Wymiana żyłki**", aby ponownie założyć żyłkę tnącą.

WYMIANA GŁOWICY PODKASZARKI

⚠ **OSTRZEŻENIE:** Jeżeli po zamocowaniu głowica się obluzuje, należy ją natychmiast wymienić. Nigdy nie należy używać podkaszarki z poluzowaną głowicą tnącą. Pękniętą, uszkodzoną i zużytą głowicę tnącą należy natychmiast wymienić, nawet jeśli uszkodzenie polega tylko na spękaniu powierzchni elementu. Tego typu końcówki mogą rozpaść się przy dużej prędkości i spowodować poważne obrażenia.

Zapoznanie z głowicą podkaszarki (Rys. P)

P-1	Zespół pokrywy dolnej	P-4	Sprężyna
P-2	Żyłka tnąca	P-5	Osłona górna
P-3	Zespół szpuli	P-6	Wał napędowy

Wyjmowanie głowicy podkaszarki (Rys. Q1)

1. Wyjąć akumulator.
2. Włożyć dostarczony klucz imbusowy do otworu blokującego wał w obudowie silnika, aby zablokować wał, przytrzymać go jedną ręką i spróbować wcisnąć do środka. Jednocześnie drugą ręką obracać głowicę podkaszarki, aż klucz imbusowy zostanie całkowicie wsunięty.

Q-1	Otwór do blokowania wału	Q-2	Blokada wału

3. Przytrzymać klucz imbusowy i obrócić głowicę podkaszarki w prawo (zgodnie z kierunkiem ruchu wskazówek zegara), aby ją zdjąć.

Instalowanie głowicy podkaszarki

1. Położyć podkaszarkę na ziemi lub podłodze, tak aby wał napędowy był skierowany do góry.
2. Dopasować otwór na śrubę w głowicy podkaszarki do wału napędowego, a następnie zamontować głowicę na wale, obracając ją w lewo (przeciwnie do kierunku ruchu wskazówek zegara) (Rys. Q2).
3. Włożyć klucz imbusowy w otwór do blokowania wału zgodnie z opisem w poprzedniej części „**Wyjmowanie głowicy podkaszarki**". Kontynuować dokręcanie głowicy podkaszarki w lewo (przeciwnie do kierunku ruchu wskazówek zegara), aż do całkowitego dokręcenia (Rys. Q3).

PL

KONSERWACJA

⚠ **OSTRZEŻENIE:** Przed kontrolą, czyszczeniem lub serwisowaniem urządzenia należy wyłączyć silnik, odczekać aż wszystkie poruszające części zatrzymają się i wyjąć akumulator. Niezastosowanie się do powyższych instrukcji może doprowadzić do poważnych obrażeń ciała lub do uszkodzenia mienia.

⚠ **OSTRZEŻENIE:** Podczas serwisowania należy używać wyłącznie części zamiennych identycznych z oryginalnymi. Używanie jakichkolwiek innych części stwarza ryzyko i może spowodować usterkę produktu. Aby zagwarantować bezpieczeństwo i niezawodność, wszystkie naprawy powinny być wykonywane przez wykwalifikowanych techników serwisu.

CZYSZCZENIE MASZYNY

- Wyrób należy czyścić wilgotną ściereczką i łagodnym detergentem.
- Do czyszczenia części plastikowych lub uchwytu nie należy używać jakichkolwiek silnych detergentów. Mogą one zostać uszkodzone przez niektóre olejki aromatyczne, takie jak olejek sosnowy i cytrynowy oraz przez rozpuszczalniki takie jak nafta. Wilgoć może także spowodować porażenie prądem. Wszelką wilgoć należy wycierać miękką suchą ściereczką.
- Usunąć trawę, która mogła się owinąć wokół wałka silnika lub wokół głowicy podkaszarki.
- Do czyszczenia otworów wentylacyjnych w tylnej części obudowy należy używać małej szczoteczki lub małego odkurzacza.
- Należy dbać o to, aby otwory wentylacyjne były drożne.

PL

OSTRZENIE OSTRZA DO PRZYCINANIA ŻYŁKI

⚠ **OSTRZEŻENIE:** Należy zawsze chronić swoje dłonie i na czas wykonywania prac serwisowych przy ostrzu do przycinania żyłki zakładać grube rękawice.

1. Wyjąć akumulator.
2. Wyjąć ostrze z osłony.
3. Zamocować ostrze w imadle.
4. Należy nosić odpowiednią osłonę oczu oraz rękawice i zachować ostrożność, aby się nie skaleczyć.
5. Ostrożnie szlifować krawędzie tnące ostrza drobnym pilnikiem lub osełką, z zachowaniem oryginalnego kąta krawędzi tnącej.
6. Ponownie założyć ostrze w osłonę i zamocować je dwiema śrubami.

PRZECHOWYWANIE MASZYNY

- Jeśli nie jest używana, należy wyjąć z niej akumulator.
- Przed schowaniem maszynę należy dokładnie wyczyścić i zabezpieczyć.
- Urządzenie należy przechowywać w suchym i przewiewnym miejscu niedostępnym dla dzieci: albo pod kluczem, albo wystarczająco wysoko. Maszyny nie należy przechowywać na nawozach lub w ich pobliżu, to samo dotyczy benzyny oraz innych substancji chemicznych.

Ochrona środowiska

Urządzeń elektrycznych, zużytych akumulatorów i ładowarki nie należy wyrzucać do zwykłych zmieszanych śmieci domowych! Produkt należy oddać do zbiórki selektywnej w autoryzowanym punkcie recyklingu. Maszyny elektryczne należy oddawać do przyjaznych dla środowiska zakładów recyklingu.

ROZWIĄZYWANIE PROBLEMÓW

PROBLEM	PRZYCZYNA	ROZWIĄZANIE
Maszyna nie włącza się lub przestaje pracować.	■ Do podkaszarki nie włożono akumulatora.	■ Włożyć akumulator do podkaszarki.
	■ Podkaszarka i akumulator nie kontaktują.	■ Wyjąć akumulator, sprawdzić styki i założyć akumulator z powrotem.
	■ Akumulator jest rozładowany.	■ Naładować akumulator.
	■ Przed wciśnięciem spustu z regulacją prędkości nie przesunięto do przodu przełącznika odblokowującego.	■ Przestawić przełącznik odblokowujący do przodu i wcisnąć spust z regulacją prędkości.
	■ Akumulator jest zbyt gorący.	■ Wyjąć i schłodzić akumulator, aż jego temperatura spadnie poniżej 67°C.
	■ Maszyna jest za gorąca.	■ Wyjąć akumulator i schłodzić maszynę, aż jej temperatura spadnie poniżej 80°C.
	■ Silnik jest przeciążony.	■ Gdy tylko obciążenie zostanie usunięte, silnik wznowi pracę. Przy pracy ciągłej należy zmniejszyć obciążenie maszyny, unikać używania zbyt długiej żyłki tnącej oraz nie kosić zbyt grubych/ zdrewniałych krzewów.
	■ Na podkaszarce nie ma zamontowanej osłony, przez co żyłka jest za długa i dochodzi do przeciążenia silnika.	■ Wyjąć akumulator i zamocować osłonę w podkaszarce.
	■ Używana jest ciężka żyłka.	■ Używać zalecanej nylonowej żyłki tnącej o średnicy 2,4-2,7 mm.
	■ W elektronice akumulatora wystąpił błąd.	■ Wymienić akumulator lub skontaktować się z serwisem obsługi klienta EGO.

PL

PROBLEM	PRZYCZYNA	ROZWIĄZANIE
Nadmierne drgania lub hałas.	■ Żyłka tnąca jest niewyważona. ■ Głowica podkaszarki jest zużyta.	■ Lekko uderzyć głowicą o ziemię w czasie, gdy podkaszarka pracuje. Jeśli to konieczne, uderzyć kilka razy. ■ Wymienić głowicę podkaszarki na nową. Patrz część „**WYMIANA GŁOWICY PODKASZARKI**”.
Głowica podkaszarki nie wysuwa żyłki.	■ Wał napędowy lub głowica podkaszarki są zapchane trawą. ■ W szpuli jest za mało żyłki lub żyłka urwała się na przelotce. ■ Żyłka jest splątana w głowicy podkaszarki. ■ Używana jest ciężka żyłka.	■ Wyłączyć podkaszarkę, wyjąć akumulator i wyczyścić wał napędowy oraz głowicę podkaszarki. ■ Wyjąć akumulator i wymienić żyłkę tnącą na nową; patrz część „**Wymiana żyłki**” w niniejszej instrukcji. ■ Wyjąć akumulator i wymienić żyłkę tnącą; patrz część „**Wymiana żyłki**” w niniejszej instrukcji. ■ Używać zalecanej nylonowej żyłki tnącej o średnicy 2,4-2,7 mm.
Trawa owija się wokół głowicy podkaszarki i obudowy silnika.	■ Koszenie wysokiej trawy tuż przy ziemi.	■ Wysoką trawę kosić od góry ku dołowi, za jednym razem skracać źdźbła nie więcej niż o 20 cm, aby nie dopuścić do owijania się trawy wokół głowicy.
Ostrze nie docina żyłki tnącej.	■ Ostrze do przycinania żyłki tnącej na krawędzi osłony stępiło się.	■ Naostrzyć pilnikiem ostrze do przycinania żyłki tnącej lub wymienić je na nowe.
Pęknięcia na głowicy podkaszarki	■ Głowica podkaszarki jest zużyta.	■ Natychmiast wymienić głowicę podkaszarki; patrz część „**WYMIANA GŁOWICY PODKASZARKI**” w niniejszej instrukcji.

PL

GWARANCJA

POLITYKA GWARANCYJNA EGO

W celu zapoznania się z wszystkimi warunkami polityki gwarancyjnej EGO prosimy wejść na stronę **egopowerplus.eu**.

PŘEČTĚTE SI VŠECHNY POKYNY!

PŘEČTĚTE SI NÁVOD K OBSLUZE

BEZPEČNOSTNÍ SYMBOLY

VAROVÁNÍ: Při použití jakéhokoli stroje může dojít k vymrštění cizích těles do očí, což může způsobit jejich závažné poškození. Před použitím stroje si vždy nasaďte ochranné brýle, ochranné brýle s bočními kryty nebo v případě potřeby obličejový štít. Na brýle nebo standardní ochranné brýle s bočními kryty doporučujeme použít ochrannou masku.

Bezpečnostní upozornění

Přečtěte si návod k obsluze a porozumějte mu

Používejte ochranu očí

Používejte ochranu uší

Nepoužívejte kovové čepele

Udržujte ostatní osoby v bezpečné vzdálenosti

Vzdálenost mezi nářadím a ostatními osobami musí být nejméně 15 m.

Riziko popálení. Nedotýkejte se horkého povrchu.

Garantovaná hladina akustického výkonu. Emise hluku do prostředí dle směrnice Evropského společenství.

Pozor na odhozené předměty

Bluetooth®

Před údržbou odpojte akumulátor

n_0 Maximální rychlost

Odpadní elektrické výrobky se nesmí likvidovat s domovním odpadem. Odevzdejte je do autorizovaného recyklačního střediska.

Stejnosměrný proud

Výrobek je v souladu s platnými evropskými směrnicemi.

kg Kilogram

Posouzena shoda ve Spojeném království.

mm Milimetr

IPX5 Ochrana proti proudu vody

cm Centimetr

V Napětí

.../min Počet otáček nebo vratného pohybu za minutu

POZNÁMKA: Slovní značka a loga Bluetooth® jsou registrované ochranné známky společnosti Bluetooth SIG, inc. a jakékoli použití těchto značek společností EGO je na základě licence.

CZ

SPECIFIKACE

Napětí		56 V ⎓
n_0		Nízká: 4000/min Střední: 5000/min Vysoká: 6000/min
Žací mechanizmus		Hlava sekačky
Typ žací struny		2,4-2,7 mm nylonová zkroucená struna
Šířka sekání		42 cm
Doporučená provozní teplota		0 °C až 40 °C
Doporučená skladovací teplota		-20 °C až 70 °C
Optimální teplota nabíjení		5 °C až 40 °C
Hmotnost (bez akumulátoru)		3 kg
Provozní frekvenční pásmo Bluetooth		2402-2480 MHz
Maximální přenosový výkon Bluetooth		10 dBm
Měřená hladina akustického výkonu L_{WA}		93 dB(A) K=1,1 dB(A)
Hladina akustického tlaku na sluch obsluhy L_{PA}		77 dB(A) K=3 dB(A)
Zaručená úroveň akustického výkonu L_{WA} (podle 2000/14/ES)		94 dB(A)
Hodnota vibrací a_h:	Přední rukojeť	2,2 m/s² K=1,5 m/s²
	Zadní rukojeť	1,27 m/s² K=1,5 m/s²

- Celková deklarovaná hodnota vibrací byla naměřena podle standardní zkušební metody a lze ji použít ke srovnání s jiným strojem;
- Celkovou deklarovanou hodnotu vibrací lze použít také k předběžnému stanovení expozičních limitů.

POZNÁMKA: Emise vibrací při konkrétním použití stroje se mohou lišit od deklarované hodnoty, při které se stroj používá; z důvodu ochrany provozovatele by měl uživatel ve skutečných pracovních podmínkách nosit rukavice a chrániče sluchu.

CZ

BALENÍ (OBR. A1)

POPIS

SEZNAMTE SE S VAŠÍ STRUNOVOU SEKAČKOU (obr. A1)

1. Chránič
2. Ořezávací čepel
3. Hlava sekačky (Strunová hlava)
4. Žací struna
5. Kryt motoru
6. Hřídel sekáčky
7. Rychle nastavitelná přední rukojeť
8. Tlačítko režimu rychlosti
9. Kontrolka stavu akumulátoru
10. Ukazatel rychlosti
11. Kontrolka Bluetooth®
12. Spoušť s proměnnou rychlostí
13. Spínač s pojistkou
14. Tlačítko pro uvolnění akumulátoru
15. Západka
16. Vysunovací mechanismus
17. Dorazový kroužek
18. Šestihranný klíč 4 mm
19. Zadní rukojeť
20. Poutko ramenního popruhu
21. Ramenní popruh

MONTÁŽ

⚠ **VAROVÁNÍ:** Pokud jsou některé části poškozené nebo chybí, nepoužívejte tento výrobek, dokud nebudou nahrazeny. Použití tohoto výrobku s poškozenými nebo chybějícími díly může vést k vážnému úrazu.

⚠ **VAROVÁNÍ:** Nepokoušejte se výrobek upravovat ani vytvářet příslušenství, které není pro tuto strunovou sekačku doporučeno. Každá taková změna nebo úprava je nesprávná a může vést k nebezpečné situaci, která může zapříčinit vážný úraz.

⚠ **VAROVÁNÍ:** Pokud provádíte montáž dílů, vždy vyjměte akumulátor ze stroje, aby nedošlo k neúmyslnému spuštění, které může způsobit vážný úraz.

MONTÁŽ CHRÁNIČE (OBR. B1 A B2)

⚠**VAROVÁNÍ:** Při montáži nebo výměně chrániče vždy používejte rukavice. Pozor na čepel na chrániči, chraňte si ruce před pořezáním.

⚠**VAROVÁNÍ:** Nikdy nepoužívejte stroj bez řádně nainstalovaného chráničů. Chránič musí být vždy na stroji z důvodu ochrany uživatele! Pokud je chránič instalovaný napevno, nikdy se jej nepokoušejte odstranit nebo upravit; pokud je nezbytná výměna, musí být provedena kvalifikovaným servisním technikem!

POZNÁMKA: S hlavou sekačky lze použít pouze ochranný chránič s ikonou a NELZE jej použít s hlavou sekačky křovinořezu. Při používání stroje dbejte na výběr správného ochranného chráničů.

Uvolněte a vyjměte dva šrouby z chráničů, vyrovnejte montážní otvory chráničů s instalačními otvory a pak upevněte kryt na spodní část násady dvěma šrouby společně se dvěma pružnými podložkami.

⚠**VAROVÁNÍ:** Zkontrolujte, zda je chránič upevněn podle obr. B1 a B2, obrácené upevnění představuje vysoké riziko!

MONTÁŽ A SEŘÍZENÍ PŘEDNÍ RUKOJETI

1. Zastavte motor a vyjměte ze stroje akumulátor, je-li nainstalován.
2. Povolte křídlovou matici, abyste oddělili nastavitelnou přední rukojeť (obr. C).

C-1	Přední rukojeť	C-3	Křídlová matice
C-2	Upínací blok	C-4	Rychloupínací páčka

3. Nakloňte přední rukojeť směrem nahoru k zadní rukojeti. Stiskněte rukojeť na horní hřídel (obr. D1).
4. Vložte upínací blok do drážky rukojeti (obr. D2).
5. Namontujte rychloupínací páčku a předběžně utáhněte křídlovou matici (obr. D3).
6. Zvedněte páčku rychlého uvolnění, abyste přední rukojeť přesunuli/otočili do pohodlné pracovní polohy (obr. D4).
7. Sklopte páčku rychloupínání, aby se přední rukojeť zajistila na místě (obr. D5).

⚠ **VAROVÁNÍ:** Nikdy neprovozujte stroj bez pevně upevněné přední rukojeti.

MONTÁŽ RAMENNÍHO POPRUHU

Stiskněte karabinu popruhu, abyste ji otevřeli, a připevněte ji k poutku ramenního popruhu (obr. E1).

Existují dva způsoby, jak uvolnit popruh. Sundejte jej přímo z ramene (obr. E2) nebo stiskněte karabinu a odpojte ramenní popruh od poutka ramenního popruhu (obr. E3).

Při nošení popruhu nesmí žádný jiný předmět bránit jeho uvolnění a sejmutí.

Dojde-li k nouzové situaci, okamžitě si odepněte popruh z ramene bez ohledu na to, jakým způsobem je popruh připnutý.

⚠ **VAROVÁNÍ: Pro bezpečný a pohodlný provoz při použití s akumulátorem 6,0 Ah nebo vyšším nezapomeňte použít propojení batohu EGO BH1000, abyste odlehčili ruce uživatele.**

⚠ **VAROVÁNÍ: Nepoužívejte současně ramenní popruh a propojení batohu BH1000 EGO.** Tím se zabrání rychlému nouzovému uvolnění stroje, což může vést ke zranění osob.

OBSLUHA

⚠ **VAROVÁNÍ:** Dbejte na to, abyste po seznámení s výrobkem nepřestali být opatrní. Nezapomínejte, že stačí chvíle nepozornosti a může se stát vážný úraz.

⚠**VAROVÁNÍ:** Vždy používejte ochranu zraku spolu s chrániči sluchu. Pokud tak neučiníte, může dojít k vymrštění předmětu do očí nebo případně jiným vážným úrazům.

⚠**VAROVÁNÍ:** Nepoužívejte nástavce nebo příslušenství, které nedoporučuje výrobce tohoto výrobku. Použití nedoporučených nástavců a příslušenství může vést k vážnému úrazu.

⚠**VAROVÁNÍ:** Před servisem, čištěním, výměnou nástavců nebo odstraněním materiálu vyjměte akumulátor ze stroje, aby nedošlo k vážnému úrazu.

POUŽITÍ

Výrobek lze používat za deště.

Výrobek lze použít k následujícím účelům:

Sekání trávy a plevele u zdí, plotů, stromů a okrajů.

POZNÁMKA: Stroj se smí používat pouze k vyhrazenému účelu. Jakékoliv jiné použití se považuje za zneužití.

INSTALACE/VYJMUTÍ AKUMULÁTORU

Používejte pouze s akumulátory a nabíječkami EGO uvedenými na obr. A2.

Před prvním použitím akumulátor plně nabijte.

Instalace

Vyrovnejte žebra akumulátoru s montážními drážkami a zatlačte akumulátor dolů, dokud neuslyšíte „cvaknutí“ (obr. F1).

Vyjmutí

Stiskněte tlačítko pro uvolnění akumulátoru a akumulátor vyjměte (obr. F2).

DRŽENÍ STRUNOVÉ SEKAČKY (obr. G)

Pro bezpečnější a lepší používání si dejte ramenní popruh přes rameno. Nastavte délku a umístění ramenního popruhu do pohodlné provozní polohy – sekačku držte oběma rukama: jednou rukou za zadní rukojeť a druhou rukou za přední rukojeť.

POZNÁMKA: Hlava sekačky je rovnoběžná se zemí ve správné vzdálenosti sekání, aniž by se obsluha ohýbala.

CZ

⚠ **VAROVÁNÍ:** Když dojde k nouzové situaci, okamžitě sundejte ramenní popruh z ramene, bez ohledu na to, jakým způsobem je popruh zapnutý.

SPUŠTĚNÍ/ZASTAVENÍ STROJE (obr. H)

Spuštění

1. Posuňte spínač s pojistkou dopředu a poté stiskněte spoušť s proměnnou rychlostí, aby se zařízení spustilo.
2. Rychlost otáčení hlavy sekačky se ovládá pomocí spouště s proměnnou rychlostí. Větší tlak na spoušť má za následek vyšší rychlost; menší tlak na spoušť má za následek nižší rychlost. Upravte rychlost tak, aby vyhovovala aktuálnímu úkolu.

POZNÁMKA: Motor se spustí pouze tehdy, když je páčka blokování posunuta dopředu a současně je stisknut spouštěcí spínač.

Zastavení

Odsuňte stroj od řezacího prostoru a uvolněte spoušť s proměnnou rychlostí, aby se zastavil.

⚠ **VAROVÁNÍ:** Při přestávce a po skončení práce vždy vyjměte akumulátor ze stroje.

H-1	Spínač s pojistkou	H-2	Spoušť s proměnnou rychlostí

ZMĚNA RYCHLOSTNÍHO REŽIMU (OBR. I)

Stroj má tři rychlostní režimy.

Při každém stisknutí přepínače režimu rychlosti se změní režim rychlosti.

Ukazatel rychlosti zobrazí aktivní stav rychlosti: jeden ukazatel pro nízkou rychlost a dva ukazatele pro vysokou rychlost. Nízký rozsah otáček poskytuje lepší ovládání stroje a delší provozní dobu na jedno nabití.

POZNÁMKA:

Rychlostní režim lze nastavit před zapnutím stroje NEBO během provozu.

Po opětovném spuštění stroje po přestávce se režim otáček vrátí na předchozí rychlost.

I-1	Ukazatel rychlosti	I-3	Tlačítko režimu rychlosti
I-2	Kontrolka Bluetooth®	I-4	Kontrolka stavu akumulátoru

KONTROLKA STAVU AKUMULÁTORU A UKAZATEL RYCHLOSTI (OBR. I)

Kontrolka stavu akumulátoru ukazuje úroveň nabití a pracovní stav akumulátoru a ukazatel rychlosti ukazuje pracovní stav stroje, jak je znázorněno v následující tabulce. Kontrolka stavu akumulátoru a ukazatel rychlosti se rozsvítí po spuštění stroje NEBO po stisknutí tlačítka rychlostního režimu.

Kontrolky			Význam
Kontrolka stavu akumulátoru	Svítící zelená		Úroveň nabití akumulátoru od 20 % do 100 %
	Blikající zelená		Úroveň nabití akumulátoru 10 % až 20 %
	Svítící červená		Úroveň nabití akumulátoru nižší než 10 %
	Blikající červená (rychle nebo pomalu)		Akumulátor je téměř vybitý a musí se okamžitě nabít.
	Svítící oranžová		Akumulátor je přehřátý. Chlaďte akumulátor, dokud teplota neklesne pod 67 °C. Viz níže „**Ochrana akumulátoru proti vysoké teplotě**“.
	Bliká střídavě červeně a zeleně		Chyba elektroniky akumulátoru. Vyměňte akumulátor nebo se obraťte na zákaznický servis EGO. Viz níže „**Ochrana proti chybám elektroniky akumulátoru**“.
Ukazatel rychlosti (na obrázku je zobrazena vysoká rychlost)	Svítící zelená		Stroj funguje správně.
	Svítící oranžová		Akumulátor nebo stroj je přehřátý. Chlaďte stroj, dokud teplota neklesne pod 80 °C. Viz níže „**Ochrana stroje proti vysoké teplotě**“. **POZNÁMKA:** Aby se zabránilo poškození stroje, po několika po sobě jdoucích případech přehřátí se stroj automaticky vypne a po dobu 5 minut se ochladí. Během této doby zůstává oranžová kontrolka svítit jako varování.
	Blikající oranžová		Stroj je přetížený. Viz níže „**Ochrana proti přetížení stroje**“.

CZ

Ochrana akumulátoru proti vysoké teplotě

Pokud teplota akumulátoru během provozu překročí 70 °C, obvod teplotní ochrany okamžitě vypne stroj, aby chránil akumulátor před poškozením přehřátím. Kontrolka stavu akumulátoru bude svítit oranžově. Uvolněte spoušť a počkejte, dokud přehřátý akumulátor nevychladne a indikátor nezazáří zeleně, poté stroj znovu spusťte.

Ochrana proti chybám elektroniky akumulátoru

Pokud dojde k chybě elektroniky akumulátoru, indikátor stavu akumulátoru bude střídavě blikat červeně/zeleně a stroj se do 3 sekund vypne. Vyměňte akumulátor nebo se obraťte na zákaznický servis EGO.

Ochrana proti přetížení stroje

Tento stroj má zabudovanou ochranu proti přetížení. Pokud je stroj přetížen, motor se zastaví a ukazatel rychlosti začne oranžově blikat. Vyjměte akumulátor ze stroje, poté jej znovu nasaďte a restartujte stroj. Snižte zatížení stroje, vyvarujte se příliš dlouhé nebo předimenzované žací struně nebo řezání těžkých/dřevnatých keřů.

Ochrana stroje proti vysoké teplotě

Pokud teplota stroje během provozu překročí 90 °C, obvod teplotní ochrany stroj okamžitě vypne, aby nedošlo k poškození přehřátím. Ukazatel rychlosti bude svítit oranžově. Uvolněte vypínač a počkejte, dokud se přehřátý stroj neochladí a ukazatel stroje nezazáří zeleně, poté stroj znovu spusťte.

KOMUNIKAČNÍ TECHNOLOGIE

Informace o celé řadě našich připojených výrobků a služeb, včetně pokynů k připojení, naleznete po naskenování níže uvedeného QR kódu nebo na stránkách **www.egopowerplus.eu/connect.**

POUŽITÍ STRUNOVÉ SEKAČKY

Před každým použitím vyčistěte prostor, kde budete zařízení používat. Odstraňte veškeré předměty, jako jsou např. kameny, rozbité sklo, hřebíky, dráty nebo provazy, které mohou být odhozeny, nebo se mohou do žacího nástavce zaplést. Z prostoru vyžeňte děti, ostatní osoby a domácí zvířata. Minimální bezpečná vzdálenost pro děti, ostatní osoby a domácí zvířata je 15 m; stále však hrozí riziko zasažení ostatních osob vymrštěnými předměty. Ostatním osobám doporučte použití ochrany očí. Pokud se k vám někdo blíží, okamžitě vypněte motor a žací příslušenství.

CZ

Před každým použitím zkontrolujte poškozené/ opotřebené díly

Zkontrolujte strunovou hlavu, chránič, ramenní popruh, poutko ramenního popruhu a přední rukojeť a vyměňte všechny části, které jsou prasklé, zdeformované, ohnuté nebo jakkoli poškozené.

Ořezávací čepel pro strunu na okraji chrániče se může v průběhu času otupit. Doporučujeme ji pravidelně brousit pilníkem, nebo vyměnit za novou.

⚠**VAROVÁNÍ:** Při montáži nebo výměně chráničů nebo při broušení nebo výměně ořezávací čepele vždy používejte rukavice. Poznamenejte si umístění čepele na chráničů a chraňte si ruce před zraněním.

Zkontrolujte, zda se hlava sekačky nezablokovala

- Abyste zabránili ucpání, udržujte hlavu sekačky v čistotě. Před každým použitím a po něm odstraňte posekanou trávu, listí, nečistoty a další nahromaděné zbytky.
- Pokud dojde k zablokování, zastavte sekačku a vyjměte akumulátor, poté odstraňte trávu, která se mohla omotat kolem hřídele motoru nebo hlavy sekačky.

Po každém použití sekačku vyčistěte.

Nastavení délky žací struny (obr. J)

Hlava sekačky umožňuje obsluze více vysunout žací strunu bez zastavení motoru. Když se struna roztřepí nebo rozedře, lze během práce se sekačkou vysunout další část struny lehkým poklepáním strunové hlavy o zem.

POZNÁMKA: Vysouvání struny se stává se zkracováním žací struny obtížnějším.

⚠**VAROVÁNÍ:** Nesundávejte ani neupravujte sestavu žací čepele. Nadměrná délka struny způsobí přehřátí motoru, což může vést k vážnému úrazu.

Výměna struny

POZNÁMKA: Vždy používejte doporučenou nylonovou žací strunu o průměru 2,4 - 2,7 mm. Použitím jiné než specifikované struny může dojít k přehřátí nebo poškození strunové sekačky.

⚠ **VAROVÁNÍ:** Nikdy nepoužívejte kovem vyztužené struny, dráty, šňůry atd. Mohou se odlomit a stát se nebezpečnými projektily.

1. Vyjměte akumulátor ze strunové sekačky.
2. Odřízněte 5 m dlouhou žací strunu a vložte ji do montážního otvoru uvnitř očka (obr. K). Zatlačte a vytáhněte strunu z druhé strany, dokud se na obou stranách cívky neobjeví stejná délka struny.
3. Stiskněte a současně otáčejte spodní kryt ve směru šipky, aby se struna navinula na cívku tak, aby na každé straně vyčnívalo přibližně 15 cm struny (obr. L).
4. Zatlačte sestavu spodního krytu dolů a zároveň tahejte za struny, abyste je ručně vysunuli a zkontrolovali správnou montáž hlavy sekačky.

POZNÁMKA: V případě, že se struna náhodně vtáhne do hlavy sekačky, otevřete hlavu a vytáhněte žací strunu z cívky. Pro opětovné natáhnutí žací struny se řiďte částí „**Opětovné natáhnutí žací struny**“ v tomto návodu.

Opětovné natáhnutí žací struny

Když se žací struna utrhne ve výstupu struny nebo není žací struna uvolněna, když ťuknete na hlavu sekačky, postupujte podle následujících kroků:

1. Stiskněte uvolňovací jazýčky na hlavě sekačky a sejměte spodní kryt tak, že jej vytáhnete přímo ven (obr. M a N).

POZNÁMKA: K stlačení uvolňovacích jazýčků může být zapotřebí plochý šroubovák.

2. Vytáhněte žací strunu z cívky.
3. Jednou rukou držte zastřihovač a druhou rukou uchopte spodní kryt a vyrovnejte otvory ve spodním krytu s uvolňovacími výčnělky (obr. O). Stiskněte spodní kryt, dokud nezapadne na místo s jasným cvaknutím.
4. Pro natažení nové žací struny postupujte podle pokynů v části „**Výměna žací struny**“.

VÝMĚNA HLAVY SEKAČKY

⚠**VAROVÁNÍ:** Pokud se hlava uvolní po upevnění v dané poloze, okamžitě ji vyměňte. Nikdy nepoužívejte sekačku s uvolněným žacím nástavcem. Prasklou, poškozenou nebo opotřebovanou strunovou hlavu okamžitě vyměňte, i kdyby se jednalo pouze o povrchové praskliny. Tyto nástavce se mohou roztříštit ve vysoké rychlosti a způsobit vážné zranění.

Seznamte se s hlavou sekačky (obr. P)

P-1	Sestava spodního krytu	P-4	Pružina
P-2	Žací struna	P-5	Horní kryt
P-3	Montáž cívky	P-6	Hnací hřídel

Sejměte hlavu sekačky (obr. Q1)

1. Vyjměte akumulátor.
2. Vložte dodaný šestihranný klíč do otvoru pro zajištění hřídele na krytu motoru, aby fungoval jako zajištění hřídele, přidržte jej jednou rukou a zkuste jej zatlačit dovnitř. Zároveň druhou rukou otáčejte hlavou vyžínače, dokud nebude šestihranný klíč zcela zasunutý.

Q-1	Otvor pro zajištění hřídele	Q-2	Zámek hřídele

3. Držte šestihranný klíč a otáčejte hlavou sekačky ve směru hodinových ručiček, abyste ji sejmuli.

Namontujte hlavu sekačky

1. Položte sekačku na zem nebo podlahu tak, aby hnací hřídel směřoval nahoru.
2. Vyrovnejte otvor pro šroub na hlavě sekačky s hnacím hřídelem a nainstalujte hlavu sekačky na hřídel otáčením proti směru hodinových ručiček (obr. Q2).
3. Nainstalujte šestihranný klíč do otvoru pro zajištění hřídele podle předchozí části „**Demontáž hlavy sekačky**“. Pokračujte v utahování hlavy sekačky proti směru hodinových ručiček, dokud není zcela utažena (obr. Q3).

ÚDRŽBA

⚠ **VAROVÁNÍ:** Před kontrolou, čištěním nebo údržbou zařízení zastavte motor, počkejte, až se všechny pohyblivé části zastaví, a vyjměte akumulátor. Nedodržení těchto pokynů může vést k vážnému zranění nebo poškození majetku.

⚠ **VAROVÁNÍ:** Při údržbě používejte pouze originální náhradní díly. Použití jiných dílů může představovat riziko nebo může způsobit poškození výrobku. Z důvodu zajištění bezpečnosti a spolehlivosti musí všechny opravy provádět kvalifikovaný servisní technik.

Vyčistěte stroj

- Nářadí čistěte vlhkým hadrem s neagresivním čisticím prostředkem.
- Na plastový kryt nebo rukojeť nepoužívejte žádné silné čisticí prostředky. Mohou být poškozeny některými aromatickými oleji, jako např. borovicovým nebo citronovým, a rozpouštědly, jako např. petrolejem. Vlhkost může rovněž způsobit riziko úrazu elektrickým proudem. Veškerou vlhkost setřete suchým měkkým hadrem.
- Odstraňte jakoukoliv trávu, která se namotala kolem hřídele motoru nebo hlavy sekačky.
- K čištění větracích otvorů od nečistot na zadní části krytu použijte malý kartáč nebo proud vzduchu z malého vysavače.
- Udržujte větrací otvory bez překážek.

BROUŠENÍ OSTŘÍ PRO OŘEZÁVACÍ ČEPEL

⚠**VAROVÁNÍ:** Při údržbě ořezávací čepele si vždy chraňte ruce pevnými rukavicemi.

1. Vyjměte akumulátor.
2. Demontujte ořezávací čepel z ochranného chrániče.
3. Zabezpečte čepel ve svěráku.

4. Noste správnou ochranu očí, rukavice a dávejte pozor, abyste se nepořezali.
5. Opatrně přepilujte žací hrany čepele jemným pilníkem nebo brusným kamenem a zároveň udržujte původní úhel břitu.
6. Nasaďte čepel zpět na chránič a zajistěte ji dvěma šrouby.

SKLADOVÁNÍ STROJE

- Pokud přístroj nepoužíváte, vyjměte z něj akumulátor.
- Před uskladněním stroj důkladně vyčistěte a proveďte jeho údržbu.
- Nářadí skladujte na suchém, dobře větraném, uzamčeném nebo vyvýšeném místě mimo dosah dětí. Neskladujte stroj v blízkosti hnojiv, benzinu nebo jiných chemikálií.

Ochrana životního prostředí

Elektrické zařízení, použité akumulátory a nabíječku nevhazujte do domovního odpadu! Tento produkt předejte autorizované recyklační společnosti ke tříděnému sběru. Elektrické stroje musí být odevzdány do recyklačního zařízení na ekologicky šetrnou likvidaci.

CZ

ODSTRAŇOVÁNÍ ZÁVAD

PROBLÉM	PŘÍČINA	ŘEŠENÍ
Stroj se nespustí nebo přestane fungovat.	■ K sekačce není připojen akumulátor.	■ Nasaďte akumulátor na sekačku.
	■ Žádný elektrický kontakt mezi strunovou sekačkou a akumulátorem.	■ Vyjměte akumulátor, zkontrolujte kontakty a znovu ji nainstalujte.
	■ Akumulátor je vybitý.	■ Nabijte akumulátor.
	■ Před stisknutím spouště s proměnnou rychlostí se neposouvá blokovací spínač dopředu.	■ Přesuňte spínač s pojistkou dopředu a poté stiskněte spoušť s proměnlivou rychlostí.
	■ Akumulátor je příliš horký.	■ Vyjměte akumulátor a nechte jej vychladnout, dokud jeho teplota neklesne pod 67 °C.
	■ Stroj je příliš horký.	■ Vyjměte akumulátor a nechte stroj vychladnout, dokud teplota neklesne pod 80 °C.
	■ Motor je přetížený.	■ Motor se regeneruje po odstranění zátěže. Pro nepřetržitou práci snižte zatížení stroje, vyhněte se nadměrné délce řezu nebo řezání těžkých/ dřevnatých keřů.
	■ Na sekačce není namontovaný chránič, což má za následek příliš dlouhou žací strunu a přetížení motoru.	■ Vyjměte ze sekačky akumulátor a namontujte chránič.
	■ Je použita těžká žací struna.	■ Použijte doporučenou nylonovou žací strunu o průměru 2,4-2,7 mm.
	■ Akumulátor má chybu elektroniky.	■ Vyměňte akumulátor nebo se obraťte na zákaznický servis EGO.

CZ

PROBLÉM	PŘÍČINA	ŘEŠENÍ
Nadměrné vibrace nebo hluk.	■ Žací struna je nevyvážená. ■ Hlava sekačky je opotřebovaná.	■ Při práci s hlavou sekačky lehce poklepejte hlavou sekačky o zem. V případě potřeby klepněte několikrát. ■ Vyměňte za novou hlavu sekačky. Viz kapitola „**VÝMĚNA HLAVY SEKAČKY**“.
Z hlavy sekačky se nevysouvá struna.	■ Hnací hřídel nebo hlava sekačky jsou obaleny trávou. ■ Na cívce není dostatek struny nebo je struna u očka přetržená. ■ Struna je zamotaná v hlavě sekačky. ■ Je použita těžká žací struna.	■ Zastavte strunovou sekačku, vyjměte akumulátor a poté důkladně vyčistěte hnací hřídel nebo hlavu sekačky. ■ Vyjměte akumulátor a vyměňte novou žací strunu podle pokynů v části „**Výměna struny**“ v tomto návodu. ■ Vyjměte akumulátor, znovu vložte žací strunu a postupujte podle pokynů v části „**Výměna žací struny**“ v této příručce. ■ Používejte doporučenou nylonovou žací strunu o průměru 2,4 - 2,7 mm.
Tráva se ovíjí kolem hlavy sekačky a krytu motoru.	■ Sekání vysoké trávy na úrovni terénu.	■ Vysokou trávu sekejte shora dolů, pokaždé ne více než 20 cm, aby nedocházelo k zamotání.
Čepel neřeže strunu.	■ Ořezávací čepel na okraji chráničů se ztupila.	■ Nabruste ořezávací čepel pilníkem nebo jej vyměňte za nový.
Praskliny na hlavě sekačky	■ Hlava sekačky je opotřebovaná.	■ Ihned vyměňte hlavu sekačky. Postupujte dle pokynů pro „**VÝMĚNU HLAVY SEKAČKY**“ v tomto návodu.

CZ

ZÁRUKA

ZÁRUČNÍ PODMÍNKY SPOLEČNOSTI EGO

Úplné záruční podmínky společnosti EGO naleznete na webové stránce **egopowerplus.eu**.

PREČÍTAJTE SI VŠETKY POKYNY!

PREČÍTAJTE SI NÁVOD NA OBSLUHU

BEZPEČNOSTNÉ SYMBOLY

VAROVANIE: Prevádzka akéhokoľvek stroja môže viesť k vymrštieniu cudzích predmetov do vašich očí, čo môže spôsobiť vážne poškodenie zraku. Predtým, než začnete používať stroj, si vždy nasaďte ochranné okuliare alebo ochranné okuliare s postrannými krytmi a prípadne celotvárový štít. Odporúčame použiť bezpečnostnú masku so širokým priezorom na okuliare alebo štandardné bezpečnostné okuliare s postrannými krytmi.

Bezpečnostné upozornenie

Používajte ochranu zraku

Nepoužívajte kovové čepele

Vzdialenosť medzi strojom a okolostojacimi osobami musí byť najmenej 15 m.

Garantovaná hladina akustického výkonu. Emisie hluku do prostredia sú podľa smernice Európskeho spoločenstva.

Bluetooth®

n_0 Maximálna rýchlosť

Jednosmerný prúd

kg Kilogram

mm Milimeter

cm Centimeter

.../min Počet otáčok alebo vratných pohybov za minútu

Prečítajte si a pochopte návod na obsluhu

Používajte ochranu sluchu

Udržiavajte okolostojace osoby v bezpečnej vzdialenosti

Nebezpečenstvo popálenia. Nedotýkajte sa horúceho povrchu.

Pozor na vymrštené predmety

Pred údržbou odpojte akumulátor

Odpadové elektrické výrobky sa nesmú likvidovať spolu s domovým odpadom. Odovzdajte do autorizovaného recyklačného strediska.

Výrobok spĺňa platné európske smernice.

Posúdená zhoda v Spojenom kráľovstve.

IPX5 Ochrana pred prúdom vody

V Napätie

POZNÁMKA: Slovná značka a logá Bluetooth® sú registrované ochranné známky vo vlastníctve spoločnosti Bluetooth SIG, inc. a akékoľvek použitie týchto značiek spoločnosťou EGO je na základe licencie.

SK

TECHNICKÉ ÚDAJE

Napätie		56 V ⎓
n_0		Nízka: 4000 / min Stredná: 5000/min Vysoká: 6000/min
Rezací mechanizmus		Strunová hlava
Typ žacej struny		2,4-2,7 mm nylonová stočená struna
Rezná šírka		42 cm
Odporúčaná prevádzková teplota		0 °C - 40 °C
Odporúčaná skladovacia teplota		- 20 °C - 70 °C
Optimálna teplota nabíjania		5 °C - 40 °C
Hmotnosť (bez akumulátora)		3 kg
Prevádzkové frekvenčné pásmo Bluetooth		2402-2480 MHz
Maximálny prenosový výkon Bluetooth		10 dBm
Hladina akustického výkonu L_{WA}		93 dB(A) K=1,1 dB(A)
Hladina akustického tlaku pri uchu obsluhy L_{PA}		77 dB(A) K=3 dB(A)
Garantovaná hladina akustického výkonu L_{WA} (meraná podľa 2000/14/EC)		94 dB(A)
Ohodnotenie vibrácií a_h:	Predná rukoväť	2,2 m/s² K=1,5 m/s²
	Zadná rukoväť	1,27 m/s² K=1,5 m/s²

- Deklarovaná celková hodnota vibrácií bola meraná v súlade so štandardnou skúšobnou metódou a môže sa použiť na vzájomné porovnanie jednotlivých strojov;
- Uvádzaná celková hodnota vibrácie sa môže použiť aj na predbežný odhad expozície.

POZNÁMKA: Emisia vibrácií pri skutočnom používaní stroja sa môže odlišovať od deklarovanej hodnoty, pri akej sa stroj používa; za účelom ochrany obsluhy má používateľ v skutočných podmienkach použitia nosiť rukavice a ochranu sluchu.

BALENIE (OBR. A1)

POPIS

SPOZNAJTE VAŠU STRUNOVÚ KOSAČKU (OBR. A1)

1. Chránič
2. Orezávacia čepeľ
3. Hlava kosačky (strunová hlava)
4. Žacia struna
5. Kryt motora
6. Hriadeľ kosačky
7. Rýchlo nastaviteľná predná rukoväť
8. Tlačidlo režimu rýchlosti
9. KONTROLKA stavu akumulátora
10. Ukazovateľ rýchlosti
11. Kontrolka Bluetooth®
12. Spínač nastavenia premenlivej rýchlosti
13. Spínač s poistkou
14. Tlačidlo na uvoľnenie akumulátora
15. Západka
16. Vysúvací mechanizmus
17. Zarážka
18. 4 mm šesťhranný kľúč
19. Zadná rukoväť
20. Pútko ramenného popruhu
21. Ramenný popruh

MONTÁŽ

⚠ **VAROVANIE:** Ak sú niektoré časti poškodené alebo chýbajú, nepoužívajte tento výrobok, kým nebudú nahradené. Ak používate tento výrobok s poškodenými alebo chýbajúcimi časťami, môže dôjsť k vážnemu zraneniu.

⚠ **VAROVANIE:** Nepokúšajte sa upravovať tento výrobok alebo vytvoriť príslušenstvo, ktoré nie je odporúčané pre použitie s touto strunovou kosačkou. Každá takáto zmena alebo modifikácia sa považuje za zneužitie a môže spôsobiť nebezpečný stav, ktorý vedie k možnému vážnemu zraneniu.

⚠ **VAROVANIE:** Pri montáži dielov vždy vyberte akumulátor zo stroja, aby ste zabránili náhodnému spusteniu, ktoré by mohlo spôsobiť vážne zranenia.

MONTÁŽ CHRÁNIČA (OBR. B1 A B2)

⚠**VAROVANIE:** Pri montáži alebo výmene chrániča vždy používajte rukavice. Dajte si pozor na ostré hrany na chrániči a chráňte si ruky pred porezaním.

⚠**VAROVANIE:** Nikdy nepoužívajte stroj bez pevne nasadeného ochranného chrániča. Chránič musí byť vždy na stroji pre ochranu používateľa! Keď je chránič pripevnený, nikdy sa nepokúšajte ho odobrať alebo upraviť. Ak je nutná výmena, nechajte ju vykonať oprávnenému servisnému technikovi!

POZNÁMKA: S hlavou kosačky sa môže používať iba ochranný chránič s ikonou a nesmie sa používať s hlavou kosačky krovinorezu. Pri používaní stroja buďte opatrní pri výbere správneho ochranného chrániča.

Uvoľnite a odstráňte dve skrutky z chrániča, zarovnajte montážne otvory chrániča s montážnymi otvormi a následne pripevnite chránič na základňu hriadeľa pomocou dvoch skrutiek, spolu s dvomi pružnými podložkami.

⚠**VAROVANIE:** Zabezpečte, aby bol chránič pripevnený podľa obr. B1 a B2. Akékoľvek opačné upevnenie spôsobí veľké nebezpečenstvo!

MONTÁŽ A NASTAVENIE PREDNEJ RUKOVÄTI

1. Zastavte motor a vyberte akumulátor zo stroja, ak je nainštalovaný.
2. Povolte krídlovú maticu, aby ste oddelili nastaviteľnú prednú rukoväť (obr. C).

C-1	Predná rukoväť	C-3	Krídlová matica
C-2	Upínací blok	C-4	Rýchloupínacia páčka

3. Nakloňte prednú rukoväť smerom nahor k zadnej rukoväti. Zatlačte rukoväť na horný hriadeľ (obr. D1).
4. Vložte upínací blok do otvoru rukoväti (obr. D2).
5. Namontujte rýchloupínaciu páčku a mierne utiahnite krídlovú maticu. (obr. D3).
6. Potiahnite rýchloupínaciu páčku nahor, aby ste prednú rukoväť posunuli/otočili do pohodlnej pracovnej polohy (obr. D4).
7. Sklopte rýchloupínaciu páčku , aby sa predná rukoväť upevnila na mieste (obr. D5).

⚠ **VAROVANIE:** Nikdy neprevádzkujte stroj bez pevne nasadenej prednej rukoväte.

MONTÁŽ RAMENNÉHO POPRUHU

Stlačte karabínu popruhu, aby sa otvorila, a pripevnite ju na pútko ramenného popruhu (obr. E1).

Existujú dva spôsoby, ako uvoľniť popruh. Odopnite si ho priamo z ramena (obr. E2) alebo stlačte karabínu a odpojte ramenný popruh od pútka ramenného popruhu (obr. E3).

Pri nosení popruhu nesmie žiadny iný predmet brániť uvoľneniu a odstráneniu popruhu.

Ak dôjde k núdzovej situácii, ihneď si popruh odopnite z vášho ramena bez ohľadu na to, akým spôsobom je pripnutý.

⚠ **VAROVANIE: Pre bezpečnú a pohodlnú prevádzku, pri použití s akumulátorom 6,0 Ah alebo vyšším, nezabudnite použiť prepojenie batohu BH1000 EGO na uvoľnenie hmotnosti na rukách používateľa.**

⚠ **VAROVANIE: Nepoužívajte súčasne ramenný popruh a prepojenie batohu BH1000 EGO.** Zabráni sa tak rýchlemu núdzovému uvoľneniu stroja, čo môže viesť k zraneniu osôb.

PREVÁDZKA

SK

⚠ **VAROVANIE:** Nedovoľte, aby dlhodobá skúsenosť práce s týmto výrobkom spôsobila vašu neopatrnosť. Pamätajte na to, že aj chvíľková neopatrnosť stačí na to, aby spôsobila vážny úraz.

⚠**VAROVANIE:** Vždy používajte ochranu zraku spolu s chráničmi sluchu. Ak tak neurobíte, môže dôjsť k vymrštenia predmetov do očí a k ďalším možným vážnym zraneniam.

⚠**VAROVANIE:** Nepoužívajte žiadne doplnky alebo príslušenstvo, ak ho neodporúča výrobca uvedeného výrobku. Používanie doplnkov alebo príslušenstva, ktoré nie je odporúčané, môže viesť k vážnemu zraneniu osôb.

⚠**VAROVANIE:** Aby nedošlo k vážnemu zraneniu, tak pred vykonávaním údržby, čistením, výmenou príslušenstva alebo odstraňovaním materiálu z prístroja vyberte akumulátor zo stroja.

POUŽITIE

Výrobok sa môže používať v daždi.

Tento výrobok môžete použiť na tieto uvedené účely:

Kosenie trávy a buriny pri stenách, plotoch, stromoch a okrajoch.

POZNÁMKA: Stroj sa smie používať iba na predpísané účely. Každé iné použitie sa považuje za prípad nevhodného použitia.

PRIPOJENIE/ODPOJENIE AKUMULÁTORA

Používajte iba EGO akumulátory a nabíjačky uvedené na obr. A2.

Pred prvým použitím úplne nabite.

Pripojenie

Zarovnajte rebrá akumulátora s montážnymi otvormi a stlačte akumulátor nadol, až kým nebudete počuť „kliknutie“ (obr. F1).

Odpojenie

Stlačte tlačidlo na uvoľnenie akumulátora a akumulátor vytiahnite (obr. F2).

DRŽANIE STRUNOVEJ KOSAČKY (obr. G)

Pre bezpečnejšie a lepšie používanie si dajte ramenný popruh cez rameno. Nastavte dĺžku a umiestnenie ramenného popruhu do pohodlnej prevádzkovej polohy – držte kosačku oboma rukami: jednou rukou na zadnej rukoväti a druhou rukou na prednej rukoväti.

SK

POZNÁMKA: Hlava kosačky je rovnobežná so zemou v správnej vzdialenosti kosenia bez toho, aby sa operátor nakláňal.

⚠ **VAROVANIE:** Ak dôjde k núdzovej situácii, ihneď si ramenný popruh odopnite zo svojho ramena bez ohľadu na to, akým spôsobom je pripnutý.

SPÚŠŤANIE/ZASTAVENIE STROJA (obr. H)

Zapnutie

1. Posuňte spínač s poistkou dopredu a potom stlačte spínač nastavenia premenlivej rýchlosti, aby ste spustili stroj.
2. Rýchlosť otáčania hlavy kosačky sa ovláda pomocou spínač nastavenia premenlivej rýchlosti. Väčší tlak na páčku má za následok vyššiu rýchlosť; menší tlak na páčku má za následok nižšiu rýchlosť. Nastavte rýchlosť tak, aby vyhovovala vykonávanej úlohe.

POZNÁMKA: Motor sa spustí iba vtedy, keď sa poistná páčka posunie dopredu a súčasne sa stlačí vypínač.

Vypnutie

Presuňte stroj preč z oblasti rezania a uvoľnite spínač nastavenia premenlivej rýchlosti, aby sa zastavil.

⚠ **VAROVANIE:** Počas pracovných prestávok a po ukončení práce vždy vyberte zo stroja akumulátor.

H-1	Spínač s poistkou	H-2	Spínač nastavenia premenlivej rýchlosti

ZMENA REŽIMU RÝCHLOSTI (OBR. I)

Stroj má tri režimy rýchlosti.

Pri každom stlačení prepínača režimu rýchlosti sa režim rýchlosti zmení.

Ukazovateľ rýchlosti zobrazí stav aktuálnej rýchlosti: jedna kontrolka pre nízku rýchlosť a dve pre vysokú rýchlosť. Rozsah nízkych otáčok poskytuje lepšiu kontrolu kosačky a dlhšiu prevádzkovú dobu na jedno nabitie.

POZNÁMKA:

Režim rýchlosti je možné nastaviť pred zapnutím zariadenia ALEBO počas prevádzky.

Keď sa stroj po prestávke opäť spustí, režim rýchlosti sa vráti na predchádzajúcu rýchlosť.

I-1	Ukazovateľ rýchlosti	I-3	Tlačidlo režimu rýchlosti
I-2	Bluetooth® kontrolka	I-4	KONTROLKA stavu akumulátora

KONTROLKA STAVU AKUMULÁTORA A UKAZOVATEĽ RÝCHLOSTI (OBR. I)

Kontrolka stavu akumulátora zobrazuje úroveň nabitia a pracovný stav akumulátora a ukazovateľ rýchlosti zobrazuje pracovný stav stroja, ako je znázornené v nasledujúcej tabuľke. Kontrolka stavu akumulátora a ukazovateľ rýchlosti sa rozsvietia, keď sa stroj spustí ALEBO sa stlačí tlačidlo režimu rýchlosti.

Kontrolky			Význam
Kontrolka stavu akumulátora	Svietiaca zelená		Úroveň nabitia akumulátora 20 % až 100 %
	Blikajúca zelená		Úroveň nabitia akumulátora 10 % až 20 %
	Svietiaca červená		Úroveň nabitia akumulátora nižšia ako 10 %
	Blikajúca červená (rýchlo alebo pomaly)		Akumulátor je takmer vybitý a je potrebné ho okamžite nabiť.
	Svietiaca oranžová		Akumulátor je prehriaty. Nechajte vychladnúť akumulátor, kým teplota neklesne pod 67 °C. Pozri nižšie „**Ochrana akumulátora pred vysokými teplotami**“.
	Striedavé blikanie červenej a zelenej		Chyba elektroniky akumulátora. Vymeňte akumulátor alebo kontaktujte zákaznícke centrum EGO. Pozri nižšie „**Ochrana pred chybami elektroniky akumulátora**“.
Ukazovateľ rýchlosti (na obrázku je zobrazená vysoká rýchlosť)	Svietiaca zelená		Stroj pracuje správne.
	Svietiaca oranžová		Stroj je prehriaty. Chlaďte stroj, kým teplota neklesne pod 80 °C. Pozri nižšie „**Ochrana stroja pred vysokými teplotami**“. **POZNÁMKA:** Aby sa zabránilo poškodeniu zariadenia, po viacerých po sebe idúcich prehriatiach sa automaticky vypne a ochladí na 5 minút, počas ktorých svieti oranžové kontrolné svetlo ako varovanie.
	Blikajúca oranžová		Stroj je preťažený. Pozri nižšie „**Ochrana stroja proti preťaženiu**“.

SK

Ochrana akumulátora pred vysokými teplotami

Ak teplota akumulátora počas prevádzky prekročí 70 °C, obvod teplotnej ochrany okamžite vypne stroj, aby chránil akumulátor pred poškodením v dôsledku prehriatia. Kontrolka stavu akumulátora bude svietiť na oranžovo. Uvoľnite spínač a počkajte, kým sa prehriaty akumulátor ochladí a indikátor sa zmení na zelenú, potom stroj reštartujte.

Ochrana pred chybami elektroniky akumulátora

Keď sa vyskytne chyba elektroniky akumulátora, indikátor stavu akumulátora bude striedavo blikať červeno/zeleno a zariadenie sa do 3 sekúnd vypne. Vymeňte akumulátor alebo kontaktujte zákaznícke centrum EGO.

Ochrana stroja proti preťaženiu

Stroj má vstavanú ochranu proti preťaženiu obvodu. Keď je stroj preťažený, motor sa zastaví a ukazovateľ rýchlosti začne blikať na oranžovo. Vyberte akumulátor zo zariadenia, potom akumulátor opäť vložte a stroj reštartujte. Znížte zaťaženie stroja, vyhnite sa príliš dlhým alebo predimenzovaným žacím strunám alebo rezaniu ťažkých/drevnatých kríkov.

Ochrana stroja pred vysokými teplotami

Ak teplota stroja počas prevádzky prekročí 90 °C, obvod teplotnej ochrany okamžite vypne stroj pred poškodením spôsobeným prehriatím. Ukazovateľ rýchlosti bude svietiť na oranžovo. Uvoľnite vypínač a počkajte, kým

sa prehriaty stroj neochladí a ukazovateľ rýchlosti nezozelenie, potom stroj znovu spustite.

KOMUNIKAČNÁ TECHNOLÓGIA

Informácie o celom sortimente prepojených výrobkov a služieb, vrátane pokynov na pripojenie, nájdete po naskenovaní nižšie uvedeného QR kódu alebo na stránke **www.egopowerplus.eu/connect**.

POUŽÍVANIE STRUNOVEJ KOSAČKY

Pred každým použitím vyčistite priestor, kde budete zariadenie používať. Odstráňte všetky predmety, ako sú kamene, rozbité sklo, klince, drôty alebo šnúry, ktoré môžu byť vymrštené alebo môžu uviaznuť v stroji. Zabráňte prístupu deťom, prítomným osobám a domácim zvieratám. Všetky deti, prizerajúce sa osoby a zvieratá sa musia zdržiavať vo vzdialenosti najmenej 15 metrov; stále ešte môže existovať riziko vymrštenia predmetov na prizerajúce sa osoby. Okolostojace osoby by mali mať ochranu očí. Ak sa približujú, okamžite zastavte motor a rezné príslušenstvo.

SK

Pred každým použitím skontrolujte, či nie sú poškodené/opotrebované diely

Skontrolujte strunovú hlavu, chránič, ramenný popruh, pútko ramenného popruhu a prednú rukoväť a vymeňte všetky časti, ktoré sú prasknuté, zdeformované, ohnuté alebo inak poškodené.

Orezávacia čepeľ na okraji chrániča sa postupne otupí. Odporúčame, aby ste ju pravidelne prebrúsili pilníkom, alebo ju nahradili za novú čepeľ.

⚠ **VAROVANIE:** Pri montáži alebo ostrení chrániča, brúsení alebo pri výmene čepele na odrezanie struny vždy používajte rukavice. Všimnite si polohu čepele na ochrannom kryte a chráňte si ruky pred poranením.

Skontrolujte, či nie je zablokovaná hlava kosačky

- Aby ste zabránili upchatiu, udržiavajte čistú hlavu kosačky. Pred a po každom použití odstráňte pokosenú trávu, lístie, špinu a akékoľvek iné nahromadené nečistoty.
- Ak dôjde k zablokovaniu, zastavte strunovú kosačku a vyberte akumulátor, potom odstráňte všetku trávu, ktorá sa mohla omotať okolo hriadeľa motora alebo hlavy kosačky.

Po každom použití vyčistite kosačku.

Nastavenie dĺžky žacej struny (obr. J)

Hlava kosačky umožňuje obsluhe predĺžiť žaciu strunu bez zastavenia motora. Ak sa struna rozstrapká alebo opotrebuje, je možné vysunúť ďalšiu strunu ľahkým poklepaním strunovej hlavy o zem pri súčasnom používaní kosačky.

POZNÁMKA: Vysúvanie žacej struny sa stáva ťažšie, keď sa struna skracuje.

⚠ **VAROVANIE:** Neodstraňujte alebo nemeňte zostavu strunovej žacej čepele. Nadmerná dĺžka struny môže spôsobiť prehriatie motora a môže dôjsť k vážnemu zraneniu.

Výmena struny

POZNÁMKA: Vždy používajte odporúčanú nylonovú žaciu strunu s priemerom 2,4 - 2,7 mm. Použitie inej struny, než je uvedené, môže spôsobiť prehriatie alebo poškodenie strunovej kosačky.

⚠ **VAROVANIE:** Nikdy nepoužívajte kovom vystuženú šnúru, drôt alebo lano atď. Môžu sa odtrhnúť a stať sa nebezpečnými projektilmi.

1. Vyberte akumulátor zo strunovej kosačky.
2. Odrežte 5 m žacej struny, vložte ju do montážneho otvoru vnútri očka (obr. K). Pretlačte a vytiahnite strunu z druhej strany, pokiaľ nebude rovnaká dĺžka struny na oboch stranách cievky.
3. Stlačte počas otáčania spodnej časti krytu v smere šípky, aby ste strunu navinuli na cievku, až kým na každej strane nie je vidieť približne 15 cm struny (obr. L).
4. Zatlačte zostavu spodného krytu smerom nadol pri ťahaní struny, ak chcete manuálne vytiahnuť strunu a skontrolujte správnu montáž hlavy kosačky.

POZNÁMKA: V prípade neúmyselného vtiahnutia žacej struny do hlavy kosačky otvorte hlavu a vytiahnite strunu von z cievky. Postupujte podľa pokynov v časti „**Natiahnutie žacej struny**“ v tomto návode pre natiahnutie novej žacej struny.

Natiahnutie žacej struny

Keď sa žacia struna odtrhne na výstupe struny alebo sa žacia struna nevysunie pri poklepaní na hlavu kosačky, postupujte podľa nasledujúcich krokov:

1. Stlačte uvoľňovacie jazýčky na hlave kosačky a odmontujte spodnú časť krytu tak, že ju rovno vytiahnete von (obr. M a N).

POZNÁMKA: Na stlačenie uvoľňovacích jazýčkov môže

byť potrebný plochý skrutkovač.

2. Odstráňte žaciu strunu z cievky.
3. Jednou rukou držte kosačku a druhou rukou uchopte spodný kryt a vyrovnajte otvory v spodnom kryte s uvoľňovacími jazýčkami (obr. O). Zatlačte spodný kryt, kým nezapadne na miesto s jasným cvaknutím.
4. Za účelom natiahnutia novej žacej struny postupujte podľa pokynov v časti „**Výmena struny**“.

VÝMENA HLAVY KOSAČKY

⚠ **VAROVANIE:** V prípade, že sa hlava po upevnení uvoľní, ihneď ju vymeňte. Nikdy nepoužívajte kosačku s uvoľneným žacím príslušenstvom. Ihneď vymeňte prasknutú, poškodenú alebo opotrebovanú rezaciu hlavu, aj keď je poškodenie obmedzené na povrchové praskliny. Takéto príslušenstvo sa môže pri vysokej rýchlosti roztrieštiť a spôsobiť vážne zranenie.

Zoznámte sa s hlavou kosačky (obr. P)

P-1	Zostava spodného krytu	P-4	Pružina
P-2	Žacia struna	P-5	Horný kryt
P-3	Zostava cievky	P-6	Hnací hriadeľ

Odstráňte hlavu kosačky (obr. Q1)

1. Vyberte akumulátor.
2. Vložte dodaný šesťhranný kľúč do otvoru na uzamknutie hriadeľa na kryte motora, aby slúžil ako poistka hriadeľa, pridržte ho jednou rukou a skúste ho zatlačiť dovnútra. Súčasne druhou rukou otáčajte zastrihávacou hlavou, kým šesťhranný kľúč nebude úplne zasunutý.

Q-1	Otvor pre zaistenie hriadeľa	Q-2	Zámok hriadeľa

3. Držte šesťhranný kľúč a otočte hlavu kosačky v smere hodinových ručičiek, aby ste ju odstránili.

Nainštalujte hlavu kosačky

1. Položte kosačku na zem alebo podlahu tak, aby hnací hriadeľ smeroval nahor.
2. Vyrovnajte otvor pre skrutku na hlave kosačky s hnacím hriadeľom a nainštalujte hlavu kosačky na hriadeľ otočením proti smeru hodinových ručičiek (obr. Q2).
3. Nainštalujte šesťhranný kľúč do otvoru na zaistenie hriadeľa podľa predchádzajúcej časti „**Demontáž hlavy kosačky**“. Pokračujte v utiahnutí hlavy kosačky proti smeru hodinových ručičiek, až kým nebude úplne utiahnutá (obr. Q2).

ÚDRŽBA

⚠ **VAROVANIE:** Pred kontrolou, čistením alebo servisom zariadenia zastavte motor, počkajte, kým sa všetky pohyblivé časti zastavia, a vyberte akumulátor. Nedodržanie týchto pokynov môže viesť k vážnemu zraneniu alebo poškodeniu majetku.

⚠ **VAROVANIE:** Pri servise používajte len identické náhradné diely. Použitie iných súčastí môže vyvolať nebezpečenstvo, alebo spôsobiť poškodenie výrobku. Pre zaistenie bezpečnosti a spoľahlivosti je nevyhnutné, aby všetky opravy vykonával len kvalifikovaný servisný technik.

ČISTENIE STROJA

- Výrobok čistite vlhkou handričkou a jemným saponátom.
- Nepoužívajte žiadne silné čistiace prostriedky na plastovom kryte alebo rukoväti. Môžu byť poškodené určitými aromatickými olejmi, ako je borovica a citrón, a rozpúšťadlami, ako je petrolej. Vlhkosť môže tiež spôsobiť nebezpečenstvo úrazu elektrickým prúdom. Akúkoľvek vlhkosť poutierajte mäkkou a suchou handrou.
- Odstráňte akúkoľvek trávu, ktorá sa namotala okolo hriadeľa motora alebo hlavy kosačky.
- Použite malú kefu alebo vzduch z malého vysávača s kefkou na vyčistenie vetracích otvorov na zadnom kryte.
- Udržujte vetracie otvory bez prekážok.

OSTRENIE ČEPELE NA ODREZANIE STRUNY

⚠ **VAROVANIE:** Vždy si chráňte ruky pomocou odolných rukavíc pri vykonávaní akejkoľvek údržby na orezávacej čepeli.

1. Vyberte akumulátor.
2. Demontujte rezaciu čepeľ z ochranného chrániča.
3. Zaistite čepeľ do zveráka.
4. Noste vhodnú ochranu očí a rukavice a dávajte pozor, aby ste sa neporezali.
5. Opatrne opilujte rezné hrany čepele s jemným pilníkom alebo brúsnym kameňom, pričom zachovajte pôvodný uhol naostrenia.
6. Nasaďte čepeľ späť na chránič a upevnite ju dvoma skrutkami.

USKLADNENIE STROJA

- Keď strunovú kosačku nepoužívate, vyberte z nej akumulátor.
- Pred uskladnením stroj dôkladne vyčistite a ošetrite.
- Prístroj skladujte na suchom a dobre vetranom uzamknutom alebo vyvýšenom mieste mimo dosahu detí. Neskladujte stroj na hnojivách, benzíne alebo iných chemikáliách alebo v ich blízkosti.

Ochrana životného prostredia

Nevyhadzujte elektrické zariadenia, nabíjačku a použité akumulátory do domového odpadu! Tento výrobok odneste na autorizované recyklačné miesto a poskytnite ho na separovaný zber. Elektrické stroje sa musia odovzdať do príslušného zariadenia na ekologicky šetrnú recykláciu.

SK

ODSTRAŇOVANIE PORÚCH

PROBLÉM	PRÍČINA	RIEŠENIE
Stroj sa nespustí alebo prestane fungovať.	■ Akumulátor nie je pripojený do strunovej kosačky.	■ Pripojte akumulátor do kosačky.
	■ Žiadny elektrický kontakt medzi kosačkou a akumulátorom.	■ Vyberte akumulátor, skontrolujte kontakty a akumulátor nainštalujte naspäť.
	■ Akumulátor je vybitý.	■ Nabite akumulátor.
	■ Vypínač sa pred stlačením spínača nastavenia premenlivej rýchlosti neposúva dopredu.	■ Posuňte spínač s poistkou dopredu a potom stlačte spínač nastavenia premenlivej rýchlosti.
	■ Akumulátor je príliš horúci.	■ Vyberte akumulátor a nechajte ho vychladnúť, kým jeho teplota neklesne pod 67 °C.
	■ Stroj je príliš horúci.	■ Vyberte akumulátor a nechajte stroj vychladnúť, kým teplota neklesne pod 80 °C.
	■ Motor je preťažený.	■ Motor sa zotaví po odstránení záťaže. Pre nepretržitú prácu znížte zaťaženie stroja, vyhnite sa nadmernej dĺžke vedenia alebo rezaniu ťažkých/ drevnatých kríkov.
	■ Chránič nie je namontovaný na kosačke, čo spôsobuje príliš dlhý rez a preťaženie motora.	■ Vyberte akumulátor a namontujte chránič na kosačku.
	■ Je použitá príliš ťažká žacia struna.	■ Používajte odporúčanú nylonovú žaciu strunu s priemerom 2,4 - 2,7 mm.
	■ Akumulátor má chybu elektroniky.	■ Vymeňte akumulátor alebo kontaktujte zákaznícky servis EGO.
Nadmerné vibrácie alebo hluk.	■ Žacia struna je nevyvážená.	■ Počas práce s kosačkou jemne poklepávajte hlavou kosačky o zem. V prípade potreby niekoľkokrát poklepte.
	■ Hlava kosačky je opotrebovaná.	■ Nahraďte novou hlavou kosačky. Pozrite si kapitolu „**VÝMENA HLAVY KOSAČKY**“.

SK

PROBLÉM	PRÍČINA	RIEŠENIE
Hlava kosačky nevysúva strunu.	■ Hnací hriadeľ alebo hlava kosačky je obalená trávou. ■ Na cievke nie je dostatok struny alebo je struna prerušená v očku. ■ Struna je zamotaná v hlave kosačky. ■ Je použitá príliš ťažká žacia struna.	■ Zastavte kosačku, vyberte akumulátor a dôkladne vyčistite hnací hriadeľ alebo hlavu kosačky. ■ Vyberte akumulátor a vymeňte žaciu strunu, postupujte podľa časti „**Výmena vlákna**“v tomto návode na obsluhu. ■ Vyberte akumulátor, vymeňte žaciu strunu, postupujte podľa časti „**Výmena struny**“v tomto návode na obsluhu. ■ Používajte odporúčanú nylonovú žaciu strunu s priemerom 2,4-2,7 mm.
Tráva sa namotala okolo hlavy kosačky a krytu motora.	■ Kosenie vysokej trávy na úrovni terénu.	■ Koste vysokú trávu zhora nadol, pri každom prechode odstraňujte najviac 20 cm, aby nedošlo k namotaniu.
Čepeľ nereže strunu.	■ Orezávacia čepeľ na okraji chrániča sa otupila.	■ Naostrite orezávaciu čepeľ pilníkom, alebo ju vymeňte za novú čepeľ.
Praskliny na hlave kosačky	■ Hlava kosačky je opotrebovaná.	■ Vymeňte ihneď hlavu kosačky; postupujte podľa časti „**VÝMENA HLAVY KOSAČKY**“ v tomto návode na obsluhu.

ZÁRUKA

SK

ZÁRUČNÁ POLITIKA EGO

Úplné znenie záručných podmienok EGO nájdete na webovej stránke **egopowerplus.eu**.

OLVASSA EL AZ ÖSSZES UTASÍTÁST!

OLVASSA EL A HASZNÁLATI ÚTMUTATÓT

BIZTONSÁGI SZIMBÓLUMOK

⚠ **FIGYELMEZTETÉS:** Bármely elektromos kéziszerszám működtetése azzal járhat, hogy idegen tárgyak kerülnek a szembe, ami súlyos szemsérülést okozhat. A gép használata előtt mindig vegyen fel oldalsó védőlemezzel ellátott védőszemüveget és a teljes védőálarcot, ha szükséges. Javasoljuk, hogy viseljen széles látószögű biztonsági maszkot a védőszemüveg fölött vagy standard védőszemüveget oldalsó védőlemezzel.

Biztonsági figyelmeztetés

Olvassa el és értelmezze a használati útmutatót

Viseljen szemvédőt

Viseljen fülvédőt

Semmilyen fém vágókés nem használható

Tartsa távol a nézelődőket

A gép és a közelben tartózkodók között legalább 15 m távolság legyen.

Égési kockázat. Ne érintse meg a forró felületet.

Garantált hangteljesítményszint. Környezetre ható zajkibocsátás az Európai Közösség irányelve szerint.

Ügyeljen a repülő tárgyakra

Bluetooth®

A karbantartás előtt válassza le az akkumulátort

n_0 Maximális sebesség

Az elhasználódott elektromos termékek nem helyezhetők a háztartási hulladékok közé. Vigye hivatalos újrahasznosító telephelyre.

Egyenáram

A termék megfelel a vonatkozó európai irányelveknek.

kg Kilogramm

Az Egyesült Királyság szerinti megfelelőség értékelve.

mm Milliméter

IPX5 Vízsugár elleni védelem

cm Centiméter

V Feszültség

.../perc Fordulatszám vagy váltakozás percenként

MEGJEGYZÉS: A Bluetooth® szóvédjegy és logók a Bluetooth SIG, inc. bejegyzett védjegyei és az ilyen védjegyek EGO általi használata licenc alapján történik.

HU

MŰSZAKI LEÍRÁS

Feszültség		56 V ⎓
n_0		Alacsony: 4000 / perc Közepes: 5000 / perc Magas: 6000 / perc
Vágómechanizmus		Ütköző fej
Vágószál típusa		2,4–2,7 mm sodort nejlon vágószál
Vágásszélesség		42 cm
Javasolt üzemi hőmérséklet		-0 °C - 40 °C
Javasolt tárolási hőmérséklet		-20°C - 70°C
Optimális töltési hőmérséklet		5°C - 40°C
Súly (akkumulátoregység nélkül)		3 kg
Bluetooth működési frekvenciasáv		2402-2480 MHz
Bluetooth maximális átviteli teljesítmény		10 dBm
Mért hangteljesítményszint L_{WA}		93 dB(A) K=1,1 dB(A)
Hangnyomásszint a kezelő fülénél L_{PA}		77 dB(A) K=3 dB(A)
Garantált hangteljesítményszint L_{WA} (a 2000/14/EK szerint mérve)		94 dB(A)
Vibráció értéke a_h:	Elülső fogantyú	2,2 m/s^2 K=1,5 m/s^2
	Hátsó fogantyú	1,27 m/s^2 K=1,5 m/s^2

- A névleges rezgési összérték mérése standard bevizsgálási módszerrel történt, és használatával a gépek egymással összehasonlíthatók;
- A névleges rezgési összérték a kockázat előzetes felméréséhez is felhasználható.

MEGJEGYZÉS: A rezgés-kibocsátás az elektromos szerszám aktuális használata közben eltérhet attól a névleges értéktől, amellyel a szerszámot használják: a kezelő védelme érdekében a felhasználónak kesztyűt és fülvédőt kell használnia a tényleges használati körülmények mellett.

CSOMAG (A1 ÁBRA)

LEÍRÁS

ISMERJE MEG A FŰKASZÁT (A1 ÁBRA)

1. Védőburkolat
2. Damilvágó penge
3. Vágófej (ütköző fej)
4. Vágószál
5. Motor burkolat
6. Fűkasza tengely
7. Gyorsbeállító elülső fogantyú
8. Sebességfokozat gomb
9. Akkumulátor állapotjelző
10. Sebességjelző
11. Bluetooth® jelző
12. Állítható sebességszabályozó kapcsoló
13. Reteszelő kapcsoló
14. Akkumulátor kioldógomb
15. Zár
16. Kioldó mechanizmus
17. Ütköző gyűrű
18. 4 mm-es imbuszkulcs
19. Hátsó fogantyú
20. Vállpánthurok
21. Vállpánt

ÖSSZESZERELÉS

⚠ **FIGYELMEZTETÉS:** Ha bármely alkatrész sérült vagy hiányzik, akkor addig ne használja a terméket, amíg az alkatrészt ki nem cseréli. Sérült vagy hiányzó alkatrészekkel történő használat súlyos személyi sérülést okozhat.

⚠ **FIGYELMEZTETÉS:** Ne változtassa meg a terméket és ne készítsen hozzá olyan tartozékokat, amelyek nem javasoltak ehhez a fűnyíróhoz. Bármilyen módosítás vagy

HU

változtatás helytelen használatnak minősül, és veszélyes feltételeket teremthet, amely súlyos személyi sérüléssel végződhet.

⚠ **FIGYELMEZTETÉS:** Az akár súlyos személyi sérülést okozó véletlenszerű indítás elkerülése érdekében mindig vegye ki az akkumulátoregységet a gépből, amikor összeszereli az alkatrészeket.

A VÉDŐBURKOLAT FELSZERELÉSE (B1 ÉS B2)

⚠ **FIGYELMEZTETÉS:** Mindig viseljen kesztyűt, amikor felszereli vagy kicseréli a védőburkolatot. Legyen óvatos a védőburkolat alatti pengével, és óvja a kezét vágástól.

⚠ **FIGYELMEZTETÉS:** Soha ne működtesse a gépet, ha a védőburkolat nincs megfelelően a helyén. A védőburkolatnak mindig a szerszámon kell lennie a felhasználó védelme érdekében! Ha a védőburkolat rögzítve van, akkor soha ne próbálja meg eltávolítani vagy beállítani, ha ki kell cserélni, akkor azt szakképzett szerviztechnikus végezze!

MEGJEGYZÉS: Csak a ikonnal ellátott védőburkolat használható damilos vágófejjel, és NEM használható a bozótvágó fejjel. A gép használatakor ügyeljen a megfelelő védőburkolat kiválasztására.

Lazítsa meg, és vegye le a két csavart a védőburkolatról, igazítsa a védőburkolat rögzítőfuratait a szerelési lyukakba, majd rögzítse a védőburkolatot a tengely talpához a két csavarral és két rugós alátéttel.

⚠ **FIGYELMEZTETÉS:** Ellenőrizze, hogy a védőburkolat a B1 és B2 ábrának megfelelően rögzítve van-e, a fordított rögzítés nagy veszélyt okozhat!

AZ ELÜLSŐ FOGANTYÚ FELSZERELÉSE ÉS BEÁLLÍTÁSA

1. Állítsa le a motort, és vegye ki az akkumulátort a gépből, ha van ilyen.
2. Oldja ki a szárnyas anyát a beállítható elülső fogantyú levételéhez (C ábra).

C-1	Elülső fogantyú	C-3	Szárnyas anya
C-2	Rögzítőkapocs	C-4	Gyorskioldó kar

3. Állítsa be az elülső fogantyú dőlésszögét úgy, hogy az felfelé, a hátsó fogantyú irányába mutasson. Nyomja rá a fogantyút a felső tengelyre (D1 ábra).
4. Illessze a rögzítőkapcsot a fogantyú nyílásába (D2 ábra).
5. Szerelje fel a gyorskioldó kart, és húzza meg a szárnyas anyát. (D3 ábra).
6. Húzza fel a gyorskioldó kart, hogy az elülső fogantyút kényelmes működési helyzetbe állíthassa/forgathassa (D4 ábra).
7. Hajtsa le a gyorskioldó kart az elülső fogantyú rögzítéséhez (D5 ábra).

⚠ **FIGYELMEZTETÉS:** Soha ne működtesse a szerszámot, ha az elülső fogantyú nincs megfelelően a helyén.

A VÁLLPÁNT FELHELYEZÉSE

Nyomja le a vállpánt karabinerét a kinyitáshoz, és csatlakoztassa a vállpánthurokra (E1 ábra).

A szíj kioldásának kétféle módja van. Vegye le a válláról (E2 ábra), vagy nyomja le a karabinert, és vegye le a vállpántot a hurokról (E3 ábra).

A vállszíj viselése során semmilyen más hordható eszköz nem akadályozhatja a vállszíj kioldását és eltávolítását.

Ha vészhelyzet adódik, akkor azonnal vegye le a válláról, függetlenül attól, hogyan van feltéve a szíj.

⚠ **FIGYELMEZTETÉS: A biztonságos és kényelmes használat érdekében, amikor 6,0 Ah vagy nagyobb Ah akkumulátoregységgel használja, mindenképpen használja a BH1000 EGO Backpack Linket, hogy tehermentesítse a felhasználó karjait.**

⚠ **FIGYELMEZTETÉS: Ne használja egyszerre a vállszíjat és a BH1000 EGO Backpack Linket.** Ez megakadályozza a gép gyors vészhelyzeti kioldását, ami személyi sérüléshez vezethet.

HASZNÁLAT

⚠ **FIGYELMEZTETÉS:** Ügyeljen rá, nehogy a termékkel szerzett jártassága miatt óvatlanná váljon. Emlékezzen arra, hogy a másodperc töredéke alatt történő óvatlanság súlyos sérülést okozhat.

⚠ **FIGYELMEZTETÉS:** Mindig viseljen védőszemüveget és hallásvédőt. Amennyiben nem ezt teszi, tárgyak repülhetnek a szemébe, és más komoly sérülések keletkezhetnek.

⚠ **FIGYELMEZTETÉS:** Ne használjon a termék gyártója által nem javasolt tartozékokat. A nem javasolt tartozékok használata súlyos személyi sérüléseket okozhat.

⚠ **FIGYELMEZTETÉS:** A súlyos személyi sérülések elkerülése érdekében távolítsa el az akkumulátoregységet

a szerszámból szervizelés, tisztítás és a tartozékok cseréje esetén, vagy amikor eltávolítja az anyagot az egységből.

ALKALMAZÁSOK

A termék esőben is használható.

A terméket az alább felsorolt célokra használhatja:

Fű és gyomok nyírása falak, kerítések, fák és szegélyek mentén.

MEGJEGYZÉS: A szerszámot kizárólag a meghatározott célokra használja. Bármilyen más használat helytelen használatnak minősül.

AZ AKKUMULÁTOR CSATLAKOZTATÁSA/ LEVÁLASZTÁSA

Csak az A2 ábrán felsorolt EGO akkumulátoregységeket és töltőket használja.

Az első használat előtt teljesen töltse fel.

Csatlakoztatás

Illessze az akkumulátor bordázatát az akkumulátorban lévő szerelőnyílásokhoz, és nyomja le az akkumulátoregységet, amíg kattanást nem hall (F1 ábra).

Leválasztás

Oldja ki az akkumulátor kioldógombot, és húzza ki az akkumulátort (F2 ábra).

A DAMILOS FŰKASZA TARTÁSA (G ábra)

A biztonságos és jobb működés érdekében helyezze fel a vállszíjat a vállán keresztben. Állítsa be a vállpánt hosszát és elhelyezését kényelmes helyzetbe – mindkét kezével tartsa a fűkaszát: egyik kezével a hátsó, a másik kezével pedig az elülső fogantyúnál.

MEGJEGYZÉS: A vágófej legyen párhuzamos a talajjal megfelelő vágási távolságban, a kezelő ne hajoljon fölé.

⚠ **FIGYELMEZTETÉS:** Ha vészhelyzet adódik, akkor azonnal vegye le a válláról, függetlenül attól, hogyan van feltéve a pánt.

A GÉP BEINDÍTÁSA/LEÁLLÍTÁSA (H ábra)

Indítás

1. Tolja előre a reteszelő kapcsolót, majd a készülék indításához nyomja meg az állítható sebességszabályzó kapcsolót.
2. A vágófej fordulatszáma az állítható sebességszabályozó kapcsolóval vezérelhető. A kapcsolóra kifejtett nagyobb nyomás nagyobb fordulatszámot eredményez; a kapcsolóra kifejtett kisebb nyomás kisebb fordulatszámot eredményez. A sebességet az aktuális feladat elvégzésének megfelelően állítsa be.

MEGJEGYZÉS: A motor csak akkor indul el, ha a reteszelő kart előre tolják, és ezzel együtt az indítókapcsolót lenyomják.

Leállítás

Vigye távolabb a gépet a vágási területről, majd a leállításhoz engedje fel az állítható sebességszabályzó kapcsolót.

⚠ **FIGYELMEZTETÉS:** Mindig vegye ki az akkumulátoregységet a gépből, ha szünetet tart a munkában, vagy befejezte a munkát.

H-1	Reteszelő kapcsoló	H-2	Állítható sebességszabályozó kapcsoló

SEBESSÉGFOKOZAT VÁLTÁSA (I ábra)

A gép három sebességfokozattal rendelkezik.

Minden alkalommal, amikor megnyomja a sebességfokozat kapcsolót, a sebességfokozat megváltozik.

A sebességjelző megjeleníti az aktív sebesség állapotát: egy lámpa alacsony sebességnél, két lámpa közepes sebességnél, és három lámpa nagy sebességnél. Az alacsony sebességfokozatnál jobban irányítható a szerszám, és hosszabb üzemidő marad töltésenként.

MEGJEGYZÉS:

A sebességfokozat beállítható a gép bekapcsolása előtt VAGY működés közben.

Ha a gépet szünet után újraindítja, a sebességfokozat visszaáll az előző sebességre.

I-1	Sebességjelző	I-3	Sebességfokozat gomb
I-2	Bluetooth® jelző	I-4	Akkumulátor állapotjelző

AKKUMULÁTOR ÁLLAPOTJELZŐ ÉS SEBESSÉGJELZŐ (I)

Az akkumulátor állapotjelzője az akkumulátoregység töltöttségi szintjét és működési állapotát mutatja, a sebességjelző pedig a gép működési állapotát mutatja az alábbi táblázat szerint. Az akkumulátor állapotjelzője és sebességjelzője világít, amikor a gépet elindítják VAGY a sebességfokozat gombot megnyomják.

Jelzőfények			Jelentés
Akkumulátor állapotjelző	Folyamatos zöld		Az akkumulátor töltöttségi szintje 20% és 100% között van
	Villogó zöld		Az akkumulátor töltöttségi szintje 10% és 20% között van
	Folyamatos piros		Az akkumulátor töltöttségi szintje kevesebb, mint 10%
	Villogó piros (gyors vagy lassú)		Az akkumulátoregység majdnem lemerült, és azonnal fel kell tölteni.
	Folyamatos narancssárga		Az akkumulátorcsomag túlmelegedett. Hűtse le az akkumulátoregységet 67 °C alatti hőmérsékletre. Lásd alább az „**Akkumulátor túlmelegedése elleni védelem**” című részt.
	Felváltva pirosan/zölden villog		Az akkumulátoregység elektronikai hibája. Cserélje ki az akkumulátoregységet, vagy lépjen kapcsolatba az EGO ügyfélszolgálatával. Lásd alább „**Az akkumulátor elektronikai hibavédelme**” című részt.
Sebességjelző (az ábrán a nagy sebesség látható)	Folyamatos zöld		A gép megfelelően működik.
	Folyamatos narancssárga		A gép túlmelegedett. Hűtse le a gépet, amíg a hőmérséklet 80 °C alá nem csökken. Lásd alább „**A gép túlmelegedés elleni védelme**” című részt. **MEGJEGYZÉS:** A gép károsodásának elkerülése érdekében több egymást követő túlmelegedés után automatikusan leáll és 5 percig hűti magát. Ez idő alatt a narancssárga jelzőfény figyelmeztetésként folyamatosan világít.
	Narancssárgán villog		A gép túlterhelt. Lásd alább a „**A gép túlterhelés elleni védelme**” című részt.

Az akkumulátor túlmelegedés elleni védelme

Ha az akkumulátor hőmérséklete működés közben meghaladja a 70 °C-ot, a hőmérsékletvédő áramkör azonnal lekapcsolja a gépet, hogy megóvja az akkumulátort a túlmelegedéstől. Az akkumulátor állapotjelzője folyamatos narancssárgán világít. Engedje el az indítókapcsolót, és várja meg, amíg a túlmelegedett akkumulátor lehűl, és a jelzőfény zöldre vált, majd indítsa újra a gépet.

Az akkumulátor elektronikai hibavédelme

Amikor az akkumulátoregységnél elektronikai hiba jelentkezik, az akkumulátor állapotjelzője felváltva pirosan/zölden villog, és a gép 3 másodpercen belül kikapcsol. Cserélje ki az akkumulátoregységet, vagy lépjen kapcsolatba az EGO ügyfélszolgálatával.

A gép túlterhelés elleni védelme

A gép beépített túlterhelés elleni védelemmel rendelkezik. Ha a gép túlterhelt, a motor leáll, és a sebességjelző narancssárgán villog. Vegye ki az akkumulátoregységet a gépből, majd helyezze vissza az akkumulátoregységet, és indítsa újra a gépet. Csökkentse a gép terhelését, kerülje a túl hosszú vagy túlméretezett vágószálat vagy a nehéz/fás cserjék vágását.

A gép túlmelegedés elleni védelme

Ha a gép hőmérséklete működés közben meghaladja a 90 °C-ot, a hőmérsékletvédő áramkör azonnal leállítja a

HU

gépet, hogy védje a túlmelegedés okozta károsodástól. A sebességjelző folyamatosan narancssárgán világít. Engedje el az indítókapcsolót, és várja meg, amíg a túlmelegedett gép lehűl, és a sebességjelző zöldre vált, majd indítsa újra a gépet.

KOMMUNIKÁCIÓS TECHNOLÓGIA

A csatlakoztatott termékek és szolgáltatások teljes választékáról, valamint a csatlakoztatási utasításokról az alábbi QR-kód beolvasásával vagy a **www.egopowerplus.eu/connectweboldalon tájékozódhat.**

A FŰKASZA HASZNÁLATA

Minden használat előtt tisztítsa meg a nyírni kívánt területet. Távolítson el minden tárgyat, pl. követ, törött üveget, tűt, vezetéket vagy zsinórt, amely beakadhat a vágóegységbe. A területen ne legyenek gyermekek, nézelődők vagy állatok. Minden nézelődő, gyermek és állat legalább 15 m távolságban legyen; még így fennáll a veszélye, hogy tárgyak repülnek a nézelődők felé. A nézelődők is viseljenek védőszemüveget. Amikor Ön felé közeledik valaki, azonnal állítsa le a motort és a vágóegységet.

HU

Minden használat előtt ellenőrizze a sérült/kopott alkatrészeket

Ellenőrizze az ütközőfejet, védőburkolatot, a vállpántot, a vállpánthurkot és elülső fogantyút, és cserélje ki a repedt, elhajlott vagy sérült alkatrészeket.

A védőburkolat szélén lévő vágópenge egy idő után tompa lehet. Javasoljuk, hogy időnként élezze meg reszelővel, vagy cserélje ki új pengére.

⚠**FIGYELMEZTETÉS:** Mindig viseljen kesztyűt, amikor felszereli vagy kicseréli a védőburkolatot, illetve amikor megélezi vagy kicseréli a pengét. Jegyezze meg, hol van a penge a védőburkolat alatt, és óvja a kezét sérülésektől.

Ellenőrizze, hogy nincs-e eltömődés a vágófejben

- Az eltömődés elkerülése érdekében tartsa tisztán a vágófejet. Minden használat előtt és után távolítsa el a levágott füvet, leveleket, szennyeződéseket és minden egyéb felgyülemlett lerakódást.
- Ha eltömődik, állítsa le a damilos fűkaszát és vegye ki az akkumulátort, majd távolítsa el a füvet, amely a motor tengelye vagy a vágófej köré tekeredhetett.

Minden használat után tisztítsa meg a fűkaszát.

A vágósor hosszának beállítása (J ábra)

A vágófej lehetővé teszi a kezelő számára, hogy a motor leállítása nélkül oldjon ki vágószálat. Ha a vágószál kopott vagy elhasználódott, akkor további szálat ki lehet oldani, ha enyhén megnyomja az orsó rögzítőelemét a vágófej működése közben.

MEGJEGYZÉS: A vágószál kioldása egyre nehezebbé válik, ahogy a vágószál rövidebb lesz.

⚠ **FIGYELMEZTETÉS:** Ne távolítsa el, és ne végezzen változtatásokat a vágóegységen. A felesleges hossz miatt a motor túlmelegszik, amely súlyos sérülést okozhat.

A vágószál cseréje

MEGJEGYZÉS: Mindig az ajánlott 2,4–2,7 mm átmérőjű nejlon vágószálat használja. Ha nem ilyet használ, akkor a fűkasza túlmelegedhet, vagy megsérülhet.

⚠ **FIGYELMEZTETÉS:** Soha ne használjon fémmel erősített damilt, drótot vagy kötelet stb. Ezek eltörhetnek, és veszélyesek lehetnek a szétröppenő részek miatt.

1. Vegye ki az akkumulátoregységet a damilos fűkaszából.
2. Vágjon le egy 5 m hosszú vágószálat, és helyezze a vágószálat a fűzőlyuk rögzítőlyukába (K ábra). Húzza és tolja a vágószálat a másik oldalról, amíg egyenlő mennyiség nincs az orsó két oldalán.
3. Az alsó borítás forgatása közben tolja a nyíl irányába a vágószál feltekeréséhez, amíg körülbelül 15 cm vágószál marad kint mindkét oldalon (L ábra).
4. Nyomja le az alsó borítást, miközben húzza a vágószálat, hogy kézzel beállítsa, és ellenőrizze a vágófej megfelelő összeszerelését.

MEGJEGYZÉS: Ha a vágószál véletlenül behúzódik a vágófejbe, nyissa ki a fejet és húzza ki a vágószálat az orsóból. A vágószál újratöltéséhez kövesse az útmutató „**A vágószál újratöltése**” című fejezetét.

A vágószál újratöltése

Ha a vágószál kiszakad a vágószál kimenetből, vagy a vágószál nem oldódik ki, ha a vágófej beakad, akkor kövesse az alábbi lépéseket:

1. Nyomja meg a kioldógombot a vágófejen, és távolítsa el az alsó borítást úgy, hogy egyenesen kihúzza (M és N ábra).

MEGJEGYZÉS: Előfordulhat, hogy a kioldófülek lenyomásához laposfejű csavarhúzóra lesz szükség.

2. Távolítsa el a vágószálat az orsóból.
3. Miközben egyik kezével tartja a kapcsolót, a másik kezével fogja az alsó burkolatot, és igazítsa az alsó burkolat nyílásait a kioldógombokhoz (O ábra). Nyomja az alsó burkolatot, amíg egy jól hallható kattanással a helyére ugrik.
4. A vágószál újratöltéséhez kövesse „A vágószál cseréje**" pontban található utasításokat.**

A VÁGÓFEJ CSERÉJE

⚠ **FIGYELMEZTETÉS:** Ha a fej rögzítés után kilazul, azonnal cserélje ki. Soha ne használja a fűkaszát laza vágóegységgel. Azonnal cserélje ki a repedt, sérült vagy kopott vágófejet, akkor is, ha a sérülés csak felületi repedéseket jelent. Az ilyen alkatrészek nagy sebességen darabokra törhetnek és súlyos sérülést okozhatnak.

Ismerje meg a vágófejet (P ábra)

P-1	Alsó burkolat	P-4	Rugó
P-2	Vágószál	P-5	Felső burkolat
P-3	Orsószerkezet	P-6	Hajtótengely

Távolítsa el a vágófejet (Q1 ábra)

1. Vegye le az akkumulátoregységet.
2. Helyezze a mellékelt imbuszkulcsot a motorházon található tengelyrögzítő nyílásba, hogy tengelyzárként tudjon működni, tartsa azt az egyik kezével, és próbálja meg befelé nyomni. Ezzel egyidőben a másik kezével forgassa a damilfejet, amíg a hatszögletű kulcs teljesen be van helyezve.

Q-1	Tengelyrögzítő nyílás	Q-2	Tengelyrögzítő

3. Az imbuszkulcsot továbbra is tartva forgassa el a vágófejet az óramutató járásával megegyező irányba, hogy eltávolítsa azt.

Szerelje fel a vágófejet

1. Helyezze a fűkaszát a földre vagy a padlóra úgy, hogy a hajtótengely felfelé nézzen.
2. Igazítsa a vágófejen található csavarfuratot a hajtótengelyhez, majd szerelje fel a vágófejet a tengelyre az óramutató járásával ellentétes irányú forgatással (lásd Q2. ábra).
3. Helyezze be ismét az imbuszkulcsot a tengelyrögzítő nyílásba a „**A vágófej eltávolítása**" című szakasz szerint. Folytassa a vágófej meghúzását az óramutató járásával ellentétes irányban, amíg teljesen meg nem szorul (lásd Q3. ábra).

KARBANTARTÁS

⚠ **FIGYELMEZTETÉS:** Az egység ellenőrzése, tisztítása vagy szervizelése előtt állítsa le a motort, várjon, amíg minden mozgó alkatrész leáll, és vegye ki az akkumulátoregységet. A jelen utasítások be nem tartása súlyos személyi sérülést vagy anyagi kárt eredményezhet.

⚠ **FIGYELMEZTETÉS:** Szervizeléskor csak azonos cserealkatrészeket használjon. Bármilyen más alkatrész használata veszélyt okozhat, vagy megrongálhatja a terméket. A biztonságosság és megbízhatóság biztosítása érdekében minden javítást szakképzett szerviztechnikusnak kell elvégeznie.

A GÉP TISZTÍTÁSA

- Nedves törlőruhával és enyhe tisztítószerrel tisztítsa meg az egységet.
- Ne használjon erős tisztítószereket a műanyag burkolaton vagy a fogantyún. Ezek megsérülhetnek a különböző aromaolajaktól, pl. fenyő vagy citrom, és az olyan oldószerektől, mint a kerozin. A nedvesség szintén áramütés veszélyét okozhatja. A nedvességet egy puha, száraz törlővel törölje le.
- Töröljön le minden füvet, amely a motor tengelye vagy vágófej köré tekeredett.
- Használjon kis kefét vagy egy kis porszívó levegőkimenetét a hátsó burkolaton lévő szellőzőnyílások megtisztításához.
- Tartsa akadályoktól szabadon a szellőzőnyílásokat.

A VÁGÓPENGE ÉLEZÉSE

⚠**FIGYELMEZTETÉS:** Mindig védje a kezét védőkesztyűvel, amikor karbantartást végez a damilvágó pengén.

1. Vegye le az akkumulátoregységet.
2. Távolítsa el a damilvágó pengét a védőburkolatról.
3. Rögzítse a pengét satuban.
4. Viseljen megfelelő szemvédőt és kesztyűt és ügyeljen rá, hogy ne vágja meg magát.
5. Óvatosan reszelje a penge vágószéleit egy finomfogú reszelővel vagy élezőkővel, ügyelve arra, hogy megtartsa az eredeti vágási szöget.
6. Tegye vissza a pengét a védőburkolatra és rögzítse a helyére két csavarral.

A GÉP TÁROLÁSA

- Vegye ki az akkumulátoregységet a gépből, ha nem használja.
- Tárolás előtt alaposan tisztítsa meg a gépet, és végezze el a karbantartását.
- Az egységet száraz, jól szellőző, elzárt vagy magas helyen tárolja, ahol gyermekek nem érik el. Ne tárolja az egységet műtrágya, benzin vagy más vegyszerek mellett.

Környezetvédelem

Ne dobja az elektromos felszerelést, az elhasznált akkumulátort és a töltőt a háztartási hulladékok közé! Vigye hivatalos újrahasznosító telephelyre, és tegye hozzáférhetővé a szelektív gyűjtéshez. Az elektromos eszközöket a megfelelő, környezetbarát újrahasznosító üzembe kell visszavinni.

HU

HIBAELHÁRÍTÁS

PROBLÉMA	OK	MEGOLDÁS
A gép nem indul vagy leáll.	■ Az akkumulátoregység nincs csatlakoztatva a fűkaszához.	■ Csatlakoztassa az akkumulátoregységet a fűkaszához.
	■ Nincs elektromos kapcsolat a fűkasza és az akkumulátoregység között.	■ Vegye ki az akkumulátoregységet, ellenőrizze a csatlakozásokat, és helyezze vissza az akkumulátoregységet.
	■ Az akkumulátoregység lemerült.	■ Töltse fel az akkumulátoregységet.
	■ A reteszelő kapcsoló nem mozog előre, mielőtt lenyomná az állítható sebességkapcsolót.	■ Tolja előre a reteszelő kapcsolót, majd nyomja meg az állítható sebességszabályozó kapcsolót.
	■ Az akkumulátoregység túl forró.	■ Távolítsa el az akkumulátoregységet, és hűtse az akkumulátort, amíg a hőmérséklete 67 °C alá csökken.
	■ A gép túl forró.	■ Távolítsa el az akkumulátoregységet, és hűtse az gépet, amíg a hőmérséklete 80 °C alá csökken.
	■ A motor túlterhelt.	■ A motor újra működőképes, ha a terhet eltávolítja. Folyamatos munkavégzéshez csökkentse a gép terhelését, kerülje a túl hosszú vágószál használatát, valamint a vastag/fás szárú bokrok vágását.
	■ A védőburkolat nincs felszerelve a fűkaszára, amely révén a vágószál túl hosszú, és a motor túlterhelt.	■ Vegye ki az akkumulátoregységet, és szerelje fel a védőburkolatot a fűkaszára.
	■ Nehéz vágószálat használ.	■ Használja az ajánlott nejlon vágószálat, amelynek átmérője 2,4-2,7 mm.
	■ Az akkumulátoregységnél elektronikai hiba merült fel.	■ Cserélje ki az akkumulátoregységet, vagy lépjen kapcsolatba az EGO ügyfélszolgálatával.

HU

PROBLÉMA	OK	MEGOLDÁS
Rendkívül magas vibráció vagy zaj.	■ A vágószál kiegyensúlyozatlan. ■ A vágófej elhasználódott.	■ Működés közben finoman ütögesse a vágófejet a talajhoz. Szükség esetén ütögesse le többször. ■ Cserélje ki új vágófejre. Olvassa el „**A VÁGÓFEJ CSERÉJE**” című fejezetet.
A vágófej nem enged ki a szálat.	■ A motortengely vagy a vágófej beakadt a fűbe. ■ Nincs elég szál az orsón, vagy a szál beakadt a befűzőlyukba. ■ A damil összegabalyodott a vágófejben. ■ Nehéz vágószálat használ.	■ Állítsa le a damilos fűkaszát, vegye ki az akkumulátort, majd alaposan tisztítsa meg a motortengelyt vagy a vágófejet. ■ Vegye ki az akkumulátort, és cserélje ki a vágószálat; kövesse a jelen használati útmutató „**A vágószál cseréje**” című fejezetét. ■ Vegye ki az akkumulátort, és töltse újra a vágószálat; kövesse a jelen használati útmutató „**A vágószál cseréje**” című fejezetét. ■ Használja az ajánlott nejlon vágószálat, amelynek átmérője 2,4-2,7 mm.
Fű tekeredett a vágófejre és a motorházra.	■ Magas füvet vág talajhoz közel.	■ A magas füvet felülről vágja, egyszerre 20 cm-nél többet ne vágjon, így elkerüli a feltekeredést.
A penge nem vágja el a szálat.	■ A védőburkolat szélén lévő vágópenge tompává vált.	■ Élezze meg a vágópengét reszelővel, vagy cserélje ki új pengére.
Repedések vannak a vágófejen	■ A vágófej elhasználódott.	■ Azonnal cserélje ki a vágófejet; kövesse a jelen használati útmutató „**A VÁGÓFEJ CSERÉJE**” c. pontot.

HU

GARANCIA

EGO GARANCIÁLIS FELTÉTELEK

Kérjük, látogasson el az **egopowerplus.eu** oldalra, ahol megtalálja a részletes EGO garanciális feltételeket.

CITIȚI TOATE INSTRUCȚIUNILE!

CITIȚI MANUALUL OPERATORULUI

SIMBOLURI PRIVIND SIGURANȚA

AVERTIZARE: Exploatarea oricăror mașini se poate solda cu ricoșarea de obiecte străine în ochii dumneavoastră, ceea ce se poate solda cu vătămarea gravă a ochilor. Înainte de a începe să utilizați scula mașini, echipați-vă întotdeauna cu ochelari de protecție cu apărători laterale și vizieră pentru față, atunci când este nevoie. Vă recomandăm să purtați o vizieră lată de protecție peste ochelarii de vedere sau ochelari de protecție standard cu apărători laterale.

Alertă privind siguranța

Citiți și înțelegeți manualul de instrucțiuni

Purtați echipament de protecție ocular

Purtați echipament de protecție pentru ochi

Nu utilizați lame de metal

Țineți trecătorii la distanță

Distanța dintre produs și trecători ar trebuie să fie de cel puțin 15 m.

Riscul de arsuri. Nu atingeți suprafața fierbinte.

Nivel de putere acustică garantat. Emisii sonore în mediul înconjurător conform Directivei comunitare europene.

Atenție la obiectele aruncate

Bluetooth®

Deconectați bateria înainte de întreținere

n_0 Viteza maximă

Deșeurile produselor electrice nu trebuie să fie eliminate împreună cu deșeurile menajere. Predați-le unui punct de reciclare autorizat.

Curent continuu

Produsul respectă directivele europene aplicabile.

kg Kilograme

Conformitate evaluată pentru Marea Britanie.

mm Milimetru

IPX5 Protecție împotriva jeturilor de apă

cm Centimetru

V Tensiune

.../min Revoluții sau reciprocitate pe minut

NOTĂ: Bluetooth® marca și logo-urile sunt mărci înregistrate deținute de Bluetooth SIG, inc. și orice utilizare a acestor mărci de către EGO este sub licență.

RO

SPECIFICAȚII

Tensiune		56 V ⎓
n_0		Joasă: 4000 / min Medium: 5000 / min Mare: 6000 /min
Mecanism de tăiere		Cap cu bobină
Tipul firului de tăiere		fir de nailon răsucit de 2,4-2,7 mm
Lățime de tăiere		42 cm
Temperatură de funcționare recomandată		0°C - 40°C
Temperatură de depozitare recomandată		-20°C - 70°C
Temperatură optimă de încărcare		5°C - 40°C
Greutate (fără set de acumulatori)		3 kg
Bandă de frecvență de operare Bluetooth		2402-2480 MHz
Puterea maximă de transmisie Bluetooth		10 dBm
Nivel de putere sonoră măsurat L_{WA}		93 dB(A) K=1,1 dB(A)
Nivel de presiune sonoră la urechea operatorului L_{PA}		77 dB(A) K=3 dB(A)
Nivelul de putere acustică garantat L_{WA} (măsurat în conformitate cu 2000/14/CE)		94 dB(A)
Valoarea vibrațiilor a_h:	Mâner frontal	2,2 m/s² K=1,5 m/s²
	Mâner spate	1,27 m/s² K=1,5 m/s²

- Valoarea totală declarată a vibrațiilor a fost măsurată în conformitate cu o metodă standard de testare și poate fi utilizată pentru compararea mașinile între ele;
- Valoarea totală declarată poate fi utilizată în evaluarea preliminară a expunerii.

AVERTISMENT: Vibrațiile emise în timpul utilizării efective a mașini electrice pot diferi față de valoarea celor declarate pentru scula utilizată; Pentru protejarea operatorului, utilizatorul trebuie să poarte mănuși și protecții auditive în timpul utilizării efective a produsului.

PACHET (FIG. A1)

DESCRIEREA

DESCRIEREA COSITORII CU FIR (FIG. A1)

1. Apărătoare
2. Lamă de tăiere
3. Cap de cositoare (Cap cu bobină)
4. Fir de tăiere
5. Carcasă motor
6. Ax cositoare
7. Mâner frontal reglabil rapid
8. Butonul mod viteză
9. Indicator de stare a bateriei
10. Indicator de viteză
11. Indicator Bluetooth®
12. Declanșator cu turație variabilă
13. Întrerupător de blocare
14. Buton de eliberare a acumulatorului
15. Zăvor
16. Mecanism de ejectare
17. Inel de oprire
18. Cheie hexagonală de 4 mm
19. Mâner posterior
20. Buclă curea de umăr
21. Curea de umăr

ASAMBLARE

⚠ **AVERTISMENT:** Dacă unele piese sunt deteriorate sau lipsesc, nu utilizați acest produs până când piesele nu sunt înlocuite. Utilizarea acestui produs cu piese deteriorate sau lipsă s-ar putea solda cu vătămări grave.

⚠ **AVERTISMENT:** Nu încercați să modificați acest produs sau să creați accesorii nerecomandate pentru această cositoare cu fir. Orice astfel de modificare sau schimbare reprezintă o utilizare necorespunzătoare și se poate solda cu condiții periculoase care pot conduce la posibile vătămări grave.

⚠ **AVERTISMENT:** Pentru a preveni pornirea accidentală care ar putea provoca vătămări corporale grave, scoateți întotdeauna pachetul de baterii din mașină atunci când asamblați piesele.

MONTAREA APĂRĂTORII (FIG. B1 & B2)

⚠ **AVERTISMENT:** Purtați întotdeauna mănuși când montați sau înlocuiți apărătoarea. Aveți grijă la lama de pe apărătoare și protejați-vă mâna împotriva tăieturilor.

⚠ **AVERTISMENT:** Nu utilizați niciodată mașina fără apărătoarea bine fixată. Apărătoarea trebuie să fie întotdeauna instalată pe mașină pentru a proteja utilizatorul! Când apărătoarea este atașată, nu încercați niciodată să o îndepărtați sau să o reglați; dacă este nevoie să fie înlocuită, această operație trebuie executată de un tehnician de service autorizat!

NOTIFICARE: Numai apărătoarea cu pictograma poate fi folosita cu capul de tuns cu fir și NU trebuie folosită cu capul tăietor cu perie. Aveți grijă să alegeți protecția corectă atunci când utilizați mașina.

Desfaceți și îndepărtați cele două știfturi de pe apărătoare, aliniați orificiile de fixare ale apărătorii cu orificiile ansamblului, după care prindeți apărătoarea de baza tijei cu ajutorul celor două știfturi împreună cu două șaibe elastice.

⚠ **AVERTISMENT:** Asigurați-vă că apărătoarea este fixată conform ilustrațiilor din Fig. B1 și B2, orice fixare inversată va cauza un mare pericol!

MONTAREA ȘI REGLAREA MÂNERULUI FRONTAL

1. Opriți motorul și scoateți setul de acumulatori din mașină, dacă este instalat.
2. Slăbiți piulița cu aripi pentru a separa mânerul frontal reglabil (Fig. C).

C-1	Mâner frontal	C-3	Piuliță fluture
C-2	Bloc de fixare	C-4	Manetă de eliberare rapidă

3. Poziționați înclinația mânerului frontal în sus, spre mânerul din spate. Apăsați mânerul pe arborele superior (Fig. D1).
4. Introduceți blocul de fixare în fanta mânerului (Fig. D2).
5. Montați maneta de eliberare rapidă și strângeți în prealabil piulița cu aripi. (Fig. D3).
6. Trageți maneta de eliberare rapidă în sus pentru a deplasa/ roti mânerul frontal într-o poziție de operare confortabilă (Fig. D4).
7. Rabatați maneta de eliberare rapidă pentru a fixa mânerul frontal în poziție (Fig. D5).

⚠ **AVERTISMENT:** Nu folosiți niciodată mașina fără mânerul frontal bine fixat.

ATAȘAREA CURELEI DE UMĂR

Apăsați pe carabina curelei pentru a-o deschide și fixați-o pe bucla de prindere a curelei de umăr (Fig. E1).

Există două moduri de a elibera cureaua. Scoateți-o direct de pe umăr (Fig. E2) sau apăsați pe carabină și deconectați cureaua de umăr de la bucla curelei de umăr (Fig. E3).

Atunci când purtați cureaua, niciun alt obiect vestimentar nu trebuie să interfereze cu eliberarea și îndepărtarea curelei.

În caz de urgență, îndepărtați imediat de pe umăr, indiferent de modul de instalare a curelei.

⚠ **AVERTISMENT: Pentru o operare sigură și confortabilă, atunci când utilizați un acumulator de 6,0 Ah sau mai mare, asigurați-vă că utilizați Rucsacul EGO Link BH1000 pentru a ușura greutatea de pe brațele utilizatorului.**

⚠ **AVERTISMENT: Nu utilizați în același timp cureaua de umăr și legătura de rucsac BH1000 EGO.** Acest lucru va preveni eliberarea rapidă de urgență a mașinii, ceea ce va duce la vătămări corporale.

FUNCȚIONARE

RO

⚠ **AVERTISMENT:** Nu permiteți ca familiarizarea cu acest produs să vă determine să fiți neatent. Amintiți-vă că o fracțiune de secundă de neatenție este suficientă pentru a provoca vătămări grave.

⚠ **AVERTISMENT:** Purtați întotdeauna echipament de protecție oculară împreună cu echipament de protecție auditivă. Nerespectarea acestei instrucțiuni ar putea avea ca rezultat proiectarea în ochi a obiectelor și alte posibile vătămări grave.

⚠ **AVERTISMENT:** Nu utilizați nicio componentă sau accesoriu care nu a fost recomandat de producătorul acestui produs. Utilizarea de accesorii nerecomandate se poate solda cu vătămări grave.

⚠ **AVERTISMENT:** Pentru a preveni vătămări corporale grave, scoateți acumulatorul din mașină înainte de a efectua lucrări de întreținere, curățare, schimbare a accesoriilor sau de a scoate materiale din unitate.

APLICAȚII

Produsul poate fi utilizat pe timp de ploaie.

Puteți utiliza acest produs în scopurile menționate mai jos:

Tunderea ierbii și a buruienilor de pe lângă pereți, garduri, copaci și margini.

NOTIFICARE: Mașina trebuie utilizată numai în scopul pentru care a fost proiectată. Orice altă utilizare este considerată a fi caz de utilizare necorespunzătoare.

ATAȘAREA/DETAȘAREA BATERIEI

Utilizați numai seturile de acumulatori EGO și încărcătoarele prezentate în Fig. A2.

Încărcați acumulatorul complet înainte de prima utilizare.

Pentru atașare

Aliniați nervurile de pe acumulator cu fantele de montare și apăsați în jos setul de acumulatori până la auzul unui „clic” (Fig. F1).

Pentru detașare

Apăsați butonul de eliberare a bateriei și scoateți bateria (Fig. F2).

PRINDEREA COSITIOARE CU FIR (Fig. G)

Pentru o utilizare mai sigură și mai bună, așezați-vă pe umăr cureaua de umăr. Reglați lungimea și plasarea curelei de umăr la o poziție de lucru confortabilă - țineți mașina de tuns iarba cu ambele mâini: o mână pe mânerul din spate și cealaltă mână pe mânerul din față.

NOTIFICARE: Capul cositoare de iarbă este paralel cu solul la o distanță corectă de tăiere fără ca operatorul să fie nevoit să se aplece.

⚠ **AVERTISMENT:** În caz de urgență, îndepărtați imediat cureaua de pe umăr, indiferent de modul de instalare a curelei.

PORNIRE/OPRIRE MAȘINII (Fig. H)

Pornirea

1. Deplasați comutatorul de blocare înainte și apoi apăsați declanșatorul de viteză variabilă pentru a porni.
2. Viteza de rotație a mașinii este controlată cu ajutorul declanșatorului cu viteză variabilă. Mai multă presiune asupra declanșatorului are ca rezultat o viteză mai mare; o presiune mai mică asupra declanșatorului are ca rezultat o viteză mai mică. Reglați viteza pentru a se potrivi sarcinii de îndeplinit.

NOTIFICARE: Motorul pornește numai atunci când maneta de blocare este deplasată înainte și declanșatorul este apăsat în același timp.

Oprirea

Îndepărtați mașina de zona de tăiere și eliberați declanșatorul vitezei variabile pentru a o opri.

⚠ **AVERTISMENT:** Scoateți întotdeauna acumulatorul din aparat în timpul pauzelor de lucru și după terminarea lucrului.

H-1	Întrerupător de blocare	H-2	Declanșator cu turație variabilă

SCHIMBAREA MODULUI DE VITEZĂ (FIG. I)

Mașina dispune de trei moduri de viteză.

De fiecare dată când apăsați comutatorul modului de viteză, modul de viteză se va schimba.

Indicatorul de viteză va afișa starea vitezei active: o lumină pentru viteză mică, două lumini pentru viteză medie, trei lumini pentru viteză mare. Intervalul viteze redusă asigură un control mai bun al mașinii și un timp de funcționare mai lung la fiecare încărcare.

NOTIFICARE:

Modul de viteză poate fi setat înainte ca mașina să fie pornită SAU în timpul funcționării.

Când mașina este pornită din nou după o pauză, modul de viteză va reveni la viteza anterioară.

I-1	Indicator de viteză	I-3	Butonul mod viteză
I-2	Indicator Bluetooth®	I-4	Indicator de stare a bateriei

INDICATOR DE STARE A BATERIEI ȘI INDICATOR DE VITEZĂ (FIG. I)

Indicatorul de stare a bateriei arată nivelul de încărcare și starea de funcționare a acumulatorului, iar indicatorul de viteză arată starea de funcționare a mașinii, așa cum se arată în graficul de mai jos. Indicatorul de stare a bateriei și indicatorul de viteză se vor ilumina atunci când mașina este pornită SAU când este apăsat butonul modului de viteză.

Indicatori luminoși			Semnificație
Indicator de stare a bateriei	Verde continuu		Nivelul de încărcare a bateriei de la 20% la 100%
	Verde intermitent		Nivelul de încărcare a bateriei de la 10% la 20%
	Roșu continuu		Nivelul de încărcare a bateriei mai mic de 10%
	Lumină roșie intermitentă (rapid sau lent)		Setul de acumulatori este aproape descărcat și trebuie încărcat imediat.
	Portocaliu continuu		Pachetul de baterii este supra-încălzit. Lăsați setul de acumulatori să se răcească până când temperatura scade sub 67°C. Consultați „**Protecția bateriei împotriva temperaturii ridicate**” de mai jos.
	Intermitent alternativ roșu/ verde		Eroarea electronică a acumulatorului. Înlocuiți pachetul de baterii sau contactați centrul de servicii pentru clienți EGO. Consultați „**Protecția împotriva erorilor electronice ale bateriei**” de mai jos.
Indicator de viteză (ilustrația arată viteza mare)	Verde continuu		Mașina funcționează corect.
	Portocaliu continuu		Mașina este supra-încălzită. Se răcește mașina până când temperatura scade sub 80 °C. Consultați „**Protecția mașinii la temperaturi ridicate**”de mai jos. **NOTIFICARE:** Pentru a evita deteriorarea mașinii, aceasta se va opri și se va răci automat timp de 5 minute după mai multe utilizări consecutive de supraîncălzire, timp în care lumina portocalie rămâne aprinsă ca avertisment.
	Portocaliu intermitent		Mașina este supraîncărcată. Consultați secțiunea „**Protecția la suprasarcină a mașinii**” de mai jos.

Protecția împotriva supraîncălzirii acumulatorului

Dacă temperatura bateriei depășește 70 °C în timpul funcționării, circuitul de protecție la temperatură va opri imediat mașina pentru a proteja acumulatorul de deteriorarea supraîncălzirii. Indicatorul de stare a bateriei va străluci portocaliu solid. Eliberați declanșatorul și așteptați până când bateria supra-încălzită se răcește și indicatorul devine verde, apoi reporniți mașina.

Protecție împotriva erorilor electronice ale acumulatorului

Când apare eroarea electronică a acumulatorului, rechizitorul pentru starea bateriei va clipi alternativ roșu/ verde, iar mașina se va opri în 3 secunde. Înlocuiți pachetul de baterii sau contactați centrul de servicii pentru clienți EGO.

Protecția la suprasarcină a mașinii

Mașina dumneavoastră de tuns iarba este echipată cu un circuit de protecție la suprasarcină. Când mașina este supraîncărcată, motorul se va opri și indicatorul de viteză va clipi portocaliu. Scoateți acumulatorul din mașină, apoi reatașați acumulatorul și reporniți mașina. Reduceți sarcina pe mașină, evitați fir de tăiere prea lung sau supradimensionat sau tăierea arbuștilor grei / lemnoși.

RO

Protecția împotriva supraîncălzirii mașinii

Dacă temperatura mașinii depășește 90 °C în timpul funcționării, circuitul de protecție la temperatură va opri imediat mașina de la deteriorarea supraîncălzirii. Indicatorul de viteză va străluci portocaliu solid. Eliberați declanșatorul și așteptați până când mașina supra-încălzită se răcește și indicatorul de viteză devine verde, apoi reporniți mașina.

TEHNOLOGIA COMUNICĂRII

Pentru informații despre gama noastră completă de produse și servicii conexe inclusiv instrucțiuni de conectare, vă rugăm să scanați codul QR de mai jos sau să vizitați
www.egopowerplus.eu/connect.

UTILIZAREA COSITOAREI CU FIR

Curățați zona de tuns iarba înainte de fiecare utilizare. Îndepărtați toate obiectele, cum ar fi pietre, sticlă spartă, cuie, sârmă sau fire care pot fi aruncate sau se pot încurca în capul de tăiere. Îndepărtați din zonă copiii, trecătorii și animalele de companie. Țineți toți copiii, trecătorii și animalele la o distanță minimă de 15 m; poate exista totuși un risc pentru trecători datorită obiectelor aruncate în aer. Trecătorii trebuie încurajați să poarte ochelari de protecție. Dacă cineva se apropie de dumneavoastră, opriți imediat motorul și capul de tăiere.

Înainte de fiecare utilizare, verificați scula pentru depistarea pieselor deteriorate/uzate

Verificați capul de lovire, protecția, cureaua de umăr, bucla curelei de umăr și mânerul frontal și înlocuiți piesele care sunt crăpate, deformate, îndoite sau deteriorate în orice mod.

Lama de tăiere a firului de pe muchia apărătorii se poate toci cu timpul. Se recomandă să o ascuțiți periodic cu o pilă sau să o înlocuiți cu una nouă.

⚠**AVERTISMENT:** Purtați întotdeauna mănuși atunci când montați sau înlocuiți apărătoarea sau atunci când ascuțiți sau înlocuiți lama de tăiere a firului. Rețineți amplasarea lamei pe apărătoare și protejați-vă mâinile de răni.

Verificați de blocaje ale capului cositoarea de iarbă

- Pentru a preveni blocarea, păstrați capul cositoarea de iarbă curat. Îndepărtați iarba tăiată, frunzele, murdăria și orice alte resturi acumulate înainte și după fiecare utilizare.
- Când se întâmplă blocaj, opriți cositoarea de iarbă cu fir și scoateți bateria, apoi îndepărtați orice iarbă care s-ar fi înfășurat în jurul arborelui motorului sau a capului cositorii de iarbă.

După fiecare utilizare, curățați mașina de tuns iarba.

Reglarea lungimii firului de tăiere (Fig. J)

Capul cositoare de iarbă permite utilizatorului să elibereze mai mult fir fără să oprească motorul. Pe măsură ce firul devine fragil sau uzat, se poate elibera fir suplimentar prin lovirea ușoară a capului cositorii de iarbă de sol în timpul funcționării cositorii de iarbă.

NOTIFICARE: Eliberarea firului devine mai dificilă pe măsură ce firul de tăiere devine prea scurt.

⚠ **AVERTISMENT:** Nu demontați sau modificați ansamblul fir lama de tăiere. Lungimea excesivă a firului poate cauza supraîncălzirea motorului și poate duce la vătămări personale grave.

Înlocuirea firului

NOTIFICARE: Utilizați întotdeauna firul de tăiere din nailon recomandat, cu un diametru de 2,4-2,7 mm. Utilizarea unui fir diferit de cel specificat poate duce la supraîncălzirea cositorii cu fir sau la deteriorarea acesteia.

⚠**AVERTISMENT:** Nu utilizați niciodată fir de metal ranforsat, sârmă sau frânghie etc. Acestea se pot rupe și pot deveni proiectile periculoase.

1. Detașați setul de acumulatori de cositoare.
2. Tăiați fir de tăiere cu lungimea de 5 m, introduceți firul în gaura de montare din interiorul ochetului (Fig. K). Împingeți și trageți firul din partea opusă până când firele au aceeași lungime de ambele laturi ale bobinei.
3. Apăsați, în timp ce rotiți ansamblul capacului inferior în direcția săgeții, pentru a înfășura firul pe bobină până când se văd aproximativ 15 cm de fir de fiecare parte (Fig. L).
4. Apăsați în jos ansamblul capacului inferior în timp ce instalați firele pentru a derula manual firul și a vă asigura că asamblarea capului de cositoare este corectă.

NOTĂ: În cazul tragerii accidentale a firului în capul mașinii de tuns iarba, desfaceți capul și scoateți firul din

bobină. Urmați secțiunea „**Reîncărcarea firului de tăiere**” din acest manual, pentru a reîncărca firul.

Reîncărcarea firului de tăiere

Când firul de tăiere se rupe din orificiul de ieșire al acestuia sau dacă firul nu este eliberat când capul cositorii este lovit, urmați pașii de mai jos:

1. Apăsați filele de eliberare de pe capul de cositoare și scoateți ansamblul capacului inferior trăgându-l drept în afară (Fig. M & N).

NOTĂ: Poate fi necesară o șurubelniță cu cap plat pentru a apăsa lamelele de eliberare.

2. Scoateți firul de tăiere din bobină.
3. Cu o mână ținând cositoarea, folosiți cealaltă mână pentru a prinde ansamblul capacului inferior și aliniați fantele din ansamblul capacului inferior cu tab-urile de eliberare (Fig. O). Apăsați ansamblul capacului inferior până când acesta se fixează în poziție cu un clic distinct.
4. Urmați instrucțiunile din „**Înlocuirea firului**” pentru a reîncărca firul de tăiere.

ÎNLOCUIREA CAPULUI COSITOARE DE IARBĂ

⚠ **AVERTISMENT:** Dacă capul se slăbește după ce este fixat în poziție, înlocuiți-l imediat. Nu utilizați niciodată o cositoare cu un cap de tăiere slăbit. Înlocuiți imediat un cap de tăiere fisurat, avariat sau uzat, chiar dacă defectul se limitează la fisuri superficiale. Astfel de accesorii se pot sparge la viteză mare și pot cauza răni grave.

Familiarizați-vă cu capul cositoarei (Fig. P)

P-1	Ansamblul apărătorii inferioare	P-4	Arc
P-2	Fir de tăiere	P-5	Ansamblul apărătorii superioare
P-3	Ansamblu bobină	P-6	Arbore de angrenare

Scoateți capul cositoarei de iarbă (Fig. Q1)

1. Îndepărtați setul de acumulatori.
2. Introduceți cheia hexagonală furnizată în orificiul de blocare a arborelui de pe carcasa motorului pentru a acționa ca o blocare a arborelui, țineți-o cu o mână și încercați să o împingeți spre interior. În același timp, folosiți cealaltă mână pentru a roti capul trimmerului până când cheia hexagonală este complet introdusă.

Q-1	Gaură de blocare tijă	Q-2	Blocarea arborelui

3. Țineți cheia hexagonală, rotiți capul cositoare în sensul acelor de ceasornic pentru a-l scoate.

Instalați capul cositoarei

1. Așezați aparatul de tuns pe sol sau pe podea cu arborele de transmisie orientat în sus.
2. Aliniați orificiul șurubului de pe capul de tuns cu arborele de transmisie, instalați capul cositoarei pe arbore rotindu-l în sens invers acelor de ceasornic (Fig. Q2).
3. Instalați cheia hexagonală în orificiul de blocare a arborelui conform secțiunii anterioare, „**Scoateți capul de tuns**”. Continuați să strângeți capul de tuns în sens invers acelor de ceasornic până când este strâns complet (Fig. Q3).

ÎNTREȚINEREA

⚠ **AVERTISMENT:** Înainte de inspectarea, curățarea sau întreținerea unității, opriți motorul, așteptați ca toate piesele în mișcare să se oprească și scoateți acumulatorul. Nerespectarea acestor instrucțiuni se poate solda cu vătămări corporale grave sau distrugerea bunurilor.

⚠**AVERTISMENT:** La reparații, utilizați numai piese de schimb identice. Utilizarea oricăror altor piese poate crea un pericol sau poate produce o deteriorare. Pentru siguranța și fiabilitatea produsului, toate reparațiile trebuie efectuate de către un tehnician de service autorizat.

CURĂȚAREA MAȘINII

- Curățați unitatea cu o cârpă umedă, înmuiată în detergent cu acțiune moderată.
- Nu utilizați detergenți puternici pe carcasa de plastic sau pe mâner. Acestea pot fi deteriorate de anumite uleiuri parfumate precum brad și lămâie, și de către solvenți precum kerosenul. Umezeala poate cauza un risc de electrocutare. Ștergeți orice urmă de umezeală cu o cârpă uscată.
- Curățați orice iarbă care s-ar fi înfășurat în jurul arborelui motorului sau al capului putere.
- Utilizați o perie mică sau o perie cu jet de aer de la un aspirator mic pentru a curăța orificiile de ventilație de pe carcasa posterioară.
- Păstrați fantele de aerisire neobstrucționate.

ASCUȚIREA LAMEI DE TĂIERE A FIRULUI

⚠**AVERTISMENT:** Întotdeauna protejați-vă mâinile purtând mănuși super rezistente când efectuați orice operație de întreținere a lamei de tăiere a firului.

1. Îndepărtați setul de acumulatori.
2. Detașați lama de tăiere a firului de apărătoare.
3. Prindeți lama într-o menghină.

4. Purtați echipament adecvat de protejare a ochilor și mănuși și aveți grijă să nu vă tăiați.
5. Piliți cu grijă muchiile lamei cu o pilă fină sau cu o piatră de ascuțit, menținând cu atenție unghiul inițial de tăiere al muchiei.
6. Reinstalați lama pe protecție și fixați-o în poziție cu cele două șuruburi.

DEPOZITAREA MAȘINII

- Scoateți acumulatorul din mașină atunci când nu este utilizată.
- Curățați și întrețineți bine mașina înainte de a o depozita.
- Depozitați produsul într-un loc uscat, bine ventilat, închis cu cheia sau la înălțime, inaccesibil copiilor. Nu depozitați mașina peste sau lângă îngrășăminte, benzină sau alte substanțe chimice.

Protejarea mediului înconjurător

Nu eliminați echipamentul electric, bateria epuizată și încărcătorul de bateri împreună cu deșeurile menajere! Predați acest produs unui punct de reciclare autorizat și puneți-l la dispoziția colectării separate. Mașina electrică trebuie returnată unui centru de reciclare ecologic.

RO

DEPANAREA

PROBLEMĂ	CAUZĂ	SOLUȚIE
Mașina nu pornește sau nu mai funcționează.	■ Setul de acumulatori nu este atașat de mașina de tuns iarba.	■ Atașați setul de acumulatori la mașina de tuns iarba.
	■ Nu există contact electric între cositoare și pachetul de baterii.	■ Îndepărtați acumulatorul, verificați contactele și reinstalați acumulatorul.
	■ Capacitatea de încărcare a acumulatorului este epuizată.	■ Încărcați setul de acumulatori.
	■ Întrerupătorul de blocare nu este deplasat înainte de a apăsa declanșatorul de viteză variabilă.	■ Deplasați comutatorul de blocare înainte și apoi apăsați declanșatorul cu viteză variabilă.
	■ Setul de acumulatori este prea fierbinte.	■ Scoateți acumulatorul și lăsați acumulatorul să se răcească până când temperatura scade sub 67°C.
	■ Mașina este prea fierbinte.	■ Scoateți bateria și răciți aparatul până când temperatura scade sub 80 °C.
	■ Motorul este suprasolicitat.	■ Motorul își va reveni după ce sarcina este îndepărtată. Pentru lucrul continuu, reduceți sarcina pe mașină, evitați lungimea excesivă a firului sau tăierea arbuștilor grei/lemnoși.
	■ Apărătoarea nu este montată pe mașina de tuns iarba, având ca rezultat un fir de tăiere prea lung și suprasolicitarea motorului.	■ Îndepărtați setul de acumulatori și montați apărătoarea pe cositoare.
	■ Este utilizat un fir de tăiere gros.	■ Utilizați firul de tăiere din nailon recomandat cu diametrul de 2,4-2,7 mm.
	■ Acumulatorul are erori electronice.	■ Înlocuiți pachetul de baterii sau contactați serviciul clienți EGO.

RO

PROBLEMĂ	CAUZĂ	SOLUȚIE
Vibrații sau zgomot excesive.	■ Firul de tăiere este dezechilibrat. ■ Capul cositorii este uzat.	■ Bateți ușor capul cositoarei pe sol în timp ce lucrați cu capul cositoarei. Dacă este necesar, atingeți de mai multe ori. ■ Înlocuiți cu un cap nou de cositoare. Consultați capitolul „**ÎNLOCUIREA CAPULUI COSITOAREI**".
Capul cositorii nu mai avansează fir.	■ Axul motorului sau capul cositoarei este blocat cu iarbă. ■ Nu există suficient fir pe bobină sau firul este rupt la ocheți. ■ Firul este încurcat în capului cositoarei. ■ Este utilizat un fir de tăiere gros.	■ Opriți cositoarea cu fir, îndepărtați acumulatorul și curățați iarba de pe axul motorului și capul cositoarei. ■ Îndepărtați acumulatorul și înlocuiți firul de tăiere; respectați instrucțiunile din capitolul „**Înlocuirea firului**" din acest manual. ■ Îndepărtați acumulatorul și înlocuiți firul de tăiere; respectați instrucțiunile din capitolul „**Înlocuirea firului**"din acest manual. ■ Utilizați firul de tăiere din nailon recomandat cu diametrul de 2,4-2,7mm.
Iarbă înfășurată în jurul capului cositoarei și al carcasei motorului.	■ Se taie iarbă înaltă la nivelul solului.	■ Tăiați iarba înaltă de sus în jos, îndepărtând maxim 20cm cu fiecare tăiere pentru a preveni înfășurarea.
Lama nu taie firul.	■ Lama de tăiere a firului situată pe marginea apărătorii s-a tocit.	■ Ascuțiți lama de tăiere a firului cu o pilă sau înlocuiți-o cu una nouă.
Crăpături pe capul de tuns iarba	■ Capul cositorii este uzat.	■ Înlocuiți imediat capul cositoarei; respectați instrucțiunile din secțiunea „**ÎNLOCUIREA CAPULUI COSITOAREI**" din acest manual.

RO

GARANȚIE

POLITICA PRIVIND GARANȚIA EGO

Vă rugăm să consultați site-ul **egopowerplus.eu** pentru termenii și condițiile complete ale politicii privind garanția EGO.

PREBERITE VSA NAVODILA!

PREBERITE UPORABNIŠKI PRIROČNIK

VARNOSTNI SIMBOLI

⚠ **OPOZORILO:** Delovanje katerega koli orodja lahko povzroči metanje tujkov v vaše oči, kar lahko povzroči resne poškodbe očesa. Pred začetkom dela z električnim strojem vedno nosite zaščitna očala ali varnostna očala s stranskimi zaščitami in po potrebi tudi ščit za celoten obraz. Priporočamo vam uporabo varnostne maske Wide Vision Safety Mask za uporabo preko očal ali standardnih varnostnih očal s stransko zaščito.

Varnostno opozorilo

Nosite zaščito za oči

Ne uporabite kovinskih rezil

Razdalja med napravo in drugimi prisotnimi ljudmi mora biti najmanj 15 m.

Zagotovljena raven zvočne moči. Emisije hrupa v okolico so v skladu z direktivo Evropske skupnosti.

Bluetooth®

n_0 Največja hitrost

Enosmerni tok

kg Kilogram

mm Milimeter

cm Centimeter

.../min Število obratov ali obračanj na minuto

Uporabniški priročnik morate prebrati in razumeti

Nosite zaščito za ušesa

Prisotni naj se zadržujejo na varni razdalji

Nevarnost opeklin. Ne dotikajte se vročih površin.

Pazite na vržene predmete

Pred vzdrževalnimi deli odklopite baterijo

Odpadnih električnih izdelkov ne odlagajte med gospodinjske odpadke. Odnesite jih v pooblaščeni obrat za recikliranje.

Izdelek je v skladu z veljavnimi evropskimi direktivami.

Ta izdelek je v skladu z veljavno zakonodajo Združenega kraljestva.

IPX5 Zaščita pred vodnimi curki

V Napetost

OPOMBA: Besedna znamka in logotipi Bluetooth® so registrirane blagovne znamke v lasti družbe Bluetooth SIG, inc. in vsaka uporaba teh znamk s strani družbe EGO je v skladu z licenco.

SL

TEHNIČNI PODATKI

Napetost		56 V ⎓
n_0		Nizka: 4000/min Srednje: 5000/min Visoka: 6000 min
Mehanizem za košnjo		Udarna glava
Vrsta nitke za košnjo		2,4-2,7-mm najlonska zvita nitka
Širina košnje		42 cm
Priporočena obratovalna temperatura		od 0 °C do 40 °C
Priporočena temperatura za shranjevanje		od −20 °C do 70 °C
Optimalna temperatura polnjenja		od 5 °C do 40 °C
Teža (brez baterijskega sklopa)		3 kg
Frekvenčni pas delovanja Bluetooth		2402-2480 MHz
Največja moč prenosa Bluetooth		10 dBm
Izmerjena raven zvočne moči L_{WA}		93 dB(A) K=1,1 dB(A)
Raven zvočnega tlaka v ušesu upravljavca L_{PA}		77 dB(A) K=3 dB(A)
Zajamčena raven zvočnega tlaka L_{WA} (izmerjena v skladu z 2000/14/ES)		94 dB(A)
Vrednotenje oddajanja vibracij a_h:	Sprednji ročaj	2,2 m/s² K=1,5 m/s²
	Zadnji ročaj	1,27 m/s² K=1,5 m/s²

- Nazivna skupna vrednost tresljajev je bila izmerjena v skladu s standardno preskusno metodo in jo je mogoče uporabiti za primerjavo enega stroja z drugim;
- Nazivno skupno vrednost tresljajev je mogoče uporabiti tudi za predhodno oceno izpostavljenosti.

OPOMBA: Oddajanje tresljajev med dejansko uporabo stroja se lahko razlikuje od nazivne vrednosti, v kateri se uporablja stroj. Upravljavec se lahko zaščiti tako, da uporablja rokavice in naušnike, primerne dejanskim pogojem uporabe.

EMBALAŽA (SL. A1)

OPIS

SPOZNAJTE SVOJO KOSILNICO Z NITKO (SL. A1)

1. Varovalo
2. Rezilo nitke za košnjo
3. Glava kosilnice (udarna glava)
4. Rezalna nitka
5. Ohišje motorja
6. Gred kosilnice z nitko
7. Hitro nastavljiv sprednji ročaj
8. Gumb za izbor načina hitrosti
9. Indikator stanja baterije
10. Indikator hitrosti
11. Indikator Bluetooth®
12. Sprožilec za nastavitev števila vrtljajev
13. Stikalo za odklepanje
14. Gumb za sprostitev baterije
15. Varovalo
16. Mehanizem za izmet
17. Zaporni obroč
18. 4-mm imbus ključ
19. Zadnji ročaj
20. Zanka za ramenski pas
21. Ramenski pas

SESTAVLJANJE

⚠ **OPOZORILO:** Če so kateri koli deli poškodovani ali manjkajo, izdelka ne uporabljajte, dokler jih ne zamenjate. Če ta izdelek uporabljate s poškodovanimi ali manjkajočimi deli, lahko pride do hudih telesnih poškodb.

⚠ **OPOZORILO:** Tega orodja ne poskušajte spreminjati in ne poskušajte izdelovati dodatkov, ki niso primerni za uporabo s to kosilnico z nitko. Vsako tako spreminjanje ali predelava se šteje za napačno uporabo in povzroči tveganja, ki lahko povzročijo hude telesne poškodbe.

⚠ **OPOZORILO:** Pri nameščanju delov vedno odstranite baterijski sklop, da preprečite nenamerni zagon, ki bi lahko povzročil resno telesno poškodbo.

NAMESTITEV ŠČITNIKA (SL. B1 IN B2)

⚠ **OPOZORILO:** Pri montaži ali zamenjavi ščitnika vedno nosite rokavice. Bodite pozorni na rezilo na ščitniku in zaščitite dlan, da se ne poškodujete.

⚠ **OPOZORILO:** Stroja nikoli ne upravljajte brez ščitnika, ki je varno pritrjen na mestu. Ščitnik mora biti vedno pritrjen na orodju za zaščito uporabnika! Ko je ščitnik pritrjen, ga ne poskušajte odstraniti ali prilagoditi. Če ga morate zamenjati, naj delo izvede kvalificiran serviser!

OBVESTILO: Z glavo kosilnice z nitko lahko uporabljate samo ščitnik z ikono , ki ga ne smete uporabljati z glavo obrezovalnika grmičevja. Pri uporabi stroja pazite na izbiro pravilnega ščitnika.

Na ščitniku odvijte in odstranite dva vijaka, odprtine za montažo ščitnika poravnajte z odprtinami sklopa in nato ščitnik zaklenite na podnožje gredi z dvema vijakoma in z dvema vzmetnima podložkama.

⚠ **OPOZORILO:** Prepričajte se, da je ščitnik pritrjen v skladu s slikama B1 in B2. Kakršna koli drugačna namestitev bo povzročila veliko nevarnost!

NAMESTITEV IN PRILAGAJANJE SPREDNJEGA ROČAJA

1. Zaustavite motor in odstranite baterijo iz stroja, če je nameščena.
2. Odvijte krilato matico, da odstranite nastavljiv sprednji ročaj za prijem (sl. C).

C-1	Sprednji ročaj	C-3	Krilna matica
C-2	Pritrdilni blok	C-4	Vzvod za hitro sprostitev

3. Namestite nagib sprednjega ročaja navzgor proti zadnjemu ročaju. Ročaj pritisnite na zgornjo gred (sl. D1).
4. Pritrdilni blok vstavite v režo ročaja (sl. D2).
5. Namestite ročico za hitro sprostitev in privijte krilno matico. (sl. D3).
6. Povlecite ročico za hitro sprostitev navzgor, da premakne/zavrtite prednji ročaj v udoben delovni položaj (sl. D4).
7. Z ročico za hitro sprostitev pritrdite prednji ročaj na mesto (sl. D5).

⚠ **OPOZORILO:** Stroja nikoli ne upravljajte, če sprednji ročaj ni trdno nameščen.

NAMEŠČANJE RAMENSKEGA PASU

Pritisnite karabin za trak, da se odpre, in ga pritrdite na zanko ramenskega traku (sl. E1).

Obstajata dva načina za sprostitev pasu. Snamete ga lahko neposredno z rame (sl. E2) ali pa pritisnite karabin in ramenski trak snemite z zanke ramenskega traku (sl. E3).

Pri nošenju pasu noben drug nosilec ne sme ovirati sproščanja in odstranjevanja pasu.

V nujnih primerih ga nemudoma snemite z rame, ne glede na to, kako je vstavljen.

⚠ **OPOZORILO: Za varno in udobno delovanje, ko uporabljate 6,0-Ah ali boljši akumulator, uporabite povezavo z nahrbtnikom BH1000 EGO, da razbremenite težo na rokah uporabnika.**

⚠ **OPOZORILO: Ne uporabljajte ramenskega pasu in nahrbtnika BH1000 EGO hkrati.** To bo preprečilo hitro sprostitev naprave v sili, kar bi lahko povzročilo telesne poškodbe.

UPRAVLJANJE

⚠ **OPOZORILO:** Tudi če se dodobra seznanite s tem izdelkom, bodite pri ravnanju z njim previdni. Upoštevajte, da je samo delček sekunde nepazljivosti dovolj, da pride do hude telesne poškodbe.

⚠ **OPOZORILO:** Vedno nosite zaščito za oči in ušesa. V nasprotnem primeru vam lahko v oči priletijo predmeti ali pride do drugih hudih telesnih poškodb.

⚠ **OPOZORILO:** Ne uporabljate priključkov ali dodatkov, ki jih proizvajalec tega izdelka ne priporoča. Uporaba priključkov ali dodatkov, ki niso priporočeni, lahko povzroči hude telesne poškodbe.

⚠ **OPOZORILO:** Pred servisiranjem, čiščenjem, zamenjavo dodatkov ali odstranjevanjem materiala iz enote odstranite baterijski sklop, da preprečite resno telesno poškodbo.

NAMENI UPORABE

Izdelek se lahko uporablja v dežju.

Ta izdelek lahko uporabljate za naslednje namene:

odstranjevanje trave in plevela ob stenah, ograjah, drevesih in mejah.

OPOMBA: Stroj lahko uporabljate samo za predvideni namen. Kakršna koli druga uporaba se smatra za nepravilno uporabo.

PRIKLJUČITEV/ODKLOP BSTERIJSKEGA SKLOPA

Uporabljajte samo z baterijskimi sklopi in polnilniki EGO, navedenimi na sliki A2.

Pred prvo uporabo baterijo popolnoma napolnite.

Napotki za priključitev

Rebra akumulatorja poravnajte z režami za namestitev in potisnite akumulator navzdol, da zaslišite »klik« (sl. F1).

Napotki za odklop

Pritisnite gumb za sprostitev akumulatorja in ga izvlecite (sl. F2).

DRŽANJE KOSILNICE Z NITKO (sl. G)

Za varno in boljše upravljanje si preko rame nadenite ramenski pas. Prilagodite dolžino ramenskega pasu in ga namestite do udobnega položaja za upravljanje. Pridržite kosilnico z obema rokama: eno roko imejte na zadnjem ročaju, drugo pa na sprednjem.

OPOMBA: Glava kosilnice z nitko je vzporedna s tlemi na primerni razdalji za košnjo, pri čemer se upravljavec ne sklanja prek kosilnice.

⚠ **OPOZORILO:** V nujnih primerih ramenski pas nemudoma snemite z rame, ne glede na to, kako je ramenski pas nameščen.

ZAGON/ZAUSTAVITEV STROJA (sl. H)

SL

Zagon

1. Premaknite stikalo za zaklepanje naprej in pritisnite na sprožilec za spreminjanje hitrosti, da zaženete napravo.
2. Hitrost vrtenja glave kosilnice se uravnava s sprožilcem za spreminjanje hitrosti. Večji pritisk na sprožilec povzroči večjo hitrost; manjši pritisk na sprožilec povzroči manjšo hitrost. Prilagodite hitrost trenutnemu opravilu.

OPOMBA: Motor se zažene šele, ko vzvod za odklepanje premaknete naprej, hkrati pa je pritisnjen sprožilec stikala.

Zaustavitev

Stroj premaknite stran od območja rezanja in sprostite sprožilec za spreminjanje hitrosti, da ga zaustavite.

⚠ **OPOZORILO:** Med delovnimi odmori in po končanem delu z naprave vedno odstranite baterijski sklop.

H-1	Stikalo za odklepanje	H-2	Sprožilec za nastavitev števila vrtljajev

SPREMINJANJE NAČINA HITROSTI (SL. I)

Naprava ima tri načine hitrosti.

Vsakič, ko pritisnete stikalo za način hitrosti, se bo način hitrosti spremenil.

Indikator hitrosti bo prikazal stanje aktivne hitrosti: ena lučka za nizko hitrost, dve lučki za srednjo hitrost in tri lučke za visoko hitrost. Način nizke hitrosti omogoča boljši nadzor nad strojem in daljši čas delovanja na polnjenje.

OBVESTILO:

Način hitrosti lahko nastavite, preden stroj vklopite ALI med delovanjem.

Ko se stroj po prekinitvi ponovno zažene, se bo način hitrosti vrnil na prejšnjo hitrost.

I-1	Indikator hitrosti	I-3	Gumb za izbor načina hitrosti
I-2	Indikator Bluetooth®	I-4	Indikator stanja baterije

INDIKATOR STANJA BATERIJE IN INDIKATOR HITROSTI (SL. I)

Indikator stanja baterije prikazuje raven napolnjenosti in delovno stanje baterijskega sklopa, indikator hitrosti pa prikazuje delovno stanje stroja, kot je prikazano na spodnjem grafikonu. Indikator stanja baterije in indikator hitrosti bosta svetila, ko se stroj zažene ALI pritisnete gumb za način hitrosti.

Svetlobni indikator			Pomen
Indikator stanja baterije	Sveti zeleno		Raven napolnjenosti baterije: od 20 % do 100 %
	Utripa zeleno		Raven napolnjenosti baterije: od 10 % do 20 %
	Sveti rdeče		Raven napolnjenosti baterije: manj kot 10 %
	Utripa rdeče ali (hitro ali počasi)		Baterijski sklop je skoraj izpraznjen in ga je treba takoj napolniti.
	Sveti oranžno		Baterijski sklop je pregret. Baterijski sklop ohladite do temperature, ki je nižja od 67 °C. Glejte razdelek »**Zaščita akumulatorja pred visoko temperaturo**« spodaj.
	Izmenično utripa rdeča/zelena		Napaka elektronike baterijskega sklopa. Zamenjajte baterijski sklop ali se obrnite na center za pomoč strankam EGO. Glejte »**Zaščita pred napako elektronike akumulatorja**« spodaj.
Indikator hitrosti (slika prikazuje visoko hitrost)	Sveti zeleno		Naprava deluje pravilno.
	Sveti oranžno		Naprava je pregreta. Stroj ohladite, dokler temperatura ne pade pod 80 °C. Glejte razdelek »**Zaščita naprave pred visoko temperaturo**« spodaj. **OPOMBA:** Da bi se izognili poškodbam stroja, se bo po več zaporednih pregrevanjih samodejno izklopil in 5 minut ohlajal, medtem pa bo oranžna lučka svetila kot opozorilo.
	Utripa oranžno		Stroj je preobremenjen. Glejte razdelek »**Zaščita stroja pred preobremenitvijo**« spodaj.

Zaščita baterije pred visoko temperaturo

Če temperatura baterije med delovanjem preseže 70 °C, bo temperaturno zaščitno vezje takoj izklopilo stroj, da zaščiti baterijski sklop pred poškodbami zaradi pregrevanja. Indikator stanja baterije bo svetil oranžno. Spustite sprožilec in počakajte, da se pregreta baterija ohladi in indikator zasveti zeleno, nato pa znova zaženite stroj.

Zaščita pred napako elektronike baterije

Ko pride do napake elektronike baterije, indikator stanja baterije izmenično utripa rdeče/zeleno in stroj se izklopi v 3 sekundah. Zamenjajte baterijski sklop ali se obrnite na center za pomoč strankam EGO.

Zaščita stroja pred preobremenitvijo

Ta stroj ima vgrajeno vezje za zaščito pred preobremenitvijo. Ko je stroj preobremenjen, se bo motor ustavil in indikator hitrosti bo utripal oranžno. Baterijski sklop odstranite iz stroja, nato ga ponovno pritrdite in znova zaženite stroj. Zmanjšajte obremenitev stroja, izogibajte se predolgi ali preveliki rezalni liniji ali rezanju na debelih/lesenih grmovnicah.

Zaščita stroja pred visoko temperaturo

Če temperatura stroja med delovanjem preseže 90 °C, bo temperaturno zaščitno vezje takoj izklopilo stroj, da ga zaščiti pred poškodbami zaradi pregrevanja. Indikator hitrosti bo svetil oranžno. Spustite sprožilec in počakajte, da se pregreti stroj ohladi in indikator hitrosti zasveti zeleno, nato pa znova zaženite stroj.

KOMUNIKACIJSKA TEHNOLOGIJA

Za informacije ali našo celotno ponudbo povezanih izdelkov in storitev, vključno z navodili za povezavo, skenirajte kodo QR spodaj ali obiščite spletno mesto **www.egopowerplus.eu/connect.**

UPORABA KOSILNICE Z NITKO

Pred vsako uporabo počistite območje košnje. Odstranite vse predmete, kot so kamni, zdrobljeno steklo, žeblji, žica ali vrv, ki jih lahko izvrže ali se zapletejo v priključek za košnjo. Otroci, prisotni in hišni ljubljenčki naj se ne zadržujejo na območju. Otroci, prisotni in hišni ljubljenčki naj bodo oddaljeni vsaj 15 m. Še vedno lahko obstaja nevarnost izvrženih predmetov za osebe, ki se nahajajo v bližini. Prisotni naj uporabljajo tudi zaščito za oči. Če se vam nekdo približa, takoj ustavite motor in priključek za košnjo.

Pred vsako uporabo napravo preglejte, ali ima morda poškodovane/obrabljene dele

Preglejte udarno glavo, varovalo, zanko ramenskega pasu in ročaj za prijem ter zamenjajte dele, ki so razpokani, zviti, upognjeni ali kakor koli poškodovani.

Rezilo z nitko na robu varovala lahko sčasoma postane topo. Priporočljivo je, da ga redno ostrite s pilo ali ga zamenjate z novim rezilom.

⚠OPOZORILO: Pri ostrenju ali zamenjavi rezila nitke za košnjo vedno nosite rokavice. Bodite pozorni na položaj rezila na ščitniku in zaščitite dlan, da se ne poškodujete.

Preverite blokado glave kosilnice

- Da preprečite blokado, naj bo glava kosilnice čista. Pred in po vsaki uporabi odstranite pokošeno travo, listje, umazanijo in druge nakopičene ostanke.
- Ko pride do blokade, ustavite kosilnico z nitko in odstranite baterijo, nato odstranite travo, ki se je morda zavila okoli gredi motorja ali glave kosilnice.

Kosilnico po vsaki uporabi očistite.

Prilagajanje dolžine nitke (sl. J)

Glava kosilnice upravljavcu omogoča sprostitev več nitke za košnjo brez zaustavitve motorja. Ko se nitka scefra ali obrabi, lahko sprostite dodatno nitko tako, da z glavo za podajanje narahlo potolčete ob tla med delovanjem kosilnice.

UPOŠTEVAJTE: Sproščanje nitke je težje, ko je nitka krajša.

⚠OPOZORILO: Ne odstranjujte ali spreminjajte sklopa rezila za rezanje nitke. Prevelika dolžina nitke bo povzročila pregrevanje motorja in lahko povzroči resno telesno poškodbo.

Zamenjava nitke

UPOŠTEVAJTE: Vedno uporabljajte priporočeno najlonsko nitko za rezanje s premerom 2,4–2,7 mm. Uporaba drugačne linije, kot je določeno za uporabo, lahko povzroči pregretje ali poškodbe kosilnice z nitko.

⚠ OPOZORILO: Nikoli ne uporabljajte kovinsko ojačane niti, žice ali vrvi itd. Lahko se odtrgajo in postanejo nevarne.

1. Iz kosilnice odstranite baterijski sklop.
2. Odrežite 5 metrov dolgo nitko za košnjo in jo vstavite v odprtino za namestitev v odprtini (sl. K). Potisnite nitko in jo izvlecite na drugi strani tako, da bosta na obeh straneh vretena enaki dolžini nitke.
3. Pritisnite, hkrati pa vrtite spodnji sklop pokrova v smeri puščice, da nitko navijete na vreteno in je na vsaki strani vretena približno 15 cm nitke (sl. I).
4. Sklop spodnjega pokrova potiskajte navzdol, medtem ko ročno vlečete nitko za ročno namestitev nitke, da preverite pravilno namestitev glave kosilnice z nitko.

OPOMBA: Če nitko pomotoma potegne v glavo kosilnice, odprite glavo in povlecite nitko iz vretena. Sledite poglavju »**Ponovno nalaganje rezalne nitke**« v tem priročniku, da ponovno naložite nitko.

Ponovno navijanje nitke za košnjo

Če se nitka za košnjo odlomi iz izhoda za nitko ali če se nitka ne sprosti, ko udarite glavo kosilnice, upoštevajte spodnje korake:

1. Pritisnite jezičke za sprostitev na glavi kosilnice in odstranite spodnji sklop pokrova tako, da ga izvlečete naravnost ven (sl. M in N).

OPOMBA: Za pritiskanje sprostitvenih jezičkov je morda potreben izvijač z ravno glavo.

2. Nitko za košnjo odstranite z vretena.
3. Z eno roko pridržite obrezovalnik, z drugo pa primite sklop spodnjega pokrova in reže v sklopu spodnjega pokrova poravnajte s sprostitvenima jezičkoma (sl. O). Pritisnite sklop spodnjega pokrova, dokler se ne zaskoči z jasnim klikom.

SL

4. Za ponovno namestitev nitke za košnjo upoštevajte navodila v razdelku »**Zamenjava nitke**«.

ZAMENJAVA GLAVE KOSINICE

⚠**OPOZORILO:** Če se glava zrahlja, potem ko je pritrjena na položaj, jo takoj zamenjajte. Nikoli ne uporabljajte kosilnice, ki ima zrahljan priključek za košnjo. Razpokano, poškodovano ali obrabljeno glavo za košnjo nemudoma zamenjajte, tudi če gre le za površinske razpoke. Takšni priključki se lahko pri visokih hitrostih razletijo in povzročijo resne telesne poškodbe.

Seznanite se z glavo kosilnice (sl. P)

P-1	Sklop spodnjega pokrova	P-4	Vzmet
P-2	Rezalna nitka	P-5	Zgornji pokrov
P-3	Sklop tuljave	P-6	Pogonska gred

Odstranjevanje glave kosilnice (sl. Q1)

1. Odstranite baterijski sklop.
2. Vstavite priloženi imbus ključ v odprtino za blokiranje gredi na ohišju motorja, da deluje kot blokada gredi, ga primite z eno roko in poskusite potisniti navznoter. Hkrati z drugo roko sučite glavo kosilnice, dokler imbus ključ ni popolnoma vstavljen.

Q–1	Odprtina za zaklep gredi	Q-2	Zaklepanje gredi

3. Z imbus ključem glavo kosilnice z nitko zavrtite v smeri urinega kazalca, da jo odstranite.

Namestitev glave kosilnice

1. Položite kosilnico na tla ali podlago tako, da je pogonska gred obrnjena navzgor.
2. Poravnajte odprtino za vijak na glavi kosilnice z gredjo pogona in namestite glavo kosilnice na gred tako, da jo zavrtite v nasprotni smeri urinega kazalca (sl. Q2).
3. Vstavite imbus ključ v odprtino za blokiranje gredi, kot je opisano v prejšnjem razdelku **»Odstranite glavo kosilnice**«. Nadaljujte z zategovanjem glave kosilnice v nasprotni smeri urinega kazalca, dokler ni popolnoma zategnjena (sl. Q3).

VZDRŽEVANJE

⚠ **OPOZORILO:** Pred pregledom, čiščenjem ali servisiranjem enote ustavite motor, počakajte, da se vsi gibljivi deli ustavijo, in odstranite baterijski sklop. Neupoštevanje teh navodil lahko povzroči hude telesne poškodbe ali materialno škodo.

⚠**OPOZORILO:** Pri servisiranju uporabljajte samo enake nadomestne dele. Uporaba drugih delov je tvegana in lahko poškoduje izdelek. Za zagotovitev varnosti in zanesljivosti mora vsa popravila izvesti usposobljeni servisni tehnik.

OČISTITE NAPRAVO

- Enoto očistite z vlažno krpo in blagim detergentom.
- Za čiščenje plastičnega ohišja ali ročaja ne uporabljajte močnih čistilnih sredstev. Poškodujejo jih lahko določena aromatična olja, kot sta olje bora in limone, ter topila, kot je kerozin. Vlaga prav tako lahko ustvari nevarnost električnega udara. Vlago obrišite z mehko in suho krpo.
- Očistite vso travo, ki se je ovila okoli gredi motorja ali glave kosilnice.
- Zračne odprtine v zadnjem delu ohišja očistite z majhno krtačo ali s krtačno majhnega sesalnika.
- Zračne odprtine ne smejo biti zamašene.

OSTRENJE REZILA NITKE ZA KOŠNJO

⚠**OPOZORILO:** pri izvajanju vzdrževalnih del na rezilu nitke za košnjo vedno nosite zaščitne rokavice.

1. Odstranite baterijski sklop.
2. Odstranite rezilo nitke za košnjo iz zaščite.
3. Rezilo postavite v primež.
4. Nosite ustrezno zaščito za oči in rokavice ter pazite, da se ne urežete.
5. Robove rezila za rezanje pozorno opilite z mehko pilo ali brusilnim kamnom, pri tem pa pazite, da boste ohranili prvotni kot roba za rezanje.
6. Rezilo ponovno namestite na varovalo in ga pritrdite z dvema vijakoma.

SHRANJEVANJE NAPRAVE

- Kadar stroja ne uporabljate, odstranite baterijski sklop.
- Pred shranjevanjem stroj temeljito očistite in vzdržujte.
- Enoto shranjujte v suhem in dobro zračenem prostoru, ki ga je mogoče zakleniti ali je dvignjen in izven dosega otrok. Naprave ne shranjujte na ali v bližini gnojil, bencina ali drugih kemikalij.

SL

Varovanje okolja

Električne opreme, rabljene baterije in polnilnika ne odvrzite med gospodinjske odpadke! Izdelek odnesite v pooblaščeni obrat za recikliranje in ga zavrzite ločeno. Električne stroje je treba odnesti na obrat za recikliranje in jih reciklirati na okolju prijazen način.

SL

ODPRAVLJANJE TEŽAV

TEŽAVA	VZROK	REŠITEV
Motor se ne zažene ali se nenadoma ustavi.	■ Baterijski sklop ni nameščen v kosilnici.	■ Namestite baterijski sklop v kosilnico.
	■ Med kosilnico in baterijskim sklopom ni električnega stika.	■ Odstranite baterijski sklop, preverite kontakte in znova namestite baterijski sklop.
	■ Akumulator je izpraznjen.	■ Napolnite baterijski sklop.
	■ Stikalo za zaklep se ne premakne naprej, preden pritisnete sprožilec za nastavitev števila vrtljajev.	■ Premaknite stikalo za zaklepanje naprej in pritisnite na sprožilec za spreminjanje hitrosti.
	■ Akumulator je prevroč.	■ Odstranite baterijski sklop in ga ohlajajte toliko časa, dokler temperatura ne pade pod 67 °C.
	■ Stroj je prevroč.	■ Odstranite baterijski sklop in ohlajajte stroj, dokler temperatura ne pade pod 80 °C.
	■ Motor je preobremenjen.	■ Motor bo zopet deloval, ko boste odpravili obremenitev. Za neprekinjeno delo zmanjšajte obremenitev stroja, izogibajte se prekomerni dolžini vrvi ali rezanju težkih/lesnatih grmovnic.
	■ Varovalo ni nameščeno na kosilnici, zato prihaja do predolge nitke za košnjo in do preobremenjenosti motorja.	■ Odstranite akumulator in pritrdite ščitnik na kosilnico z nitko.
	■ Uporabljena je debela nitka za košnjo.	■ Uporabite priporočeno najlonsko nitko za košnjo s premerom 2,4-2,7 mm.
	■ Prišlo je do napake pri baterijskem sklopu.	■ Zamenjajte baterijski sklop ali se obrnite na center za pomoč strankam EGO.
Prevelike vibracije ali hrup.	■ Rezalna nitka ni uravnotežena.	■ Med delovanjem kosilnice rahlo udarite glavo kosilnice ob tla. Po potrebi večkrat udarite.
	■ Glava kosilnice je izrabljena.	■ Zamenjajte z novo glavo. Glejte razdelek »**ZAMENJAVA GLAVE KOSINICE**«.

SL

TEŽAVA	VZROK	REŠITEV
Glava kosilnice ne podaja nitke.	■ Okoli gredi ali glave kosilnice je ovita trava. ■ Na tuljavi ni dovolj nitke ali pa se nitka odlomi pri odprtini. ■ Nitka je zapletena v glavi kosilnice. ■ Uporabljena je debela nitka za košnjo.	■ Zaustavite kosilnico, odstranite akumulator, nato pa temeljito očistite gred in glavo kosilnice. ■ Odstranite baterijo in zamenjajte novo nitko za košnjo. Upoštevajte navodila v razdelku »**ZAMENJAVA NITKE**« v tem priročniku. ■ Odstranite baterijo in ponovno namestite nitko za košnjo. Upoštevajte navodila v razdelku »**ZAMENJAVA NITKE**« v tem priročniku. ■ Uporabite priporočeno najlonsko nitko za košnjo s premerom 2,4-2,7 mm.
Trava se ovije okoli glave kosilnice in ohišja motorja.	■ Košnja visoke trave pri tleh.	■ Visoko travo kosite z vrha navzdol in je naenkrat ne pokosite več kot 20 cm, da preprečite ovijanje.
Rezilo ne reže nitke za košnjo.	■ Rezilo z nitko na robu varovala je postalo topo.	■ Rezilo za rezanje nitke za košnjo naostrite s pilo ali ga zamenjate z novim rezilom.
Razpoke na glavi kosilnice	■ Glava kosilnice je izrabljena.	■ Takoj zamenjajte glavo obrezovalnika; sledite razdelku »**ZAMENJAVA GLAVE KOSILNICE**« v tem priročniku.

GARANCIJA

GARANCIJSKA POLITIKA DRUŽBE EGO

Za popolne pogoje garancijske politike družbe EGO obiščite spletno mesto **egopowerplus.eu**.

SL

PERSKAITYKITE VISAS INSTRUKCIJAS!

PERSKAITYKITE NAUDOTOJO VADOVĄ

SAUGOS SIMBOLIAI

ĮSPĖJIMAS: Bet koks elektrinis įrankis naudojimo metu gali išsviesti šiukšles, kurios gali pataikyti į akis ir sunkiai jas sužaloti. Prieš pradėdami naudoti įrenginį, visada užsidėkite apsauginius akinius arba apsauginius akinius su šonine apsauga ir, jei reikia, visą veidą dengiantį skydelį. Rekomenduojame naudoti platų matymo lauką užtikrinančią apsauginę kaukę, dedamą ant akinių, arba standartinius apsauginius akinius su šonine apsauga.

Įspėjimas dėl saugos

Dėvėti apsauginius akinius.

Nenaudoti metalinių peilių.

Visi pašaliniai asmenys nuo įrenginio turi būti atsitraukę ne mažesniu kaip 15 m atstumu.

Garantuojamas garso galios lygis. Triukšmo sklaida į aplinką atitinka Europos Bendrijos direktyvą.

Bluetooth®

n_0 Didžiausias greitis

Nuolatinė srovė

kg Kilogramai

mm Milimetrai

cm Centimetrai

.../min. Sūkiai arba slankiojamieji judesiai per minutę.

Perskaityti ir suprasti naudotojo instrukciją.

Dėvėti klausos apsaugą.

Neleisti artintis pašaliniams asmenims.

Nudegimų pavojus. Neliesti įkaitusio paviršiaus.

Saugotis išsviestų daiktų.

Prieš vykdant techninės priežiūros darbus atjungti bateriją.

Netinkamus naudoti elektrinius gaminius draudžiama išmesti kartu su buitinėmis atliekomis. Pristatyti įgaliotam perdirbėjui.

Gaminys atitinka taikomas Europos direktyvas.

Įvertinta atitiktis JK reglamentams.

IPX5 Apsauga nuo vandens srovių.

V Įtampa

PASTABA: „Bluetooth“® pavadinimas ir logotipai yra registruotieji prekių ženklai, priklausantys „Bluetooth SIG, inc.“, ir EGO juos naudoja pagal licenciją.

LT

TECHNINIAI DUOMENYS

Įtampa		56 V ⎓
n_0		Maži: 4000 / min. Vidutiniai: 5000 /min. Dideli: 6000 /min.
Pjovimo mechanizmas		Pjovimo galvutė
Pjovimo lynelio tipas		2,4–2,7 mm nailoninis susuktas lynelis
Pjovimo plotis		42 cm
Rekomenduojama darbo temperatūra		0–40 °C
Rekomenduojama laikymo temperatūra		-20–70 °C
Optimali krovimo temperatūra		5–40 °C
Svoris (be sudėtinės baterijos)		3 kg
„Bluetooth“ darbinio dažnio juosta		2402-2480 MHz
„Bluetooth“ maksimali perdavimo galia		10 dBm
Išmatuotas garso galios lygis L_{WA}		93 dB(A) K=1,1 dB(A)
Garso slėgio lygis ties operatoriaus ausimi L_{PA}		77 dB(A) K=3 dB(A)
Garantuojamas garso galios lygis L_{WA} (išmatuotas pagal 2000/14/EB)		94 dB(A)
Vibracijos vertė a_h:	Priekinė rankena	2,2 m/s^2 K=1,5 m/s^2
	Galinė rankena	1,27 m/s^2 K=1,5 m/s^2

- Nurodyta bendroji vibracijos vertė išmatuota taikant standartinį bandymo metodą, todėl pagal ją galima palyginti skirtingus įrenginius;
- Nurodytą bendrąją vibracijos vertę taip pat galima naudoti pirminiam poveikio vertinimui.

PASTABA: Naudojant įrankį realiomis sąlygomis, skleidžiamos vibracijos stiprumo vertė gali skirtis nuo nurodytos. Kad apsisaugotų dirbdamas realiomis sąlygomis, naudotojas turi mūvėti pirštines ir naudoti klausos apsaugos priemones.

PAKUOTĖ (A1 PAV.)

APRAŠYMAS

ŽOLIAPJOVĖS SU LYNELIU DALYS (A1 PAV.)

1. Apsaugas
2. Lynelio nukirtimo peilis
3. Žoliapjovės galvutė (lynelis paduodamas stuktelėjus galvutę į žemę)
4. Pjovimo lynelis
5. Variklio korpusas
6. Žoliapjovės su lyneliu kotas
7. Greitai reguliuojama priekinė rankena
8. Greičio režimo mygtukas
9. Baterijos būsenos indikatorius
10. Greičio indikatorius
11. „Bluetooth“® indikatorius
12. Greičio reguliavimo jungiklis
13. Blokuotės išjungiklis
14. Baterijos atjungimo mygtukas
15. Fiksatorius
16. Išstūmimo mechanizmas
17. Stabdymo žiedas
18. 4 mm šešiabriaunis raktas
19. Galinė rankena
20. Peties diržo apkaba
21. Peties diržas

SURINKIMAS

⚠ **ĮSPĖJIMAS:** Jei kurios nors dalys pažeistos arba jų nėra, nenaudokite šio gaminio tol, kol tos dalys nebus pakeistos. Naudojant gaminį su pažeistomis dalimis arba kai jų trūksta, galima sunkiai susižaloti.

⚠ **ĮSPĖJIMAS:** Nebandykite keisti šio įrenginio konstrukcijos arba kurti priedus, kurių nerekomenduojama naudoti su šia žoliapjove su lyneliu. Visi tokie pakeitimai laikomi netinkamu naudojimu ir gali sukelti pavojingas situacijas, kurių metu galite sunkiai susižaloti.

⚠ **ĮSPĖJIMAS:** Kad išvengtumėte atsitiktinio įrenginio paleidimo ir galimo sunkaus sužalojimo, prieš surinkdami įrenginio dalis visada iš jo išimkite sudėtinę bateriją.

APSAUGO TVIRTINIMAS (B1 IR B2 PAV.)

⚠**ĮSPĖJIMAS:** Tvirtindami arba keisdami apsaugą būtinai mūvėkite pirštines. Saugokitės prie apsaugo pritvirtinto peilio ir saugokite rankas nuo įpjovimo.

⚠**ĮSPĖJIMAS:** Niekada nenaudokite įrenginio be savo vietoje pritvirtinto apsaugo. Apsaugas visada turi būti ant įrenginio, kad apsaugotų naudotoją! Pritvirtinę apsaugą po to jo niekada nebandykite nuimti ar reguliuoti. Jeigu apsaugą reikia pakeisti, tai turi atlikti kvalifikuotas techninės priežiūros specialistas!

PASTABA: Tik apsaugas su tokia piktograma gali būti naudojamas su žoliapjovės galvute ir jo NEGALIMA naudoti su krūmapjovės galvute. Būkite atidūs ir naudodami įrenginį pasirinkite tinkamą apsaugą.

Išsukite abu varžtus iš apsaugo, sulygiuokite apsaugo tvirtinimo skyles su jo konstrukcijos skylėmis ir pritvirtinkite apsaugą prie koto pagrindo dviem varžtais, uždėdami ir spyruoklines poveržles.

⚠**ĮSPĖJIMAS:** Apsaugas turi būti pritvirtintas, kaip parodyta B1 ir B2 paveiksluose; pritvirtinus atvirkščiai kyla didelis pavojus!

PRIEKINĖS RANKENOS TVIRTINIMAS IR REGULIAVIMAS

1. Sustabdykite variklį ir išimkite sudėtinę bateriją iš įrenginio, jei ji įdėta.
2. Atsukite sparnuotąją veržlę, kad galėtumėte atskirti reguliuojamą priekinę rankeną (C pav.).

C-1	Priekinė rankena	C-3	Sparnuotoji veržlė
C-2	Fiksavimo kaladėlė	C-4	Greitojo atjungimo svirtelė

3. Priekinės rankenos nuožulnią dalį pasukite į viršų, link galinės rankenos. Prispauskite rankeną prie viršutinio koto (D1 pav.).
4. Įstatykite fiksavimo kaladėlę į rankenos angą (D2 pav.).
5. Prakiškite greitojo atjungimo svirtelę ir priveržkite sparnuotąją veržlę (D3 pav.).
6. Atlenkite greitojo atjungimo svirtelę į viršų, kad perkeltumėte (pasuktumėte) priekinę rankeną į patogią darbinę padėtį (D4 pav.).
7. Nulenkite greitojo atjungimo svirtelę, kad pritvirtintumėte priekinę rankeną savo vietoje (D5 pav.).

⚠ **ĮSPĖJIMAS:** Niekada nenaudokite įrenginio nepritvirtinę savo vietoje priekinės rankenos.

PETIES DIRŽO TVIRTINIMAS

Nuspauskite diržo karabiną, kad atsidarytų, ir prikabinkite prie peties diržo apkabos (E1 pav.).

Diržą galite nusiimti dviem būdais. Tiesiog nuimkite peties diržą nuo peties (E2 pav.) arba nuspauskite karabiną ir atkabinkite nuo peties diržo apkabos (E3 pav.).

Užsidėjus peties diržą, joks kitas nešiojamas daiktas neturėtų trukdyti diržo atkabinimui ir nuėmimui.

Susidarius pavojingai situacijai, nedelsdami atkabinkite įrenginį nuo peties diržo, nepaisydami, kokioje padėtyje jis yra.

⚠ **ĮSPĖJIMAS. Kad darbas būtų saugus ir patogus, kai žoliapjovę naudojate su 6,0 Ah ar didesnės talpos baterija, būtinai naudokite BH1000 EGO jungtį su kuprine, kad sumažintumėte naudotojo rankoms tenkantį svorį.**

⚠ **ĮSPĖJIMAS: Nenaudokite peties diržo ir „BH1000 EGO“ jungties su kuprine vienu metu.** Taip išvengsite greito avarinio įrenginio paleidimo, dėl kurio gali būti sužaloti žmonės.

NAUDOJIMAS

⚠ **ĮSPĖJIMAS:** Mokėjimas naudotis šiuo gaminiu nesuteikia teisės dirbti nerūpestingai. Atminkite, kad net akimirksniui atitraukę dėmesį galite sunkiai susižaloti.

⚠**ĮSPĖJIMAS:** Visada naudokite akių ir klausos apsaugos priemones. Nesilaikant šio nurodymo į akis gali pataikyti išsviestos šiukšlės arba galite kitaip sunkiai susižaloti.

⚠**ĮSPĖJIMAS:** Nenaudokite jokių papildomų įtaisų ar priedų, kurių nerekomendavo šio gaminio gamintojas. Naudojant nerekomenduojamus papildomus įtaisus ar priedus galima sunkiai susižaloti.

⚠**ĮSPĖJIMAS:** Kad išvengtumėte sunkių traumų, prieš vykdydami techninės priežiūros procedūras, valydami įrankį, keisdami priedus arba valydami šiukšles iš įrenginio išimkite sudėtinę bateriją.

PRITAIKYMAS

Šį gaminį galima naudoti ir lyjant lietui.

Galite naudoti šį gaminį toliau išvardytais tikslais:

Žolės ir piktžolių pjovimas prie sienų, tvorų, medžių ir pakraščių.

PASTABA: Įrenginį galima naudoti tik pagal numatytąją paskirtį. Bet koks kitas naudojimas laikomas netinkamu.

BATERIJOS ĮSTATYMAS IR IŠĖMIMAS

Naudokite tik A2 pav. išvardintas EGO sudėtines baterijas ir įkroviklius.

Visiškai įkraukite bateriją prieš naudodami pirmą kartą.

Įstatymas

Įtaikykite sudėtinės baterijos iškyšas į tvirtinimo griovelius ir spauskite bateriją žemyn, kol išgirsite spragtelėjimą (F1 pav.).

Išėmimas

Nuspauskite baterijos atjungimo mygtuką ir bateriją ištraukite (F2 pav.).

ŽOLIAPJOVĖS SU LYNELIU LAIKYMAS (G pav.)

Kad dirbti būtų saugu ir patogiau, užsidėkite diržą per petį. Susireguliuokite peties diržo ilgį ir padėtį, kad būtų patogu dirbti, ir laikykite žoliapjovę abiem rankomis: viena ranka suėmę už galinės rankenos, o kita – už priekinės rankenos.

PASTABA: Žoliapjovės galvutė turi būti lygiagrečiai žemės paviršiui tinkamu pjovimo atstumu, naudotojui nesilenkiant į priekį.

LT

⚠ **ĮSPĖJIMAS:** Susidarius pavojingai situacijai nedelsdami nusiimkite peties diržą, nepaisydami, kokioje padėtyje jis yra.

ĮRENGINIO PALEIDIMAS IR SUSTABDYMAS (H pav.)

Paleidimas

1. Pastumkite blokuotės išjungiklį į priekį ir paspauskite greičio reguliavimo jungiklį.
2. Žoliapjovės galvutės sukimosi greitis valdomas greičio reguliavimo jungikliu. Jungiklį spaudžiant stipriau, greitis didėja, o spaudžiant silpniau – mažėja. Nusistatykite savo uždduočiai tinkamą greitį.

PASTABA: Variklis įsijungia tik pastūmus blokuotės išjungimo svirtelę į priekį ir tuo pačiu metu paspaudus pagrindinį jungiklį.

Sustabdymas

Atitraukite įrenginį nuo pjovimo vietos ir atleiskite greičio reguliavimo jungiklį, kad įrenginys sustotų.

⚠ **ĮSPĖJIMAS:** Darydami pertraukas arba baigę dirbti, visada išimkite sudėtinę bateriją iš įrenginio.

H-1	Blokuotės išjungiklis	H-2	Greičio reguliavimo jungiklis

GREIČIO REŽIMO KEITIMAS (I PAV.)

Įrenginyje yra trys greičio režimai.

Greičio režimas keičiasi kiekvieną kartą, spustelėjus greičio režimo mygtuką.

Greičio indikatorius rodo įjungto greičio būseną: vienas šviečiantis indikatorius rodo mažą greitį, du šviečiantys indikatoriai – vidutinį, o trys – didelį greitį. Pasirinkus mažą greitį, lengviau valdyti įrankį ir jis ilgiau dirba su viena įkrova.

PASTABA:

Greičio režimą galima nustatyti prieš įjungiant įrankį ARBA darbo metu.

Kai įrenginys vėl paleidžiamas po pertraukos, įjungiamas prieš tai naudotas greičio režimas.

I-1	Greičio indikatorius	I-3	Greičio režimo mygtukas
I-2	„Bluetooth“® indikatorius	I-4	Baterijos būsenos indikatorius

BATERIJOS BŪSENOS INDIKATORIUS IR GREIČIO INDIKATORIUS (I PAV.)

Baterijos būsenos indikatorius rodo sudėtinės baterijos įkrovos lygį ir veikimo būseną, o greičio indikatorius rodo įrenginio darbo būseną, kaip parodyta toliau lentelėje. Baterijos būsenos indikatorius ir greičio indikatorius užsidega paleidus įrenginį ARBA paspaudus greičio režimo mygtuką.

Indikatorių lemputės			Reikšmė
Baterijos būsenos indikatorius	Dega žalias		Baterijos įkrovos lygis nuo 20 % iki 100 %
	Mirksi žalias		Baterijos įkrovos lygis nuo 10 % iki 20 %
	Dega raudonas		Baterijos įkrovos lygis iki 10 %
	Mirksi raudonas (greitai arba lėtai)		Sudėtinė baterija beveik išsikrovusi ir ją reikia nedelsiant įkrauti.
	Dega oranžinis		Sudėtinė baterija perkaito. Vėsinkite sudėtinę bateriją, kol jos temperatūra nukris žemiau 67 °C. Žr. toliau „**Baterijos apsauga nuo perkaitimo**“.
	Mirksi pakaitomis raudonas ir žalias		Sudėtinės baterijos elektronikos klaida. Pakeiskite sudėtinę bateriją arba kreipkitės į EGO klientų aptarnavimo centrą. Žr. toliau „**Apsauga nuo baterijos elektronikos klaidos**“.
Greičio indikatorius (paveiksle pavaizduotas didelis greitis)	Dega žalias		Įrankis veikia tinkamai.
	Dega oranžinis		Įrankis perkaito. Vėsinkite įrankį, kol temperatūra nukris žemiau 80 °C. Žr. toliau „**Įrenginio apsauga nuo perkaitimo**“. **PASTABA:** Siekiant apsaugoti įrenginį nuo sugadinimo, po kelių iš eilės perkaitimo atvejų jis automatiškai išsijungia ir 5 minutes vėsta, o tuo metu kaip įspėjimas dega oranžinis indikatorius.
	Mirksi oranžinis		Įrenginio perkrova. Žr. toliau „**Apsauga nuo įrenginio perkrovos**“.

LT

Apsauga nuo per aukštos baterijos temperatūros

Jei darbo metu baterijos temperatūra išauga virš 70 °C, apsaugos nuo aukštos temperatūros grandinė įrenginį iš karto išjungia, kad apsaugotų sudėtinę bateriją nuo sugadinimo perkaitus. Baterijos būsenos indikatorius nuolat dega oranžine spalva. Atleiskite pagrindinį jungiklį ir palaukite, kol perkaitusi baterija atvės ir vėl užsidegs žalias indikatorius; tuomet įrenginį paleiskite iš naujo.

Apsauga nuo baterijos elektronikos klaidos

Kai įvyksta sudėtinės baterijos elektronikos klaida, baterijos būsenos indikatorius pakaitomis mirksi raudona ir žalia spalva, o įrenginys per 3 sekundes išsijungia. Pakeiskite sudėtinę bateriją arba kreipkitės į EGO klientų aptarnavimo centrą.

Apsauga nuo įrenginio perkrovos

Šiame įrenginyje įrengta apsaugos nuo perkrovos grandinė. Įrenginį pernelyg apkrovus variklis sustoja, o greičio indikatorius mirksi oranžine spalva. Išimkite iš įrenginio sudėtinę bateriją, o po to vėl įstatykite ir iš naujo paleiskite įrenginį. Sumažinkite įrenginio apkrovą, nenaudokite per ilgo pjovimo lynelio ir nepjaukite storų ar sumedėjusių krūmų.

Įrenginio apsauga nuo perkaitimo

Jei darbo metu įrenginio temperatūra viršija 90 °C, apsaugos nuo aukštos temperatūros grandinė įrenginį iš karto išjungia, kad apsaugotų nuo sugadinimo perkaitus. Greičio indikatorius nuolat dega oranžine spalva. Atleiskite jungiklį ir palaukite, kol perkaitęs įrenginys atvės ir vėl užsidegs žalias indikatorius; tuomet įrenginį paleiskite iš naujo.

RYŠIO TECHNOLOGIJA

Norėdami gauti informacijos apie visus mūsų prijungtinius gaminius ir paslaugas, įskaitant prijungimo instrukcijas, nuskaitykite toliau pateiktą QR kodą arba apsilankykite svetainėje
www.egopowerplus.eu/connect.

ŽOLIAPJOVĖS SU LYNELIU NAUDOJIMAS

Kaskart prieš naudodami išvalykite pjaunamą plotą nuo šiukšlių. Pašalinkite visas kliūtis, pavyzdžiui, akmenukus, stiklo duženas, vinis, vielas ar laidus, t. y. šiukšles, kurias pjovimo įtaisas gali išsviesti į orą arba jose įsipainioti. Darbo zonoje neturi būti vaikų, pašalinių asmenų ir naminių gyvūnų. Vaikai, pašaliniai asmenys bei naminiai gyvūnai turi būti atsitraukę ne mažesniu kaip 15 m atstumu; net ir tokiu atveju išlieka pavojus pašaliniams asmenims dėl išsviestų šiukšlių. Šalia esantys asmenys turi dėvėti akių apsaugą. Jeigu matote jūsų link artėjantį asmenį, nedelsdami išjunkite pjovimo įtaisą.

Kaskart prieš naudodami įrenginį patikrinkite, ar nėra pažeistų ir (ar) sudilusių dalių.

Apžiūrėkite pjovimo galvutę, apsaugą, peties diržą, diržo apkabą ir priekinę rankeną. Pakeiskite įtrūkusias, pakeitusias formą, sulinkusias arba bet kaip kitaip pažeistas dalis.

Lynelio nukirtimo peilis apsaugo krašte laikui bėgant gali atšipti. Rekomenduojama reguliariai galąsti jį dilde arba pakeisti nauju.

⚠ **ĮSPĖJIMAS:** Tvirtindami ar keisdami apsaugą arba galąsdami ar keisdami lynelio nukirtimo peilį būtinai mūvėkite pirštines. Nepamirškite, kurioje vietoje ant apsaugo yra peilis, ir saugokite rankas, kad neįsipjautumėte.

Žoliapjovės galvutės tikrinimas, ar neužsikimšo

- Kad neužsikimštų, žoliapjovės galvutė visada turi būti švari. Prieš ir po kiekvieno naudojimo pašalinkite nupjautą žolę, lapus, nešvarumus ir visas kitas susikaupusias šiukšles.
- Jei galvutė užsikemša, sustabdykite žoliapjovę su lyneliu ir išimkite bateriją, o po to pašalinkite visą aplink variklio veleną ar žoliapjovės galvutę apsivyniojusią žolę.

Po kiekvieno naudojimo žoliapjovę išvalykite.

Pjovimo lynelio ilgio reguliavimas (J pav.)

Naudotojas gali pailginti žoliapjovės galvutės pjovimo lynelį nestabdydamas variklio. Pjovimo lyneliui atspurus ar sudilus, daugiau lynelio galima ištraukti nestipriai stuktelėjus žoliapjovės galvutę į žemės paviršių.

PASTABA: Kuo pjovimo lynelis trumpesnis, tuo sunkiau jį pailginti.

⚠ **ĮSPĖJIMAS:** Pjovimo lynelio nukirtimo peilio nenuimkite ir nekeiskite jo konstrukcijos. Jeigu lynelis per ilgas, gali perkaisti variklis ir galite sunkiai susižaloti.

Lynelio keitimas

PASTABA: Visada naudokite rekomenduojamą nailoninį pjovimo lynelį, kurio skersmuo 2,4–2,7 mm. Naudojant kitokį nei nurodyta pjovimo lynelį, žoliapjovė gali perkaisti arba sugesti.

⚠ **ĮSPĖJIMAS:** Niekada nenaudokite metalinio lynelio, vielos, troso, ir pan. Jie gali nutrūkti ir tapti pavojingomis skriejančiomis šiukšlėmis.

1. Išimkite iš žoliapjovės su lyneliu sudėtinę bateriją.
2. Atpjaukite 5 m ilgio pjovimo lynelio atkarpą ir įkiškite į angą ąselėje (K pav.). Kiškite pjovimo lynelį ir ištraukite kitoje pusėje; traukite, kol abiejose ritės pusėse lynelio atkarpos bus vienodo ilgio.
3. Paspaudę ir sukdami rodyklės kryptimi apatinį dangtelį, suvyniokite lynelį ant ritės, kol abiejose pusėse liks maždaug po 15 cm lynelio (L pav.).
4. Norėdami ištraukti lynelį, paspauskite apatinį dangtelį ir rankomis ištraukite lynelio galus bei patikrinkite, ar tinkamai surinkta žoliapjovės galvutė.

PASTABA: Jei į žoliapjovės galvutę atsitiktinai įtraukiamas visas lynelis, galvutę atidarykite ir ištraukite pjovimo lynelį iš ritės. Kaip pakeisti lynelį, žr. šio vadovo skyriuje „**Pjovimo lynelio keitimas**“.

Pjovimo lynelio keitimas

Kai pjovimo lynelis nutrūksta ties lynelio išleidimo anga arba nepailgėja stuktelėjus žoliapjovės galvutę į žemę, atlikite šiuos veiksmus:

1. Nuspauskite žoliapjovės galvutės atkabinimo auseles ir traukdami išimkite apatinį dangtelį (M ir N pav.).

PASTABA: Galvutės atkabinimo auselėms nuspausti gali prireikti atsuktuvo plokščiu galu.

2. Nuvyniokite pjovimo lynelį nuo ritės.
3. Viena ranka laikydami žoliapjovę, kita ranka suimkite apatinį dangtelį ir sulygiuokite jo angas su atkabinimo

LT

auselėmis (O pav.). Spauskite apatinį dangtelį, kol išgirsite spragtelėjimą, kuris reiškia, kad dangtelis užsifiksavo.

4. Norėdami pakeisti pjovimo lynelį, laikykitės skyriuje „**Lynelio keitimas**“ pateiktų nurodymų.

ŽOLIAPJOVĖS GALVUTĖS KEITIMAS

⚠ **ĮSPĖJIMAS:** Jeigu galvutė atsipalaiduoja po to, kai ji pritvirtinama, ją iš karto pakeiskite. Niekada nenaudokite žoliapjovės su atsipalaidavusiu pjovimo įtaisu. Nedelsdami pakeiskite pjovimo galvutę, jei ji įtrūkusi, pažeista arba susidėvėjusi, net jei tai tik paviršiniai įtrūkimai. Tokie pjovimo įtaisai sukdamiesi dideliu greičiu gali subyrėti ir sunkiai sužaloti.

Žoliapjovės galvutės dalys (P pav.)

P-1	Apatinis dangtelis	P-4	Spyruoklė
P-2	Pjovimo lynelis	P-5	Viršutinis dangtelis
P-3	Ritė	P-6	Varantysis velenas

Žoliapjovės galvutės nuėmimas (Q1 pav.)

1. Išimkite sudėtinę bateriją.
2. Įkiškite pridedamą šešiabriaunį raktą į veleno fiksavimo angą variklio korpuse, kad jis veiktų kaip veleno fiksatorius, laikykite jį viena ranka ir bandykite stumti į vidų. Tuo pačiu metu kita ranka sukite žoliapjovės galvutę, kol šešiakampis raktas bus visiškai įkištas.

Q-1	Veleno fiksavimo anga	Q-2	Veleno fiksatorius

3. Laikydami vietoje šešiabriaunį raktą, sukite žoliapjovės galvutę pagal laikrodžio rodyklę, kad nuimtumėte.

Žoliapjovės galvutės uždėjimas

1. Paguldykite žoliapjovę ant žemės arba grindų taip, kad varantysis velenas būtų nukreiptas į viršų.
2. Įtaikykite žoliapjovės galvutės varžto angą į varantįjį veleną ir uždėkite ant jo žoliapjovės galvutę, sukdami prieš laikrodžio rodyklę (Q2 pav.).
3. Įstatykite šešiabriaunį raktą į veleno fiksavimo angą, kaip aprašyta ankstesniame skyriuje „**Žoliapjovės galvutės nuėmimas**“. Toliau veržkite žoliapjovės galvutę prieš laikrodžio rodyklę, kol iki galo ją priveršite (Q3 pav.).

TECHNINĖ PRIEŽIŪRA

⚠ **ĮSPĖJIMAS:** Prieš tikrindami, valydami ar vykdydami įrenginio techninės priežiūros darbus sustabdykite variklį, palaukite, kol sustos visos judančios dalys, ir išimkite sudėtinę bateriją. Nesilaikydami šių nurodymų galite sunkiai ar net mirtinai susižaloti arba sugadinti turtą.

⚠ **ĮSPĖJIMAS:** Vykdydami techninės priežiūros darbus, naudokite tik identiškas atsargines dalis. Naudodami bet kokias kitas dalis galite sukelti pavojų arba sugadinti gaminį. Kad būtų užtikrintas saugumas ir patikimumas, visus remonto darbus turi atlikti kvalifikuotas techninės priežiūros specialistas.

ĮRENGINIO VALYMAS

- Įrenginį valykite mažos koncentracijos ploviklio tirpale suvilgytu skudurėliu.
- Plastikinėms korpuso arba rankenos dalims valyti nenaudokite jokių koncentruotų ploviklių. Aromatinės alyvos (pvz., pušies ar citrinų) ir tirpikliai, pvz., žibalas, gali jas sugadinti. Drėgmė taip pat gali kelti elektros smūgio pavojų. Bet kokią drėgmę nusausinkite minkštu sausu audeklu.
- Pašalinkite aplink variklio veleną arba žoliapjovės galvutę apsivyniojusią žolę.
- Naudokite mažą šepetėlį arba mažą dulkių siurblio šepetėlį, kad išvalytumėte variklio korpuso ventiliacines angas.
- Ventiliacijos angose neturi būti jokių kliūčių.

LYNELIO NUKIRTIMO PEILIO GALANDIMAS

⚠ **ĮSPĖJIMAS:** Kai vykdote pjovimo lynelio techninės priežiūros darbus, visada apsaugokite rankas užsimaudami tvirtas pirštines.

1. Išimkite sudėtinę bateriją.
2. Nuimkite pjovimo lynelio peilį nuo apsaugo.
3. Įtvirtinkite peilį spaustuvuose.
4. Dėvėkite tinkamas akių apsaugos priemones ir pirštines ir būkite atsargūs, kad neįsipjautumėte.
5. Peilio pjovimo briauną atsargiai nušlifuokite dilde smulkiais dantukais arba galandimo akmeniu; dirbkite kruopščiai, kad išlaikytumėte pradinį pjovimo briaunos kampą.
6. Uždėkite peilį ant apsaugo ir priveržkite abiem varžtais.

LT

ĮRENGINIO LAIKYMAS

- Kai įrenginio nenaudojate, išimkite iš jo sudėtinę bateriją.
- Prieš padėdami įrenginį į laikymo vietą, kruopščiai jį išvalykite.
- Laikykite sausoje, gerai vėdinamoje, rakinamoje patalpoje arba aukštai, vaikams neprieinamoje vietoje. Nelaikykite įrenginio ant arba šalia trąšų, benzino ar kitų cheminių medžiagų.

Aplinkos apsauga

Neišmeskite elektros įrangos, panaudotų baterijų ir įkroviklio kartu su buitinėmis atliekomis! Šias atliekas reikia pristatyti į jų surinkimo vietą ar įgaliotam perdirbėjui. Elektrinius įrenginius reikia grąžinti į tokių atliekų perdirbimo įmonę.

LT

TRIKČIŲ ŠALINIMAS

PROBLEMA	PRIEŽASTIS	SPRENDIMAS
Įrenginys neįsijungia arba nustoja veikti.	■ Sudėtinė baterija neprijungta prie žoliapjovės.	■ Prijunkite sudėtinę bateriją prie žoliapjovės.
	■ Nėra elektros kontakto tarp žoliapjovės ir sudėtinės baterijos.	■ Išimkite sudėtinę bateriją, patikrinkite kontaktus ir vėl ją įstatykite.
	■ Sudėtinė baterija visiškai išsikrovusi.	■ Įkraukite sudėtinę bateriją.
	■ Blokuotės išjungiklis nepastumiamas į priekį prieš spaudžiant greičio reguliavimo jungiklį.	■ Pastumkite blokuotės išjungiklį į priekį ir paspauskite greičio reguliavimo jungiklį.
	■ Sudėtinė baterija pernelyg įkaitusi.	■ Išimkite sudėtinę bateriją ir ją atvėsinkite, kad temperatūra nukristų žemiau 67 °C.
	■ Įrenginys perkaitęs.	■ Išimkite sudėtinę bateriją ir atvėsinkite įrenginį, kad jo temperatūra nukristų žemiau 80 °C.
	■ Variklio perkrova.	■ Variklis ims veikti normaliai pašalinus apkrovą. Kai dirbate nepertraukiamai, sumažinkite įrenginio apkrovą, nenaudokite per ilgo pjovimo lynelio ir nepjaukite storų ar sumedėjusių krūmų.
	■ Nepritvirtintas žoliapjovės apsaugas, todėl per ilgas pjovimo lynelis sukelia variklio perkrovą.	■ Išimkite sudėtinę bateriją ir pritvirtinkite žoliapjovės apsaugą.
	■ Naudojamas per storas pjovimo lynelis.	■ Naudokite rekomenduojamą nailoninį pjovimo lynelį, kurio skersmuo 2,4–2,7 mm.
	■ Sudėtinės baterijos elektronikos klaida.	■ Pakeiskite sudėtinę bateriją arba kreipkitės į EGO klientų aptarnavimo centrą.

LT

PROBLEMA	PRIEŽASTIS	SPRENDIMAS
Per didelė vibracija arba triukšmas.	■ Pjovimo lynelis nesubalansuotas. ■ Žoliapjovės galvutė sudilo.	■ Darbo metu lengvai stuktelėkite žoliapjovės pjovimo galvutę į žemę. Jei reikia, stuktelėkite kelis kartus. ■ Žoliapjovės galvutę pakeiskite nauja galvute. Žr. skyrių „**ŽOLIAPJOVĖS GALVUTĖS KEITIMAS**“.
Žoliapjovės galvutė nepaduoda pjovimo lynelio.	■ Ant varančiojo veleno arba žoliapjovės galvutės apsivyniojusi žolė. ■ Ritėje nepakanka pjovimo lynelio arba lynelis nutrūko ties galvutės ąsele. ■ Lynelis susinarpliojo žoliapjovės galvutėje. ■ Naudojamas per storas pjovimo lynelis.	■ Sustabdykite žoliapjovę su lyneliu, išimkite bateriją ir kruopščiai nuvalykite varantįjį veleną ir žoliapjovės galvutę. ■ Išimkite bateriją ir pakeiskite pjovimo lynelį; vadovaukitės šio vadovo skyriumi „**Lynelio keitimas**“. ■ Išimkite sudėtinę bateriją ir pakeiskite pjovimo lynelį; vadovaukitės šio vadovo skyriumi „**Lynelio keitimas**“. ■ Naudokite rekomenduojamą nailoninį pjovimo lynelį, kurio skersmuo 2,4–2,7 mm.
Žolė apsivynioja aplink žoliapjovės galvutę ir variklio korpusą.	■ Aukštą žolę pjaunate palei žemę.	■ Kad ant žoliapjovės galvutės neapsivyniotų žolė, aukštą žolę pjaukite iš viršaus į apačią, vienu kartu nupjaudami ne daugiau kaip 20 cm jos aukščio.
Peilis nenukerta pjovimo lynelio.	■ Atšipo pjovimo lynelio nukirtimo peilis ant apsaugo krašto.	■ Lynelio nukirtimo peilį pagaląskite dilde arba pakeiskite nauju peiliu.
Įtrūkimai ant žoliapjovės galvutės.	■ Žoliapjovės galvutė sudilo.	■ Nedelsdami pakeiskite žoliapjovės galvutę; vadovaukitės šio vadovo skyriumi „**ŽOLIAPJOVĖS GALVUTĖS KEITIMAS**“.

GARANTIJA

LT

EGO GARANTIJOS TAISYKLĖS

Norėdami sužinoti visas EGO garantijos sąlygas ir nuostatas, apsilankykite interneto svetainėje adresu **egopowerplus.eu**.

IZLASIET VISUS NORĀDĪJUMUS!

IZLASIET LIETOTĀJA ROKASGRĀMATU

DROŠĪBAS APZĪMĒJUMI

BRĪDINĀJUMS: Jebkuras mašīnas lietošanas laikā acīs var iekļūt svešķermeņi, kas var radīt smagu acu traumu. Pirms iekārtas ieslēgšanas vienmēr uzvelciet aizsargbrilles vai aizsargbrilles ar sānu aizsargiem un, ja nepieciešams, pilnu sejas aizsargmasku. Iesakām izmantot aizsargmasku ar plašu skata leņķi, ko uzvelk virs parastajām brillēm, vai arī standarta aizsargbrilles ar sānu aizsargiem.

Drošības brīdinājums

Valkāt acu aizsarglīdzekļus

Neizmantojiet metāla asmeņus

Attālumam starp instrumentu un tuvumā esošām personām jābūt vismaz 15 m.

Garantētais skaņas intensitātes līmenis. Trokšņa emisija vidē atbilstoši Eiropas Kopienas direktīvai.

Bluetooth®

n_0 Maksimālais ātrums

Līdzstrāva

kg Kilograms

mm Milimetrs

cm Centimetrs

.../min. Apgriezieni vai turp/atpakaļ svārstības minūtē

Izlasiet un izprotiet lietotāja rokasgrāmatu

Valkāt dzirdes aizsarglīdzekļus

Neļaujiet tuvoties nepiederošām personām

Apdegumu risks. Nepieskarieties karstai virsmai.

Uzmanieties no atsviestiem priekšmetiem

Akumulators pirms apkopes darbu veikšanas ir jāatvieno

Elektrisko izstrādājumu atkritumus nedrīkst izmest kopā ar sadzīves atkritumiem. Nogādāt uz pilnvarotu pārstrādes punktu.

Produkts atbilst piemērojamajām Eiropas direktīvām.

Apvienotās Karalistes atbilstības novērtējums.

IPX5 Aizsardzība pret ūdens strūklām

V Spriegums

PIEZĪME: Bluetooth® nosaukuma preču zīme un logotips ir Bluetooth SIG, Inc. piederošas reģistrētas preču zīmes, un šādu preču zīmju lietošana no EGO puses, ir saskaņā ar licenci.

LV

SPECIFIKĀCIJA

Spriegums		56 V ⎓
n_0		Apakšējā: 4000 /min. Vidēji: 5000 / min. Augstu: 6000 min.
Griešanas mehānisms		Piespiežamā galva
Griezējauklas veids		2,4-2,7 mm neilona griezējaukla
Pļaušanas platums		42 cm
Ieteicamā darba temperatūra		0 °C līdz 40 °C
Ieteicamā uzglabāšanas temperatūra		-20 °C līdz 70 °C
Optimālā uzlādes temperatūra		5 °C līdz 40 °C
Svars (bez akumulatoru bloka)		3 kg
Bluetooth darbības frekvenču josla		2402-2480 MHz
Bluetooth maksimālā pārraides jauda		10 dBm
Izmērītais skaņas jaudas līmenis L_{WA}		93 dB(A) K=1,1 dB(A)
Trokšņa spiediena līmenis pie lietotāja auss L_{PA}		77 dB(A) K=3 dB(A)
Garantētais skaņas intensitātes līmenis L_{WA} (mērīts saskaņā ar 2000/14/EK)		94 dB(A)
Vibrācijas ietekmes novērtējums a_h:	Priekšējais rokturis	2,2 m/s^2 K=1,5 m/s^2
	Aizmugurējais rokturis	1,27 m/s^2 K=1,5 m/s^2

- Deklarētās vibrāciju emisijas kopējās vērtības ir izmērītas saskaņā ar standarta pārbaudes metodi, un vērtības var izmantot vienas mašīnas salīdzināšanai ar citu.
- Deklarēto vibrāciju emisijas vērtību var arī lietot iepriekšējai vibrāciju iedarbības novērtēšanai.

PIEZĪME! Vibrāciju emisijas faktiskajā mašīnas lietošanas laikā var atšķirties no deklarētās vērtības. Lai pasargātu operatoru, lietotājam jāvalkā cimdi un dzirdes aizsarglīdzekļi atbilstoši faktiskajiem darba apstākļiem.

IEPAKOJUMA SATURS (ATT. 1)

APRAKSTS

PĀRZINIET SAVU AUKLAS TRIMMERI (ATT. 1)

1. Aizsargs
2. Auklas griezējasmens
3. Trimmera galva (piespiežamā galva)
4. Griezējaukla
5. Motora korpuss
6. Trimmera vārpsta
7. Ātri regulējams priekšējais rokturis
8. Ātruma režīma poga
9. Akumulatora statusa indikators
10. Ātruma indikators
11. Bluetooth® indikators
12. Regulējamā ātruma slēdzis
13. Bloķēšanas mēlīte
14. Akumulatora atbrīvošanas poga
15. Fiksators
16. Izsviešanas mehānisms
17. Ierobežotājgredzens
18. 4 mm sešstūra atslēga
19. Aizmugurējais rokturis
20. Plecu siksnas cilpa
21. Plecu siksna

MONTĀŽA

⚠ **BRĪDINĀJUMS:** Ja kāda daļa ir bojāta vai trūkst, nedarbiniet šo izstrādājumu, kamēr tā nav nomainīta. Darbinot šo izstrādājumu ar bojātām vai trūkstošām daļām, varat gūt smagus miesas bojājumus.

⚠ **BRĪDINĀJUMS:** Nemēģiniet pārveidot šo instrumentu vai pievienot piederumus, kuru izmantošana šajā auklas trimmerī nav ieteicama. Jebkādi šādi uzlabojumi vai pārveidojumi ir uzskatāmi par neatbilstošiem lietošanai un var radīt bīstamus apstākļus, kas var izraisīt smagas traumas.

⚠ **BRĪDINĀJUMS:** Lai nepieļautu nejaušu mašīnas ieslēgšanos, kas var radīt smagus miesas bojājumus, saliekot tās daļas, vienmēr izņemiet no tās akumulatoru bloku.

AIZSARGA MONTĀŽA (ATT. B1 UN B2 ATT.)

⚠ **BRĪDINĀJUMS:** Uzstādot vai nomainot aizsargu, vienmēr valkājiet cimdus. Sargieties no asmens, kas atrodas uz aizsarga, un aizsargājiet rokas pret sagriešanos.

⚠ **BRĪDINĀJUMS:** Nekādā gadījumā nedarbiniet iekārtu, ja nav nostiprināts aizsargs. Aizsargam vienmēr jābūt uzstādītam uz iekārtas, lai aizsargātu lietotāju! Kad aizsargs ir piestiprināts, nekad nemēģiniet to noņemt vai regulēt; ja aizsargs ir jānomaina, nogādājiet to kvalificētam apkopes tehniķim!

PIEZĪME! Auklas trimmera galvai var izmantot tikai aizsargu, kam ir norādīta ikona , un to NEDRĪKST izmantot krūmgrieža galvai. Rūpīgi izvēlieties pareizo aizsargu iekārtas lietošanai.

Atskrūvējiet un izņemiet no aizsarga abas bultskrūves, salāgojiet aizsarga uzstādīšanas caurumiņus ar montāžas caurumiņiem un pēc tam piestipriniet aizsargu vārpstas pamatnei, pieskrūvējot abas bultskrūves un abas atsperpaplāksnes.

⚠ **BRĪDINĀJUMS:** Pārliecinieties, ka aizsargs ir piestiprināts pareizi tā, kā tas ir norādīts attēlos B1 un B2; nepareizi uzstādīts aizsargs ir ļoti bīstams!

PRIEKŠĒJĀ ROKTURA UZSTĀDĪŠANA UN REGULĒŠANA

1. Izslēdziet motoru un izņemiet akumulatoru bloku no iekārtas, ja tas ir ievietots.
2. Atbrīvojiet spārnuzgriezni, lai noņemtu regulējamo priekšējo rokturi (att. C).

C-1	Priekšējais rokturis	C-3	Spārnuzgrieznis
C-2	stiprinājuma bloks	C-4	Ātrās atbrīvošanas svira

3. Novietojiet priekšējā roktura slīpumu uz augšu pret aizmugurējo rokturi. Nospiediet rokturi uz augšējās vārpstas (att. D1).
4. Ievietojiet stiprinājuma bloku roktura gropē (att. D2).
5. Uzstādiet ātrās atbrīvošanas sviru un pievelciet spārnuzgriezni. (att. D3).
6. Pavelciet ātrās atbrīvošanas sviru uz augšu, lai pārvietotu/pagrieztu priekšējo rokturi ērtā darba pozīcijā (att. D4).
7. Nolokiet ātrās atbrīvošanas sviru, lai nostiprinātu priekšējo rokturi (att. D5).

⚠ **BRĪDINĀJUMS:** Nekādā gadījumā nelietojiet iekārtu, ja tai nav cieši uzstādīts priekšējais rokturis.

MONTĀŽAS PLECU SIKSNA

Lai atvērtu siksnas karabīni, nospiediet to un pieāķējiet pie plecu siksnas cilpas (att. E1).

Siksnu var noņemt divos veidos. Noņemiet to tieši no pleca (att. E2) vai piespiediet karabīni un atvienojiet plecu siksnu no plecu siksnas cilpas (att. E3).

Siksnas valkāšanas laikā neviena cita valkājama ierīce nedrīkst traucēt siksnas atbrīvošanu un noņemšanu.

Avārijas situācijas gadījumā nekavējoties noņemiet siksnu no pleca neatkarīgi no tā, kādā pozīcijā tā atrodas.

⚠ **BRĪDINĀJUMS! Drošai un ērtai darbībai, lietojot kopā ar 6,0 Ah vai jaudīgāku Ah akumulatoru, noteikti izmantojiet BH1000 EGO mugursomas saiti, lai atslogotu lietotāja rokas.**

⚠ **BRĪDINĀJUMS: Nelietojiet plecu siksnu vienlaikus ar BH1000 EGO mugursomas saiti.** Pretējā gadījumā ārkārtas gadījumā nebūs iespējams ātri noņemt mašīnu, kā rezultātā lietotājs gūs traumas.

DARBĪBA

⚠ **BRĪDINĀJUMS:** Saglabājiet modrību, neskatoties uz to, ka labi pārzināt šo izstrādājumu. Neaizmirstiet, ka pat mirklis neuzmanības var izraisīt nopietnu traumu.

⚠ **BRĪDINĀJUMS:** Vienmēr valkājiet aizsargbrilles, kā arī dzirdes aizsarglīdzekļus. Šo noteikumu neievērošanas rezultātā acīs var nonākt svešķermeņi vai arī jūs varat gūt citas smagas traumas.

⚠ **BRĪDINĀJUMS:** Nelietojiet palīgierīces vai piederumus, ko nav ieteicis šī izstrādājuma ražotājs. Šādu neapstiprinātu palīgierīču vai piederumu lietošana var radīt nopietnus ievainojumus.

⚠ **BRĪDINĀJUMS:** Lai izvairītos no smagām traumām, pirms iekārtai veicat apkopes un tīrīšanas darbus, nomaināt papildierīces vai izņemat no tās materiālu, izņemiet no iekārtas akumulatoru bloku.

LIETOJUMS

Izstrādājumu var lietot lietus laikā.

Šo izstrādājumu var lietot tālāk norādītajiem mērķiem:

Zāles un nezāļu griešana pie sienām, žogiem, kokiem un apmalēm.

PIEZĪME! Ierīci drīkst izmantot tikai aprakstītajam mērķim. Izmantošana jebkādā citā veidā ir uzskatāma par neatbilstošu.

AKUMULATORA PIEVIENOŠANA/ATVIENOŠANA

Izmantojiet kopā tikai ar A2 attēlā norādītajiem EGO akumulatoru blokiem un lādētājiem.

Pirms pirmās lietošanas reizes akumulators ir pilnībā jāuzlādē.

Ievietošana

Salāgojiet akumulatora izciļņus ar stiprinājuma spraugām un iespiediet akumulatoru bloku, līdz izdzirdat "klikšķa" skaņu (att. F1).

Izņemšana

Nospiediet akumulatora atbrīvošanas pogu un izņemiet akumulatoru bloku (att. F2).

AUKLAS TRIMMERA TURĒŠANA (att. G)

Uzlieciet plecu siksnu ekspluatācijai labākā un drošākā stāvoklī. Noregulējiet plecu siksnas garumu un novietojumu ērtā darba stāvoklī — satveriet trimmeri ar abām rokām, ar vienu satveriet priekšējo rokturi, savukārt ar otru aizmugurējo rokturi.

PIEZĪME! Trimmera galvai ir jāatrodas paralēli zemes virsmai atbilstošā griešanas augstumā un operators nedrīkst būt saliekts tai pāri.

⚠ **BRĪDINĀJUMS:** Avārijas situācijas gadījumā nekavējoties noņemiet plecu siksnu no pleca neatkarīgi no tā, kādā pozīcijā tā atrodas.

LV

IEKĀRTAS IEDARBINĀŠANA/APTURĒŠANA (att. H)

Iedarbināšana

1. Lai sāktu, pabīdiet bloķēšanas mēlīti uz priekšu, un tad nospiediet regulējamā ātruma slēdzi.
2. Trimmera galvas rotācijas ātrumu regulē ar regulējamo ātruma slēdzi. Piespiežot pārslēgu stingrāk, rodas lielāks gaisa pūšanas ātrums; piespiežot mazāk — lēnāks pūšanas ātrums. Pielāgojiet veicamajiem darbiem nepieciešamo ātrumu.

PIEZĪME! Motors ieslēdzas tikai tad, kad bloķēšanas svira tiek pavirzīta uz priekšu un vienlaikus tiek nospiests slēdzis.

Apturēšana

Lai ierīci apturētu, pārvietojiet ierīci projām no griešanas zonas un atlaidiet regulējamā ātruma slēdzi.

⚠ **BRĪDINĀJUMS:** Vienmēr darba pārtraukumos un pēc darbu pabeigšanas izņemiet akumulatoru bloku no ierīces.

H-1	Bloķēšanas mēlīte	H-2	Regulējamā ātruma slēdzis

ĀTRUMA REŽĪMA MAIŅA (att. I)

Ierīcei ir trīs ātruma režīmi.

Katru reizi, nospiežot ātruma režīma slēdzi, mainās ātruma režīms.

Ātruma indikators parādīs aktīvā ātruma statusu: viens indikators zemam ātrumam un divi indikatori lielam ātrumam. Zema ātruma režīms nodrošina labāku mašīnas vadību un ilgāku darbības laiku ar vienu uzlādes reizi.

PIEZĪME!

Ātruma režīmu var iestatīt pirms ierīces ieslēgšanas VAI tās ekspluatācijas laikā.

Ja mašīna tiek atkārtoti ieslēgta pēc pārtraukuma, ātruma režīms atgriezīsies iepriekšējā ātrumā.

I-1	Ātruma indikators	I-3	Ātruma režīma poga
I-2	Bluetooth® indikators	I-4	Akumulatora statusa indikators

AKUMULATORA UZLĀDES STATUSA INDIKATORS UN ĀTRUMA INDIKATORS (att. I)

Akumulatora uzlādes statusa indikators parāda uzlādes līmeni un akumulatoru bloka darbības statusu, bet ātruma indikators parāda mašīnas darbības statusu, kā tas parādīts tālāk esošajā tabulā. Akumulatora uzlādes statusa indikators un ātruma indikators iedegas tad, kad mašīna tiek iedarbināta VAI tiek nospiesta ātruma režīma poga.

Indikatora gaismas			Nozīme
Akumulatora uzlādes statusa indikators	Deg nepārtraukta zaļā gaisma		Akumulatora uzlādes līmenis no 20 % līdz 100 %
	Mirgo zaļā gaisma		Akumulatora uzlādes līmenis no 10 % līdz 20 %
	Deg sarkanā krāsā		Akumulatora uzlādes līmenis ir mazāks par 10 %
	Mirgo sarkanā krāsā (ātri vai lēni)		Akumulatoru bloks ir gandrīz izlādējies, un to ir nekavējoties jāuzlādē.
	Deg nepārtraukta oranžā gaisma		Akumulators ir pārkarsis. Atdzesējiet akumulatoru bloku, līdz temperatūra pazeminās zem 67°C. Skatīt zemāk sadaļu "**Aizsardzība pret akumulatora pārkaršanu**".
	Pārmaiņus mirgo zaļā un sarkanā gaisma		Akumulatoru bloka elektronikas kļūda. Nomainiet akumulatoru bloku vai sazinieties EGO klientu apkalpošanas centru. Skatīt sadaļu "**Aizsardzība pret akumulatora elektronikas kļūdu rašanos**".
Ātruma indikators (attēlā parādīts liels ātrums)	Deg nepārtraukta zaļā gaisma		Mašīna darbojas pareizi.
	Deg nepārtraukta oranžā gaisma		Mašīna ir pārkarsusi. Atdzesējiet mašīnu, līdz temperatūra nokrīt zem 80 °C. Skatīt sadaļu "**Aizsardzība pret mašīnas pārkaršanu**" zemāk. **PIEZĪME!** Lai izvairītos no mašīnas bojājumiem, pēc vairākām secīgām pārkaršanas reizēm tā automātiski izslēgsies un atdzisīs 5 minūtes, un šajā laikā oranžā gaisma paliek ieslēgta kā brīdinājums.
	Mirgo oranžā gaisma		Mašīna ir pārslogota. Skatīt zemāk sadaļu "**Aizsardzība pret mašīnas pārslodzi**".

LV

Aizsardzība pret akumulatora pārkaršanu

Ja darbības laikā akumulatora temperatūra pārsniedz 70 °C, pārkaršanas aizsardzības ķēde nekavējoties izslēdz mašīnu, lai aizsargātu akumulatoru no pārkaršanas izraisītiem bojājumiem. Akumulatora uzlādes statusa indikators nepārtraukti deg oranžā krāsā. Atlaidiet slēdzi un pagaidiet, līdz pārkarsušais akumulators atdziest un indikators iedegas zaļā krāsā, pēc tam vēlreiz ieslēdziet ierīci.

Aizsardzība pret akumulatora elektronikas kļūdu rašanos

Akumulatoru bloka elektronikas kļūdas gadījumā akumulatora uzlādes statusa indikators pārmaiņus mirgo sarkanā / zaļā krāsā, un mašīna izslēdzas 3 sekunžu laikā. Nomainiet akumulatoru bloku vai sazinieties EGO klientu apkalpošanas centru.

Aizsardzība pret ierīces pārslodzi

Ierīcei ir iebūvēta pārslodzes ķēdes aizsardzības sistēma. Ierīces pārslodzes gadījumā motors apstājas un ātruma indikators sāk mirgot oranžā krāsā. Izņemiet akumulatoru bloku no ierīces, pēc tam vēlreiz pievienojiet akumulatoru un ieslēdziet ierīci. Samaziniet ierīcei slodzi, neizmantojiet pārāk garu vai lielu griezējauklu vai negrieziet pārāk smagus/ pārkoksnējušos krūmus.

Aizsardzība pret iekārtas pārkaršanu

Ja darbības laikā ierīces temperatūra pārsniedz 90 °C, pārkaršanas aizsardzības ķēde nekavējoties izslēdz ierīci, lai pasargātu no pārkaršanas radītiem bojājumiem.

Ātruma indikators nepārtraukti degoranžā krāsā. Atlaidiet slēdzi un pagaidiet, līdz pārkarsusī mašīna atdziest un ātruma indikators iedegas zaļā krāsā, pēc tam vēlreiz ieslēdziet mašīnu.

KOMUNIKĀCIJAS TEHNOLOĢIJA

Lai iegūtu informāciju vai saņemtu mūsu savienojamo izstrādājumu un pakalpojumu pilnu klāstu, tostarp savienojuma izveides instrukcijas, lūdzam noskenēt zemāk norādīto QR kodu vai apmeklēt tīmekļa vietni **www.egopowerplus.eu/connect.**

AUKLAS TRIMMERA LIETOŠANA

Pirms katras lietošanas reizes attīriet apstrādājamo vietu. Savāciet akmeņus, stikla lauskas, naglas, vadus vai auklas, kas var tikt izsviestas vai iekļūt griešanas pierīcē. Nepieļaujiet bērnu, citu personu un mājdzīvnieku atrašanos darba vietā. Sekojiet, lai bērni, citas personas un mājdzīvnieki atrastos vismaz 15 m attālumā; vēl arvien pastāv apdraudējums, ko rada izsviesti objekti. Sekojiet, lai apkārtējie izmantotu acu aizsarglīdzekļus. Ja strādājot kāds jums tuvojas, nekavējoties apturiet motoru un griešanas pierīci.

Pirms katras lietošanas reizes pārbaudiet, vai nav bojātu/nodilušu daļu

Pārbaudiet ierīces piespiežamo galvu, aizsargu, plecu siksnu, plecu siksnas cilpu un priekšējo rokturi, un nomainiet detaļas, ja tās ir saplaisājušas, savijušās, salocījušās vai jebkādā veidā bojātas.

Ar laiku auklas griešanas asmens uz aizsarga var kļūt truls. Ieteicams periodiski asināt asmeni ar vīli vai nomainīt to.

⚠ **BRĪDINĀJUMS:** Uzstādot vai nomainot aizsargu, asinot vai nomainot auklas griezējasmeni, vienmēr valkājiet cimdus. Ņemiet vērā asmens atrašanās vietu uz aizsarga, un sargiet rokas no savainošanās.

Pārbaudiet, vai trimmera galva nav aizsprostota

- Lai novērstu aizsprostojuma rašanos, regulāri iztīriet trimmera galvu. Pirms un pēc katras lietošanas reizes iztīriet nopļauto zāli, lapas, netīrumus un citus uzkrātos gružus.
- Aizsprostojuma gadījumā apturiet auklas trimmeri un izņemiet akumulatoru, pēc tam izņemiet visu zāli, kas varētu būt aptinusies ap motora vārpstu vai trimmera galvu.

Trimmeris ir jānotīra pēc katras lietošanas reizes.

Trimmera auklas garuma regulēšana (att. J)

Trimmera galva ļauj operatoram atbrīvot vairāk griezējauklu, neapturot motoru. Ja aukla sadilst vai nolietojas, tad, nedaudz piesitot trimmera galvu pret zemi trimmera lietošanas laikā, var izbīdīt jaunu auklas garumu.

PIEZĪME! Griezējauklai paliekot pārāk īsai, auklu ir grūtāk atbrīvot.

⚠ **BRĪDINĀJUMS:** Nenoņemiet un nepārveidojiet griezējauklas asmens mezglu. Pārmērīgi gara aukla izraisīs motora pārkaršanu, un var rasties smagi miesas bojājumi.

Auklas nomaiņa

PIEZĪME! Vienmēr izmantojiet ieteicamo neilona griezējauklu, kuras diametrs ir 2,4-2,7mm. Cita veida auklas izmantošana var izraisīt auklas trimmera pārkaršanu vai var to sabojāt.

⚠ **BRĪDINĀJUMS:** Nekad neizmantojiet auklu ar metāla pastiprinājumiem, stiepli, virvi u.tml. Šāda veida auklas var salūst un kļūt par bīstamiem, lielā ātrumā izsviestiem objektiem.

1. Izņemiet no trimmera akumulatoru bloku.
2. Nogrieziet 5 m garu griezējauklu, ievelciet auklu caur uzstādīšanas atveri actiņā (att. K). Iespiediet un izvelciet auklu no otras puses, līdz spolei abās pusēs var redzēt vienāda garuma auklu.
3. Lai uztītu auklu uz spoles, piespiediet, vienlaikus griežot spoles apakšējo daļu bultiņas virzienā, līdz katrā pusē var redzēt aptuveni 15 cm auklas (att. L).
4. Vienlaikus velkot auklu, nospiediet spoles apakšējo daļu, lai ar rokām izvilktu auklu un, lai pārbaudītu, vai trimmera galva ir pareizi uzstādīta.

PIEZĪME: Gadījumā, ja aukla tiek nejauši ierauta trimmera galvā, atveriet galvu un izvelciet griezējauklu no spoles. Auklas atkārtotai ielādei sekojiet informācijai šīs rokasgrāmatas sadaļā "**Griezējauklas atkārtota ielāde**".

Griezējauklas atkārtota ielāde

Ja griezējaukla pārtrūkst pie auklas izejas vai griezējaukla netiek padota, piesitot ar trimmera galvu, izpildiet tālāk norādītās darbības:

1. Nospiediet atbrīvošanas izciļņus uz trimmera galvas un noņemiet apakšējo daļu, izvelkot to uz āru (att. M un N).

PIEZĪME: Lai nospiestu atbrīvošanas cilnes, var būt

LV

nepieciešams skrūvgriezis ar plakanu galvu.

2. Izņemiet griezējauklu no spoles.
3. Ar vienu roku pieturiet trimmeri, un ar otru roku satveriet apakšējo vāciņu, lai salāgotu apakšējā vāciņa rievas ar atlaišanas izciļņiem (att. O). Piespiediet apakšējo vāka daļu, līdz tā nofiksējas, ar izteiktu klikšķa skaņu.
4. Lai atkārtoti ielādētu griezējauklu, ievērojiet sadaļā "**Auklas nomaiņa**" sniegtos norādījumus.

TRIMMERA GALVAS NOMAIŅA

⚠ **BRĪDINĀJUMS:** Ja galva pēc tās nostiprināšanas kļūst vaļīga, nekavējoties nomainiet to. Nekādā gadījumā nelietojiet trimmeri ar vaļīgu griešanas pierīci. Nekavējoties nomainiet saplaisājušu, bojātu vai nolietojušos griezējgalvu pat tad, ja konstatētas tikai nenozīmīgas plaisas. Šādas pierīces var salūzt, griežoties lielā ātrumā, un radīt smagu traumu.

Apskatiet trimmera galvu (att. P)

P-1	Apakšējais vāciņš	P-4	Atspere
P-2	Griezējaukla	P-5	Augšējā daļa
P-3	Salikta spole	P-6	Piedziņas vārpsta

Trimmera galvas noņemšana (att. Q1)

1. Izņemiet akumulatoru bloku.
2. Ievietojiet iekļauto sešstūra uzgriežņu atslēgu motora korpusa vārpstas bloķēšanas caurumā, lai tā darbotos kā vārpstas slēdzene, turiet to ar vienu roku un mēģiniet to iespiest uz iekšu. Vienlaikus ar otru roku pagrieziet trimmera galvu, līdz sešskaldņu uzgriežņu atslēga ir pilnībā ievietota.

Q-1	Vārpstas bloķēšanas atvere	Q-2	Vārpstas slēdzene

3. Lai to izņemtu, turpiniet turēt sešstūra uzgriežņu atslēgu, pagrieziet trimmera galvu pulksteņrādītāja kustības virzienā.

Trimmera galvas uzstādīšana

1. Novietojiet trimmeri uz zemes vai grīdas ar piedziņas vārpstu vērstu uz augšu.
2. Izlīdziniet skrūves caurumu uz trimmera galvas ar piedziņas vārpstu, uzstādiet trimmera galvu uz vārpstas, pagriežot to pretēji pulksteņrādītāja virzienam (att. Q2).
3. Uzstādiet sešstūra uzgriežņu atslēgu vārpstas bloķēšanas caurumā saskaņā ar iepriekšējo sadaļu "**Trimmera galvas noņemšana**". Turpiniet pievilkt trimmera galvu pretēji pulksteņrādītāja virzienam, līdz tā ir pilnībā nostiprināta (att. Q3).

APKOPE

⚠ **BRĪDINĀJUMS:** Pirms instrumenta pārbaudīšanas, tīrīšanas vai apkopes darbu veikšanas apturiet motoru, pagaidiet, līdz apstājas visas kustīgās daļas, un izņemiet akumulatora bloku. Šo norādījumu neievērošana var radīt smagus miesas bojājumus vai kaitējumu īpašumam.

⚠ **BRĪDINĀJUMS:** Veicot apkopes darbus, vienmēr izmantojiet identiskas rezerves daļas. Jebkuru citu daļu izmantošana var radīt apdraudējumu vai izstrādājuma bojājumus. Lai garantētu drošu un uzticamu izstrādājuma darbību, visi remontdarbi jāveic kvalificētam servisa speciālistam.

IEKĀRTAS TĪRĪŠANA

- Tīriet ierīci ar mitru drānu un maigu mazgāšanas līdzekli.
- Netīriet plastmasas korpusu un rokturi ar kodīgiem tīrīšanas līdzekļiem. Plastmasas daļas var sabojāt ar zināmām aromatizētām eļļām, piemēram, priežu un citrona, un šķīdinātājiem, piemēram, petroleju. Elektrotraumu var radīt arī mitrums. Kārtīgi noslaukiet mitrumu ar mīkstu, tīru drānu.
- Iztīriet visu ap motora vārpstu vai trimmera galvu apvijušos zāli.
- Ventilācijas atveru tīrīšanai korpusa aizmugurē izmantojiet nelielu suku vai nelielu putekļsūcēja suku ar gaisa izplūdi.
- Ventilācijas atveres nedrīkst būt nosprostotas.

AUKLAS GRIEZĒJASMENS UZASINĀŠANA

⚠ **BRĪDINĀJUMS:** Vienmēr aizsargājiet savas rokas, valkājot biezus cimdus auklas griezējasmens apkopes darbu veikšanas laikā.

1. Izņemiet akumulatoru bloku.
2. Izņemiet no aizsarga auklas griezējasmeni.
3. Nostipriniet asmeni skrūvspīlē.
4. Valkājiet piemērotus acu aizsarglīdzekļus un cimdus, un rīkojieties uzmanīgi, lai sev neiegrieztu.
5. Rūpīgi novīlējiet asmens griezējmalas ar smalku zobu asināšanas vīli vai asināšanas akmeni, un rīkojieties uzmanīgi, lai saglabātu oriģinālo griešanas leņķi.
6. Atkārtoti instalējiet aizsargam asmeni un nostipriniet

LV

to ar divām skrūvēm.

IEKĀRTAS UZGLABĀŠANA

- Izņemiet akumulatoru bloku no iekārtas, kad tā netiek lietota.
- Pirms uzglabāšanas rūpīgi notīriet un apkopiet iekārtu.
- Uzglabājiet ierīci sausā, labi vēdināmā, aizslēdzamā vai augstā — bērniem nepieejamā — vietā. Neuzglabājiet iekārtu blakus mēslojumam, benzīnam vai citām ķimikālijām, vai to tuvumā.

Apkārtējās vides aizsardzība

Neutilizējiet elektrisko aprīkojumu, izlietoto akumulatoru un lādētāju sadzīves atkritumos! Nogādājiet šo produktu uz pilnvarotu pārstrādes punktu un sagatavojiet atkritumu šķirošanai. Elektriskās iekārtas ir jānogādā videi nekaitīgā pārstrādes rūpnīcā.

LV

PROBLĒMU NOVĒRŠANA

PROBLĒMA	CĒLONIS	RISINĀJUMS
Iekārta nesāk darboties vai pēkšņi apstājas.	■ Trimmerī nav uzstādīts akumulatoru bloks.	■ Uzstādiet trimmerī akumulatoru bloku.
	■ Starp trimmeri un akumulatora bloku nav elektriskā savienojuma.	■ Izņemiet akumulatoru komplektu, pārbaudiet kontaktus un ievietojiet akumulatoru komplektu atpakaļ.
	■ Akumulatoru komplekts ir izlādējies.	■ Uzlādējiet akumulatoru komplektu.
	■ Bloķēšanas slēdzis nevirzās uz priekšu pirms ātruma regulēšanas slēdža nospiešanas.	■ Pabīdiet bloķēšanas mēlīti uz priekšu, un tad nospiediet ātruma regulēšanas slēdzi.
	■ Akumulatoru komplekts ir pārāk karsts.	■ Izņemiet akumulatoru bloku un ļaujiet tam atdzist līdz temperatūra nokrītas zemāk par 67 °C.
	■ Iekārta ir pārāk karsta.	■ Izņemiet akumulatoru bloku un ļaujiet iekārtai atdzist līdz temperatūra nokrītas zemāk par 80 °C.
	■ Motora pārslodze.	■ Motors pēc noslogojuma atbrīvošanas atsāks darboties. Lai jūsu darbs būtu nepārtraukts, samaziniet ierīcei slodzi, neizmantojiet pārāk garu vai lielu griezējauklu vai negrieziet pārāk smagus/pārkoksnējušos krūmus.
	■ Uz trimmera nav uzstādīts aizsargs, kā rezultātā griezējaukla ir par garu un rodas motora pārslodze.	■ Izņemiet akumulatoru bloku un uzstādiet trimmerim aizsargu.
	■ Izmantota smaga griezējaukla.	■ Izmantojiet ieteikto neilona griezējauklu, kuras diametrs ir 2,4-2,7 mm.
	■ Akumulatoru blokā ir elektronikas kļūda.	■ Nomainiet akumulatoru vai sazinieties ar EGO klientu apkalpošanas dienestu.

LV

PROBLĒMA	CĒLONIS	RISINĀJUMS
Pārmērīgas vibrācijas vai trokšņi.	■ Griezējaukla nav sabalansēta. ■ Trimmera galva ir nodilusi.	■ Viegli pieskarieties trimmera galvai uz zemes, trimmera galvas darbības laikā. Ja nepieciešams, pieskarieties vairākas reizes. ■ Nomainiet ar jaunu trimmera galvu. Skatiet sadaļu "**TRIMMERA GALVAS NOMAIŅA**".
Trimmera galva nepadod auklu.	■ Piedziņas vārpstu vai trimmera galvu nosprostojusi zāle. ■ Spolē nav pietiekami daudz auklas vai arī aukla pārtrūkst atveres actiņā. ■ Trimmera galvā savijusies aukla. ■ Izmantota smaga griezējaukla.	■ Apturiet auklas trimmeri, izņemiet akumulatoru un rūpīgi iztīriet piedziņas vārpstu vai trimmera galvu. ■ Izņemiet akumulatoru un nomainiet pret jaunu griezējauklu; skatiet šīs rokasgrāmatas sadaļu "**Auklas nomaiņa**". ■ Izņemiet akumulatoru, atkārtoti ielādējiet griezējauklu; skatiet šīs rokasgrāmatas nodaļu "**Griezējauklas nomaiņa**". ■ Izmantojiet ieteikto neilona griezējauklu ar diametru 2,4-2,7 mm.
Ap trimmera galvu un motora korpusu ir aptinusies zāle.	■ Garas zāles griešana pie zemes.	■ Grieziet garu zāli no augšas uz leju, katru reizi vienā gājienā nogriežot pa 20 cm, lai nepieļautu zāles aptīšanos.
Asmens nenogriež auklu.	■ Ar laiku aizsarga auklas griešanas asmens mala kļūst trula.	■ Uzasiniet auklas griešanas asmeni ar vīli vai nomainiet to.
Trimmera galvai parādījušās plaisas	■ Trimmera galva ir nodilusi.	■ Nekavējoties nomainiet trimmera galvu; sekojiet norādījumiem šīs rokasgrāmatas sadaļā "**TRIMMERA GALVAS NOMAIŅA**".

GARANTIJA

EGO GARANTIJAS POLITIKA

LV

Lūdzam apmeklēt tīmekļa vietni **egopowerplus.eu**, kur pieejama pilna EGO garantijas politikas noteikumu un nosacījumu versija.

ΔΙΑΒΑΣΤΕ ΟΛΕΣ ΤΙΣ ΟΔΗΓΙΕΣ!

ΔΙΑΒΑΣΤΕ ΤΟ ΕΓΧΕΙΡΙΔΙΟ ΧΡΗΣΤΗ

ΣΥΜΒΟΛΑ ΑΣΦΑΛΕΙΑΣ

ΠΡΟΕΙΔΟΠΟΙΗΣΗ: Η λειτουργία οποιασδήποτε μηχανής μπορεί να προκαλέσει την εκτόξευση ξένων αντικειμένων στα μάτια σας, με αποτέλεσμα σοβαρό τραυματισμό των ματιών. Προτού ξεκινήσετε τη χρήση του μηχανήματος, φοράτε πάντα προστατευτικά γυαλιά ή γυαλιά με πλευρική προστασία και, εφόσον απαιτείται, πλήρη προστατευτική προσωπίδα. Συνιστούμε μια προσωπίδα ασφαλείας ευρείας όρασης, για χρήση πάνω από γυαλιά ή τα συνήθη προστατευτικά γυαλιά με πλευρική προστασία.

Προειδοποίηση ασφαλείας

Φοράτε προστατευτικά γυαλιά

Μη χρησιμοποιείτε μεταλλικές λεπίδες

Η απόσταση μεταξύ του μηχανήματος και παριστάμενων πρέπει να είναι τουλάχιστον 15 m.

Εγγυημένη στάθμη ηχητικής ισχύος. Εκπομπές θορύβου στο περιβάλλον σύμφωνα με την οδηγία της Ευρωπαϊκής Ένωσης.

Bluetooth®

n_0 Μέγιστη ταχύτητα

Συνεχές ρεύμα

kg Κιλό

mm Χιλιοστό

cm Εκατοστό

.../min Περιστροφές ή ανταπόδοση ανά λεπτό

Διαβάστε και κατανοήστε το εγχειρίδιο χρήσης

Φοράτε προστασία για την ακοή

Διατηρείτε μακριά τους παρευρισκομένους

Κίνδυνος εγκαυμάτων. Μην αγγίζετε τη θερμή επιφάνεια.

Προσοχή στα αντικείμενα που πετάγονται

Αποσυνδέετε την μπαταρία πριν τη συντήρηση

Τα απόβλητα ειδών ηλεκτρικού και ηλεκτρονικού εξοπλισμού δεν πρέπει να απορρίπτονται στα οικιακά απορρίμματα. Παραδώστε τα σε εξουσιοδοτημένη μονάδα ανακύκλωσης.

Το προϊόν συμμορφώνεται με τις ισχύουσες ευρωπαϊκές οδηγίες.

Αξιολογήθηκε η συμμόρφωση HB.

IPX5 Προστατευόμενο από πίδακες νερού χαμηλής πίεσης από οποιαδήποτε κατεύθυνση

V Τάση

ΣΗΜΕΙΩΣΗ: Το λεκτικό σήμα Bluetooth® και τα λογότυπα είναι σήματα κατατεθέντα που ανήκουν στην Bluetooth SIG, inc. και οποιαδήποτε χρήση αυτών των σημάτων από την EGO γίνεται βάσει άδειας.

GR

ΠΡΟΔΙΑΓΡΑΦΕΣ

Τάση		56 V ⎓
n_0		Χαμηλή: 4000 /min Μεσαία: 5000 /min Υψηλή: 6000 /min
Μηχανισμός κοπής		Κεφαλή πρόσκρουσης
Τύπος μεσινέζας		2,4-2,7 mm νάιλον συστρεφόμενο νήμα
Πλάτος κοπής		42 cm
Συνιστώμενη θερμοκρασία λειτουργίας		0°C - 40°C
Συνιστώμενη θερμοκρασία αποθήκευσης		-20 °C - 70 °C
Βέλτιστη θερμοκρασία φόρτισης		5°C - 40°C
Βάρος (χωρίς συστοιχία μπαταριών)		3 kg
Ζώνη συχνότητας λειτουργίας Bluetooth		2402-2480 MHz
Μέγιστη ισχύς μετάδοσης Bluetooth		10 dBm
Μετρημένη στάθμη ηχητικής ισχύος L_{WA}		93 dB(A) K=1,1 dB(A)
Στάθμη ηχητικής πίεσης στη θέση χειριστή L_{PA}		77 dB(A) K=3 dB(A)
Εγγυημένο επίπεδο ισχύος ήχου L_{WA}(μέτρηση κατά 2000/14/ΕΕ)		94 dB(A)
Αξιολόγηση δονήσεων a_h:	Μπροστινή λαβή	2,2 m/s² K=1,5 m/s²
	Πίσω χειρολαβή	1,27 m/s² K=1,5 m/s²

- Η δηλωθείσα συνολική τιμή κραδασμών έχει μετρηθεί σύμφωνα με πρότυπη μέθοδο δοκιμής και μπορεί να χρησιμοποιηθεί για τη σύγκριση ενός μηχανήματος με άλλο.
- Η αναφερόμενη συνολική τιμή κραδασμών μπορεί να χρησιμοποιηθεί επίσης ως προκαταρκτική αξιολόγηση έκθεσης.

ΕΙΔΟΠΟΙΗΣΗ: Η μετάδοση της δόνησης κατά τη διάρκεια της πραγματικής χρήσης της μηχανής μπορεί να διαφέρει από τη δηλωθείσα τιμή με την οποία χρησιμοποιείται η μηχανή. Για την προστασία του χειριστή, πρέπει υπό πραγματικές συνθήκες χρήσης να χρησιμοποιούνται γάντια και ωτοασπίδες.

ΣΥΣΚΕΥΑΣΙΑ (ΕΙΚ. A1)

ΠΕΡΙΓΡΑΦΗ

ΓΝΩΡΙΣΤΕ ΤΟ ΧΛΟΟΚΟΠΤΙΚΟ ΜΕ ΜΕΣΙΝΕΖΑ (ΕΙΚ. A1)

1. Καλύπτρα
2. Λεπίδα κοπής νήματος
3. Κεφαλή χλοοκοπτικού (κεφαλή πρόσκρουσης)
4. Μεσινέζα
5. Περίβλημα κινητήρα
6. Άξονας χλοοκοπτικού
7. Γρήγορα ρυθμιζόμενη μπροστινή χειρολαβή
8. Κουμπί λειτουργίας ταχύτητας
9. Ένδειξη κατάστασης μπαταρίας
10. Ένδειξη ταχύτητας
11. Ένδειξη Bluetooth®
12. Σκανδάλη μεταβλητής ταχύτητας
13. Διακόπτης ασφάλισης
14. Κουμπί αποδέσμευσης μπαταρίας
15. Μάνταλο
16. Μηχανισμός εκτόξευσης
17. Δακτύλιος ακινητοποίησης
18. Εξάγωνο κλειδί 4mm
19. Πίσω λαβή
20. Βρόχος ιμάντα ώμου
21. Ιμάντας ώμου

ΣΥΝΑΡΜΟΛΟΓΗΣΗ

⚠ **ΠΡΟΕΙΔΟΠΟΙΗΣΗ:** Σε περίπτωση που κάποια από τα εξαρτήματα έχουν υποστεί ζημιά ή λείπουν, μη χρησιμοποιήσετε το προϊόν, μέχρι να αντικατασταθούν. Η χρήση αυτού του προϊόντος με φθαρμένα ή ελλιπή εξαρτήματα μπορεί να έχει ως αποτέλεσμα σοβαρό τραυματισμό.

⚠ **ΠΡΟΕΙΔΟΠΟΙΗΣΗ:** Μην επιχειρήσετε να τροποποιήσετε αυτό το προϊόν ή να δημιουργήσετε

GR

παρελκόμενα που δε συνιστώνται για χρήση με αυτό το χλοοκοπτικό με μεσινέζα. Κάθε παρόμοια μετατροπή ή τροποποίηση συνιστά κακή χρήση και μπορεί να δημιουργήσει επικίνδυνες καταστάσεις με επακόλουθο τον σοβαρό τραυματισμό.

⚠ **ΠΡΟΕΙΔΟΠΟΙΗΣΗ:** Για να εμποδίσετε τυχαία εκκίνηση που θα μπορούσε να προκαλέσει σοβαρό τραυματισμό, απομακρύνετε πάντα τη συστοιχία μπαταριών από το μηχάνημα όταν συναρμολογείτε εξαρτήματα.

ΠΡΟΣΑΡΤΗΣΗ ΚΑΛΥΠΤΡΑΣ (ΕΙΚ. B1 & B2)

⚠ **ΠΡΟΕΙΔΟΠΟΙΗΣΗ:** Φοράτε πάντα γάντια κατά την προσάρτηση ή αντικατάσταση της καλύπτρας. Προσέχετε τη λεπίδα της καλύπτρας και προστατεύετε το χέρι σας από κοπή.

⚠ **ΠΡΟΕΙΔΟΠΟΙΗΣΗ:** Μην χρησιμοποιήσετε ποτέ το μηχάνημα χωρίς να είναι καλά τοποθετημένη η καλύπτρα. Η καλύπτρα πρέπει να βρίσκεται πάντα προσαρτημένη στη μηχανή για την προστασία του χρήστη! Εφόσον έχει προσαρτηθεί η καλύπτρα, μην επιχειρήσετε ποτέ να την αφαιρέσετε ή να τη ρυθμίσετε. Εφόσον απαιτηθεί αντικατάσταση, αυτή θα πρέπει να διεξαχθεί από εξειδικευμένο τεχνικό σέρβις!

ΣΗΜΕΙΩΣΗ: Μόνο το προστατευτικό με το εικονίδιο μπορεί να χρησιμοποιηθεί με την κεφαλή χλοοκοπτικού με μεσινέζα, ενώ ΔΕΝ πρέπει να χρησιμοποιηθεί με την κεφαλή θαμνοκόπτη. Βεβαιώνεστε ότι επιλέξατε την σωστή καλύπτρα όταν χρησιμοποιείτε τη μηχανή.

Ξεβιδώστε και αφαιρέστε τις δύο βίδες από την καλύπτρα, ευθυγραμμίστε τις οπές τοποθέτησης στην καλύπτρα με τις οπές της διάταξης και, στη συνέχεια, ασφαλίστε την καλύπτρα στη βάση του άξονα με τις δύο βίδες και τις δύο ελατηριωτές ροδέλες.

⚠ **ΠΡΟΕΙΔΟΠΟΙΗΣΗ:** Βεβαιωθείτε ότι η καλύπτρα έχει προσαρτηθεί σύμφωνα με τις Εικ. B1 και B2, αφού οποιαδήποτε αντίστροφη προσάρτηση είναι εξαιρετικά επικίνδυνη!

ΠΡΟΣΑΡΤΗΣΗ ΚΑΙ ΡΥΘΜΙΣΗ ΤΗΣ ΜΠΡΟΣΤΙΝΗΣ ΧΕΙΡΟΛΑΒΗΣ

1. Σβήστε τον κινητήρα και αφαιρέστε τη συστοιχία μπαταριών, εφόσον είναι τοποθετημένη.
2. Λασκάρετε την πεταλούδα για να διαχωρίσετε την ρυθμιζόμενη λαβή (Εικ. C).

C-1	Μπροστινή λαβή	C-3	Πεταλούδα
C-2	Μπλοκ σύσφιξης	C-4	Μοχλός γρήγορης αποδέσμευσης

3. Τοποθετήστε την κλίση της μπροστινής χειρολαβής προς τα πάνω, προς την πίσω χειρολαβή. Πιέστε την χειρολαβή στον άνω άξονα (Εικ. D1).
4. Εισαγάγετε το μπλοκ σύσφιξης μέσα στην εσοχή της χειρολαβής (Εικ. D2).
5. Τοποθετήστε τον μοχλό γρήγορης αποδέσμευσης και συσφίξτε την πεταλούδα. (Εικ. D3).
6. Τραβήξτε τον μοχλό γρήγορης αποδέσμευσης προς τα επάνω για να μετακινήσετε/περιστρέψετε την μπροστινή χειρολαβή σε μια άνετη θέση λειτουργίας (Εικ. D4).
7. Διπλώστε το μοχλό γρήγορης αποδέσμευσης για να ασφαλίσετε την μπροστινή χειρολαβή στη σωστή θέση (Εικ. D5).

⚠ **ΠΡΟΕΙΔΟΠΟΙΗΣΗ:** Μην χρησιμοποιείτε ποτέ το μηχάνημα χωρίς την μπροστινή χειρολαβή καλά στερεωμένη.

ΠΡΟΣΑΡΤΗΣΗ ΙΜΑΝΤΑ ΩΜΟΥ

Πιέστε το άγκιστρο καραμπίνερ του ιμάντα για να το ανοίξετε και προσαρτήστε το επάνω στη θηλιά ιμάντα ώμου (Εικ. E1).

Υπάρχουν δύο τρόποι αποδέσμευσης του ιμάντα. Τον αφαιρείτε από τον ιμάντα απευθείας (Εικ. E2) ή πιέζετε το άγκιστρο καραμπίνερ και αποσυνδέετε τον ιμάντα ώμου από τη θηλιά ιμάντα ώμου (Εικ. E3).

Όταν φοράτε τον ιμάντα, τίποτα δεν πρέπει να εμποδίζει την αποδέσμευση και την αφαίρεση του ιμάντα.

Σε μια επείγουσα κατάσταση, αφαιρέστε τον από τον ώμο σας αμέσως, ανεξάρτητα από τη θέση του ιμάντα.

⚠ **ΠΡΟΕΙΔΟΠΟΙΗΣΗ: Για ασφαλή και άνετη λειτουργία, όταν γίνεται χρήση με συστοιχία μπαταριών 6,0 Ah ή με ανώτερη τιμή Ah, βεβαιώνεστε ότι χρησιμοποιείτε τον σύνδεσμο σακιδίου BH1000 EGO για την ανακούφιση του βάρους στους βραχίονες του χρήστη.**

⚠ **ΠΡΟΕΙΔΟΠΟΙΗΣΗ: Μην χρησιμοποιείτε ταυτόχρονα τον ιμάντα ώμου και τον σύνδεσμο σακιδίου πλάτης BH1000 EGO.** Έτσι εμποδίζεται γρήγορη αποδέσμευση έκτακτης ανάγκης του μηχανήματος με αποτέλεσμα ατομικό τραυματισμό.

ΛΕΙΤΟΥΡΓΙΑ

⚠ **ΠΡΟΕΙΔΟΠΟΙΗΣΗ:** Η εξοικείωσή σας με αυτό το προϊόν δε θα πρέπει να σας κάνει λιγότερο προσεκτικούς. Θυμηθείτε πως ένα κλάσμα δευτερολέπτου απροσεξίας μπορεί να προκαλέσει σοβαρό τραυματισμό.

⚠ **ΠΡΟΕΙΔΟΠΟΙΗΣΗ:** Φοράτε πάντα προστατευτικά γυαλιά και ωτοασπίδες. Στην αντίθετη περίπτωση, ενδέχεται να υπάρξει εκτόξευση αντικειμένων στα μάτια σας και άλλοι πιθανοί σοβαροί τραυματισμοί.

⚠ **ΠΡΟΕΙΔΟΠΟΙΗΣΗ:** Μη χρησιμοποιείτε παρελκόμενα που δεν συνιστώνται από τον κατασκευαστή αυτού του προϊόντος. Η χρήση προσαρτημάτων ή παρελκόμενων που δε συνιστώνται από τον κατασκευαστή, ενέχει τον κίνδυνο σοβαρού τραυματισμού.

⚠ **ΠΡΟΕΙΔΟΠΟΙΗΣΗ:** Προκειμένου να αποφευχθεί σοβαρός τραυματισμός, αποσυνδέετε τη συστοιχία μπαταριών από το μηχάνημα πριν από τη συντήρηση, τον καθαρισμό, την αντικατάσταση προσαρτημάτων ή την απομάκρυνση υλικού από τη μονάδα.

ΕΦΑΡΜΟΓΕΣ

Το προϊόν μπορεί να χρησιμοποιηθεί στη βροχή.

Μπορείτε να χρησιμοποιήσετε αυτό το προϊόν για τους ακόλουθους σκοπούς:

Χρησιμοποιείται για το ξάκρισμα γρασιδιού και αγριόχορτων σε τοίχους, φράχτες, δέντρα και παρτέρια.

ΕΙΔΟΠΟΙΗΣΗ: Η μηχανή πρέπει να χρησιμοποιείται μόνο για την προβλεπόμενη χρήση. Οποιαδήποτε άλλη χρήση θα εκληφθεί ως καταχρηστική.

GR

ΤΟΠΟΘΕΤΗΣΗ/ΑΦΑΙΡΕΣΗ ΜΠΑΤΑΡΙΑΣ

Να χρησιμοποιείται μόνο με τις συστοιχίες μπαταριών και τους φορτιστές της EGO που αναφέρονται στην Εικ. A2.

Φορτίστε πλήρως πριν από την πρώτη χρήση.

Προσάρτηση

Ευθυγραμμίστε τις νευρώσεις της μπαταρίας με τις οπές τοποθέτησης και πιέστε τη συστοιχία μπαταριών προς τα κάτω, μέχρι να ακούσετε «κλικ» (Εικ. F1).

Αφαίρεση

Πιέστε το κουμπί αποδέσμευσης μπαταρίας και τραβήξτε έξω την μπαταρία (Εικ. F2).

ΚΡΑΤΗΜΑ ΤΟΥ ΧΛΟΟΚΟΠΤΙΚΟΥ ΜΕ ΜΕΣΙΝΕΖΑ (ΕΙΚ. G)

Για ασφαλέστερη και καλύτερη λειτουργία, τοποθετήστε τον ιμάντα ώμου εγκάρσια στον ώμο. Ρυθμίστε το μήκος και την τοποθέτηση του ιμάντα ώμου σε μια άνετη θέση – κρατήστε το χλοοκοπτικό και με τα δύο χέρια: το ένα χέρι στην πίσω χειρολαβή και το άλλο στην μπροστινή χειρολαβή.

ΕΙΔΟΠΟΙΗΣΗ: Η κεφαλή χλοοκοπτικού πρέπει να είναι παράλληλη προς το έδαφος σε μια σωστή απόσταση κοπής χωρίς ο χειριστής να σκύβει.

⚠ **ΠΡΟΕΙΔΟΠΟΙΗΣΗ:** Σε περίπτωση επείγοντος περιστατικού, βγάλτε αμέσως τον ιμάντα ώμου, ανεξάρτητα από τον τρόπο που τον έχετε τοποθετήσει.

ΕΝΕΡΓΟΠΟΙΗΣΗ/ΑΠΕΝΕΡΓΟΠΟΙΗΣΗ ΤΟΥ ΜΗΧΑΝΗΜΑΤΟΣ (Εικ. H)

Ενεργοποίηση

1. Μετακινήστε το μοχλό ασφάλισης προς τα εμπρός και κατόπιν πιέστε τη σκανδάλη μεταβλητής ταχύτητας για την εκκίνηση.
2. Η ταχύτητα περιστροφής της κεφαλής χλοοκοπτικού ελέγχεται με τη σκανδάλη μεταβλητής ταχύτητας. Μεγαλύτερη πίεση στη σκανδάλη επιφέρει υψηλότερη ταχύτητα. Μικρότερη πίεση στη σκανδάλη επιφέρει χαμηλότερη ταχύτητα. Ρυθμίστε την ταχύτητα ώστε να ανταποκρίνεται στην εν λόγω εργασία.

ΕΙΔΟΠΟΙΗΣΗ: Ο κινητήρας εκκινείται μόνο εφόσον ο μοχλός ασφάλισης μετακινηθεί προς τα εμπρός και πατηθεί ταυτόχρονα ο διακόπτης-σκανδάλη.

Απενεργοποίηση

Μετακινήστε το μηχάνημα μακριά από την περιοχή κοπής και αποδεσμεύστε τη σκανδάλη μεταβλητής ταχύτητας για να το σταματήσετε.

⚠ **ΠΡΟΕΙΔΟΠΟΙΗΣΗ:** Αφαιρείτε πάντα τη συστοιχία μπαταριών από τη μηχανή κατά τη διάρκεια διαλειμμάτων και μετά την ολοκλήρωση της εργασίας.

H-1	Διακόπτης ασφάλισης	H-2	Σκανδάλη μεταβλητής ταχύτητας

ΑΛΛΑΓΗ ΤΑΧΥΤΗΤΑΣ (ΕΙΚ. I)

Η μηχανή διαθέτει τρεις λειτουργίες ταχύτητας.

Κάθε φορά που πατάτε τον διακόπτη λειτουργίας ταχύτητας, η λειτουργία ταχύτητας αλλάζει.

Η ένδειξη ταχύτητας θα προβάλει την κατάσταση της ενεργής ταχύτητας: μία λυχνία για χαμηλή ταχύτητα, δύο λυχνίες για μέτρια ταχύτητα και τρεις για υψηλή ταχύτητα. Η λειτουργία χαμηλής ταχύτητας παρέχει καλύτερο έλεγχο της μηχανής και περισσότερο χρόνο λειτουργίας ανά φόρτιση.

ΕΙΔΟΠΟΙΗΣΗ:

Η λειτουργία ταχύτητας μπορεί να ρυθμιστεί προτού ενεργοποιηθεί η μηχανή Ή κατά τη διάρκεια της λειτουργίας.

Όταν το μηχάνημα εκκινείται εκ νέου μετά από διάλειμμα, η λειτουργία ταχύτητας επιστρέφει στην προηγούμενη ταχύτητα.

I-1	Ένδειξη ταχύτητας	I-3	Κουμπί λειτουργίας ταχύτητας
I-2	Ένδειξη Bluetooth®	I-4	Ένδειξη κατάστασης μπαταρίας

ΕΝΔΕΙΞΗ ΚΑΤΑΣΤΑΣΗΣ ΜΠΑΤΑΡΙΑΣ ΚΑΙ ΕΝΔΕΙΞΗ ΤΑΧΥΤΗΤΑΣ (ΕΙΚ. I)

Η ένδειξη κατάστασης μπαταρίας δείχνει το επίπεδο φόρτισης και την κατάσταση λειτουργίας της συστοιχίας μπαταριών, ενώ η ένδειξη ταχύτητας δείχνει την κατάσταση λειτουργίας της μηχανής, σύμφωνα με το παρακάτω διάγραμμα. Η ένδειξη κατάστασης μπαταρίας και η ένδειξη ταχύτητας ανάβουν κατά την ενεργοποίηση της μηχανής Ή εάν πατηθεί το κουμπί λειτουργίας ταχύτητας.

Ενδεικτικές λυχνίες			Επεξήγηση
Ένδειξη κατάστασης μπαταρίας	Σταθερά πράσινη		Επίπεδο φόρτισης μπαταρίας από 20% έως 100%
	Αναβοσβήνει πράσινη		Επίπεδο φόρτισης μπαταρίας από 10% έως 20%
	Ανάβει σταθερά κόκκινη		Επίπεδο φόρτισης μπαταρίας μικρότερο από 10%
	Αναβοσβήνει κόκκινο (γρήγορα ή αργά)		Η συστοιχία μπαταριών έχει σχεδόν αδειάσει και πρέπει να φορτιστεί αμέσως.
	Ανάβει σταθερά πορτοκαλί		Η συστοιχία μπαταριών έχει υπερθερμανθεί. Επιτρέψτε να κρυώσει η συστοιχία μπαταριών έως ότου η θερμοκρασία πέσει κάτω από τους 67°C. Δείτε «**Προστασία μπαταρίας από υπερθέρμανση**» παρακάτω.
	Αναβοσβήνει εναλλάξ κόκκινο/πράσινο		Ηλεκτρονική βλάβη συστοιχίας μπαταριών. Αντικαταστήστε τη συστοιχία μπαταριών ή επικοινωνήστε την εξυπηρέτηση πελατών της EGO. Δείτε «**Προστασία μπαταρίας από ηλεκτρονικές βλάβες**» παρακάτω.

GR

Ενδεικτικές λυχνίες			Επεξήγηση
Ένδειξη ταχύτητας (η εικόνα αντιστοιχεί στην υψηλή ταχύτητα)	Σταθερά πράσινη		Η μηχανή λειτουργεί σωστά.
	Ανάβει σταθερά πορτοκαλί		Η μηχανή έχει υπερθερμανθεί. Αφήστε τη μηχανή να κρυώσει, ώσπου η θερμοκρασία να πέσει κάτω από τους 80 °C. Δείτε «**Προστασία μηχανήματος από υπερθέρμανση**» παρακάτω. **ΕΙΔΟΠΟΙΗΣΗ:** Για να αποφευχθεί η πρόκληση ζημιάς στο μηχάνημα, θα απενεργοποιηθεί αυτόματα και θα κρυώσει για 5 λεπτά μετά από πολλαπλές συνεχόμενες χρήσεις με υπερθέρμανση, κατά τη διάρκεια των οποίων η πορτοκαλί λυχνία παραμένει αναμμένη ως προειδοποίηση.
	Αναβοσβήνει πορτοκαλί		Η μηχανή έχει υπερφορτωθεί. Βλ. «**Προστασία μηχανήματος από υπερφόρτωση**» παρακάτω.

Προστασία μπαταρίας από υπερθέρμανση

Εάν η θερμοκρασία της μπαταρίας υπερβεί τους 70 °C κατά τη διάρκεια της λειτουργίας, το κύκλωμα προστασίας από υπερθέρμανση θα απενεργοποιήσει αμέσως τη μηχανή, ώστε να προφυλάξει τη συστοιχία μπαταριών από ζημιές υπερθέρμανσης. Η ένδειξη κατάστασης μπαταρίας θα ανάψει σταθερά πορτοκαλί. Αποδεσμεύστε τη σκανδάλη και περιμένετε ώσπου να κρυώσει η υπερθερμασμένη μπαταρία και η ένδειξη να γίνει πράσινη. Στη συνέχεια, επανεκκινήστε τη μηχανή.

Προστασία μπαταρίας από ηλεκτρονικές βλάβες

Όταν προκύπτει ηλεκτρονική βλάβη στη συστοιχία μπαταριών, ο δείκτης κατάστασης μπαταρίας αναβοσβήνει εναλλάξ κόκκινο/πράσινο και η μηχανή σβήνει εντός 3 δευτερολέπτων. Αντικαταστήστε τη συστοιχία μπαταριών ή επικοινωνήστε την εξυπηρέτηση πελατών της EGO.

Προστασία μηχανής από υπερφόρτωση

Η μηχανή διαθέτει ενσωματωμένη προστασία κυκλώματος από υπερφόρτωση. Εάν υπερφορτωθεί η μηχανή, ο κινητήρας ακινητοποιείται και η ένδειξη ταχύτητας αναβοσβήνει πορτοκαλί. Αφαιρέστε τη συστοιχία μπαταριών από τη μηχανή και, στη συνέχεια, τοποθετήστε εκ νέου τη συστοιχία μπαταριών και επανεκκινήστε τη μηχανή. Μειώστε το φορτίο στη μηχανή, αποφεύγοντας τις υπερβολικά μακριές ή υπερμεγέθεις μεσινέζες και την κοπή βαριών/ξυλωδών θάμνων.

Προστασία μηχανής από υπερθέρμανση

Εάν η θερμοκρασία της μηχανής υπερβεί τους 90 °C κατά τη διάρκεια της λειτουργίας, το κύκλωμα προστασίας από υπερθέρμανση θα απενεργοποιήσει αμέσως τη μηχανή, ώστε να την προφυλάξει από ζημιές υπερθέρμανσης. Η ένδειξη ταχύτητας θα ανάψει σταθερά πορτοκαλί. Αποδεσμεύστε τη σκανδάλη και περιμένετε ώσπου να κρυώσει η υπερθερμασμένη μηχανή και η ένδειξη ταχύτητας να γίνει πράσινη. Στη συνέχεια, επανεκκινήστε τη μηχανή.

ΤΕΧΝΟΛΟΓΙΑ ΕΠΙΚΟΙΝΩΝΙΑΣ

Για πληροφορίες σχετικά με την πλήρη σειρά συνδεδεμένων προϊόντων και υπηρεσιών, συμπεριλαμβανομένων των οδηγιών σύνδεσης, σκανάρετε τον κωδικό QR κατωτέρω ή επισκεφθείτε **τον ιστότοπο www.egopowerplus.eu/connect.**

ΧΡΗΣΗ ΤΟΥ ΧΛΟΟΚΟΠΤΙΚΟΥ ΜΕ ΜΕΣΙΝΕΖΑ

Καθαρίζετε την περιοχή κοπής πριν από κάθε χρήση. Απομακρύνετε όλα τα αντικείμενα, όπως πέτρες, σπασμένα γυαλιά, καρφιά, σύρματα ή μεσινέζες, τα οποία μπορεί να εκσφενδονιστούν ή να εμπλακούν στο προσάρτημα κοπής. Απομακρύνετε παιδιά, παρευρισκόμενους και κατοικίδια από το χώρο. Τα παιδιά, οι παρευρισκόμενοι και τα κατοικίδια πρέπει να βρίσκονται σε απόσταση τουλάχιστον 15 m. Ενδέχεται να εξακολουθεί να υπάρχει κίνδυνος για τους παρευρισκόμενους λόγω εκτοξευόμενων αντικειμένων. Ενθαρρύνετε τους παρευρισκόμενους να φορούν προστασία για τα μάτια. Εάν σας προσεγγίσει

GR

κάποιος, απενεργοποιήστε αμέσως τον κινητήρα και το προσάρτημα κοπής.

Πριν από κάθε χρήση, ελέγχετε για τυχόν εξαρτήματα με ζημιές/φθορές

Ελέγχετε την κεφαλή πρόσκρουσης, τον ιμάντα ώμου, τη θηλιά ιμάντα ώμου και την μπροστινή χειρολαβή και αντικαθιστάτε τα εξαρτήματα που έχουν ραγίσει, παραμορφωθεί, λυγίσει ή φθαρεί με οποιοδήποτε τρόπο.

Η λεπίδα κοπής μεσινέζας στην άκρη της καλύπτρας μπορεί να στομώσει με την πάροδο του χρόνου. Συνιστάται να την τροχίζετε ανά τακτά χρονικά διαστήματα με μια λίμα ή να την αντικαθιστάτε με νέα.

⚠ **ΠΡΟΕΙΔΟΠΟΙΗΣΗ:** Φοράτε πάντα γάντια κατά την τοποθέτηση ή αντικατάσταση της καλύπτρας ή κατά το τρόχισμα ή την αντικατάσταση της λεπίδας. Προσέχετε τη θέση της λεπίδας στην καλύπτρα και προστατεύετε τα χέρια σας από τραυματισμό.

Ελέγξτε για εμπλοκή της κεφαλής χλοοκοπτικού

- Για να αποφεύγετε εμπλοκές, διατηρείτε καθαρή την κεφαλή του χλοοκοπτικού. Απομακρύνετε τα υπολείμματα γρασιδιού, τα φύλλα, τη βρωμιά και οποιαδήποτε άλλα συσσωρευμένα υπολείμματα πριν και μετά από κάθε χρήση.
- Σε περίπτωση εμπλοκής, απενεργοποιήστε το χλοοκοπτικό με μεσινέζα και αφαιρέστε την μπαταρία και, στη συνέχεια, αφαιρέστε τυχόν γρασίδι που μπορεί να έχει τυλιχτεί γύρω από τον άξονα του κινητήρα ή την κεφαλή του χλοοκοπτικού.

Μετά από κάθε χρήση, καθαρίζετε το χλοοκοπτικό.

Ρύθμιση μήκους μεσινέζας (Εικ. J)

Η κεφαλή χλοοκοπτικού επιτρέπει στον χειριστή να αποδεσμεύσει περισσότερη μεσινέζα χωρίς να σβήνει τον κινητήρα. Καθώς η μεσινέζα ξεφτίζει ή φθείρεται, μπορεί να αποδεσμευτεί επιπρόσθετη μεσινέζα, χτυπώντας ελαφρά την κεφαλή χλοοκοπτικού στο έδαφος, ενώ λειτουργεί το χλοοκοπτικό.

ΣΗΜΕΙΩΣΗ: Η αποδέσμευση μεσινέζας γίνεται δυσκολότερη όσο μειώνεται το μήκος της.

⚠ **ΠΡΟΕΙΔΟΠΟΙΗΣΗ:** Μην απομακρύνετε ή τροποποιείτε το συγκρότημα λεπίδας κοπής μεσινέζας. Το υπερβολικά μεγάλο μήκος μεσινέζας θα προκαλέσει υπερθέρμανση στον κινητήρα και μπορεί να προκύψει σοβαρός τραυματισμός.

Αντικατάσταση μεσινέζας

ΣΗΜΕΙΩΣΗ: Χρησιμοποιείτε πάντα τη συνιστώμενη νάιλον μεσινέζα διαμέτρου 2,4-2,7 mm. Η χρήση διαφορετικής μεσινέζας μπορεί να προκαλέσει υπερθέρμανση ή ζημιά στο χλοοκοπτικό με μεσινέζα.

⚠ **ΠΡΟΕΙΔΟΠΟΙΗΣΗ:** Μη χρησιμοποιείτε ποτέ μεσινέζα ενισχυμένη με μέταλλο, καλώδιο ή σχοινί και παρόμοια. Αυτές μπορεί να σπάσουν και να εκτοξευθούν.

1. Απομακρύνετε τη συστοιχία μπαταριών από το χλοοκοπτικό μεσινέζας.
2. Κόψτε 5 m μεσινέζας, εισάγετέ την στην οπή τοποθέτησης μέσα στο οφθαλμίδιο (Εικ. K). Ωθήστε και τραβήξτε τη μεσινέζα από την άλλη πλευρά, μέχρι να προκύψει το ίδιο μήκος μεσινέζας και στις δύο πλευρές του καρουλιού.
3. Πιέστε, ενώ περιστρέφετε το συγκρότημα κάτω καλύμματος στην κατεύθυνση του βέλους, για να τυλίξετε τη μεσινέζα στο καρούλι, μέχρι να προεξέχουν περίπου 15 cm μεσινέζας σε κάθε πλευρά (Εικ. L).
4. Πιέστε το κάτω συγκρότημα καλύμματος προς κάτω, ενώ τραβάτε τις μεσινέζες για να προωθήσετε χειροκίνητα τη μεσινέζα και να ελέγξετε τη σωστή συναρμολόγηση της κεφαλής χλοοκοπτικού.

ΣΗΜΕΙΩΣΗ: Σε περίπτωση που το νήμα τραβηχτεί κατά λάθος στην κεφαλή χλοοκοπτικού, ανοίξτε την κεφαλή και τραβήξτε το νήμα κοπής έξω από το καρούλι. Ακολουθήστε τις οδηγίες της ενότητας «**Επαναφόρτωση μεσινέζας**» στο παρόν εγχειρίδιο για να επαναφορτώσετε τη μεσινέζα.

Επαναφόρτωση μεεσινέζας

Εάν κοπεί η μεσινέζα στην έξοδο μεσινέζας ή η μεσινέζα δεν αποδεσμευτεί όταν χτυπηθεί η κεφαλή χλοοκοπτικού, ακολουθήστε τα παρακάτω βήματα:

1. Πιέστε τις γλωττίδες αποδέσμευσης στην κεφαλή χλοοκοπτικού και απομακρύνετε το κάτω συγκρότημα καλύμματος, τραβώντας το ίσια προς τα έξω (Εικ. M & N).

ΣΗΜΕΙΩΣΗ: Ενδέχεται να χρειαστείτε ένα κατσαβίδι με επίπεδη κεφαλή για να πιέσετε τις γλωττίδες απελευθέρωσης.

2. Αφαιρέστε τη μεσινέζα από το καρούλι.
3. Κρατώντας με το ένα χέρι το χλοοκοπτικό χρησιμοποιήστε το άλλο χέρι για να πιάσετε το συγκρότημα κάτω καλύμματος και ευθυγραμμίστε τις υποδοχές στο συγκρότημα κάτω καλύμματος με τις γλωττίδες αποδέσμευσης (Εικ. O). Πιέστε το συγκρότημα κάτω καλύμματος μέχρι να κουμπώσει στη θέση του, οπότε και θα ακούσετε το χαρακτηριστικό ήχο.

4. Ακολουθήστε τις οδηγίες της ενότητας «**Αντικατάσταση μεσινέζας**» για να επαναφορτώσετε τη μεσινέζα.

ΑΝΤΙΚΑΤΑΣΤΑΣΗ ΚΕΦΑΛΗΣ ΧΛΟΟΚΟΠΤΙΚΟΥ

⚠ **ΠΡΟΕΙΔΟΠΟΙΗΣΗ:** Εάν η κεφαλή λασκάρει μετά τη στερέωση της, αντικαταστήστε την αμέσως. Ποτέ μη χρησιμοποιείτε ένα χλοοκοπτικό με λασκαρισμένο προσάρτημα κοπής. Αντικαθιστάτε μια ραγισμένη, με ζημιές ή φθαρμένη κεφαλή κοπής αμέσως, ακόμα και εάν η ζημιά περιορίζεται μόνο επιφανειακές ρωγμές. Τέτοια προσαρτήματα μπορεί να σπάσουν σε υψηλή ταχύτητα και να προκαλέσουν σοβαρό τραυματισμό.

Γνωρίστε την κεφαλή χλοοκοπτικού (Εικ. P)

P-1	Συγκρότημα κάτω καλύμματος	P-4	Ελατήριο
P-2	Μεσινέζα	P-5	Επάνω κάλυμμα
P-3	Συγκρότημα καρουλιού	P-6	Άξονας οδηγού

Απομάκρυνση κεφαλής χλοοκοπτικού (Εικ. Q1)

1. Αφαιρέστε τη συστοιχία μπαταριών.
2. Εισάγετε το παρεχόμενο εξαγωνικό κλειδί στην οπή ασφάλισης άξονα στο περίβλημα του κινητήρα για να λειτουργήσει ως ασφάλιση άξονα, κρατήστε το με το ένα χέρι και προσπαθήστε να το ωθήσετε προς τα μέσα. Ταυτόχρονα, χρησιμοποιήστε το άλλο χέρι για να περιστρέψετε την κεφαλή του χλοοκοπτικού μέχρι το εξάγωνο κλειδί να εισαχθεί πλήρως.

Q-1	Οπή ασφάλισης άξονα	Q-2	Ασφάλιση άξονα

3. Συνεχίστε να κρατάτε το εξαγωνικό κλειδί, περιστρέψτε την κεφαλή χλοοκοπτικού δεξιόστροφα για να την αφαιρέσετε.

Εγκατάσταση της κεφαλής χλοοκοπτικού

1. Τοποθετήστε το χορτοκοπτικό στο έδαφος ή στο πάτωμα με τον άξονα κίνησης προς τα πάνω.
2. Ευθυγραμμίστε την οπή της βίδας στην κεφαλή του χορτοκοπτικού με τον άξονα κίνησης και τοποθετήστε την κεφαλή χορτοκοπτικού επάνω στον άξονα περιστρέφοντάς την αριστερόστροφα (Εικ. Q2).
3. Τοποθετήστε το εξαγωνικό κλειδί στην οπή ασφάλισης του άξονα σύμφωνα με την προηγούμενη ενότητα «**Απομάκρυνση κεφαλής χλοοκοπτικού**». Συνεχίστε να σφίγγετε την κεφαλή χλοοκοπτικού αριστερόστροφα μέχρι να σφίξει πλήρως (Εικ. Q3).

ΣΥΝΤΗΡΗΣΗ

⚠ **ΠΡΟΕΙΔΟΠΟΙΗΣΗ:** Πριν από τον έλεγχο, τον καθαρισμό ή τη συντήρηση της μονάδας, σβήστε τον κινητήρα, περιμένετε ώσπου να ακινητοποιηθούν όλα τα κινούμενα εξαρτήματα και αφαιρέστε τη συστοιχία μπαταριών. Η μη τήρηση των οδηγιών μπορεί να οδηγήσει σε σοβαρό τραυματισμό ή υλικές ζημιές.

⚠ **ΠΡΟΕΙΔΟΠΟΙΗΣΗ:** Κατά τη συντήρηση, χρησιμοποιείτε μόνο πανομοιότυπα ανταλλακτικά. Η χρήση οποιωνδήποτε άλλων εξαρτημάτων μπορεί να προκαλέσει κίνδυνο ή υλικές ζημίες. Προκειμένου να διασφαλιστεί η ασφάλεια και η αξιοπιστία, όλες οι επισκευές πρέπει να διενεργούνται από εξειδικευμένο τεχνικό του σέρβις.

ΚΑΘΑΡΙΣΜΟΣ ΤΟΥ ΜΗΧΑΝΗΜΑΤΟΣ

- Καθαρίζετε τη μονάδα, χρησιμοποιώντας ένα νωπό πανί με ήπιο απορρυπαντικό.
- Μη χρησιμοποιήσετε κανένα δραστικό απορρυπαντικό πάνω στο πλαστικό περίβλημα ή τη λαβή. Αυτά μπορούν να καταστραφούν από ορισμένα αρωματικά έλαια, όπως πεύκο και λεμόνι, καθώς και από διαλύτες, όπως η κηροζίνη. Η υγρασία μπορεί, επίσης, να προκαλέσει κίνδυνο ηλεκτροπληξίας. Σκουπίζετε την ενδεχόμενη υγρασία με ένα μαλακό στεγνό πανί.
- Καθαρίστε γρασίδι που έχει τυλιχτεί γύρω από τον άξονα μοτέρ ή την κεφαλή χλοοκοπτικού.
- Χρησιμοποιείτε μια μικρή βούρτσα ή την έξοδο αέρα μιας μικρής ηλεκτρικής αναρροφητικής βούρτσας για να καθαρίσετε τις οπές αερισμού και το πίσω περίβλημα.
- Διατηρείτε τα ανοίγματα αερισμού χωρίς εμπόδια.

ΤΡΟΧΙΣΜΑ ΤΗΣ ΛΕΠΙΔΑΣ ΚΟΠΗΣ ΜΕΣΙΝΕΖΑΣ

⚠ **ΠΡΟΕΙΔΟΠΟΙΗΣΗ:** Προσέχετε πάντα τα χέρια σας, φορώντας ανθεκτικά γάντια όταν πραγματοποιείτε συντήρηση στη λεπίδα κοπής μεσινέζας.

1. Αφαιρέστε τη συστοιχία μπαταριών.
2. Απομακρύνετε το νήμα-λεπίδα κοπής από το προστατευτικό.
3. Ασφαλίζετε τη λεπίδα σε μια μέγγενη.
4. Φοράτε σωστή προστασία για τα μάτια και γάντια και προσέχετε να μην κοπείτε.
5. Λιμάρετε προσεκτικά τις ακμές κοπής της μεσινέζας με μια λίμα λεπτής οδόντωσης ή ακονόπετρα, διατηρώντας όμως σταθερή την αρχική γωνία της ακμής κοπής.
6. Επανατοποθετήστε τη λεπίδα επάνω στο προστατευτικό και ασφαλίστε το στη σωστή θέση με τις δύο βίδες.

ΑΠΟΘΗΚΕΥΣΗ ΤΗΣ ΜΗΧΑΝΗΣ

- Αφαιρείτε τη συστοιχία μπαταριών από τη μηχανή όταν δεν χρησιμοποιείται.
- Καθαρίζετε και συντηρείτε σχολαστικά το μηχάνημα προτού το αποθηκεύσετε.
- Αποθηκεύετε τη μονάδα σε έναν στεγνό, καλά αεριζόμενο χώρο, κλειδωμένο ή σε ψηλό σημείο, εκτός εμβέλειας παιδιών. Μην αποθηκεύετε τη μηχανή επάνω ή δίπλα σε λιπάσματα, βενζίνη ή άλλες χημικές ουσίες.

Προστασία του περιβάλλοντος

Μην απορρίπτετε ηλεκτρικό εξοπλισμό, παλιές μπαταρίες και φορτιστές στα οικιακά απορρίμματα! Μεταφέρετε αυτό το προϊόν σε εξουσιοδοτημένο κέντρο ανακύκλωσης και διαθέστε το για ξεχωριστή συλλογή. Οι ηλεκτρικές μηχανές πρέπει να επιστρέφονται σε περιβαλλοντικά συμβατή μονάδα ανακύκλωσης.

GR

ΑΝΤΙΜΕΤΩΠΙΣΗ ΠΡΟΒΛΗΜΑΤΩΝ

ΠΡΟΒΛΗΜΑ	ΑΙΤΙΑ	ΑΝΤΙΜΕΤΩΠΙΣΗ
Το μηχάνημα δεν εκκινείται ή σταματάει η λειτουργία του.	■ Η συστοιχία μπαταριών δεν έχει προσαρτηθεί στο χλοοκοπτικό.	■ Τοποθετήστε τη συστοιχία μπαταριών στο χλοοκοπτικό.
	■ Δεν υπάρχει ηλεκτρική επαφή μεταξύ χλοοκοπτικού και συστοιχίας μπαταριών.	■ Απομακρύνετε τη συστοιχία μπαταριών, ελέγξτε τις επαφές και εγκαταστήστε εκ νέου τη συστοιχία μπαταριών.
	■ Η συστοιχία μπαταριών έχει αδειάσει.	■ Φορτίστε τη συστοιχία μπαταριών.
	■ Ο διακόπτης κλειδώματος δεν μετακινείται προς τα εμπρός εάν δεν πιέσετε τη σκανδάλη μεταβλητής ταχύτητας.	■ Μετακινήστε το μοχλό ασφάλισης προς τα εμπρός και κατόπιν πιέστε τη σκανδάλη μεταβλητής ταχύτητας.
	■ Η συστοιχία μπαταριών είναι υπερβολικά ζεστή.	■ Αφαιρέστε τη συστοιχία μπαταριών και αφήστε την να κρυώσει, ώσπου η θερμοκρασία της να πέσει κάτω από τους 67°C.
	■ Το μηχάνημα είναι πολύ καυτό.	■ Αφαιρέστε τη συστοιχία μπαταριών και αφήστε την να κρυώσει, ώσπου η θερμοκρασία της να πέσει κάτω από τους 80°C.
	■ Ο κινητήρας έχει υπερφορτωθεί.	■ Ο κινητήρας θα συνεχίσει να λειτουργεί μόλις αφαιρεθεί το φορτίο. Για συνεχή λειτουργία, μειώνετε το φορτίο στο μηχάνημα, αποφεύγετε υπερβολικό μήκος μεσινέζας ή κοπή βαριών/ξυλωδών θάμνων.
	■ Η καλύπτρα δεν έχει τοποθετηθεί στο χλοοκοπτικό με αποτέλεσμα μια υπερβολικά μακριά μεσινέζα και την υπερφόρτωση του κινητήρα.	■ Απομακρύνετε τη συστοιχία μπαταριών και τοποθετήστε την καλύπτρα στο χλοοκοπτικό.
	■ Χρησιμοποιείται μια βαριά μεσινέζα.	■ Χρησιμοποιείτε τη συνιστώμενη νάιλον μεσινέζα διαμέτρου 2,4-2,7 mm.
	■ Η συστοιχία μπαταριών παρουσιάζει ηλεκτρονική βλάβη.	■ Αντικαταστήστε τη συστοιχία μπαταριών ή επικοινωνήστε με την εξυπηρέτηση πελατών της EGO.
Υπερβολικοί κραδασμοί ή θόρυβος.	■ Η λεπίδα κοπής δεν έχει ισορροπία.	■ Χτυπάτε ελαφρά την κεφαλή χλοοκοπτικού στο έδαφος όταν χρησιμοποιείτε την κεφαλή χλοοκοπτικού. Εάν είναι απαραίτητο, χτυπήστε ήπια αρκετές φορές.
	■ Η κεφαλή χλοοκοπτικού έχει φθαρεί.	■ Αντικαταστήστε με νέα κεφαλή χλοοκοπτικού. Ανατρέξτε στο Κεφάλαιο «**ΑΝΤΙΚΑΤΑΣΤΑΣΗ ΚΕΦΑΛΗΣ ΧΛΟΟΚΟΠΤΙΚΟΥ**».

ΠΡΟΒΛΗΜΑ	ΑΙΤΙΑ	ΑΝΤΙΜΕΤΩΠΙΣΗ
Η κεφαλή χλοοκοπτικού δεν προωθεί τη μεσινέζα.	■ Ο άξονας κινητήρα ή η κεφαλή χλοοκοπτικού έχουν μπλοκάρει με γρασίδι. ■ Δεν υπάρχει επαρκής μεσινέζα στο καρούλι ή η μεσινέζα έχει σπάσει στο οφθαλμίδιο. ■ Το νήμα έχει μπλεχτεί στην κεφαλή κοπής. ■ Χρησιμοποιείται μια βαριά μεσινέζα.	■ Απενεργοποιήστε το χλοοκοπτικό, απομακρύνετε τη μπαταρία και κατόπιν καθαρίστε τον άξονα κινητήρα ή την κεφαλή χλοοκοπτικού σχολαστικά. ■ Αφαιρέστε την μπαταρία και αντικαταστήστε με καινούργια μεσινέζα. Ακολουθήστε τις οδηγίες της ενότητας «**Αντικατάσταση μεσινέζας**» στο παρόν εγχειρίδιο. ■ Αφαιρέστε την μπαταρία, επαναφορτώστε την μεσινέζα, ακολουθήστε τις οδηγίες της ενότητας «**Αντικατάσταση μεσινέζας**» στο παρόν εγχειρίδιο. ■ Χρησιμοποιείτε τη συνιστώμενη νάιλον μεσινέζα διαμέτρου 2,4-2,7 mm.
Συσσωρεύεται γρασίδι γύρω από την κεφαλή χλοοκοπτικού και από το περίβλημα κινητήρα.	■ Κοπή ψηλού γρασιδιού σε επίπεδο εδάφους.	■ Κόβετε ψηλό γρασίδι από επάνω προς τα κάτω, απομακρύνοντας όχι περισσότερα από 20 EK. σε κάθε διέλευση, ώστε να εμποδίσετε την τύλιξη.
Η λεπίδα δεν κόβει τη μεσινέζα.	■ Η λεπίδα κοπής μεσινέζας στο άκρο της καλύπτρας έχει στομώσει.	■ Τροχίστε τη λεπίδα κοπής νήματος με μια λίμα ή αντικαταστήστε με μια νέα λεπίδα.
Ρωγμές στην κεφαλή του χλοοκοπτικού	■ Η κεφαλή χλοοκοπτικού έχει φθαρεί.	■ Αντικαταστήστε αμέσως την κεφαλή χλοοκοπτικού. Ακολουθήστε τις οδηγίες της ενότητας «**ΑΝΤΙΚΑΤΑΣΤΑΣΗ ΚΕΦΑΛΗΣ ΧΛΟΟΚΟΠΤΙΚΟΥ**» στο παρόν εγχειρίδιο.

ΕΓΓΥΗΣΗ

ΠΟΛΙΤΙΚΗ ΕΓΓΥΗΣΗΣ EGO

Επισκεφθείτε την ιστοσελίδα **egopowerplus.eu** για όλους τους όρους και τις προϋποθέσεις της πολιτικής εγγύησης EGO.

GR

TÜM TALIMATLARI OKUYUN!

KULLANIM KILAVUZUNU OKUYUN

GÜVENLİK SEMBOLLERİ

UYARI: Makineler kullanılırken yabancı nesneler gözlerinize fırlayabilir ve bu da gözlerinize ciddi biçimde zarar verebilir. Makineyi kullanmaya başlamadan önce daima göz koruması veya yan siperleri olan koruyucu gözlük takın ve gerektiğinde tam yüz siperi kullanın. Gözlük üzerinde kullanım için Geniş Görüşlü Güvenlik Maskesi takmanızı veya yan siperleri olan standart koruyucu gözlük takmanızı öneririz.

Güvenlik Uyarısı

Koruyucu Gözlük Takın

Metal bıçak kullanmayın

Makine ile çevredeki insanlar arasında en az 15 m mesafe olmalıdır.

Garanti edilen ses gücü seviyesidir. Çevre gürültü emisyonu Avrupa Birliği Yönetmeliğine uygundur.

Bluetooth®

n_0 Maksimum Hız

Doğru Akım

kg Kilogram

mm Milimetre

cm Santimetre

.../dk. Dakikada devir veya ileri geri hareket

Kullanım Kılavuzunu Okuyun ve Anlayın

Kulak Koruması Takın

Çevredekileri uzak tutun

Yanık riski. Sıcak yüzeye dokunmayın.

Fırlayan nesnelere dikkat edin

Bakım yapmadan önce aküyü çıkarın

Atık elektrikli ürünler, evsel atıklar ile birlikte bertaraf edilmemelidir. Yetkili bir geri dönüşüm merkezine teslim edilmelidir.

Bu ürün, yürürlükteki Avrupa direktiflerine uygundur.

Birleşik Krallık Uygunluğu Değerlendirildi.

IPX5 Su jetlerine karşı koruma

V Voltaj

NOT: Bluetooth® işareti ve logoları, Bluetooth SIG, Inc. şirketinin tescilli ticari markalarıdır ve bu tür işaretlerin EGO tarafından her türlü kullanımı lisanslıdır.

TR

TEKNİK ÖZELLİKLER

Voltaj		56 V ⎓
n_0		Düşük: 4000 / dk. Orta: 5000 / dk. Yüksek: 6000 / dk.
Kesme Mekanizması		Misina Besleme Başlığı
Kesme Misinası Türü		2,4-2,7 mm naylon bükülü misina
Kesme Genişliği		42 cm
Önerilen Çalışma Sıcaklığı		0 °C - 40 °C
Önerilen Depolama Sıcaklığı		-20 °C - 70 °C
Optimum Şarj Sıcaklığı		5 °C – 40 °C
Ağırlık (akü hariç)		3 kg
Frekvenčni pas delovanja Bluetooth		2402-2480 MHz
Največja moč prenosa Bluetooth		10 dBm
Ölçülen ses gücü düzeyi L_{WA}		93 dB(A) K=1,1 dB(A)
Operatörün kulağındaki ses basıncı seviyesi L_{PA}		77 dB(A) K=3 dB(A)
Garanti edilen ses gücü seviyesi L_{WA} (2000/14/EC uyarınca ölçülen)		94 dB(A)
Titreşim değeri a_h:	Ön Tutma Kolu	2,2 m/s² K=1,5 m/s²
	Arka tutma kolu	1,27 m/s² K=1,5 m/s²

- Beyan edilen toplam titreşim değeri, standart test yöntemine uygun olarak ölçülmüştür ve bir makineyi diğer bir makine ile karşılaştırmak için kullanılabilir;
- Beyan edilen toplam titreşim değeri, maruz kalma seviyesinin ilk değerlendirmesi için de kullanılabilir.

DİKKAT: Makinenin fiili kullanımı sırasında oluşan titreşim emisyonu değeri makinenin kullanım şekline bağlı olarak beyan edilen değerden farklı olabilir. Operatör korunmak için fiili kullanım koşullarında eldiven ve kulak koruması takmalıdır.

AMBALAJ (ŞEK. A1)

AÇIKLAMA

OT BİÇME MAKİNENİZİ TANIYIN (ŞEK. A1)

1. Siper
2. Misina kesim bıçağı
3. Ot Biçme Makinesi Başlığı (Misina Besleme Başlığı)
4. Kesme Misinası
5. Motor Gövdesi
6. Ot Biçme Makinesi Mili
7. Hızlı Ayarlanabilir Ön Tutma Kolu
8. Hız Modu Düğmesi
9. Akü Durumu Göstergesi
10. Hız Göstergesi
11. Bluetooth® Göstergesi
12. Değişken Hız Tetiği
13. Kilitleme Düğmesi
14. Akü Çıkarma Düğmesi
15. Mandal
16. Çıkarma Mekanizması
17. Durdurma Halkası
18. 4 mm Alyan Anahtarı
19. Arka Tutma Kolu
20. Omuz Askısı Halkası
21. Omuz Askısı

MONTAJ

⚠ **UYARI:** Hasarlı veya eksik parça varsa bu parçalar değiştirilinceye kadar ürünü çalıştırmayın. Bu ürünün hasarlı veya eksik parçalar ile kullanılması ciddi yaralanmalara yol açabilir.

⚠ **UYARI:** Bu ürün üzerinde değişiklik yapmaya veya bu ot biçme makinesi ile kullanılması önerilmeyen aksesuarlar oluşturmaya çalışmayın. Bu tür değişiklikler veya modifikasyonlar hatalı kullanımdır ve ciddi yaralanmalara neden olabilen tehlikeli bir duruma sebep olabilir.

⚠ **UYARI:** Ciddi yaralanmalara neden olabilen yanlışlıkla çalışmayı önlemek için parçaları monte ederken aküyü mutlaka makineden çıkarın.

SİPERİ MONTE ETME (ŞEK. B1 VE B2)

⚠ **UYARI:** Siperi monte ederken veya değiştirirken

TR

daima eldiven takın. Siper üzerindeki bıçağa ve elinizin kesilmemesine dikkat edin.

⚠ **UYARI:** Siper düzgün şekilde takılı değilken asla makineyi kullanmayın. Siper, kullanıcıyı korumak için daima makineye takılı durumda olmalıdır! Siper takılıyken, asla siperi çıkarmaya veya ayarlamaya çalışmayın, değiştirilmesi gerekirse, yetkili bir servis teknisyeni tarafından gerçekleştirilmelidir!

DİKKAT: Ot biçme makinesi başlığıyla sadece simgesi bulunan siper kullanılabilir ve çalı kesici başlığıyla KULLANILMAMALIDIR. Makineyi kullanırken doğru siperi seçmeye dikkat edin.

Siper üzerindeki iki cıvatayı gevşetin ve sökün, siper montaj deliklerini makinedeki montaj delikleriyle hizalayın ve ardından siperi mil tabanına iki cıvata ve iki yaylı rondela ile sabitleyin.

⚠ **UYARI:** Siperin Şek. B1 ve B2'deki gibi takıldığından emin olun, siperin ters takılması çok büyük tehlike oluşturur!

ÖN TUTMA KOLUNU TAKMA VE AYARLAMA

1. Motoru durdurun ve takılıysa aküyü makineden çıkarın.
2. Ayarlanabilir ön tutma kolunu ayırmak için kelebek somununu gevşetin (Şek. C).

C-1	Ön Tutma Kolu	C-3	Kelebek Somunu
C-2	Sıkıştırma Bloğu	C-4	Hızlı Çıkarma Kolu

3. Ön tutma kolunun eğimini arka tutma koluna doğru yukarı doğru yerleştirin. Tutma kolunu üst mile bastırın (Şek. D1).
4. Sıkıştırma bloğunu tutma kolu yuvasına takın (Şek. D2).
5. Hızlı çıkarma kolunu takın ve kelebek somunu sıkın. (Şek. D3).
6. Ön tutma kolunu rahat bir çalışma konumuna getirmek/döndürmek için hızlı çıkarma kolunu yukarı çekin (Şek. D4).
7. Ön tutma kolunu yerine sabitlemek için hızlı çıkarma kolunu katlayın (Şek. D5).

⚠ **UYARI:** Makineyi asla ön tutma kolu düzgün şekilde takılı değilken kullanmayın.

OMUZ ASKISINI TAKMA

Açmak için askı karabinasına bastırın ve omuz askısı halkasına takın (Şek. E1).

Askıyı çıkarmak için iki yöntem vardır. Doğrudan omzunuzdan çıkarın (Şek. E2) veya karabinaya bastırın ve omuz askısını omuz askısı halkasından ayırın (Şek. E3).

Askıyı takarken, başka hiçbir giysi askının açılmasını ve çıkarılmasını engellememelidir.

Acil bir durumda, askıyı hangi şekilde takılı olursa olsun derhal omzunuzdan çıkarın.

⚠ **UYARI: Güvenli ve konforlu bir kullanım için 6.0 Ah veya üzeri Ah değerinde akü takımı ile kullanıldığında, kullanıcının kollarındaki ağırlığı azaltmak için BH1000 EGO Sırt Çantası Bağlantısını kullandığınızdan emin olun.**

⚠ **UYARI: Omuz askısı ve BH1000 EGO sırt çantası bağlantısını aynı anda kullanmayın.** Bu, makinenin hızlı acil serbest bırakılmasını önleyerek yaralanmaya neden olur.

ÇALIŞTIRMA

⚠ **UYARI:** Bu ürüne karşı edindiğiniz alışkanlığın sizi dikkatsiz yapmasına izin vermeyin. Bir anlık dikkatsizliğin ciddi yaralanmalara sebep olabileceğini unutmayın.

⚠ **UYARI:** Daima göz koruması ve kulak koruması kullanın. Aksi halde gözlerinize nesneler fırlayabilir ve başka ciddi yaralanmalar oluşabilir.

⚠ **UYARI:** Bu ürünün üreticisi tarafından önerilmeyen herhangi bir aparatı veya aksesuarı kullanmayın. Tavsiye edilmeyen aksesuarların veya aparatların kullanımı ciddi yaralanmalara sebep olabilir.

⚠ **UYARI:** Ciddi yaralanmaları önlemek için aparat bakımı veya onarımı, temizliği, değişimi yapmadan veya makineden parça sökmeden önce aküyü çıkarın.

KULLANIM ALANLARI

Ürün yağmurda kullanılabilir.

Bu ürünü aşağıda belirtilen amaçlar için kullanabilirsiniz:

Duvar, çit, ağaç ve kenarlıklarda bulunan çim ve otların temizlenmesi için kullanılır.

DİKKAT: Bu makine sadece belirtilen kullanım amaçlarına uygun kullanılmalıdır. Diğer kullanım şekilleri hatalı kullanım olarak kabul edilir.

AKÜYÜ TAKMA/ÇIKARMA

Sadece Şek. A2'de listelenen EGO marka aküleri ve

şarj cihazlarını kullanın.

İlk kullanımdan önce tamamen şarj edin.

Takmak İçin

Akü dişleri ile montaj yuvalarını hizalayın ve bir “tık” sesi duyana kadar aküyü bastırın (Şek. F1).

Çıkarmak için

Akü çıkarma düğmesine basın ve aküyü çekip çıkarın (Şek. F2).

MİSİNALI OT BİÇME MAKİNESİNİ TUTMA (Şek. G)

Güvenli ve daha iyi çalışma için omuz askısını omzunuza takın. Omuz askısı uzunluğunu ve yerleşimini rahat bir çalışma konumuna ayarlayın. Biçme makinesini bir elinizle arka tutma kolundan ve diğer elinizle de ön tutma kolundan olacak şekilde iki elinizle tutun.

DİKKAT: Biçme başlığı, operatör eğilmeden uygun bir kesme mesafesinde yere paralel tutulur.

⚠ **UYARI:** Acil bir durumda, hangi şekilde takılı olursa olsun omuz askısını derhal omzunuzdan çıkarın.

MAKİNEYİ ÇALIŞTIRMA/DURDURMA (Şek. H)

Çalıştırmak için

1. Çalıştırmak için kilitleme düğmesini ileri doğru itin ve ardından değişken hız tetiğine basın.
2. Biçme başlığının dönüş hızı, değişken hız tetiği ile kontrol edilir. Tetiğe daha fazla basıldığında hız artar; tetiğe daha az basıldığında hız azalır. Yapacağınız işe uygun şekilde hızı ayarlayın.

DİKKAT: Motor, yalnızca kilitleme kolu ileri hareket ettirildiğinde ve aynı anda tetiğine basıldığında çalışır.

Durdurmak için

Makineyi kesme alanından uzaklaştırın ve durdurmak için değişken hız tetiğini bırakın.

⚠ **UYARI:** Mola verdiğinizde ve işi bitirdikten sonra daima aküyü makineden çıkarın.

H-1	Kilitleme Düğmesi	H-2	Değişken Hız Tetiği

HIZ MODUNU DEĞİŞTİRME (ŞEK. I)

Makine üç hız moduna sahiptir.

Hız modu anahtarına her basıldığında, hız modu değişir.

Hız göstergesi aktif hız durumunu gösterir: düşük hız için bir ışık, orta hız için iki ışık, yüksek hız için iki ışık yanar. Düşük hız modu, makinenin daha iyi kontrol edilmesini ve şarj başına daha uzun çalışma süresi sağlar.

DİKKAT:

Hız modu, makine çalıştırılmadan önce VEYA çalışma sırasında ayarlanabilir.

Makine bir aradan sonra yeniden çalıştırıldığında hız modu önceki hıza dönecektir.

I-1	Hız Göstergesi	I-3	Hız Modu Düğmesi
I-2	Bluetooth® Göstergesi	I-4	Akü Durumu Göstergesi

AKÜ DURUMU GÖSTERGESİ VE HIZ GÖSTERGESİ (ŞEK. I)

Akü durumu göstergesi, akünün şarj seviyesini ve çalışma durumunu gösterir ve aşağıdaki tabloda gösterildiği gibi hız göstergesi, makinenin çalışma durumunu gösterir. Akü durumu göstergesi ve hız göstergesi, makine çalıştırıldığında VEYA hız modu düğmesine basıldığında yanar.

TR

Gösterge Işıkları			Anlamı
Akü durumu göstergesi	Sabit yeşil		Akü şarj seviyesi %20 ila %100
	Yanıp sönen yeşil		Akü şarj seviyesi %10 ila %20
	Sabit kırmızı		Akü şarj seviyesi %10'dan az
	Yanıp sönen kırmızı (hızlı veya yavaş)		Akü bitmek üzere ve bir an önce şarj edilmelidir.
	Sabit turuncu		Akü takımı aşırı ısınmıştır. Akü takımını, sıcaklığı 67°C'nin altına düşene kadar soğutun. Aşağıdaki "**Akü Yüksek Sıcaklık Koruması**" bölümüne bakın.
	Sırasıyla kırmızı/ yeşil yanıp sönen		Aküde elektronik hata var. Aküyü değiştirin veya EGO müşteri hizmetleri merkeziyle iletişime geçin. Aşağıdaki "**Akü Elektroniği Hata Koruması**" bölümüne bakın.
Hız göstergesi (resimde yüksek hız gösterilmektedir)	Sabit yeşil		Makine düzgün çalışıyor.
	Sabit turuncu		Makine aşırı ısınmıştır. Sıcaklık 80° C'nin altına düşene kadar makineyi soğutun. Aşağıdaki "**Makine Yüksek Sıcaklık Koruması**" bölümüne bakın. **DİKKAT:** Makinenin hasar görmesini önlemek için üst üste çok sayıda aşırı ısınmalı kullanımdan sonra makine otomatik olarak kapanır ve 5 dakika boyunca soğur; bu süre zarfında uyarı amaçlı turuncu ışık yanık kalır.
	Yanıp sönen turuncu		Makine aşırı yüklenmiştir. Aşağıdaki "**Makine Aşırı Yük Koruması**" bölümüne bakın.

TR

Akü Yüksek Sıcaklık Koruması

Çalışma sırasında akü sıcaklığı 70°C'yi aşarsa, sıcaklık koruma devresi aküyü aşırı ısınma hasarından korumak için makineyi hemen kapatır. Akü durumu göstergesi sabit turuncu renkte yanar. Tetiği bırakın ve aşırı ısınan akü soğuyana ve gösterge yeşile dönene kadar bekleyin, ardından makineyi yeniden başlatın.

Akü Elektroniği Hata Koruması

Akü elektroniği hatası oluştuğunda, akü durumu göstergesi dönüşümlü olarak kırmızı/yeşil yanıp söner ve makine 3 saniye içinde kapanır. Aküyü değiştirin veya EGO müşteri hizmetleri merkeziyle iletişime geçin.

Makine Aşırı Yük Koruması

Bu makinede dahili aşırı yük devre koruması vardır. Makine aşırı yüklendiğinde motor durur ve hız göstergesi turuncu renkte yanıp söner. Aküyü makineden çıkarın, ardından aküyü yeniden takın ve makineyi yeniden başlatın. Makine üzerindeki yükü azaltın, çok uzun veya aşırı büyük kesme misinası kullanmaktan veya ağır/ odunsu çalıları kesmekten kaçının.

Makine Yüksek Sıcaklık Koruması

Çalışma sırasında makine sıcaklığı 90°C'yi aşarsa, sıcaklık koruma devresi makineyi aşırı ısınma hasarına karşı hemen kapatır. Hız göstergesi sabit turuncu renkte yanar. Tetiği bırakın ve aşırı ısınan makine soğuyana ve

hız göstergesi yeşile dönene kadar bekleyin, ardından makineyi yeniden başlatın.

İLETİŞİM TEKNOLOJİSİ

Bağlantı talimatları dahil tüm bağlı ürün ve hizmetlerimiz hakkında bilgi almak için lütfen aşağıdaki QR Kodunu tarayın veya
www.egopowerplus.eu/connect adresini ziyaret edin.

MİSİNALI OT BİÇME MAKİNESİNİN KULLANIMI

Her kullanımdan önce kesilecek alanı temizleyin. Taş, kırık cam, çivi, tel veya misina gibi fırlayabilecek veya kesme aparatına dolanabilecek tüm nesneleri temizleyin. Çocukları, üçüncü şahısları ve evcil hayvanları çalışma alanından uzak tutun. Çocukları, üçüncü şahısları ve evcil hayvanları çalışma alanından en az 15 metre uzak tutun; buna rağmen üçüncü şahısların fırlayan nesnelerden yaralanma riski olabilir. Üçüncü şahısların göz koruması kullanmaları önerilir. Çalışırken yanınıza yaklaşan kimselerin olması durumunda derhal motoru ve kesici parçaları durdurun.

Her kullanımdan önce hasarlı/aşınmış parça olup olmadığını kontrol edin

Misina besleme başlığını, siperi, omuz askısını, omuz askısı halkasını ve ön tutma kolunu kontrol edin ve çatlak, eğik, bükük veya herhangi bir şekilde hasar görmüş parçaları değiştirin.

Siper kenarındaki misina kesme bıçağı zamanla körelebilir. Bu bıçağı düzenli olarak bir eğe ile bilemeniz veya yenisiyle değiştirmeniz önerilir.

⚠ **UYARI:** Siperi takarken veya değiştirirken ya da misina kesme bıçağını bilerken veya değiştirirken daima eldiven giyin. Bıçağın siper üzerindeki konumuna dikkat edin ve ellerinizi yaralanmalara karşı koruyun.

Biçme başlığında tıkanma olup olmadığını kontrol edin

- Tıkanmayı önlemek için biçme başlığını temiz tutun. Her kullanımdan önce ve sonra çim kırpıntılarını, yaprakları, kiri ve birikmiş diğer kalıntıları temizleyin.
- Tıkanma meydana geldiğinde ot biçme makinesini durdurun ve aküyü çıkarın, ardından motor miline veya biçme başlığına dolanmış olabilecek çimleri temizleyin.

Her kullanımdan sonra biçme makinesini temizleyin.

Kesme misinasının uzunluğunu ayarlama (Şek. J)

Kesme başlığı operatörün motoru durdurmaya gerek kalmadan kesim ipini salmasına olanak sağlar.
Misina aşınır veya yıpranırsa biçme makinesi çalışır durumdayken besleme başlığını hafifçe yere vurarak biraz daha misina salmak mümkündür.

DİKKAT: Kesme misinası çok kısa olursa misina bırakma daha da zorlaşır.

⚠ **UYARI:** Misina kesme bıçağı tertibatını çıkarmayın veya değiştirmeyin. Misina uzunluğunun çok fazla olması motorun aşırı ısınmasına neden olur ve ciddi yaralanmalara yol açabilir.

Misina değişimi

DİKKAT: Her zaman 2,4-2,7mm çapında önerilen naylon kesme misinası kullanın. Belirtilenin dışında kesme misinası kullanımı ot biçme makinesinin aşırı ısınmasına veya hasar görmesine neden olabilir.

⚠ **UYARI:** Asla metal takviyeli misina, tel, ip vb. malzeme kullanmayın. Bunlar koparak tehlikeli biçimde fırlatılabilir.

1. Aküyü ot biçme makinesinden çıkarın.
2. 5 m uzunluğunda misina kesin, misinayı halkanın içindeki montaj deliğine sokun (Şek. K). Makaranın her iki tarafında eşit miktarda misina oluncaya kadar misinayı itin ve diğer taraftan çekin.
3. Alt kapak aksamını ok yönünde döndürürken, her iki tarafta yaklaşık 15 cm'lik misina görünene kadar misinayı makaraya sarmak için basın (Şek. L).
4. Alt kapak aksamını aşağı bastırarak misinaları çekin ve kesim başlığının düzgün monte edildiğini kontrol etmek için manuel olarak ilerletin.

NOT: Misina yanlışlıkla biçme başlığına çekilirse başlığı açın ve kesme misinasını makaradan dışarı çekin. Misinayı yeniden yüklemek için bu kılavuzdaki "**Kesme misinasını yeniden yükleme**" bölümünü takip edin.

Kesme misinasını yeniden yükleme

Kesme misinası çıkış noktasından kırıldığında veya kesme başlığına dokunulduğunda kesme misinası salınmazsa aşağıdaki adımları izleyin:

1. Kesim başlığının üstündeki açma tırnaklarına bastırın ve alt kapak aksamını çekerek çıkarın (Şek. M ve N).

NOT: Çıkarma tırnaklarına bastırmak için düz uçlu bir tornavida gerekebilir.

2. Makaradan misinayı çıkarın.

3. Bir elle ot biçme makinesini tutarken diğer elle alt kapak aksamını kavrayın ve alt kapak aksamındaki yuvalarla açma tırnaklarını hizalayın (Şek. O). Alt kapak aksamına belirgin bir tıklama sesi ile yerine oturana kadar bastırın.
4. "**Misinanın değiştirilmesi**" bölümündeki talimatları izleyerek tekrar misinayı takın.

BİÇME BAŞLIĞININ DEĞİŞTİRİLMESİ

⚠ **UYARI:** Başlık yerine takıldıktan sonra gevşiyorsa derhal değiştirin. Bir ot biçme makinesini asla gevşek bir kesme aparatıyla kullanmayın. Hasar yüzeysel çatlaklarla sınırlı olsa dahi, çatlamış, hasarlı veya aşınmış bir kesme başlığını derhal değiştirin. Bu tür parçalar yüksek hızda parçalanabilir ve ciddi yaralanmalara neden olabilir.

Biçme başlığını tanıyın (Şek. P)

P-1	Alt Kapak Aksamı	P-4	Yay
P-2	Kesme Misinası	P-5	Üst kapak
P-3	Makara Aksamı	P-6	Tahrik Mili

Biçme başlığını sökme (Şek. Q1)

1. Akü takımını çıkarın.
2. Motor gövdesindeki mil kilitleme deliğine, mil kilidi görevi görecek şekilde verilen alyan anahtarı yerleştirin, bir elinizle tutun ve içeri doğru itmeye çalışın. Aynı anda, diğer elinizi kullanarak alyan anahtar tamamen yerleşene kadar kesme başlığını döndürün.

Q-1	Mil Kilitleme Deliği	Q-2	Mil Kilidi

3. Alyan anahtarı tutmaya devam ederek biçme başlığını çıkarmak için saat yönünde çevirin.

Biçme başlığını takma

1. Biçme makinesini tahrik mili yukarı bakacak şekilde yere veya zemine koyun.
2. Biçme başlığındaki vida deliğini tahrik miliyle hizalayın, biçme başlığını saat yönünün tersine çevirerek mile takın (Şek. Q2).
3. Alyan anahtarı mil kilitleme deliğine önceki "**Biçme başlığını sökme**" bölümünde anlatıldığı gibi takın. Biçme başlığını tamamen sıkılana kadar saat yönünün tersine doğru sıkmaya devam edin (Şek. Q3).

TR

BAKIM

⚠ **UYARI:** Cihazın kontrol, temizlik veya bakımından önce motoru durdurun ve tüm hareketli parçaların durmasını bekleyin, ardından aküyü çıkarın. Bu talimatlara uyulmaması ciddi yaralanmalara veya maddi hasara yol açabilir.

⚠ **UYARI:** Bakım ve onarım sırasında sadece orijinal yedek parçaları kullanın. Başka parçaların kullanılması tehlike oluşturabilir veya ürünün hasar görmesine neden olabilir. Emniyet ve güvenilirliği sağlamak için tüm tamir işleri yetkili bir servis teknisyeni tarafından yapılmalıdır.

MAKİNEYİ TEMİZLEME

- Cihazı nemli bir bez ve yumuşak deterjanla temizleyin.
- Plastik gövde veya tutma sapı üzerinde güçlü deterjanlar kullanmayın. Çam ve limon gibi belirli aromatik yağlar ve kerosen gibi çözücü maddeler bu yüzeylere zarar verebilir. Nem nedeniyle elektrik çarpma tehlikesi oluşabilir. Yumuşak kuru bir bezle nemli yerleri silin.
- Motor miline veya ot biçme başlığına dolanmış olabilecek çimleri temizleyin.
- Arka gövdedeki hava deliklerini temizlemek için küçük bir fırça veya elektrikli süpürgenin hava çıkışını kullanın.
- Hava deliklerini tıkanmalara karşı temiz tutun.

MİSİNA KESME BIÇAĞINI BİLEME

⚠ **UYARI:** Misina kesme bıçağı üzerinde herhangi bir bakım işlemi gerçekleştirirken daima dayanıklı eldivenler takarak ellerinizi koruyun.

1. Akü takımını çıkarın.
2. Misina-kesme bıçağını siperden çıkarın.
3. Bıçağı bir mengene ile sabitleyin.
4. Uygun göz koruması ve eldiven giyin ve kendinizi kesmemeye dikkat edin.
5. Orijinal kesici kenar açısını koruyarak, bıçağın kesici kenarlarını ince diş bileyici veya bileme taşıyla dikkatlice bileyin.
6. Bıçağı sipere geri takın ve iki vidayla yerine sabitleyin.

MAKİNEYİ DEPOLAMA

- Kullanılmadığı zamanlarda, aküyü makineden çıkarın.
- Makineyi depoya kaldırmadan önce iyice temizleyin ve bakımını yapın.
- Cihazı çocukların ulaşamayacağı kuru, iyi havalandırılmış, kilitli veya yüksek bir yerde depolayın.

Makineyi gübre, benzin veya diğer kimyasalların üzerinde veya yakınında depolamayın.

Çevre koruması

Elektrikli cihazları, kullanılmış aküleri ve şarj cihazını evsel atıklarla bertaraf etmeyin! Bu ürünü yetkili bir geri dönüşüm merkezine götürün ve ayrı bir şekilde toplanmasını sağlayın. Elektrikli makineler çevreyle uyumlu bir geri dönüşüm tesisine teslim edilmelidir.

TR

SORUN GİDERME

SORUN	NEDENİ	ÇÖZÜM
Makine çalışmıyor veya çalışması duruyor.	■ Akü, ot biçme makinesine takılı değildir.	■ Aküyü biçme makinesine takın.
	■ Ot biçme makinesi ile akü takımı arasında elektrik bağlantısı yoktur.	■ Akü takımını çıkarın, temas noktalarını kontrol edin ve aküyü yeniden takın.
	■ Akü takımının şarjı boşalmıştır.	■ Akü takımını şarj edin.
	■ Değişken hız tetiğine basmadan önce kilitleme düğmesi ileri hareket ettirilmemiştir.	■ Kilitleme düğmesini ileri doğru itin ve ardından değişken hız tetiğine basın.
	■ Akü takımı çok sıcaktır.	■ Akü takımını çıkarın ve sıcaklığı 67 °C'nin altına düşene kadar soğutun.
	■ Makine aşırı ısınmıştır.	■ Akü takımını çıkarın ve sıcaklığı 80 °C'nin altına düşene kadar makineyi soğutun.
	■ Motora aşırı yüklenilmiş.	■ Yük kaldırıldığında motor normale dönecektir. Sürekli çalışma için makine üzerindeki yükü azaltın, aşırı misina uzunluğundan veya ağır/odunsu çalıları kesmekten kaçının.
	■ Siper, biçme makinesine takılmamıştır ve bu nedenle kesme misinası çok uzun olmuştur motor fazla yüklenmiştir.	■ Akü takımını çıkarın ve siperi ot biçme makinesine monte edin.
	■ Ağır kesme misinası kullanılmıştır.	■ 2,4-2,7 mm çapında önerilen naylon kesme misinası kullanın.
	■ Aküde elektronik hata vardır.	■ Aküyü değiştirin veya EGO müşteri hizmetleri merkeziyle iletişime geçin.
Aşırı titreşim veya gürültü var.	■ Kesme misinası dengesizdir.	■ Ot biçme başlığını çalıştırırken, ot biçme başlığına hafifçe yere vurun. Gerekirse, birkaç kez dokunun.
	■ Biçme başlığı aşınmıştır.	■ Yeni bir biçme başlığıyla değiştirin. "**BİÇME BAŞLIĞININ DEĞİŞTİRİLMESİ**" bölümüne bakın.

TR

SORUN	NEDENİ	ÇÖZÜM
Kesme başlığı misinayı ilerletmiyor.	■ Tahrik mili veya biçme başlığı çimler nedeniyle tutukluk yapmıştır. ■ Makarada yeterli misina yoktur veya misina delikten kopmuştur. ■ Misina biçme başlığına dolanmıştır. ■ Ağır kesme misinası kullanılmıştır.	■ Misinalı biçme makinesini durdurun, aküyü çıkarın ve tahrik milini veya biçme başlığını temizleyin. ■ Aküyü çıkarın ve bu kılavuzdaki "**Misinanın değiştirilmesi**" bölümünü izleyerek yeni kesme misinası ile değiştirin. ■ Aküyü çıkarın ve bu kılavuzdaki "**Misinanın değiştirilmesi**" bölümünü izleyerek kesme misinasını değiştirin. ■ 2,4-2,7 mm çapında önerilen naylon kesme misinası kullanın.
Çimler, ot biçme başlığının etrafına ve motor gövdesine dolanıyor.	■ Uzun çimler zemin seviyesinde kesiliyor.	■ Uzun çimleri üstten alta doğru kesin, dolanmayı önlemek için her geçişte en fazla 20 cm kesin.
Bıçak misinayı kesmiyor.	■ Siperin kenarındaki misina kesme bıçağı körelmiştir.	■ Misina kesim bıçağını bir eğe ile bileyin veya yeni bir bıçakla değiştirin.
Biçme başlığında çatlaklar oluşuyor.	■ Biçme başlığı aşınmıştır.	■ Bu kılavuzdaki "**BİÇME BAŞLIĞININ DEĞİŞTİRİLMESİ**" bölümünü izleyerek biçme başlığını hemen değiştirin.

GARANTİ

EGO GARANTİ POLİTİKASI

EGO Garanti Politikasına ilişkin tüm hükümler ve koşullar için lütfen **egopowerplus.eu** adresindeki web sitesini ziyaret edin.

TR

LUGEGE KÕIKI JUHISEID!

LUGEGE KASUTUSJUHENDIT

OHUTUSSÜMBOLID

HOIATUS: Mis tahes masinate kasutamine võib põhjustada võõrkehade paiskumist silma, mis võib tekitada tõsiseid silmakahjustusi. Masinate kasutamise ajal kandke alati kaitseprille või külgkaitsetega kaitseprille ja vajadusel täielikku näokaitset. Soovitame kanda prillide peal laia vaatealaga kaitsemaski või standardseid külgkaitsmetega kaitseprille.

Ohutusteade

Kandke kaitseprille

Ärge kasutage metallist teri

Vahemaa seadme ja kõrvaliste isikute vahel peab olema vähemalt 15 m.

Garanteeritud helivõimsuse tase. Seadme müra keskkonnas on Euroopa Ühenduse direktiiviga vastavuses.

Bluetooth®

n_0 Maksimaalne kiirus

Alalisvool

kg Kilogramm

mm Millimeeter

cm Sentimeeter

.../min Pöörete arv või vastukäik minutis

Lugege kasutusjuhend läbi ja tehke see endale selgeks

Kandke kõrvakaitseid

Hoidke kõrvalised isikud tööpiirkonnast eemal

Põletusoht. Ärge puudutage kuuma pinda.

Hoiduge viskuvate esemete eest

Enne hooldust ühendage aku lahti

Elektriseadmete jäätmeid ei tohi visata olmejäätmete hulka. Viige volitatud taaskäitleja juurde.

Toode vastab kehtivatele Euroopa direktiividele.

UKCA vastavusmärgisega.

IPX5 Kaitse veejugade eest

V Pinge

MÄRKUS. Bluetooth®-i sõnamärk ja logod on registreeritud kaubamärgid, mis kuuluvad ettevõttele Bluetooth SIG, inc. ja selliste märkide kasutamine EGO poolt toimub litsentsi alusel.

ET

ANDMED

Pinge		56 V ⎓
n_0		Madal: 4000 / min Keskmine: 5000 / min Suur: 6000 min
Lõikemehhanism		Muhuga pea
Lõikeliini tüüp		2,4-2,7 mm nailonjõhv
Lõikelaius		42 cm
Soovituslik töökeskkonna temperatuur		0 °C kuni 40 °C
Soovituslik hoiustamise temperatuur		-20 °C kuni 70 °C
Optimaalne laadimistemperatuur		5 °C kuni 40 °C
Kaal (ilma akuplokita)		3 kg
Bluetoothi töösagedusriba		2402-2480 MHz
Bluetoothi maksimaalne edastusvõimsus		10 dBm
Mõõdetud helirõhu tase L_{WA}		93 dB(A) K=1,1 dB(A)
Helirõhk seadme operaatori kõrva juures L_{PA}		77 dB(A) K=3 dB(A)
Garanteeritud helirõhk L_{WA} (mõõdetud vastavalt 2000/14/EN)		94 dB(A)
Vibratsiooni $a_h$mõõtmine:	Eesmine käepide	2,2 m/s^2 K=1,5 m/s^2
	Tagumine käepide	1,27 m/s^2 K=1,5 m/s^2

- Esitatud vibratsioonitaseme näit on mõõdetud standardsete testmeetodite kohaselt ja seda võib kasutada erinevate masinate võrdlemiseks;
- Esitatud vibratsioonitaseme näitu võib kasutada ka algse kokkupuutehinnangu andmiseks.

MÄRKUS: Tegelikul kasutamisel tekkiv vibratsioonitase võib esitatust erineda; turvalisuse eesmärgil peaks masina kasutaja tegelikes kasutustingimustes kandma kindaid ja kuulmiskaitsmeid.

PAKEND (JOONIS A1)

KIRJELDUS

TUNNE OMA JÕHVTRIMMERIT (joon. A1)

1. Kaitsepiire
2. Jõhvi lõiketera
3. Trimmeripea (muhuga pea)
4. Lõikejõhv
5. Mootori korpus
6. Trimmeri võll
7. Reguleeritav eesmine abikäepide
8. Kiirusrežiimi nupp
9. Aku oleku indikaator
10. Kiirusindikaator
11. Bluetooth® märgutuli
12. Kiiruse reguleerimise päästik
13. Lukustuslüliti
14. Akuvabastusnupp
15. Lukusti
16. Väljutusmehhanism
17. Lukustusrõngas
18. 4 mm kuuskantvõti
19. Tagumine käepide
20. Õlarihma aas
21. Õlarihm

KOKKUPANEK

⚠ **HOIATUS:** Kui mõni osa on kahjustatud või puudub, ärge kasutage toodet enne, kui see osa on asendatud. Kui kasutate kahjustatud või vajalike komponentideta seadet, võite saada raskeid vigastusi.

⚠ **HOIATUS:** Ärge üritage toodet ümber ehitada ega kasutada lisatarvikuid, mis pole mõeldud kasutamiseks selle jõhvtrimmeriga. Kõik niisugused muudatused loetakse väärkasutuseks ja need võivad põhjustada ohtlikke olukordi, mis võivad lõppeda raskete vigastustega.

⚠ **HOIATUS:** Raskeid vigastusi põhjustada võiva juhusliku käivitumise vältimiseks eemaldage masina osade kokkupaneku ajaks alati aku.

ET

KAITSEPIIRDE PAIGALDAMINE (JOONIS B1 ja B2)

⚠**HOIATUS:** Kaitsepiirde paigaldamise või vahetamise ajal kasutage alati kindaid. Jälgige tera liikumist ja olge ettevaatlik, et te ei vigastaks oma käsi.

⚠**HOIATUS:** Ärge kasutage masinat, mille kaitsepiire pole kindlalt paigas. Kasutaja turvalisuse huvides peab kaitsepiire masinale kogu aeg kinnitatud olema. Kaitsepiirde paigaldamise järgselt ärge kunagi üritage seda eemaldada ega kohandada. Väljavahetamise vajaduse korral peab seda tegema kvalifitseeritud tehnik!

MÄRKUS: Jõhvtrimmeri peaga saab kasutada ainult ikooniga kaitsepiiret ja seda EI TOHI kasutada koos võsalõikuri peaga. Olge masina kasutamisel ettevaatlik, et valida õige kaitse.

Kruvige lahti kaks kaitsepiirde küljes olevat polti, joondage kaitsepiirde paigaldusavad aluse kinnitusavadega ja kinnitage kaitsepiire varre alumise osa külge kahe puldi ja kahe vedruseibiga.

⚠**HOIATUS:** Veenduge, et kaitsepiire on kinnitatud vastavalt joonistel B1 ja B2 antud juhistele. Mistahes vastupidine kinnitamine võib põhjustada väga ohtliku olukorra!

ESIÄEPIDEME PAIGALDAMINE JA REGULEERIMINE

1. Seisake mootor ja eemaldage masinast paigaldatud akuplokk.
2. Vabastage tiibmutter ja eraldage reguleeritav esikäepide (Joonis C).

C-1	Eesmine käepide	C-3	Tiibmutter
C-2	Kinnitusplokk	C-4	Kiirvabastushoob

3. Suunake esikäepideme kalle ülespoole tagakäepideme suunas. Suruge käepide ülemisele võllile (Joonis D1).
4. Sisestage kinnitusplokk käepideme pessa (joonis D2).
5. Paigaldage kiirvabastushoob ja pingutage tiibmutter. (joonis D3).
6. Tõmmake kiirvabastushoob üles, et liigutada/pöörata esikäepidet mugavasse tööasendisse (joonis D4).
7. Pange kiirvabastushoob kokku, et esikäepide oma kohale kinnitada (Joonis D5).

⚠ **HOIATUS:** Ärge kunagi kasutage masinat ilma tugevalt kinnitatud esikäepidemeta.

ÕLARIHMA KINNITAMINE

Avamaiseks vajutage rihma karabiinhaagile ja ühendage see õlarihma aasaga (Joonis E1).

Rihma vabastamiseks on kaks võimalust. Võtke see otse õlalt ära (Joonis E2) või vajutage karabiinhaagile ja ühendage õlarihm aasast lahti (Joonis E3).

Rihma kandmisel ei tohiks ükski muu kantav ese rihma vabastamist ja eemaldamist segada.

Õnnetuse korral võtke see koheselt ära, ükskõik millises asendis rihm on.

⚠ **HOIATUS: Ohutu ja mugava töö tagamiseks kasutage 6,0 Ah või suurema mahutavusega akuga kindlasti BH1000 EGO seljakoti kinnitust, et leevendada kasutaja kätele mõjuvat koormust.**

⚠**HOIATUS: Ärge kasutage õlarihma ja BH1000 EGO seljakoti kinnitust korraga.** See takistab seadme kiiret hädavabastust, mille tulemuseks on kehavigastused.

KASUTAMINE

⚠ **HOIATUS:** Ärge muutuge toodet tundma õppides hooletuks. Pidage meeles, et raskeid vigastusi põhjustavaks õnnetuseks piisab ka sekundi murdosa pikkusest tähelepanematusest.

⚠**HOIATUS:** Kasutage alati silma- ja kuulmiskaitsevahendeid. Vastasel korral võib teile midagi silma paiskuda ja võite saada ka muud laadi raskeid vigastusi.

⚠**HOIATUS:** Ärge kasutage lisaseadmeid või -tarvikuid, mida selle toote valmistaja pole soovitanud. Mittesoovituslike lisaseadmete või -tarvikute kasutamine võib põhjustada raskeid kehavigastusi.

⚠**HOIATUS:** Raskete vigastuste vältimiseks eemaldage alati aku, enne kui asute masinat remontima, puhastama, tarvikuid vahetama või kinni jäänud esemeid eemaldama.

KASUTUSEESMÄRGID

Toodet võib kasutada vihmas.

Seda toodet võib kasutada allpool loetletud eesmärkidel:

seinte, aedade, puude ja piirete ääres kasvava muru trimmimiseks.

MÄRKUS: Masinat tohib kasutada vaid käesolevas juhendis lubatud eesmärgil. Igasugust muud kasutust loetakse väärkasutuseks.

AKU KINNITAMINE/EEMALDAMINE

Kasutage ainult joonisel A2 esitatud EGO akuplokke ja laadureid.

Enne esmakasutamist laadige aku täielikult täis.

Paigaldamine

Joondage aku ribid paigaldussoontega ja suruge aku alla kuni kuulete „klõpsatust“ (Joonis F1).

Eemaldamine

Vajutage aku vabastusnuppu ja tõmmake aku välja (Joonis F2).

JÕHVTRIMMERI HOIDMINE (joonis G)

Ohutu ja parema kasutamiskogemuse jaoks asetage õlarihm üle õla. Reguleerige õlarihma pikkus ja paigutus mugavasse tööasendisse – hoidke trimmerit kahe käega: üks käsi tagumisel käepidemel ja teine käsi esimesel.

MÄRKUS: Trimmeripea peaksid olema õiges lõikekauguses maapinnaga paralleelselt, ilma et seadmega töötaja peaks kummarduma.

⚠ **HOIATUS:** Õnnetuse korral eemaldage see koheselt, ükskõik millises asendis rihm on.

TRIMMERI KÄIVITAMINE/SEISKAMINE (Joonis H)

Käivitamine

1. Liigutage lukustuslülitit ettepoole ja seejärel vajutage kiiruse reguleerimise päästikut.
2. Masina pöörlemiskiirust reguleeritakse kiiruse reguleerimise päästikuga. Suurem päästikule avaldatav surve toob kaasa suurema puhumiskiiruse; päästikule avaldatava väiksema surve korral on ka puhumiskiirus väiksem. Reguleerige kiirus parajasti tehtava töö jaoks sobivaks.

MÄRKUS: Mootor käivitub vaid siis, kui lukustushooba lükatakse ettepoole ja samaaegselt vajutatakse päästikut.

Seiskamine

Liigutage masin lõikealast eemale ja vabastage selle seiskamiseks päästik.

⚠ **HOIATUS:** Tööpauside ajal ja pärast töö lõpetamist eemaldage tööriista küljest alati aku.

H-1	Lukustuslüliti	H-2	Kiiruse reguleerimise päästik

KIIRUSREŽIIMI MUUTMINE (JOONIS I)

Masinal on kolm kiirusrežiimi.

Iga kord, kui vajutate kiirusrežiimi lülitit, muutub kiirusrežiim.

Kiiruse indikaator näitab aktiivset kiiruse olekut: üks tuli madala kiiruse jaoks, kaks tuld keskmise kiiruse jaoks ja kolm tuld suure kiiruse jaoks. Väikese kiiruse režiim tagab masina parema juhtimise ja pikema tööaja ühe laadimise kohta.

MÄRKUS:

Kiirusrežiimi saab seadistada enne masina sisselülitamist VÕI töö ajal.

Kui masin pärast pausi uuesti käivitatakse, naaseb kiirusrežiim eelmisele kiirusele.

I-1	Kiirusindikaator	I-3	Kiirusrežiimi nupp
I-2	Bluetooth® indikaator	I-4	Aku oleku indikaator

AKU OLEKU INDIKAATOR JA KIIRUSE INDIKAATOR (JOONIS I)

Aku oleku indikaator näitab laetuse taset ja akuploki tööolekut ning kiiruse indikaator masina tööolekut, nagu on näidatud allolevas tabelis. Aku oleku indikaator ja kiiruse indikaator süttivad, kui masin käivitatakse VÕI vajutatakse kiirusrežiimi nuppu.

ET

Märgutuled			Tähendus
Aku oleku indikaator	Pidev roheline		Aku laetuse tase 20% kuni 100%
	Vilkuv roheline		Aku laetuse tase 10% kuni 20%
	Pidev punane		Aku laetuse tase alla 10%
	Vilkuv punane (kiire või aeglane)		Aku hakkab tühjaks saama ja seda tuleb viivitamatult laadida.
	Pidev oranž		Akuplokk on ülekuumenenud. Jahutage akuplokki, kuni temperatuur langeb alla 67 °C. Vt allpool jaotist „**Aku kaitse kõrge temperatuuri eest**“.
	Punane ja roheline tuli vilguvad vaheldumisi		Akuploki elektroonika viga. Vahetage akuplokk välja või võtke ühendust EGO klienditeeninduskeskusega. Vt allpool jaotist „**Aku elektroonika veakaitse**“.
Kiiruse indikaator (joonis näitab suurt kiirust)	Pidev roheline		Masin töötab korralikult.
	Pidev oranž		Masin on ülekuumenenud. Jahutage masinat, kuni temperatuur langeb alla 80 °C. Vt allpool jaotist „**Masina kaitse kõrge temperatuuri eest**“. **MÄRKUS:** Masina kahjustuste vältimiseks lülitub see automaatselt välja ja jahtub 5 minutiks pärast mitut järjestikust ülekuumenemist, selle aja jooksul jääb oranž tuli hoiatuseks põlema.
	Vilkuv oranž		Masinal on ülekoormus. Vt allpool jaotist „**Masina kaitse ülekoormuse eest**“.

Aku kõrge temperatuuri kaitse

Kui aku temperatuur ületab töötamise ajal 70 °C, lülitab temperatuurikaitseahel masina kohe välja, et kaitsta akuplokki ülekuumenemise põhjustatud kahjustuste eest. Aku oleku indikaator põleb ühtlaselt oranžilt. Vabastage päästik ja oodake, kuni ülekuumenenud aku jahtub ning indikaator muutub roheliseks, seejärel taaskäivitage masin.

Aku elektroonika veakaitse

Kui ilmneb akuploki elektroonika viga, vilgub aku oleku indikaator vaheldumisi punaselt ja roheliselt ning masin lülitub kolme sekundi pärast välja. Vahetage akuplokk välja või võtke ühendust EGO klienditeeninduskeskusega.

Masina kaitse ülekoormuse eest

Masinal on sisseehitatud kaitse ülekoormuse eest. Kui masinal on ülekoormus, siis mootor seiskub ja kiiruse indikaator vilgub oranžilt. Eemaldage masinast akuplokk, seejärel ühendage akuplokk uuesti ja taaskäivitage masin. Vähendage masina koormust, vältige liiga pikka või ülemõõdulist lõikejoont ning raskete/puitunud põõsaste lõikamist.

Masina kõrge temperatuuri kaitse

Kui masina temperatuur ületab töötamise ajal 90 °C, lülitab temperatuurikaitseahel masina kohe välja, et kaitsta seda ülekuumenemisest põhjustatud kahjustuste eest. Kiiruse indikaator põleb ühtlaselt oranžilt. Vabastage päästik ja oodake, kuni ülekuumenenud masin jahtub ning kiiruse indikaator muutub roheliseks, seejärel taaskäivitage masin.

SIDETEHNOLOOGIA

Et saada teavet või tutvuda kogu meie ühendatud toodete ja teenuste valikuga (sealhulgas ühendamisjuhistega), skannige allpool olev QR-kood või külastage veebilehte **www.egopowerplus.eu/connect.**

JÕHVTRIMMERI KASUTAMINE

Enne töö alustamist puhastage tööpiirkond alati võõrkehadest. Eemaldage tööpinnalt kõik kivid, klaasikillud, naelad, juhtmed ja nöörid, mis võivad seadme töö tõttu paiskuda või selle külge või sisse kinni jääda. Jälgige, et tööpiirkonnas poleks lapsi, kõrvalisi isikuid ega loomi. Lapsed, kõrvalised isikud ja loomad peavad olema vähemalt 15 meetri kaugusel; ka selle tingimuse täidetuse korral säilib mõningane paiskuvatest esemetest tingitud oht kõrvalistele isikutele. Soovitage kõrvalistel isikutel kasutada kaitseprille. Kui keegi teile läheneb, seisake mootor ja lõikeseade koheselt.

Enne iga kasutuskorda kontrollige seadme kahjustumist / kulumist.

Kontrollige löökpead, kaitsepiiret, õlarihma, õlarihma aasa ja esiikäepidet ning vahetage välja mõranenud, väändunud, paindunud või muul moel kahjustatud komponendid.

Jõhvi lõiketera kaitsepiirde serval võib aja jooksul kuluda. Soovitatav on seda aeg-ajalt viiliga teritada või nürinemise korral uue vastu vahetada.

⚠ **HOIATUS:** Piirde paigaldamise või vahetamise ning tera teritamise või vahetamise ajal kasutage alati kindaid. Jälgige tera paiknemist ja olge ettevaatlik, et te ei vigastaks oma käsi.

Kontrollige trimmeripea ummistumist

- Ummistumise vältimiseks hoidke trimmeripea puhtana. Eemaldage rohulõiked, lehed, mustus ja muu kogunenud praht enne ja pärast iga kasutamist.
- Ummistuse korral peatage jõhvtrimmer ja eemaldage aku, seejärel eemaldage kogu muru, mis võib olla ümber mootori võlli või trimmeripea.

Puhastage trimmerit pärast iga kasutuskorda.

Lõikejõhvi pikkuse reguleerimine (joon. J)

Trimmeripea abil saab kasutaja pikendada jõhvi seadet seiskamata. Kui jõhv läheb katki või kulub, puudutage jõhvi pikendamiseks lõikepeaga kergelt maad ilma trimmerit seiskamata.

MÄRKUS: Lõikejõhvi vabastamine muutub jõhvi liiga lühikeseks muutumisel järjest raskemaks.

⚠ **HOIATUS:** Ärge eemaldage ega muutke jõhvi lõiketera komplekti. Liiga pikk jõhv põhjustab mootori ülekuumenemist, mis omakorda suurendab raskete vigastuste ohtu.

Jõhvi asendamine

MÄRKUS: Kasutage alati soovitatud nailonist lõikejõhvi läbimõõduga 2,4 - 2,7 mm. Määratud jõhvist erineva jõhvi kasutamine võib kaasa tuua trimmeri ülekuumenemise või kahjustumise.

⚠ **HOIATUS:** Ärge kunagi kasutage metalliga tugevdatud nööri, traati, köit vms. Need võivad murduda ning õhku paiskudes ohtlikuks muutuda.

1. Ühendage akuplokk jõhvtrimmerist lahti.
2. Lõigake 5 m pikkune lõikejõhv, sisestage jõhv aasas olevasse paigaldusavasse (Joonis K). Lükake ja tõmmake jõhvi teiselt poolt kuni mõlemal pool pooli on sama palju jõhvi.
3. Suruge pooli, keerates samal ajal alumise katte moodulit noole suunas, et jõhvi poolile kerida, kuni mõlemalt poolt on näha umbes 15 cm jõhvi (Joonis L).
4. Vajutage alumise katte moodulit alla, samal ajal jõhve tõmmates, et jõhvi käsitsi edasi liigutada ja kontrollida, kas trimmeri pea on korralikult kokku pandud.

MÄRKUS: Juhul kui jõhv tõmmatakse kogemata trimmeripeasse, siis avage trimmeripea ja tõmmake lõikejõhvi poolilt maha. Jõhvi uuesti laadimiseks järgige juhiseid kasutusjuhendi jaotises „**Lõikejõhvi paigaldamine**“.

Lõikejõhvi paigaldamine

Kui jõhv läheb katki avadest, kust jõhv välja tuleb, või kui jõhv ei tule trimmeri pea vastu koputades välja, siis järgige alltoodud samme:

1. Vajutage trimmeripea vabastussakkidele ja eemaldage alumise katte moodul, tõmmates selle otse välja (Joonis M ja N).

MÄRKUS: Vabastussakkide surumiseks võib vaja minna lamepeakruvikeerajat.

2. Eemaldage lõikejõhv poolilt.

ET

3. Hoides ühe käega trimmerist ja haarates teise käega alumise katte moodulist, joondage alumise katte mooduli avad vabastussakkidega (Joonis O). Vajutage alumise katte moodul alla, kuni see kinnitub selgelt kuuldava klõpsatusega.
4. Uue jõhvi lisamiseks järgige juhiseid jaotises „**Jõhvi vahetamine**“.

TRIMMERIPEA VAHETAMINE

⚠ **HOIATUS:** Kui trimmeripea tuleb pärast kohale fikseerimist lahti, vahetage see viivitamatult välja. Ärge kunagi kasutage lahtise lõikeseadmega trimmerit. Mõranenud, kahjustunud või kulunud lõikepea tuleb viivitamatult välja vahetada, isegi kui kahjustuseks on vaevumärgatav mõra. Niisugused lisaseadmed võivad suurel kiirusel puruneda ja põhjustada raskeid vigastusi.

Tutvuge trimmeripea konstruktsiooniga (Joonis P)

P-1	Alumise katte moodul	P-4	Vedru
P-2	Lõikejõhv	P-5	Ülemine kate
P-3	Pooli moodul	P-6	Veovõll

Eemaldage trimmeripea (Joonis Q1)

1. Eemaldage aku.
2. Sisestage kaasasolev kuuskantmutrivõti mootori korpuse võlli lukustusavasse, et see toimiks võlli lukustina, hoidke seda ühe käega ja proovige seda sissepoole lükata. Samal ajal pöörake teise käega trimmeripead, kunikuuskantvõti on täielikult sisestatud.

Q-1	Võlli lukustusava	Q-2	Võlli lukk

3. Hoidke kuuskantvõtit endiselt all ja keerake trimmeripead päripäeva, et see eemaldada.

Paigaldage uus trimmeripea

1. Asetage trimmer maapinnale või põrandale nii, et veovõll oleks suunatud ülespoole.
2. Joondage trimmeripea kruviauk veovõlliga, paigaldage trimmipea võllile, pöörates seda vastupäeva (Joonis Q2).
3. Paigaldage kuuskantmutrivõti võlli lukustusavasse vastavalt eelmisele jaotisele „**Trimmipea eemaldamine**“. Jätkake trimmipea pingutamist vastupäeva, kuni see on täielikult pingutatud (Joonis Q3).

ET

HOOLDUS

⚠ **HOIATUS:** Enne seadme kontrollimist, puhastamist või hooldust tuleb mootor peatada ja oodata kõigi liikuvate osade peatumist ning eemaldada aku. Juhiste mittejärgimine võib kaasa tuua tõsise vigastuse või varalise kahju.

⚠ **HOIATUS:** Hooldamisel kasutage ainult identseid varuosi. Mis tahes muude osade kasutamine võib põhjustada ohtlikke olukordi või toodet vigastada. Turvalisuse ja vastupidavuse tagamiseks peab kõiki parandustöid läbi viima kvalifitseeritud hooldustehnik.

MASINA PUHASTAMINE

- Seadme puhastamiseks kasutage leebetoimelise puhastusvahendiga immutatud niisket lappi.
- Ärge kasutage plastmasskomponentide või käepideme puhastamiseks tugevatoimelisi puhastusaineid. Seadme osi võivad kahjustada teatud aromaatsed õlid (nt männi- või sidruniõli) ja teatud ained (nt petrooleum). Niiskus võib tekitada elektrilöögi ohu. Eemaldage niiskus pehme kuiva lapiga.
- Eemaldage muru, mis on mootorivõlli või trimmeri pea külge kinni jäänud.
- Tagumise korpuse õhutusavade puhastamiseks kasutage väikest harja või tolmuimeja väikese harja õhuväljutusava.
- Ärge blokeerige ventilatsiooniavasid.

LÕIKETERA TERITAMINE

⚠ **HOIATUS:** Käte kaitsmiseks kandke jõhvi lõiketera hooldamisel alati tugevast materjalist kindaid.

1. Eemaldage aku.
2. Eemaldage jõhvi lõiketera piirde küljest.
3. Kinnitage tera kruustangide vahele.
4. Kandke asjakohaseid silmakaitsevahendeid ja kindaid ning jälgige, et te endale sisse ei lõikaks.
5. Viilige tera lõikeservi hoolikalt peenehambalise viili või luisuga, säilitades lõikeservade algse lõikenurga.
6. Paigaldage lõiketera kaitsepiirdele tagasi ja kinnitage see kahe kruvi abil.

MASINA HOIUSTAMINE

- Eemaldage aku masinast, kui seda ei kasutata.
- Enne masina hoiulepanekut puhastage ja hooldage seda põhjalikult.
- Hoidke tööriista kuivas, hästi ventileeritavas, lukustatud kohas ja kõrgel, lastele ligipääsmatus kohas. Ärge hoidke masinat väetiste, bensiini või muude kemikaalide peal või lähedal.

Keskkonnakaitse

Ärge visake elektriseadmeid, kasutatud akut ega laadurit olmeprügi hulka! Viige toode volitatud taaskäitleja juurde ja võimaldage selle komponendid sorteerituna kõrvaldada. Elektritööriistad tuleb viia keskkonnakaitsenõudeid järgivasse jäätmekäitluskeskusesse.

ET

TÕRKEOTSING

PROBLEEM	PÕHJUS	LAHENDUS
Masin ei käivitu või lakkab töötamast.	■ Akuplokk pole trimmeriga ühendatud.	■ Kinnitage akuplokk trimmeri külge.
	■ Trimmeri ja aku vahel puudub elektriline ühendus.	■ Eemaldage akuplokk, kontrollige ühendusi ja pange akuplokk tagasi.
	■ Aku on tühi.	■ Laadige akut.
	■ Lukustuslülitit ei liigutata enne muutuva kiirusega päästiku vajutamist ettepoole.	■ Liigutage lukustushooba ettepoole ja seejärel vajutage kiiruse reguleerimise päästikut.
	■ Aku on liiga kuum.	■ Eemaldage akuja jahutage seda, kuni temperatuur langeb alla 67 °C.
	■ Masin on liiga kuum.	■ Eemaldage aku ja jahutage masinat, kuni temperatuur langeb alla 80 °C.
	■ Mootor on ülekoormatud.	■ Mootori võimsus taastub koormuse eemaldamisel. Pideva töö korral vähendage masina koormust, vältige liiga pikka jõhvi või raskete/puitunud põõsaste lõikamist.
	■ Kaitsepiire pole trimmeri külge kinnitatud, mistõttu on jõhv liiga pikaks läinud ja mootor üle koormatud.	■ Eemaldage akuplokk ja kinnitage piire trimmeri külge.
	■ Kasutatakse rasket jõhvi.	■ Kasutage soovitatud nailonist lõikejõhvi läbimõõduga 2,4-2,7 mm.
	■ Akuplokil on elektroonika viga.	■ Vahetage aku välja või võtke ühendust EGO klienditeeninduskeskusega.

ET

PROBLEEM	PÕHJUS	LAHENDUS
Liigne vibratsioon või müra.	■ Lõikejõhv on tasakaalustamata. ■ Trimmeripea on kulunud.	■ Trimmeripeaga töötamise ajal koputage trimmeripeaga kergelt vastu maapinda. Vajadusel koputage mitu korda. ■ Asendage uue trimmeripeaga. vt peatükki "**TRIMMERIPEA VAHETAMINE**".
Trimmeri pea ei anna lisajõhvi välja.	■ Rohi on ummistanud ajami võlli või trimmeri pea. ■ Pooli ümber pole piisavalt jõhvi või jõhv puruneb pilu lähedalt. ■ Jõhv kiilub trimmeripeasse kinni. ■ Kasutatakse rasket jõhvi.	■ Peatage trimmer, ühendage aku lahti ja puhastage ajami võlli ja trimmeri pead. ■ Eemaldage aku ja vahetage jõhv, järgides käesoleva juhendi jaotises „**Jõhvi vahetamine**“ antud juhiseid. ■ Eemaldage aku ja vahetage jõhv, järgides käesoleva juhendi jaotises „**Jõhvi vahetamine**“ antud juhiseid. ■ Kasutatakse soovitatud nailonist lõikejõhvi läbimõõduga 2,4 - 2.7 mm.
Rohi keerdub ümber trimmeri pea ja mootori korpuse.	■ Kõrget rohtu lõigatakse maapinna lähedal.	■ Alustage kõrge muru lõikamist ülevalt ja keerdumise vältimiseks eemaldage korraga kuni 20 cm.
Tera ei lõika jõhvi.	■ Piirde jõhvi lõikav äär on kulunud.	■ Teritage jõhvi lõikavat äärt või vahetage see uue vastu.
eemaldage trim-meripea	■ Trimmeripea on kulunud.	■ Vahetage trimmeripea kohe välja, järgides käesoleva juhendi jaotises „**TRIMMERIPEA VAHETAMINE**" antud juhiseid.

GARANTII

EGO GARANTIIPÕHIMÕTTED

Täielikud EGO garantiitingimused leiate veebilehelt **egopowerplus.eu**.

ET

ПРОЧИТАЙТЕ ВСІ ІНСТРУКЦІЇ!

ПРОЧИТАЙТЕ ПОСІБНИК З ЕКСПЛУАТАЦІЇ

СИМВОЛИ, ЩО СТОСУЮТЬСЯ БЕЗПЕКИ

⚠ **ПОПЕРЕДЖЕННЯ.** Використання будь-яких інструментів може призвести до потрапляння сторонніх предметів в очі, що може спричинити серйозне пошкодження очей. Перед початком експлуатації пристрою завжди надягайте закриті захисні окуляри або відкриті захисні окуляри з бічними щитами та, якщо потрібно, повнопрофільну захисну маску. Ми рекомендуємо захисну маску широкого розміру для використання поверх окулярів або стандартні відкриті захисні окуляри з бічними щитами.

Попередження щодо безпеки

Надягайте засоби захисту очей

Не використовуйте металеві леза

Відстань між інструментом і сторонніми спостерігачами має бути не менше 15 м.

Гарантований рівень звукової потужності. Розповсюдження шуму в навколишнє середовище згідно з директивою Європейського співтовариства.

Bluetooth®

n_0 Максимальна швидкість

Постійний струм

кг Кілограми

мм Міліметр

см Сантиметри

.../хв Обертів або зворотно-поступальних рухів за хвилину

Ознайомтеся з посібником користувача

Надягайте засоби захисту органів слуху

Тримайте сторонніх подалі

Ризик опіків. Не торкайтеся гарячої поверхні.

Остерігайтеся кинутих предметів

Від'єднайте акумулятор перед обслуговуванням

Відходи електричних виробів не слід викидати разом із побутовим сміттям. Зверніться до авторизованого пункту переробки.

Виріб відповідає чинним європейським директивам.

Оцінка відповідності у Великобританії.

IPX5 Захист від струменів води

В Напруга

ПРИМІТКА. Словесний знак і логотипи Bluetooth® є зареєстрованими товарними знаками Bluetooth SIG, Inc. та будь-яке використання таких знаків компанією EGO здійснюється за ліцензією.

UK

ТЕХНІЧНІ ХАРАКТЕРИСТИКИ

Напруга		56 В ⎓
n_0		Низька: 4000 / хв Середня: 5000 / хв Висока: 6000 / хв
Ріжучий механізм		Ударна головка
Тип ріжучої ліски		2,4-2,7-міліметрова нейлонова вита ліска
Ширина різання		42 см
Діапазон рекомендованих робочих температур		0°C – +40°C
Діапазон рекомендованих температур зберігання		–20 °C – +70 °C
Оптимальна температура заряджання		5°C – 40°C
Вага (без акумулятора)		3 кг
Діапазон робочих частот Bluetooth		2402-2480 MHz
Максимальна потужність передачі		10 dBm
Виміряний рівень звукової потужності L_{WA}		93 дБ(A) K=1,1 дБ(A)
Рівень звукового тиску на місці вуха оператора L_{PA}		77 дБ(A) K=3 дБ(A)
Гарантований рівень звукової потужності L_{WA} (відповідно до стандарту 2000/14/EC)		94 дБ(A)
Оцінка вібрації a_h:	Передня ручка	2,2 м/с^2 K=1,5 м/с^2
	Задня ручка	1,27 м/с^2 K=1,5 м/с^2

- Вказане загальне значення вібрації виміряне за стандартним методом тестування та може використовуватися для порівняння одного пристрою з іншими;
- Заявлене сумарне значення вібрації може також використовуватись для попередньої оцінки впливу.

ПРИМІТКА. Емісія вібрації під час фактичного використання інструмента може відрізнятися від заявленої величини, у якій використовується інструмент. Щоб захистити оператора, користувач повинен одягати рукавички та захисні навушники в реальних умовах використання.

ПАКЕТ (РИС. A1)

ОПИС

ОЗНАЙОМЛЕННЯ З ЛІСКОВИМ ТРИМЕРОМ (РИС. A1)

1. Щиток
2. Лісковий ніж
3. Головка тримера (ударна головка)
4. Ріжуча ліска
5. Корпус мотора
6. Вал тримера
7. Передня ручка для швидкого регулювання
8. Кнопка швидкісного режиму
9. Індикатор стану акумулятора
10. Індикатор швидкості
11. Індикатор Bluetooth®
12. Пусковий перемикач зі змінною швидкістю
13. Перемикач блокування
14. Кнопка звільнення акумулятора
15. Засувка
16. Механізм викидання
17. Стопорне кільце
18. Шестигранний ключ на 4 мм
19. Задня ручка
20. Скоба для плечового ременя
21. Плечовий ремінь

ЗБИРАННЯ

⚠ **ПОПЕРЕДЖЕННЯ.** Якщо якісь частини пошкоджені або відсутні, не користуйтесь цим інструментом, доки вони не будуть замінені. Використання цього виробу з пошкодженими або відсутніми деталями може призвести до серйозних травм.

⚠ **ПОПЕРЕДЖЕННЯ.** Не намагайтеся вдосконалити цей виріб або застосувати приладдя, не рекомендоване для нього. Кожна така заміна чи

UK

переробка є фактом неправильного користування, створює небезпечні умови й загрожує серйозними травмами.

⚠ **ПОПЕРЕДЖЕННЯ.** Щоб запобігти випадковому запуску, що може спричинити серйозні травми, завжди виймайте акумуляторну батарею з інструмента під час монтажу деталей.

УСТАНОВЛЕННЯ ЩИТКА (РИС. B1 І B2)

⚠ **ПОПЕРЕДЖЕННЯ.** Під час установлення або заміни щитка завжди слід носити рукавички. Остерігайтеся леза на щитку та захистіть руку від травм.

⚠ **ПОПЕРЕДЖЕННЯ.** Ніколи не використовуйте інструмент, якщо щиток міцно не закріплено. Щиток завжди має бути на інструменті для захисту користувача! Коли щиток зафіксовано, ніколи не намагайтеся зняти або відрегулювати щиток. Якщо потрібно замінити його, це має виконувати кваліфікований технічний персонал!

ПРИМІТКА. Захисний кожух із позначкою можна використовувати тільки з насадкою-тримером і НЕ МОЖНА використовувати з насадкою-кущорізом. Будьте уважні, вибираючи захисний кожух під час використання інструмента.

Відкрутіть і зніміть два болти зі щитка, вирівняйте захисні монтажні отвори з отворами для збирання, а потім закріпіть щиток на основі вала за допомогою двох болтів разом із двома пружинними шайбами.

⚠ **ПОПЕРЕДЖЕННЯ.** Переконайтесь, що захисний щиток закріплений відповідно до рисунків B1 і B2, і будь-яке зворотне кріплення може призвести до великої небезпеки!

УСТАНОВЛЕННЯ ТА РЕГУЛЮВАННЯ ПЕРЕДНЬОЇ РУЧКИ

1. Зупиніть мотор і вийміть акумулятор з інструмента, якщо його встановлено.
2. Відкрутіть гайку-баранець, щоб відокремити регульовану передню ручку (рис. C).

C-1	Передня ручка	C-3	Гайка-баранець
C-2	Затискний блок	C-4	Важіль швидкого звільнення

3. Поверніть передню ручку так, щоб її нахил був спрямований вгору до задньої ручки. Притисніть ручку до верхнього вала (рис. D1).
4. Вставте затискний блок у гніздо для ручки (рис. D2).
5. Встановіть важіль ексцентрика та закрутіть гайку-баранець. (рис. D3).
6. Потягніть важіль ексцентрика вгору, щоб перемістити/повернути передню ручку у зручне робоче положення (рис. D4).
7. Складіть важіль ексцентрика, щоб зафіксувати передню ручку на місці (рис. D5).

⚠ **ПОПЕРЕДЖЕННЯ.** Ніколи не використовуйте інструмент, якщо передня ручка міцно не закріплена.

КРІПЛЕННЯ ПЛЕЧОВОГО РЕМЕНЯ

Натисніть на карабін ременя, щоб відкрити його, і закріпіть його на петлі плечового ременя (рис. E1).

Існує два способи знімання ременя. Зніміть його безпосередньо з плеча (рис. E2) або натисніть на карабін і від'єднайте плечовий ремінь від скоби плечового ременя (рис. E3).

Під час носіння ременя жодні інші пристрої, що носяться, не мають заважати звільненню та зняттю ременя.

Коли трапляється надзвичайна ситуація, негайно зніміть його з плеча, незалежно від того, у який спосіб одягнено ремінь.

⚠ **ПОПЕРЕДЖЕННЯ. Для безпечної та комфортної роботи з використанням акумуляторної батареї ємністю 6,0 А·год або більше обов'язково використовуйте кріплення для рюкзака BH1000 EGO, щоб зменшити навантаження на руки користувача.**

⚠ **ПОПЕРЕДЖЕННЯ. Не використовуйте плечовий ремінь і кріплення для рюкзака BH1000 від EGO одночасно.** Дотримання цієї вимоги дасть змогу запобігти швидкому аварійному розблокуванню інструмента, що може призвести до травмування.

ЕКСПЛУАТАЦІЯ

⚠ **ПОПЕРЕДЖЕННЯ.** Знання виробу не має робити вас недбалим. Пам'ятайте, що півсекунди неуважності досить для серйозної травми.

⚠ **ПОПЕРЕДЖЕННЯ.** Завжди носіть засоби захисту органів зору та слуху. Без окулярів ви ризикуєте травмами очей від викинутих предметів та іншими серйозними травмами.

⚠ **ПОПЕРЕДЖЕННЯ.** Не використовуйте приладдя

чи насадки, не рекомендовані виробником цього пристрою. Використання нерекомендованого приладдя чи насадок може призвести до серйозних травм.

⚠ **ПОПЕРЕДЖЕННЯ.** Щоб запобігти серйозним травмам, вийміть акумуляторну батарею з інструмента перед обслуговуванням, очищенням, заміною насадок або видаленням матеріалу з пристрою.

ЗАСТОСУВАННЯ

Виріб можна використовувати під дощем.

Ви можете використовувати цей виріб для цілей, перелічених нижче:

Підрізання трави та бур'янів біля стін, парканів, дерев і бордюрів.

ПРИМІТКА. Цей інструмент має використовуватись тільки за призначенням. Будь-яке інше використання вважається випадком використання не за призначенням.

ПІДЄДНАННЯ/ВІД'ЄДНАННЯ АКУМУЛЯТОРА

Використовуйте лише акумулятори та зарядні пристрої EGO, перелічені на рис. A2.

Повністю зарядіть перед першим використанням.

Установлення

Вирівняйте виступи на акумуляторі з кріпильними отворами та натисніть на акумуляторну батарею, доки не почуєте «клацання» (рис. F1).

Видалення

Натисніть кнопку звільнення акумулятора та витягніть його (рис. F2).

ЯК ТРИМАТИ ЛІСКОВИЙ ТРИМЕР (РИС. G)

Для безпечної та кращої роботи надягайте ремінець через плече. Відрегулюйте довжину та розміщення плечового ременя так, щоб було зручно працювати – тримайте тример обома руками: однією рукою за задню рукоятку, а іншою рукою за передню рукоятку.

ПРИМІТКА. Головка тримера має бути паралельною землі на достатній відстані для різання, оператор не повинен нагинатися.

⚠ **ПОПЕРЕДЖЕННЯ.** Коли трапляється надзвичайна ситуація, негайно зніміть плечовий ремінь із плеча, незалежно від того, у який спосіб одягнено ремінь.

ЗАПУСК/ЗУПИНКА ІНСТРУМЕНТА (РИС. H)

Запуск

1. Перемістіть перемикач блокування вперед, потім натисніть пусковий перемикач зі змінною швидкістю, щоб запустити.
2. Швидкість обертання тримерної головки регулюється за допомогою тригера зі змінною швидкістю. Більший тиск на тригер підвищує швидкість; менший тиск на тригер знижує швидкості. Відрегулюйте швидкість відповідно до поставленого завдання.

ПРИМІТКА. Мотор запускається лише тоді, коли важіль блокування переміщається вперед і одночасно натискається тригер.

Зупинка

Відсуньте інструмент від зони різання та відпустіть пусковий перемикач зі змінною швидкістю, щоб зупинити його.

⚠ **ПОПЕРЕДЖЕННЯ.** Завжди виймайте акумуляторну батарею з інструмента під час перерв у роботі та після закінчення роботи.

H-1	Перемикач блокування	H-2	Пусковий перемикач зі змінною швидкістю

ЗМІНА РЕЖИМУ ШВИДКОСТІ (РИС. I)

Інструмент має три режими швидкості.

Після кожного натискання перемикача режим швидкості змінюватиметься.

Індикатор швидкості відображатиме активний статус швидкості: один індикатор для низької швидкості, два індикатори середньої швидкості та три індикатори для високої швидкості. Режим низької швидкості забезпечує кращий контроль над інструментом та триваліший час роботи на одному заряді.

ПРИМІТКА.

Режим швидкості можна встановити перед увімкненням інструмента АБО під час роботи.

Коли інструмент перезапускається після перерви, режим повертається до попередньої швидкості.

I-1	Індикатор швидкості	I-3	Кнопка швидкісного режиму
I-2	Індикатор Bluetooth®	I-4	Індикатор стану акумулятора

UK

ІНДИКАТОР ЗАРЯДУ АКУМУЛЯТОРА ТА ІНДИКАТОР ШВИДКОСТІ (РИС. I)

Індикатор стану акумулятора показує рівень заряду та робочий стан акумулятора, а індикатор швидкості показує робочий стан інструмента, як зображено нижче. Індикатор стану акумулятора та індикатор швидкості загоряються, коли інструмент запущено АБО натиснуто кнопку режиму швидкості.

Світлові індикатори			Значення
Індикатор стану акумулятора	Світиться зеленим		Рівень заряду акумулятора від 20% до 100%
	Блимає зеленим		Рівень заряду акумулятора від 10% до 20%
	Світиться червоним		Рівень заряду акумулятора менше 10%
	Блимає червоним (швидко або повільно)		Акумуляторна батарея майже розряджена, і її потрібно негайно зарядити.
	Світиться оранжевим		Акумуляторна батарея перегріта. Остудіть акумулятор, доки температура не опуститься нижче 67 °C. Див. розділ «**Захист батареї від високих температур**» нижче.
	Поперемінно блимає червоним і зеленим		Помилка електроніки акумулятора. Замініть акумулятор або зверніться до сервісного центру EGO. Див. розділ «**Захист від помилок електроніки акумуляторної батареї**» нижче.
Індикатор швидкості (на рисунку показано високу швидкість)	Світиться зеленим		Інструмент працює справно.
	Світиться оранжевим		Інструмент перегрітий. Дайте інструменту охолонути, доки температура не опуститься нижче 80°C. Див. розділ «**Захист інструмента від високих температур**» нижче. **ПРИМІТКА.** Щоб уникнути пошкодження пристрою, після кількох випадків перегрівання поспіль він автоматично вимкнеться та охолоджуватиметься протягом 5 хвилин. У цей час індикатор помаранчевого кольору залишатиметься ввімкненим як попередження.
	Блимає оранжевим		Інструмент перевантажено. Див. «**Захист інструмента від перевантаження**» нижче.

Захист батареї від високої температури

Якщо температура акумулятора перевищує 70°C під час роботи, схема захисту від перегріву негайно вимкне інструмент, щоб захистити акумулятор від пошкодження внаслідок перегріву. Індикатор стану акумулятора світиться оранжевим кольором. Відпустіть тригер і зачекайте, доки перегріта батарея охолоне і індикатор стане зеленим, а потім перезапустіть інструмент.

Захист від помилок електроніки акумуляторної батареї

UK

Коли виникне помилки електроніки акумулятора, індикатор стану акумулятора почергово блиматиме червоним/зеленим і інструмент вимкнеться через 3 секунди. Замініть акумулятор або зверніться до сервісного центру EGO.

Захист інструмента від перевантаження

Цей інструмент має вбудований захист контуру від перевантаження. Коли інструмент перевантажений, мотор зупиняється, а індикатор швидкості блимає оранжевим. Вийміть акумулятор з інструмента, а потім знову підключіть акумулятор і перезапустіть інструмент. Зменште навантаження на інструмент, уникайте занадто довгої чи товстої ліски або обрізання густих чагарників.

Захист інструмента від високих температур

Якщо температура інструмента перевищуватиме 90°C під час роботи, схема захисту від перегріву негайно вимкне інструмент для захисту від пошкодження внаслідок перегріву. Індикатор швидкості загориться оранжевим кольором. Відпустіть тригер і зачекайте, доки перегрітий інструмент охолоне і індикатор швидкості стане зеленим, а потім перезапустіть інструмент.

КОМУНІКАЦІЙНА ТЕХНОЛОГІЯ

Для отримання інформації про повний спектр під'єднуваних продуктів і послуг, зокрема інструкцій із підключення, відскануйте QR-код нижче або відвідайте сайт
www.egopowerplus.eu/connect.

ВИКОРИСТАННЯ ЛІСКОВОГО ТРИМЕРА

Очищуйте ділянку підрізання перед кожним використанням. Видаліть усі предмети, такі як камені, бите скло, цвяхи, дроти або ліску, які можуть бути відкинуті або затягнуті в ріжуче обладнання. Приберіть із робочої області дітей, сторонніх і домашніх тварин. Принаймні тримайте всіх дітей, сторонніх спостерігачів і домашніх тварин на відстані не менше 15 м; проте для сторонніх спостерігачів усе одно може бути ризик від відкинутих предметів. Стороннім спостерігачам слід рекомендувати носити засоби захисту очей. Перед наближенням зупиніть мотор і ріжучий пристрій негайно.

Перед кожним використанням перевірте наявність пошкоджень/зношених деталей

Перевірте ударну головку, захисний кожух, плечовий ремінь, петлю плечового ременя та передню ручку й замініть деталі, які тріснуті, деформовані, зігнуті або пошкоджені будь-яким чином.

Ріжучий лісковий ніж на краю щитка може затупитися з часом. Рекомендується періодично заточувати його за допомогою напилка або замінити його на нове лезо.

⚠ **ПОПЕРЕДЖЕННЯ.** Завжди слід носити рукавички під час кріплення або заміни щитка або заточування чи заміни леза для обрізання ліски. Зверніть увагу на розташування леза на щитку та захист ваших рук від травм.

Перевірте, чи насадку-тример не заблоковано

- Щоб запобігти засмічення, тримайте насадку-тример у чистоті. Видаляйте обрізки трави, листя, бруд і будь-яке інше сміття, що скупчилося, до і після кожного використання.
- Якщо сталося засмічення, зупиніть лісковий тример і вийміть акумулятор, а потім видаліть усю траву, яка могла намотатися на вал мотора або насадку-тример.

Після кожного використання очистьте тример.

Регулювання довжини ріжучої ліски (рис. J)

Насадка-тример дає оператору змогу випускати більше ріжучої ліски, не зупиняючи мотор. Коли ліска стирається або зношується, можна випустити додаткову ліску, злегка вдаривши ударну головку об землю під час роботи з тримером.

ПРИМІТКА. Випуск ліски стане складнішим, коли ріжуча ліска стане закороткою.

⚠ **ПОПЕРЕДЖЕННЯ.** Не видаляйте та не змінюйте ріжучий блок у зборі. Надмірна довжина ліски призведе до перегріву мотора та може спричинити серйозні травми.

Заміна ліски

ПРИМІТКА. Завжди використовуйте рекомендовану нейлонову ріжучу ліску з діаметром 2,4–2,7 мм. Використання іншої ліски, відмінної від указаної, може спричинити перегрівання ліскового тримера або його пошкодження.

⚠ **ПОПЕРЕДЖЕННЯ.** Ніколи не використовуйте армовану металом ліску, дріт, мотузку тощо. Вони можуть зламатись і стати небезпечними снарядами.

1. Вийміть акумуляторну батарею з лісового тримера.
2. Відріжте 5 м ріжучої ліски, вставте ліску в кріпильний отвір усередині вушка (рис. K). Натисніть і витягніть ліску з іншої сторони, доки не з'явиться рівна кількість ліски з обох боків котушки.
3. Натискайте, обертаючи нижню кришку в зборі в напрямку стрілки, щоб намотати ліску на котушку, доки на кожній стороні не з'явиться приблизно 15 см ліски (рис. L).
4. Натисніть на нижню кришку в зборі, тягнучи за ліску, щоб просувати ліску вручну, і перевірте, чи насадку-тример зібрано правильно.

ПРИМІТКА. У випадку, якщо ліска випадково втягнулася в головку тримера, відкрийте головку та витягніть ріжучу ліску з котушки. Дотримуйтесь розділу «**Заправлення ріжучої ліски**» в цьому посібнику, щоб заправити ліску.

Заправлення ріжучої ліски

Коли ріжуча ліска виривається з отвору для ліски або ріжуча ліска не випускається під час удару об насадку-тример, виконайте такі дії:

1. Натисніть на фіксатори головки тримера та зніміть нижню кришку в зборі, витягнувши її (рис. M і N).

ПРИМІТКА. Для натискання на фіксатори може знадобитися викрутка з плоскою головкою.

2. Видаліть ріжучу ліску з котушки.
3. Тримаючи однією рукою тример, іншою рукою візьміться за нижню кришку в зборі та сумістіть отвори в нижній кришці в зборі з фіксаторами (рис. O). Натисніть на нижню кришку, доки вона не зафіксується на місці з чітким клацанням.
4. Дотримуйтесь інструкцій у розділі «**Заміна ліски**», щоб заправити ріжучу ліску.

ЗАМІНА ТРИМЕРНОЇ ГОЛОВКИ

UK

⚠ **ПОПЕРЕДЖЕННЯ.** Якщо кріплення головки послаблюється після фіксації в її положенні, негайно замініть її. Ніколи не використовуйте тример із незакріпленим ріжучим пристроєм. Негайно замініть тріснуту, пошкоджену або зношену ріжучу головку, навіть якщо пошкодження являє собою лише поверхневі тріщини. Такі насадки можуть руйнуватися на високій швидкості і призвести до серйозних травм.

Ознайомлення з головкою тримера (рис. P)

P-1	Нижня кришка в зборі	P-4	Пружина
P-2	Ріжуча ліска	P-5	Верхня кришка
P-3	Котушка в зборі	P-6	Привідний вал

Зняття тримерної головки (рис. Q1)

1. Вийміть акумуляторну батарею.
2. Вставте шестигранний ключ, що входить у комплект, в отвір фіксатора вала на корпусі мотора, щоб зафіксувати вал. Однією рукою утримуйте ключ і спробуйте втиснути його всередину. Одночасно іншою рукою обертайте головку тримера, доки шестигранний ключ не ввійде повністю.

Q-1	Отвір фіксації вала	Q-2	Фіксатор вала

3. Продовжуючи тримати шестигранний ключ, поверніть тримерну головку за годинниковою стрілкою, щоб зняти її.

Установіть головку тримера

1. Покладіть тример на землю або підлогу приводним валом догори.
2. Сумістіть отвір під гвинт на головці тримера з приводним валом і встановіть головку тримера на вал, обертаючи її проти годинникової стрілки (рис. Q2).
3. Установіть шестигранний ключ в отвір фіксатора вала, як описано в попередньому розділі «**Зняття головки тримера**». Продовжуйте затягувати головку тримера проти годинникової стрілки, доки вона не буде повністю затягнута (рис. Q3).

ОБСЛУГОВУВАННЯ

⚠ **ПОПЕРЕДЖЕННЯ.** Перед оглядом, чищенням або обслуговуванням пристрою зупиніть двигун, почекайте доки всі рухомі частини зупиняться, і вийміть акумуляторну батарею. Недотримання цих інструкцій може призвести до серйозних персональних травм або пошкодження майна.

⚠ **ПОПЕРЕДЖЕННЯ.** Використовуйте для технічного обслуговування лише ідентичні запчастини. Використання будь-яких інших частин створює небезпеку або може призвести до поломки виробу. Для гарантування безпеки та надійності всі ремонтні роботи повинен проводити кваліфікований технічний спеціаліст.

ЧИЩЕННЯ ІНСТРУМЕНТА

- Очистьте прилад вологою ганчіркою з м’яким мийним засобом.
- Не використовуйте сильні миючі засоби на пластиковому корпусі або ручці. Вони можуть бути пошкоджені деякими ароматичними маслами, наприклад хвойним і лимонним, а також розчинниками, такими як гас. Вологість також може становити небезпеку удару. Обережно протріть вологу м’якою сухою тканиною.
- Приберіть траву, яка могла намотатися на вал мотора або тримерну головку.
- Використовуйте невелику щітку або невеликий пилосос із видувом повітря для очищення вентиляційних отворів ззаду на корпусі.
- Не допускайте перекриття вентиляційних отворів.

ЗАТОЧУВАННЯ ЛІСКОВОГО НОЖА

⚠ **ПОПЕРЕДЖЕННЯ.** Завжди захищайте руки, одягаючи міцні рукавички під час виконання будь-якого технічного обслуговування ліскового ножа.

1. Вийміть акумуляторну батарею.
2. Вийміть лісковий ніж із кожуха.
3. Закріпіть ніж у лещатах.
4. Використовуйте належні засоби захисту очей та рукавички й будьте обережні, щоб не порізатися.
5. Акуратно заточіть ріжучі кромки ножа дрібним напилком або точильним каменем, дбаючи про те, щоб зберегти вихідний кут ріжучої кромки.
6. Установіть ніж на захисний кожух та зафіксуйте його двома гвинтами.

ЗБЕРІГАННЯ ІНСТРУМЕНТА

- Виймайте акумуляторну батарею з інструмента, коли він не використовується.
- Перед зберіганням ретельно очистьте та обслужіть інструмент.
- Зберігайте пристрій у сухому, добре вентильованому, закритому або високо розташованому недоступному для дітей місці. Не зберігайте інструмент біля мінеральних добрив, бензину та інших хімікатів.

Захист довкілля

Не викидайте електричне обладнання, акумулятор і зарядний пристрій у побутові відходи! Віднесіть цей виріб авторизованому переробнику й надайте його для роздільного збирання. Електроінструменти необхідно повернути в підприємство, що займається екологічно безпечною переробкою.

UK

УСУНЕННЯ НЕСПРАВНОСТЕЙ

НЕСПРАВНІСТЬ	ПРИЧИНА	ВИРІШЕННЯ
Пристрій не запускається або раптово припиняє працювати.	■ Акумуляторна батарея не приєднана до тримера.	■ Під'єднайте акумулятор до тримера.
	■ Немає електричного контакту між тримером і акумуляторною батареєю.	■ Вийміть акумуляторну батарею, перевірте контакти та знову встановіть акумуляторну батарею.
	■ Акумуляторна батарея розряджена.	■ Зарядіть акумуляторну батарею.
	■ Вимикач блокування не рухається вперед до натискання курка змінної швидкості.	■ Перемістіть перемикач блокування вперед, потім натисніть пусковий перемикач зі змінною швидкістю.
	■ Акумулятор занадто гарячий.	■ Вийміть акумуляторну батарею та дайте їй охолонути, доки температура не опуститься нижче 67°C.
	■ Пристрій занадто гарячий.	■ Вийміть акумуляторну батарею та дайте пристрою охолонути, доки температура не впаде нижче 80 °C.
	■ Мотор перевантажено.	■ Мотор відновить роботу, коли навантаження буде усунуто. Для безперервної роботи зменшите навантаження на пристрій, уникайте надмірної довжини ліски або обрізання товстих/дерев'янистих чагарників.
	■ Щиток не встановлено на тример, у результаті чого ріжуча ліска надмірно довга і мотор перевантажено.	■ Вийміть акумуляторну батарею та встановіть щиток на тример.
	■ Використовується важка ріжуча ліска.	■ Використовуйте рекомендовану нейлонову ріжучу ліску з діаметром 2,4–2,7 мм.
	■ Сталася помилка електроніки акумулятора.	■ Замініть акумулятор або зверніться до служби обслуговування клієнтів EGO.

UK

НЕСПРАВНІСТЬ	ПРИЧИНА	ВИРІШЕННЯ
Надмірна вібрація чи шум.	■ Ріжуча ліска незбалансована. ■ Тримерна головка зношена.	■ Злегка постукуйте головкою тримера по землі під час роботи з нею. За потреби постукайте кілька разів. ■ Замініть головку тримера на нову. Зверніться до розділу «**ЗАМІНА ГОЛОВКИ ТРИМЕРА**».
Тримерна головка не просуває ліску.	■ У приводному валі або тримерній головці застрягла трава. ■ На котушці недостатньо ліски, або ліска порвана біля вушка. ■ Ліска заплуталась в насадці-тримері. ■ Використовується важка ріжуча ліска.	■ Зупиніть тример, вийміть акумулятор, а потім ретельно очистьте приводний вал або головку тримера. ■ Вийміть акумулятор і замініть ріжучу ліску; дотримуйтеся вказівок у розділі «**Заміна ліски**» в цьому посібнику. ■ Вийміть акумулятор і заправте ріжучу ліску; дотримуйтеся вказівок у розділі «**Заміна ліски**» в цьому посібнику. ■ Використовуйте рекомендовану нейлонову ріжучу ліску з діаметром 2,4–2,7 мм.
Трава намоталася на тримерну головку та корпус мотора.	■ Різання високої трави на рівні землі.	■ Вирізайте високу траву згори вниз, видаляючи не більше 20 см за кожен прохід, щоб запобігти намотуванню.
Лезо не ріже ліску.	■ Ріжучий лісковий ніж на краю щитка затупився.	■ Заточіть лісковий ніж напилком або замініть на новий ніж.
Тріщини на тримерній голівці	■ Тримерна головка зношена.	■ Замініть тримерну головку негайно; дотримуйтеся вказівок у розділі «**ЗАМІНА ТРИМЕРН ГОЛОВКИ**» в цьому посібнику.

ГАРАНТІЯ

ПРАВИЛА ГАРАНТІЇ EGO

Відвідайте вебсайт **egopowerplus.eu** для отримання повного тексту умов гарантійної політики EGO.

UK

ПРОЧЕТЕТЕ ВСИЧКИ ИНСТРУКЦИИ!

ПРОЧЕТЕТЕ РЪКОВОДСТВОТО ЗА ОПЕРАТОРА

СИМВОЛИ ЗА БЕЗОПАСНОСТ

ПРЕДУПРЕЖДЕНИЕ: Експлоатацията на всички машини, може да доведе до изхвърляне на чужди предмети към вашите очи, което може да доведе до сериозно нараняване на очите. Преди започване на работа с машината, винаги носете предпазни очила със странична защита и визьор за цялото лице, когато е необходимо. Ние препоръчваме предпазна маска с широк визьор за употреба над очила или стандартни предпазни очила със странична защита.

Сигнал за безопасност

Носете защита за очите

Не използвайте метални ножове

Разстоянието между машината и околните хора трябва да бъде минимум 15 м.

Гарантирано ниво на мощност на звука. Звуковите емисии към околната среда са в съответствие с директивите на европейската общност.

Bluetooth®

n_0 Максимална скорост

Постоянен ток

кг Килограм

мм Милиметър

см Сантиметър

.../мин Обороти или възвратно-постъпателни движения в минута

Прочетете и разберете ръководството на оператора

Носете антифони

Дръжте околните хора надалеч

Риск от изгаряне. Не докосвайте гореща повърхност.

Пазете се от изхвърлени предмети

Разкачване на батерията преди поддръжка

Отпадъчните електрически продукти не трябва да бъдат изхвърляни заедно с домакинския отпадък. Отнесете го до упълномощено място за рециклиране.

Продуктът отговаря на приложимите европейски директиви.

Оценено съответствие за Великобритания.

IPX5 Защита срещу водни струи

V Напрежение

БЕЛЕЖКА: Думата и логото Bluetooth® са регистрирани търговски марки, собственост на Bluetooth SIG, inc. и всяко използване на такива марки от EGO е по лиценз.

СПЕЦИФИКАЦИИ

Напрежение		56 V ⎓
n_0		Ниски: 4000 об/мин Средни: 5000 об/мин Високи: 6000 об/мин
Механизъм за косене		Ударна глава
Режеща корда тип		2,4-2,7 mm найлонова усукана корда
Ширина на косене		42 cm
Препоръчителна работна температура		0°C - 40°C
Препоръчителна температура на съхранение		-20°C - 70°C
Оптимална температура на зареждане		5°C - 40°C
Тегло (без акумулаторна батерия)		3 kg
Работна честотна лента на Bluetooth		2402-2480 MHz
Максимална предавана мощност на Bluetooth		10 dBm
Измерено ниво на сила на звука L_{WA}		93 dB(A) K=1,1 dB(A)
Ниво на звуково налягане при ухото на оператора L_{PA}		77 dB(A) K=3 dB(A)
Гарантирано ниво на сила на звука L_{WA} (измерено съгласно 2000/14/EC)		94 dB(A)
Оценка на вибрации$_h$:	Предна ръкохватка	2,2 m/s^2 K=1,5 m/s^2
	Задна ръкохватка	1,27 m/s^2 K=1,5 m/s^2

- Декларираният общ размер на вибрации е измерен в съответствие със стандартния метод за тест и може да бъде използван за сравнение между две машини;
- Декларираният общ размер на вибрации може също така да бъде използван за предварителна оценка на влиянието.

БЕЛЕЖКА: Вибрационните емисии по време на действителната употреба на машината може да се различава от декларираната стойност. С цел да се защити оператора, потребителят трябва да носи ръкавици и антифони в действителни условия на работа.

ПАКЕТ (ФИГ. A1)

ОПИСАНИЕ

ЗАПОЗНАЙТЕ СЕ С ВАШИЯ КОРДОВ ТРИМЕР (ФИГ. A1)

1. Предпазител
2. Режещ нож за кордата
3. Тримерна глава (ударна глава)
4. Режеща корда
5. Корпус на двигателя
6. Прът на тримера
7. Бързо регулируема предна РЪКОХВАТКА
8. Бутон за режим на скорост
9. Индикатор за състоянието на батерията
10. Индикатор за скоростта
11. Bluetooth® индикатор
12. Спусък за променлива скорост
13. Заключващ превключвател
14. Бутон за освобождаване на батерията
15. Резе
16. Механизъм за изваждане
17. Ограничителен пръстен
18. 4 mm шестостенен ключ
19. Задна ръкохватка
20. Контур на ремък за рамо
21. Ремък за рамо

СГЛОБЯВАНЕ

⚠ **ПРЕДУПРЕЖДЕНИЕ:** Ако някои от частите са повредени или липсват, не работете с този продукт, докато частите не се подменят. Използването на този продукт с повредени или липсващи части може да доведе до сериозно лично нараняване.

⚠ **ПРЕДУПРЕЖДЕНИЕ:** Не се опитвайте да модифицирате този продукт или да създадете аксесоари, които не се препоръчват за употреба с този кордов тример. Всяка такава промяна или модификация е злоупотреба и може да доведе до опасни условия с последици от възможни сериозни наранявания.

BG

⚠ **ПРЕДУПРЕЖДЕНИЕ:** За да предотвратите случайно стартиране, което може да причини сериозно нараняване винаги изваждайте акумулаторната батерия от машината, когато сглобявате частите.

МОНТАЖ НА ПРЕДПАЗИТЕЛЯ (ФИГ. B1 И B2)

⚠ **ПРЕДУПРЕЖДЕНИЕ:** Винаги носете ръкавици, когато монтирате или подменяте предпазителя. Внимавайте за ножа в предпазителя и защитете своята ръка от порязване.

⚠ **ПРЕДУПРЕЖДЕНИЕ:** Никога не работете с машината без предпазителят да е здраво на мястото му. Предпазителят трябва винаги да е на машината, за да предпазва потребителя! Когато предпазителят е фиксиран, никога не се опитвайте да извадите или да регулирате предпазителя, ако е необходима подмяна, трябва да бъде извършена от квалифициран сервизен техник!

БЕЛЕЖКА: Само предпазителят с икона може да се използва с тримерна глава и НЕ трябва да се използва с глава за храсторез. Внимавайте да изберете правилния предпазител, когато използвате машината.

Разхлабете и извадете двата болта от предпазителя, подравнете монтажните отвори на предпазителя с отворите за монтажния механизъм и след това захванете предпазителя в основата на щангата с двата болта, заедно с две пружинни шайби.

⚠ **ПРЕДУПРЕЖДЕНИЕ:** Уверете се, че предпазителят е закрепен съгласно фиг. B1 и B2, всяко закрепване на обратно ще причини голяма опасност!

МОНТИРАНЕ И РЕГУЛИРАНЕ НА ПРЕДНАТА РЪКОХВАТКА

1. Спрете двигателя и извадете батерията от машината, ако е инсталирана.
2. Разхлабете крилчатата гайка, за да отделите регулируемата предна ръкохватка (фиг. C).

C-1	Предна ръкохватка	C-3	Крилчата гайка
C-2	Затягащ блок	C-4	Лост за бързо освобождаване

3. Насочете наклона на предната ръкохватка нагоре към задната ръкохватка. Натиснете ръкохватката върху горния вал (Фиг. D1).
4. Поставете затягащия блок в прореза на ръкохватката (фиг. D2).
5. Монтирайте лоста за бързо освобождаване и затегнете крилчатата гайка. (Фиг. D3).
6. Издърпайте лоста за бързо освобождаване нагоре, за да преместите/завъртите предната ръкохватка до удобна работна позиция (фиг. D4).
7. Сгънете лоста за бързо освобождаване, за да закрепите предната ръкохватка на място (фиг. D5).

⚠ **ПРЕДУПРЕЖДЕНИЕ:** Никога не работете с машината без предната ръкохватка да е закрепена на място.

МОНТИРАНЕ НА РЕМЪКА ЗА РАМО

Натиснете карабинната кука на ремъка, за да я отворите и я прикрепете към халката на ремъка за рамо (фиг. E1).

Има два начина да освободите ремъка. Свалете го директно от рамото си (фиг. E2) или натиснете карабинната кука и откачете ремъка от халката на ремъка за рамо (фиг. E3).

Когато носите ремъка, никое друго преносимо устройство не трябва да пречи на освобождаването и отстраняването на ремъка.

При наличие на аварийна ситуация, незабавно го свалете от рамото си, независимо по кой начин се намира ремъка.

⚠ **ПРЕДУПРЕЖДЕНИЕ: За безопасна и удобна работа, когато използвате с 6,0 Ah или с повече Ah батерия, не забравяйте да използвате връзка за раница BH1000 EGO, за да облекчите тежестта върху ръцете на потребителя.**

⚠ **ПРЕДУПРЕЖДЕНИЕ: Не използвайте ремъка за рамо и връзката за раница BH1000 EGO едновременно.** Това ще възпрепятства бързото аварийно освобождаване на машината, което ще доведе до нараняване.

ЕКСПЛОАТАЦИЯ

⚠ **ПРЕДУПРЕЖДЕНИЕ:** Не позволявайте рутината с този продукт да ви направи непредпазливи. Запомнете, че невнимание за малка част от секундата е достатъчна за да нанесе сериозно нараняване.

⚠ **ПРЕДУПРЕЖДЕНИЕ:** Винаги носете защита за очите заедно със защита за слуха. Ако не го направите

може да доведе до изхвърляне на предмети към очите ви и други възможни сериозни наранявания.

⚠ **ПРЕДУПРЕЖДЕНИЕ:** Не използвайте други приставки или аксесоари, които не са препоръчани от производителя на този продукт. Употребата на приставки или аксесоари, които не са препоръчани, може да доведе до сериозно нараняване.

⚠ **ПРЕДУПРЕЖДЕНИЕ:** За да предотвратите сериозно нараняване, извадете акумулаторната батерия от машината, преди обслужване, почистване, смяна на приставките или изваждане на материал от устройството.

ПРИЛОЖЕНИЯ

Продуктът може да бъде използван в дъжд.

Може да използвате този продукт за целите описани долу:

Подрязване на трева и плевели до стени, огради, дървета и бордюри.

БЕЛЕЖКА: Машината трябва да се използва само за предназначените цели. Всяка друга употреба се смята за случай на злоупотреба.

ЗАКРЕПВАНЕ/СНЕМАНЕ НА БАТЕРИЯТА

Използвайте единствено акумулаторни батерии EGO и зарядни устройства изброени във фиг. A2.

Заредете напълно преди първата употреба.

За да закрепите

Подравнете ребрата на акумулаторната батерия с монтажните жлебове и натиснете батерията надолу, докато чуете „щракване" (Фиг. F1).

За да извадите

Натиснете бутона за освобождаване на батерията и издърпайте батерията навън (Фиг. F2).

ДЪРЖАНЕ НА КОРДОВИЯ ТРИМЕР (ФИГ. G)

За по-добра и безопасна работа, поставете ремъка за рамо през рамото си. Регулирайте дължината на ремъка за рамо го поставете в удобно положение за работа - хванете тримера с две ръце, едната ръка на задната ръкохватка, а другата на предната ръкохватка.

БЕЛЕЖКА: Главата на тримера е успоредна на земята на правилно разстояние за рязане, без операторът да се привежда.

⚠ **ПРЕДУПРЕЖДЕНИЕ:** При наличие на аварийна ситуация, незабавно снемете ремъка за рамо от рамото си, независимо по кой начин е поставен ремъка.

СТАРТИРАНЕ / СПИРАНЕ НА МАШИНАТА (Фиг. H)

За да стартирате

1. Преместете заключващия превключвател напред и след това натиснете спусъка за променлива скорост за стартиране.
2. Скоростта на въртене на тримерната глава се управлява със спусъка за променлива скорост. Повече натиск върху спусъка води до по-висока скорост, по-малък натиск върху спусъка води до по-ниска скорост. Регулирайте скоростта за да е подходяща за настоящата задача.

БЕЛЕЖКА: Моторът се стартира само когато заключващият лост е преместен напред и едновременно с това е натиснат спусъкът превключвател.

За да спрете

Преместете машината далеч от зоната на косене и отпуснете спусъка превключвател, за да я спрете.

⚠ **ПРЕДУПРЕЖДЕНИЕ:** Винаги изваждайте акумулаторната батерия от машината по време на работни прекъсвания и след завършване на работата.

H-1	Заключващ превключвател	H-2	Спусък за променлива скорост

ПРОМЯНА НА РЕЖИМА НА СКОРОСТТА (ФИГ. I)

Машината разполага с три режима на скорост.

Всеки път, когато натиснете превключвателя за режима на скоростта, режимът на скоростта ще се промени.

Индикаторът за скорост ще покаже състоянието на активната скорост: една светлина за ниска скорост, две светлини за средна скорост и три светлини за висока скорост. Режимът за ниска скорост осигурява по-добър контрол върху машината и по-дълго време за работа с едно зареждане.

БЕЛЕЖКА:

Режимът на скоростта може да бъде зададен преди включването на машината ИЛИ по време на работа.

Когато машината се стартира отново след прекъсване, режимът на скоростта ще се върне към предишната скорост.

BG

I-1	Индикатор за скоростта	I-3	Бутон за режим на скорост
I-2	Bluetooth® индикатор	I-4	Индикатор за състоянието на батерията

ИНДИКАТОР ЗА СЪСТОЯНИЕ НА БАТЕРИЯТА И ИНДИКАТОР ЗА СКОРОСТТА (ФИГ. I)

Индикаторът за състоянието на батерията показва нивото на зареждане и работното състояние на батерията, а индикаторът за скоростта показва работното състояние на машината, както е показано на диаграмата по-долу. Индикаторът за състоянието на батерията и индикаторът за скоростта ще светят, когато машината се стартира ИЛИ се натисне бутонът за режима на скоростта.

Индикаторни светлини			Значение
Индикатор за състоянието на батерията	Постоянно зелено		Ниво на зареждане на батерията от 20% до 100%
	Мигащо зелено		Ниво на зареждане на батерията от 10% до 20%
	Постоянно в червено		Ниво на зареждане на батерията по-малко от 10%
	Мигащо червено (бързо или бавно)		Акумулаторната батерия близо до изтощаване и трябва да се зареди незабавно.
	Постоянно оранжево		Акумулаторната батерия е прегрята. Охладете акумулаторната батерия до спадане на температурата под 67°C. Вижте „**Защита на батерията от висока температура**“ по-долу.
	Мига в червено/ зелено последователно		Грешка в електрониката на акумулаторната батерия. Сменете батерията или се свържете с центъра за обслужване на клиенти на EGO. Вижте „**Защита от грешки на електрониката на батерията**“ по-долу.
Индикатор за скоростта (на илюстрацията е показана високата скорост)	Постоянно зелено		Машината работи правилно.
	Постоянно оранжево		Машината е прегрята. Охладете машината, докато температурата падне под 80°C. Вижте „**Защита от висока температура на машината**“ по-долу. **БЕЛЕЖКА:** За да се избегне повреда на машината, тя автоматично ще се изключи и ще се охлади в продължение на 5 минути след няколко последователни употреби с прегряване, през което време оранжевата светлина ще остане да свети като предупреждение.
	Мигащо оранжево		Машината е претоварена. Вижте „**Защита от претоварване на машината**“ по-долу.

BG

Защита на батерията от висока температура

Ако температурата на батерията надвиши 70°C по време на работа, веригата за температурна защита незабавно ще изключи машината, за да предпази батерията от повреда от прегряване. Индикаторът за състоянието на батерията ще свети постоянно в оранжево. Освободете спусъка и изчакайте, докато прегрялата батерия се охлади и индикаторът стане зелен, след което рестартирайте машината.

Защита от грешки на електрониката на батерията

Когато възникне грешка в електрониката на батерията, индикаторът за състоянието на батерията ще мига последователно в червено/зелено и машината ще се изключи след 3 секунди. Сменете батерията или се свържете с центъра за обслужване на клиенти на EGO.

Защита от претоварване на машината

Тази машина има вградена защитна верига за претоварване. Когато машината е претоварена, моторът ще спре и индикаторът за скорост ще мига в оранжево. Отстранете батерията от машината, след това поставете отново батерията и рестартирайте машината. Намалете натоварването на машината, избягвайте твърде дълга или прекалено голяма режеща корда или рязане на тежки/дървесни храсти.

Защита на машината от висока температура

Ако температурата на машината надвиши 90°C по време на работа, веригата за температурна защита незабавно ще изключи машината за предпазване от повреда от прегряване. Индикаторът за скорост ще свети постоянно в оранжево. Освободете спусъка и изчакайте, докато прегрялата машина се охлади и индикаторът за скоростта светне в зелено, след което рестартирайте машината.

КОМУНИКАЦИОННА ТЕХНОЛОГИЯ

За информация относно пълната ни гама от свързани продукти и услуги, включително инструкции за свързване, моля, сканирайте QR кода по-долу или посетете
www.egopowerplus.eu/connect.

ИЗПОЛЗВАНЕ НА КОРДОВИЯ ТРИМЕР

Почистете зоната, която трябва да бъде подрязана преди всяка употреба. Почистете всички обекти, като камъни, счупени стъкла, пирони, кабели или въжета, които могат да бъдат изхвърлени или да се оплетат в приставката за рязане. Изчистете зоната от деца, околни хора или домашни любимци. Като минимум дръжте всички деца, околни хора и домашни любимци минимум на 15 м разстояние, въпреки това пак може да съществува риск за околните от изхвърлени обекти. Околните наблюдатели трябва да бъдат насърчени да носят защита за очите. Ако бъдете приближен от човек спрете незабавно мотора и приставката за рязане.

Преди всяка употреба проверявайте за повредени/износени части

Проверете ударната глава, предпазителя, ремъка за рамо, примката на ремъка за рамо и предната ръкохватка и подменете всички части, които са напукани, изкривени, огънати или повредени по някакъв начин.

Режещият нож за кордата на ръба на предпазителя може да се затъпи в течение на времето. Препоръчва се периодично да го заточвате с пила или да го подмените с нов нож.

⚠ **ПРЕДУПРЕЖДЕНИЕ:** Винаги носете ръкавици, когато монтирате или подменяте предпазителя или когато заточвате или подменяте режещия нож за кордата. Отбележете позицията на ножа върху предпазителя и защитете вашата ръка от нараняване.

Проверете за блокиране на главата на тримера

- За да предотвратите блокиране, поддържайте главата на тримера чиста. Отстранявайте окосената трева, листата, мръсотията и всякакви други натрупани отпадъци преди и след всяка употреба.
- Когато се случи запушване, спрете тримера и извадете батерията, след което отстранете всяка трева, която може да се е увила около вала на двигателя или главата на тримера.

След всяка употреба почистете тримера.

Регулиране на дължината на режещата корда (фиг. J)

Главата на тримера позволява на оператора да отпусне повече режеща корда без да спира мотора. Когато кордата стане разкъсана или износена, може да бъде отпусната допълнителна корда чрез леко потупване в земята на ударната глава.

БЕЛЕЖКА: Освобождаването на корда ще стане по трудно, когато кордата стане твърде къса.

⚠ **ПРЕДУПРЕЖДЕНИЕ:** Не премахвайте или променяйте устройството на режещия нож за кордата. Прекалената дължина на кордата ще причини прегряване на мотора и може да доведе до сериозно нараняване.

Смяна на кордата

БЕЛЕЖКА: Винаги използвайте препоръчителната найлонова режеща корда с диаметър 2,4-2,7 mm. Използване на корда, различна от посочената, може да причини прегряване или повреда на тримера.

⚠ **ПРЕДУПРЕЖДЕНИЕ:** Не използвайте никога усилена с метал корда, тел или въже и т.н. Те могат да се счупят и да станат опасни летящи предмети.

1. Извадете акумулаторната батерия от кордовия тример.
2. Отрежете 5 m корда вкарайте кордата в монтажния отвор вътре в ухото (Фиг. K). Избутайте и дръпнете кордата от другата страна, докато еднакво количество корда се появи от двете страни на макарата.
3. Натиснете, докато въртите възела на долния капак по посока на стрелката, за да навиете кордата в макарата, докато остане приблизително 15 cm корда, показваща се от двете страни (Фиг. L).
4. Бутнете надолу възела на долния капак, докато издърпвате кордата за да я придвижите ръчно напред и да проверите за правилно сглобяване на главата на тримера.

БЕЛЕЖКА: В случай че кордата е издърпана в тримерната глава поради инцидент, отворете главата и издърпайте режещата корда от макарата. Следвайте раздел „**Презареждане на режещата корда**“ в това ръководство, за да презаредите кордата.

Презареждане на режещата корда

Когато режещата корда се откъсне от изхода за кордата или режещата корда не се освобождава, когато потупвате главата на тримера, следвайте долните стъпки:

1. Натиснете пластините за освобождаване на тримерната глава и снемете долния капак, като го издърпате право навън (Фиг. M и N).

БЕЛЕЖКА: Може да е необходима плоска отвертка, за да натиснете освобождаващите пластини.

2. Извадете кордата за рязане от макарата.
3. С едната си ръка дръжте тримера, използвайте другата си ръка да хванете долния капак и подравнете прорезите на долния капак с пластините за освобождаване (фиг. O). Натиснете долния капак, докато се фиксира на място с характерен щракващ звук.
4. Следвайте инструкциите в „**Смяна на кордата**“, за да презаредите режещата корда.

ПОДМЯНА НА ТРИМЕРНАТА ГЛАВА

⚠ **ПРЕДУПРЕЖДЕНИЕ:** Подменете незабавно, ако главата се разхлаби след като сте я закрепили в позиция. Никога не използвайте тримера с разхлабени приставки за рязане. Подменете незабавно напукана, повредена или износена режеща глава, дори ако щетите са ограничени до повърхностни пукнатини. Подобни приставки могат да се пръснат при високи скорости и да причинят сериозно нараняване.

Запознайте се с тримерната глава (Фиг. P)

P-1	Възел на долния капак	P-4	Пружина
P-2	Режеща корда	P-5	Горен капак
P-3	Възел на макарата	P-6	Задвижващ вал

Демонтиране на тримерната глава (Фиг. Q1)

1. Премахнете акумулаторната батерия.
2. Поставете предоставения шестостенен ключ в отвора за заключване на вала на корпуса на двигателя, за да действа като заключване на вала, дръжте го с едната ръка и се опитайте да го натиснете навътре. В същото време, използвайте другата си ръка, за да завъртите тримерната глава, докато шестограмният ключът не бъде напълно вкаран.

Q-1	Отвор за заключване на щангата	Q-2	Заключване на вала

3. Продължете да държите шестостенния ключ и завъртете тримерната глава по посока на часовниковата стрелка, за да я свалите.

Инсталиране на тримерната глава

1. Поставете тримера на земята или на пода със задвижващия вал нагоре.
2. Подравнете отвора за винт на тримерната глава със задвижващия вал, монтирайте тримерната глава върху вала, като я завъртите обратно на часовниковата стрелка (Фиг. Q2).

3. Поставете шестостенния ключ в отвора за заключване на вала, както е описано в предишния раздел „**Демонтиране на тримерната глава**“. Продължете да затягате тримерната глава обратно на часовниковата стрелка, докато не я затегнете напълно (Фиг. Q3).

ПОДДРЪЖКА

⚠ **ПРЕДУПРЕЖДЕНИЕ:** Преди инспекция, почистване или обслужване на уреда спрете мотора, изчакайте всички движещи части да спрат и извадете акумулаторната батерия. Неспазването на тези инструкции може да доведе до сериозно нараняване или щети по собствеността.

⚠ **ПРЕДУПРЕЖДЕНИЕ:** Когато обслужвате, използвайте само идентични резервни части. Употребата на каквито и да е други части може да създаде опасност или да предизвика повреда на продукта. За да осигурите безопасността и надеждността, всички поправки трябва да се извършват от квалифициран сервизен техник.

ПОЧИСТВАНЕ НА МАШИНАТА

- Почистете уреда използвайки влажна кърпа и мек почистващ препарат.
- Не използвайте силен почистващ препарат по пластмасата на корпуса или ръкохватката. Те могат да бъдат повредени от определени ароматни масла като бор и лимон и от разтворители като керосин. Влагата също може да причини токов удар. Избършете всякаква влага със суха мека кърпа.
- Почистете тревата, която може да се е увила около вала на мотора или главата на тримера.
- Използвайте малка четка или изпусканата въздушна струя от малка четка на прахосмукачка за да почистите, вентилационните отвори в задната страна на корпуса.
- Дръжте вентилационните отвори свободни от запушване.

ЗАТОЧВАНЕ НА РЕЖЕЩИЯ НОЖ ЗА КОРДАТА

⚠ **ПРЕДУПРЕЖДЕНИЕ:** Винаги защитавайте ръцете си, като носите ръкавици за тежка употреба, когато извършвате поддръжка на режещия нож за кордата.

1. Премахнете акумулаторната батерия.
2. Демонтирайте режещия нож за кордата от предпазителя.
3. Затегнете ножа в менгеме.
4. Носете подходяща защита за очите и ръкавици и внимавайте да не се порежете.
5. Внимателно заточете режещите ръбове на ножа с фина пила или точило като запазите първоначалния ъгъл на режещия ръб.
6. Монтирайте отново ножа върху предпазителя и го затегнете на място с двата винта.

СЪХРАНЕНИЕ НА МАШИНАТА

- Извадете батерията от машината, когато не се използва.
- Почиствайте и поддържайте машината старателно, преди да я приберете.
- Съхранете уреда в сухо място с добра вентилация, заключен или съхраняван на високо извън достъпа на деца. Не съхранявайте машината в близост или върху тор, бензин или други химикали.

Опазване на околната среда

Не изхвърляйте електрическо оборудване, използвана батерия или зарядно устройство в домакинския отпадък! Отнесете продукта до упълномощена фирма за рециклиране и го предоставете за разделно събиране. Електрическите машини трябва да бъдат връщани в съоръжения за рециклиране съвместими с околната среда.

ОТСТРАНЯВАНЕ НА ПРОБЛЕМИ

ПРОБЛЕМ	ПРИЧИНА	РЕШЕНИЕ
Машината не стартира или спира да работи.	■ Акумулаторната батерия не е прикрепена към тримера.	■ Закрепете акумулаторната батерия към тримера.
	■ Няма електрически контакт между тримера и акумулаторната батерия.	■ Извадете акумулаторната батерия, проверете контактите и поставете наново акумулаторната батерия.
	■ Акумулаторната батерия е изтощена.	■ Заредете акумулаторната батерия.
	■ Ключалката за изключване не се придвижва напред, преди да натисне спусъка за променлива скорост.	■ Преместете заключващия превключвател напред и след това натиснете спусъка за променлива скорост.
	■ Акумулаторната батерия е твърде гореща.	■ Извадете акумулаторната батерия и я охладете, докато температурата падне под 67°C.
	■ Машината е твърде гореща.	■ Извадете батерията и охладете машината, докато температурата падне под 80 °C.
	■ Двигателят е претоварен.	■ Моторът ще се възстанови, когато натоварването е отстранено. За непрекъсната работа намалете натоварването на машината, избягвайте прекомерна дължина на кордата или рязане на дебели/дървесни храсти.
	■ Предпазителят не е монтиран на тримера, което води до прекалено дълга режеща корда и прегряване на мотора.	■ Извадете акумулаторната батерия и монтирайте предпазителя на тримера.
	■ Използвана е тежка корда за рязане.	■ Използвайте препоръчителна найлонова режеща корда с диаметър 2,4-2,7 mm.
	■ Грешка в електрониката на акумулаторната батерия.	■ Сменете акумулаторната батерия или се свържете с отдела за обслужване на клиенти на EGO.
Прекалени вибрации или шум.	■ Режещата корда не е балансирана.	■ Леко почуквайте тримерната глава върху земята, докато работите с тримерната глава. Ако е необходимо, почукайте няколко пъти.
	■ Главата на тримера е износена.	■ Заменете с нова тримерна глава. Вижте глава „**ПОДМЯНА НА ТРИМЕРНАТА ГЛАВА**“.

BG

ПРОБЛЕМ	ПРИЧИНА	РЕШЕНИЕ
Главата на тримера не издърпва кордата.	■ Задвижващият вал и тримерната глава са обвити в трева. ■ Няма достатъчно корда на макарата или кордата е откъсната от ухото. ■ Кордата е оплетена в тримерната глава. ■ Използвана е тежка корда за рязане.	■ Спрете кордовия тример, извадете батерията и почистете цялостно задвижващия вал и тримерната глава. ■ Отстранете батерията и поставете нова режеща корда, следвайте раздел „**Подмяна на кордата**“ в това ръководство. ■ Отстранете батерията, заредете отново режещата корда, следвайте раздел „**Подмяна на кордата**“ в това ръководство. ■ Използвайте препоръчителна найлонова режеща корда с диаметър 2,4-2,7 mm.
Тревата обгръща тримерната глава и корпуса на двигателя.	■ Рязане на висока трева при нивото на земята.	■ Режете висока трева от горе на долу, като не отстранявате повече от 20 см при всяко преминаване за да предотвратите увиване.
Ножът не реже кордата.	■ Режещият нож за кордата на ръба на предпазителя се е затъпил.	■ Заточете режещия нож за кордата с пила или го подменете с нов.
Пукнатини на тримерната глава	■ Главата на тримера е износена.	■ Подменете незабавно тримерната глава следвайки раздел “**ПОДМЯНА НА ТРИМЕРНАТА ГЛАВА**” в това ръководство.

ГАРАНЦИЯ

ГАРАНЦИОННА ПОЛИТИКА EGO

Моля, посетете уебсайта **egopowerplus.eu** за пълните срокове и условия по гаранционната политика на EGO.

BG

PROČITAJTE UPUTE U CIJELOSTI!

PROČITAJTE KORISNIČKI PRIRUČNIK

SIGURNOSNI SIMBOLI

UPOZORENJE: Rukovanje strojevima može rezultirati odbacivanjem stranih predmeta u oči, što može izazvati teške ozljede očiju. Pri radu sa strojem nosite zatvorene zaštitne naočale ili zaštitne naočale s bočnim štitnicima, a prema potrebi i štitnik za cijelo lice. Preporučujemo nošenje sigurnosne maske proizvođača Wide Vision preko naočala ili nošenje standardnih zaštitnih naočala s bočnim štitnicima.

Upozorenje u vezi sigurnosti

Nosite zaštitu za oči

Nemojte upotrebljavati metalne noževe

Udaljenost između stroja i promatrača mora biti najmanje 15 m.

Zajamčena razina snage zvuka. Emisija buke u okruženju u skladu je sa smjernicama Europske unije.

Bluetooth®

n_0 Maksimalna brzina

Istosmjerna struja

kg Kilogram

mm Milimetar

cm Centimetar

.../min Broj okretaja ili izmjenično kretanje u minuti

S razumijevanjem pročitajte korisnički priručnik

Nosite zaštitu za sluh

Promatrače držite na udaljenosti

Opasnost od opeklina. Ne dodirujte vruću površinu.

Čuvajte se bačenih predmeta

Odvojite bateriju prije održavanja

Otpadni električni proizvodi ne smiju se odlagati s otpadom iz kućanstva. Odnesite ih u ovlašteni centar za recikliranje.

Proizvod je u skladu s važećim europskim direktivama.

Ispitana sukladnost u Velikoj Britaniji.

IPX5 Zaštita od mlaza vode

V Napon

NAPOMENA: Riječ i logotipovi Bluetooth® registrirani su zaštitni znakovi u vlasništvu tvrtke Bluetooth SIG, inc. i svako korištenje takvih znakova od strane tvrtke EGO je u okviru licence.

TEHNIČKI PODACI

Napon		56 V ⎓
n_0		Niska: 4000 /min Srednja: 5000/min Visoka: 6000 /min
Rezni mehanizam		Rezna glava
Tip rezne niti		Plastična upletena nit od 2,4-2,7 mm
Širina košnje		42 cm
Preporučena radna temperatura		0 °C – 40 °C
Preporučena temperatura skladištenja		-20 °C – 70 °C
Optimalna temperatura punjenja		5 °C – 40 °C
Težina (bez baterijskog modula)		3 kg
Pojas radnih frekvencija za Bluetooth		2402-2480 MHz
Maksimalna snaga prijenosa za Bluetooth		10 dBm
Izmjerena razina zvučne snage L_{WA}		93 dB(A) K=1,1 dB(A)
Razina zvučnog tlaka kod uha rukovatelja L_{PA}		77 dB(A) K=3 dB(A)
Zajamčena razina zvučne snage L_{WA} (izmjereno u skladu s 2000/14/EZ)		94 dB(A)
Procjena vibracija a_h:	Prednja drška	2,2 m/s² K=1,5 m/s²
	Stražnji rukohvat	1,27 m/s² K=1,5 m/s²

- Deklarirane ukupne vrijednosti vibracija izmjerene su u skladu sa standardnom metodom ispitivanja i mogu se koristiti za usporedbu jednog stroja s drugim;
- Deklarirane ukupne vrijednosti vibracija mogu se upotrebljavati i u preliminarnoj procjeni izloženosti.

OBAVIJEST: Emisija vibracija tijekom stvarnog korištenja stroja može se razlikovati od deklarirane vrijednosti u kojoj se stroj koristio; Radi zaštite rukovatelja, korisnik mora nositi rukavice i štitnike za uši u stvarnim uvjetima korištenja.

PAKIRANJE (SLIKA A1)

OPIS

UPOZNAJTE SVOJ ŠIŠAČ S REZNOM NITI (SLIKA A1)

1. Štitnik
2. Nož za odsijecanje rezne niti
3. Glava šišača (rezna glava)
4. Rezna nit
5. Kućište motora
6. Vratilo šišača trave
7. Prednji rukohvat s brzim podešavanjem
8. Gumb načina brzine
9. Indikator statusa baterije
10. Indikator brzine
11. Bluetooth® indikator
12. Okidač s regulacijom brzine
13. Sklopka za oslobađanje
14. Gumb za oslobađanje baterije
15. Zasun
16. Mehanizam za izbacivanje
17. Prsten za zaustavljanje
18. Imbus ključ 4 mm
19. Stražnja drška
20. Omča naramenice
21. Naramenica

SASTAVLJANJE

⚠ **UPOZORENJE:** Ako je bilo koji dio oštećen ili ako nedostaje, nemojte upotrebljavati ovaj proizvod dok se ne zamijene dijelovi. Upotreba ovog proizvoda oštećenih dijelova ili dijelova koji nedostaju može rezultirati teškim tjelesnim ozljedama.

⚠ **UPOZORENJE:** Ne pokušavajte obavljati preinake na ovom proizvodu ili raditi pribor koji nije preporučen za uporabu s ovim šišačem trave s reznom niti. Sve takve izmjene ili preinake predstavljaju nepropisnu uporabu i mogu rezultirati opasnim stanjima koja mogu dovesti do mogućih teških tjelesnih ozljeda.

⚠ **UPOZORENJE:** Kako biste spriječili slučajno pokretanje koje može prouzročiti teške tjelesne ozljede, baterijski modul uvijek uklonite iz stroja kada sastavljate dijelove.

POSTAVLJANJE ŠTITNIKA (SLIKA B1 i B2)

⚠ **UPOZORENJE:** Pri postavljanju ili zamjeni štitnika nosite rukavice. Pazite na nož na štitniku i zaštitite ruke od posjeklina.

⚠ **UPOZORENJE:** Stroj ne upotrebljavajte bez dobro pričvršćenog štitnika. Štitnik mora uvijek biti na stroju radi zaštite korisnika! Kada je štitnik učvršćen, nemojte ga skidati ili podešavati. Ako ga je potrebno zamijeniti, neka to obavi kvalificirani serviser!

OBAVIJEST: S glavom šišača s reznom niti može se koristiti samo štitnik s ikonom i NE smije se koristiti s glavom obrezivača grmlja. Pažljivo odaberite odgovarajući štitnik prilikom korištenja alata.

Otpustite i uklonite dva vijka sa štitnika, poravnajte rupe za postavljanje štitnika s rupama za sastavljanje i zatim pričvrstite štitnik na podnožje vratila s dva vijka i dvije elastične podloške.

⚠ **UPOZORENJE:** Uvjerite se da je štitnik pričvršćen u skladu sa slici B1 i B2, svako obrnuto pričvršćivanje izazvat će veliku opasnost!

POSTAVLJANJE I PODEŠAVANJE PREDNJEG RUKOHVATA

1. Zaustavite motor i izvadite baterijski modul iz stroja, ako je ugrađen.
2. Otpustite krilnu maticu kako biste razdvojili podesivi prednji rukohvat (slika C).

C-1	Prednja drška	C-3	Krilna matica
C-2	Blok za stezanje	C-4	Ručica za brzo oslobađanje

3. Postavite nagib prednjeg rukohvata prema gore prema stražnjem rukohvatu. Natisnite rukohvat na gornje vratilo (slika D1).
4. Umetnite stezni blok u utor za ručku (slika D2).
5. Postavite ručicu za brzo oslobađanje i zategnite krilnu maticu. (slika D3).
6. Povucite ručicu za brzo oslobađanje prema gore kako biste pomaknuli/zakrenuli prednji rukohvat u udoban radni položaj (slika D4).
7. Preklopite ručicu za brzo oslobađanje kako biste pričvrstili prednji rukohvat na mjesto (slika D5).

⚠ **UPOZORENJE:** Stroj ne upotrebljavajte bez dobro pričvršćenog prednjeg rukohvata.

MONTIRANJE NARAMENICE

Pritisnite karabiner naramenice kako biste ga otvorili i pričvrstite ga na omču naramenice (slika E1).

Postoje dva načina za oslobađanje naramenice. Skinite ju izravno s ramena (slika E2) ili pritisnite karabiner i odvojite ju od omče naramenice (slika E3).

Kada nosite naramenicu, nijedno drugo nosivo sredstvo ne smije ometati otpuštanje i uklanjanje naramenice.

U slučaju nužde, naramenicu odmah skinite s ramena bez obzira na koji način naramenica postavljena.

⚠ **UPOZORENJE: Za sigurnu i udobnu upotrebu, kada koristite s baterijskim modulom kapaciteta 6,0 Ah ili više, obvezno koristite BH1000 EGO Backpack Link kako biste olakšali težinu na rukama korisnika.**

⚠ **UPOZORENJE: Ne koristite ramenu traku i kariku za ruksak BH1000 EGO u isto vrijeme.** Tako se sprječava brzo otpuštanje stroja, što može rezultirati tjelesnim ozljedama.

RAD

⚠ **UPOZORENJE:** Nemojte biti nepažljivi zato što ste upoznati s načinom rada proizvoda. Zapamtite da je samo jedan djelić sekunde nepažnje dovoljan za nastanak tjelesne ozljede.

⚠ **UPOZORENJE:** Obvezno nosite zaštitu za oči i za sluh. Nepostupanje u skladu s tim može rezultirati odbacivanjem predmeta u oči i drugim mogućim teškim ozljedama.

⚠ **UPOZORENJE:** Nemojte upotrebljavati priključke ili pribor koje nije preporučio proizvođač ovog proizvoda. Upotreba priključka ili pribora koji nije preporučen, može dovesti do ozbiljnih tjelesnih ozljeda.

⚠ **UPOZORENJE:** Prije servisiranja, čišćenja, promjene priključaka ili uklanjanja materijala iz uređaja, izvadite baterijski modul iz stroja radi sprječavanja teških tjelesnih ozljeda.

PRIMJENE

Proizvod se smije upotrebljavati na kiši.

Proizvod možete koristiti za svrhe navedene u nastavku:

uklanjanje trave i korova oko zidova, ograda, stabala i pregrada.

NAPOMENA: Stroj se smije upotrebljavati samo za prethodno opisanu namjenu. Svaka druga uporaba smatrat će se nepropisnom uporabom.

PRIČVRŠĆIVANJE/ODVAJANJE BATERIJSKOG MODULA

Upotrebljavajte samo s baterijskim modulima i punjačima tvrtke EGO navedenima na slici A2.

Baterijski modul potpuno napunite prije prve upotrebe.

Postavljanje

Poravnajte izbočenja baterije s montažnim utorima i utiskujte baterijski modul prema dolje dok ne začujete klik (slika F1).

Uklanjanje

Pritisnite gumb za otpuštanje baterije i izvucite baterija van (slika F2).

DRŽANJE ŠIŠAČA S REZNOM NITI (SLIKA G)

Za siguran i bolji rad, preko ramena stavite ramenu traku. Podesite duljinu naramenice i položaj u udoban radni položaj - držite šišač s obje ruke: jednom rukom na stražnjem, a drugom na prednjem rukohvatu.

NAPOMENA: Glava šišača trave je u paralelnom položaju u odnosu na tlo na propisnoj razdaljini za rezanje bez naginjanja rukovatelja prema naprijed.

⚠ **UPOZORENJE:** U slučaju nužde, naramenicu odmah skinite s ramena bez obzira na koji način je naramenica postavljena.

POKRETANJE/ZAUSTAVLJANJE STROJA (SLIKA H)

Pokretanje

1. Pomaknite sklopku za oslobađanje prema naprijed pa pritisnite okidač s regulacijom brzine za pokretanje.
2. Brzinu vrtnje glave šišača određuje okidač s regulacijom brzine. Što jače pritisnete okidač, veća će biti brzina - ako ga pritisnete slabije, manja će biti i brzina. Prilagodite brzinu zadatku.

NAPOMENA: Motor se pokreće samo kada se istodobno ručica za otključavanje pomakne naprijed i pritisne sklopka okidača.

Zaustavljanje

Odmaknite stroj dalje od područja rezanja i otpustite okidača s regulacijom brzine da biste ga zaustavili.

⚠ **UPOZORENJE:** Za vrijeme prekida rada i nakon završetka rada izvadite baterijski modul iz stroja.

H-1	Sklopka za oslobađanje	H-2	Okidač s regulacijom brzine

PROMJENA NAČINA BRZINE (SLIKA I)

Stroj ima tri načina brzine.

Svaki put kada pritisnete sklopku načina brzine, način brzine će se promijeniti.

Indikator brzine prikazat će status aktivne brzine: jedno svjetlo za nisku brzinu, dva svjetla za srednju brzinu, tri svjetla za visoku brzinu. Način niske brzine omogućuje bolje upravljanje strojem i duže vrijeme rada po punjenju.

NAPOMENA:

Način brzine može se postaviti prije uključivanja stroja ILI tijekom rada.

Kada se stroj ponovno pokrene nakon pauze, način brzine vratit će se na prethodnu brzinu.

I-1	Indikator brzine	I-3	Gumb načina brzine
I-2	Bluetooth® indikator	I-4	Indikator statusa baterije

INDIKATOR STATUSA BATERIJE I INDIKATOR BRZINE (SLIKA I)

Indikator statusa baterije prikazuje razinu napunjenosti i radni status baterijskog modula, a indikator brzine prikazuje radni status stroja kao što je prikazano na donjoj tablici. Indikator statusa baterije i indikator brzine svijetlit će kada se stroj pokrene ILI kada se pritisne gumb načina brzine.

Indikatorska svjetla			Značenje
Indikator statusa baterije	Svijetli zeleno		Razina napunjenosti baterije od 20% do 100%
	Trepće zeleno		Razina napunjenosti baterije od 10% do 20%
	Stalno svijetli crveno		Razina napunjenosti baterije manja od 10%
	Trepće crveno (brzo ili sporo)		Baterijski modul skoro je ispražnjen i potrebno ga je odmah napuniti.
	Stalno svijetli narančasto		Baterijski modul je pregrijan. Hladite komplet baterija dok se temperatura ne spusti ispod 67 °C. Pogledajte „**Zaštita baterije od visoke temperature**" u nastavku.
	Naizmjence trepće crveno/ zeleno		Greška elektronike baterijskog modula. Zamijenite baterijski modul ili se obratite centru za korisničku podršku tvrtke EGO. Pogledajte „**Zaštita od grešaka elektronike baterije**" u nastavku.
Indikator brzine (ilustracija pokazuje veliku brzinu)	Svijetli zeleno		Stroj radi ispravno.
	Stalno svijetli narančasto		Stroj je pregrijan. Hladite stroj dok temperatura ne padne ispod 80 °C. Pogledajte „**Zaštita stroja od visoke temperature**" u nastavku. **NAPOMENA:** Kako bi se izbjeglo oštećenje uređaja, on će se automatski isključiti i hladiti 5 minuta nakon više uzastopnih pregrijavanja, tijekom kojih narančasto svjetlo ostaje uključeno kao upozorenje.
	Trepće narančasto		Stroj je preopterećen. Pogledajte „**Zaštita od preopterećenja stroja**" u nastavku.

Zaštita od visoke temperature baterije

Ako temperatura baterije prelazi 70 °C tijekom rada, krug zaštite od temperature odmah će isključiti stroj kako bi zaštitio baterijski modul od oštećenja pregrijavanjem. Indikator statusa baterije svijetlit će stalno narančasto. Otpustite okidač i pričekajte da se pregrijana baterija ohladi i indikator postane zelen, a zatim ponovno pokrenite stroj.

Zaštita od grešaka elektronike baterije

Kada dođe do greške elektronike baterije, indikator statusa baterije naizmjence će treptati crveno/zeleno i stroj će se isključiti za 3 s. Zamijenite baterijski modul ili se obratite centru za korisničku podršku tvrtke EGO.

Zaštita od preopterećenja stroja

Stroj ima ugrađenu zaštitu kruga od preopterećenja. Kada je stroj preopterećen, motor će se zaustaviti i indikator brzine će treptati narančasto. Izvadite baterijski modul iz stroja, zatim ga ponovno pričvrstite i ponovno pokrenite stroj. Smanjite opterećenje stroja, izbjegavajte predugu ili preveliku liniju rezanja ili rezanje teškog/drvenastog grmlja.

Zaštita stroja od visoke temperature

Ako temperatura stroja prelazi 90 °C tijekom rada, krug zaštite od temperature odmah će isključiti stroj, za zaštitu od oštećenja od pregrijavanja. Indikator brzine će svijetliti stalno narančasto. Otpustite okidač i pričekajte da se pregrijani stroj ohladi i da indikator brzine postane zelen, a zatim ponovno pokrenite stroj.

TEHNOLOGIJA KOMUNIKACIJE

Za informacije o našoj cjelokupnoj ponudi povezanih proizvoda i usluga, uključujući upute za povezivanje, skenirajte QR kod u nastavku ili posjetite **www.egopowerplus.eu/connect.**

UPOTREBA ŠIŠAČA S REZNOM NITI

Prije svake uporabe očistite radno područje. Uklonite sve predmete poput kamenja, razbijenog stakla, čavala, žica ili niti koje stroj može odbaciti ili koji se mogu zaplesti u rezni priključak. Iz područja udaljite djecu, promatrače i kućne ljubimce. Djecu, promatrače i kućne ljubimce udaljite najmanje 15 m; čak i tada postoji opasnost od odbačenih predmeta za promatrače. Promatrače potaknite da nose zaštitu za oči. Ako Vam netko prilazi, odmah zaustavite motor i rezni priključak.

Prije svake uporabe provjerite da nema oštećenih/ istrošenih dijelova

Provjerite glavu šišača trave, štitnik, naramenicu, omču naramenice i prednji rukohvat i zamijenite dijelove koji su napukli, deformirani, svinuti ili oštećeni na bilo koji način.

Nož za odsijecanje rezne niti na rubu štitnika vremenom može otupjeti. Preporučujemo povremeno oštrenje noža turpijom ili zamjenu noža novim.

⚠ **UPOZORENJE:** Nosite zaštitne rukavice pri postavljanju ili zamjeni štitnika, pri oštrenju ili zamjeni noža za odsijecanje rezne niti. Zabilježite mjesto noža na štitniku i zaštitite ruke od ozljeda.

Provjerite je li glava šišača začepljena

- Da biste spriječili začepljenje, držite glavu šišača čistom. Uklonite pokošenu travu, lišće, prljavštinu i sve ostale nakupljene ostatke prije i nakon svake uporabe.
- Kada dođe do začepljenja, zaustavite šišač s reznom niti i izvadite bateriju, a zatim uklonite svu travu koja se omotala oko vratila motora ili glave šišača.

Šišač s reznom niti očistite nakon svake uporabe.

Podešavanje duljine rezne niti (slika J)

Glava šišača trave rukovatelju omogućuje otpuštanje više rezne niti bez zaustavljanja motora. Ako se rezna nit stanji ili istroši, laganim lupkanjem glave šišača o tlo tijekom rukovanja šišačem moguće je otpustiti više rezne niti.

NAPOMENA: Otpuštanje žinje teže je kako se rezna žinja skraćuje.

⚠**UPOZORENJE:** Ne uklanjajte sklop rezne oštrice i ne vršite preinake na njemu. Prekomjerna duljina niti prouzročit će pregrijavanje motora što može rezultirati teškim tjelesnim ozljedama.

ZAMJENA REZNE NITI

NAPOMENA: Uvijek upotrebljavajte preporučenu plastičnu reznu nit promjera 2,4-2,7 mm. Upotreba nepreporučenih reznih niti može prouzročiti pregrijavanje ili oštećenje šišača.

⚠**UPOZORENJE:** nemojte koristiti metalom ojačane niti, žice ili užad i sl. Mogu se odlomiti i postati opasni projektili.

1. Izvadite komplet baterija iz šišača trave s reznom niti.
2. Odrežite reznu nit na duljinu od 5 m, uložite reznu nit u montažnu rupu u ušici (slika K). Gurajte i vucite reznu nit s druge strane dok rezna nit ne bude jednake duljine s obje strane koluta.
3. Pritisnite dok okrećete sklop donjeg poklopca u smjeru strelice kako biste reznu nit namotali na kolut, tako da sa svake strane ostane oko 15 cm rezne niti (slika L).
4. Gurnite sklop donjeg poklopca prema dolje uz povlačenje rezne niti kako biste je ručno pomaknuli prema naprijed i provjerili ispravnost ugradnje glave šišača.

NAPOMENA: U slučaju nehotičnog uvlačenja rezne niti u glavu šišača trave, otvorite glavu i izvucite reznu nit iz kalema. Za ponovno namotavanje rezne niti slijedite upute u poglavlju "**Namotavanje rezne niti**".

Ponovno namotavanje rezne niti

Ako se rezna nit otkida od izlaza niti ili ako se rezna nit ne oslobađa lupkanjem glavom šišača, pratite korake u nastavku:

1. Pritisnite jezičke za otpuštanje na glavi šišača i uklonite sklop donjeg poklopca povlačeći ga ravno van (slike M i N).

NAPOMENA: Za utiskivanje jezičaka za oslobađanje može biti potreban odvijač s ravnom glavom.

2. Uklonite reznu nit s kalema.

HR

3. Jednom rukom držite šišač trave, drugom rukom uzmite sklop donjeg poklopca i poravnajte utore u sklopu donjeg poklopca s jezičcima za otpuštanje (slika O). Pritišćite sklop donjeg poklopca dok ne ulegne u svoje ležište, pri čemu ćete čuti jasan zvuk.
4. Za ponovno namotavanje rezne niti slijedite upute u poglavlju „**Zamjena rezne niti**".

ZAMJENA GLAVE ŠIŠAČA

⚠**UPOZORENJE:** Ako se glava nakon pričvršćivanja otpusti, odmah je zamijenite. Šišač trave ne upotrebljavajte ako je rezni priključak otpušten. Puknutu, oštećenu ili istrošenu reznu glavu odmah zamijenite čak i ako je oštećenje ograničeno na površinske pukotine. Takvi priključci mogu se raspuknuti pri visokoj brzini i prouzročiti teške ozljede.

Upoznajte se s glavom šišača (slika P)

P-1	Sklop donjeg poklopca	P-4	Opruga
P-2	Rezna nit	P-5	Gornji poklopac
P-3	Sklop koluta	P-6	Pogonsko vratilo

Uklanjanje glave šišača trave (slika Q1)

1. Uklonite baterijski modul.
2. Umetnite priloženi imbus ključ u otvor za fiksiranje vratila na kućištu motora kako biste ga fiksirali, držite ga jednom rukom i pokušajte ga gurnuti prema unutra. Istodobno, drugom rukom okrećite glavu šišača dok imbus ključ potpuno ne uđe unutra.

Q-1	Rupa za fiksiranje vratila	Q-2	Fiksiranje vratila

3. Držite šesterokutni ključ i okrenite glavu šišača udesno da biste je uklonili.

Postavljanje glave šišača trave

1. Položite šišač na tlo ili pod s pogonskim vratilom okrenutim prema gore.
2. Poravnajte otvor za vijak na glavi šišača s pogonskim vratilom, postavite glavu šišača na vratilo okretanjem ulijevo (slika Q2).
3. Gurnite imbus ključ u otvor za fiksiranje vratila prema prethodnom odjeljku „**Uklonite glavu šišača**". Nastavite zatezati glavu šišača ulijevo dok se potpuno ne zategne (slika Q3).

ODRŽAVANJE

⚠ **UPOZORENJE:** Prije pregleda, čišćenja ili servisiranja uređaja, zaustavite rad motora, pričekajte da se svi pokretni dijelovi zaustave i izvadite baterijski modul. Nepoštivanje ovih uputa može rezultirati ozbiljnim tjelesnim ozljedama ili oštećenjem imovine.

⚠**UPOZORENJE:** Kada obavljate radove servisiranja, upotrebljavajte samo identične zamjenske dijelove. Upotreba drugih dijelova može izazvati opasnost ili prouzročiti oštećenje proizvoda. Radi osiguranja sigurnosti i pouzdanosti sve popravke treba obavljati kvalificirani servisni tehničar.

ČIŠĆENJE STROJA

- Uređaj očistite vlažnom krpom i blagim deterdžentom.
- Za čišćenje plastičnog kućišta ili rukohvata ne koristite jake deterdžente. Mogu ih oštetiti neka aromatična ulja, kao što su borovo i limunovo ulje i otapala kao što je kerozin. Vlaga može izazvati opasnost od strujnog udara. Vlažna mjesta obrišite mekanom suhom krpom.
- Očistite travu koja se možda omotala oko vratila motora ili glave šišača trave.
- Za čišćenje ventilacijskih otvora na stražnjem kućištu koristite malu četku ili mali usisavač.
- Ventilacijske otvore držite slobodnim od zapreka.

OŠTRENJE NOŽA ZA ODSIECANJE REZNE NITI

⚠ **UPOZORENJE:** Kad obavljate radove održavanja noža za odsijecanje rezne niti, obvezno zaštitite ruke debelim rukavicama.

1. Uklonite baterijski modul.
2. Uklonite oštricu za rezanje rezne niti sa štitnika.
3. Osigurajte oštricu u škripcu.
4. Nosite propisnu zaštitu za oči i rukavice i budite oprezni kako biste izbjegli porezotine.
5. Pažljivo obradite rezne bridove oštrice turpijom s finim zupcima ili kamenom za oštrenje, održavajući pritom originalni kut reznog brida.
6. Vratite nož na štitnik i pričvrstite ga dvama vijcima.

POHRANA STROJA

- Ako ga ne koristite, uklonite baterijski modul iz stroja.
- Prije skladištenja dobro očistite i održavajte stroj.
- Uređaj skladištite na suhom, dobro prozračenom mjestu koje je moguće zaključati ili koje je na visini izvan dohvata djece. Stroj nemojte pohranjivati na gnojivima, benzinu ili drugim kemikalijama ili u njihovoj blizini.

Zaštita okoliša

Električnu opremu, iskorištenu bateriju i punjač ne odlažite u otpad iz kućanstva! Ovaj proizvod odnesite u ovlašteni centar za reciklažu i time omogućite odvojeno sakupljanje. Električne strojeve potrebno je vratiti u ekološki prihvatljiv pogon za reciklažu.

RJEŠAVANJE PROBLEMA

PROBLEM	UZROK	RJEŠENJE
Stroj se ne pokreće ili ne zaustavlja.	■ Baterijski modul nije priključen na šišač.	■ Postavite baterijski modul na šišač.
	■ Nema električnog kontakta između šišača i baterijskog modula.	■ Izvadite baterijski modul, provjerite kontakte i ponovno stavite baterijski modul.
	■ Baterijski modul je ispražnjen.	■ Napunite baterijski modul.
	■ Sklopka za isključivanje zaključavanja ne pomiče se naprijed prije pritiska na okidač s regulacijom brzine.	■ Pomaknite sklopku za oslobađanje prema naprijed pa pritisnite okidač s regulacijom brzine.
	■ Baterijski modul je prevruć.	■ Uklonite baterijski modul i hladite ga dok temperatura ne padne ispod 67 °C.
	■ Stroj je prevruć.	■ Uklonite baterijski modul i ohladite stroj dok temperatura ne padne ispod 80 °C.
	■ Motor je preopterećen.	■ Motor će se povratiti po uklanjanju opterećenja. Za kontinuirani rad, smanjite opterećenje stroja, izbjegavajte predugačku reznu nit ili rezanje teškog/drvenastog grmlja.
	■ Štitnik nije postavljen na šišač trave, što rezultira predugačkom reznom niti i preopterećenjem motora.	■ Uklonite baterijski modul i na šišač trave postavite štitnik.
	■ Koristi se debela rezna nit.	■ Koristite preporučenu plastičnu reznu nit promjera 2,4-2,7 mm.
	■ Greška elektronike baterijskog modula.	■ Zamijenite baterijski modul ili se obratite korisničkoj službi tvrtke EGO.

PROBLEM	UZROK	RJEŠENJE
Prekomjerne vibraci-je ili buka.	■ Rezna nit nije balansirana. ■ Glava šišača trave istrošena je.	■ Lagano udarite glavom šišača o tlo tijekom rada s glavom šišača. Ako je potrebno, udarite nekoliko puta. ■ Zamijenite novom glavom šišača. Pogledajte poglavlje „**ZAMJENA GLAVE ŠIŠAČA**”.
Glava šišača ne izvlači reznu nit.	■ Pogonsko vratilo ili glavu šišača trave blokira trava. ■ Na kolutu nema dovoljno rezne niti ili je ista pukla na ušici. ■ Rezna nit zapetljala se u glavi šišača trave. ■ Koristi se debela rezna nit.	■ Zaustavite rad šišača trave, izvadite bateriju i zatim dobro očistite pogonsko vratilo i glavu šišača trave. ■ Izvadite bateriju i zamijenite reznu nit; slijedite upute u poglavlju "**Zamjena rezne niti**" u ovom priručniku. ■ Izvadite bateriju i zamijenite reznu nit; slijedite upute u poglavlju "**Zamjena rezne niti**" u ovom priručniku. ■ Koristite preporučenu plastičnu reznu nit promjera 2,4-2,7 mm.
Trava se omotava oko glave šišača trave i kućišta motora.	■ Rezanje visoke trave u razini tla.	■ Visoku travu režite odozgo prema dolje i pritom ne režite više od 20 cm u svakom prolazu kako biste izbjegli omotavanje.
Nož ne odsijeca reznu nit.	■ Nož za odsijecanje rezne niti na rubu štitnika je tup.	■ Oštricu za rezanje rezne niti naoštrite turpijom ili zamijenite je novom.
Pukotine na glavi šišača	■ Glava šišača trave istrošena je.	■ Odmah zamijenite glavu šišača; slijedite upute u odjeljku „**ZAMJENA GLAVE ŠIŠAČA TRAVE**” u ovom priručniku.

JAMSTVO

PRAVILA U VEZI JAMSTVA TVRTKE EGO

Za cjelokupne uvjete jamstvene politike proizvođača EGO posjetite internetsku stranicu **egopowerplus.eu**.

HR

წაიკითხეთ ყველა ინსტრუქცია!

წაიკითხეთ ექსპლუატაციის სახელმძღვანელო

უსაფრთხოების სიმბოლოები

გაფრთხილება: ნებისმიერი მოწყობილობის მუშაობამ შეიძლება განაპირობოს უცხო სხეულის თვალში მოხვედრა, რამაც შესაძლოა გამოიწვიოს თვალის მნიშვნელოვანი დაზიანება. მოწყობილობის მუშაობის დაწყებამდე, აუცილებლად მოირგეთ უსაფრთხოების თვალსაფარი ან სათვალე სახის გვერდითა ნაწილების და მთლიანი სახის დამცავი ფარით, საჭიროების შემთხვევაში. ჩვენ რეკომენდაციას ვუწევთ ფართო ხედვის არის მქონე უსაფრთხოების ნიღაბს სათვალეებთან ერთად ან სტანდარტულ გვერდითა ეკრანების მქონე უსაფრთხოების სათვალეებს.

- გამაფრთხილებელი ნიშანი
- გაიკეთეთ თვალების დამცავი
- არ გამოიყენოთ ლითონის საჭრელი დანები
- ხელსაწყოსა და სხვა პირებს შორის დისტანცია უნდა იყოს მინიმუმ 15 მ.
- გარანტირებული ხმის სიმძლავრის დონე. გარემოში ხმაურის გავრცელების დონე ევროკავშირის დირექტივის შესატყვისია.
- Bluetooth®
- n_0 მაქსიმალური სიჩქარე
- მუდმივი დენი
- კგ კილოგრამი
- მმ მილიმეტრი
- სმ სანტიმეტრი
- .../წთ. წრიული როტაცია ან საპასუხო მოქმედება წუთში
- წაიკითხეთ და გაიგეთ მომხმარებლის სახელმძღვანელო
- გაიკეთეთ ყურების დამცავი
- მოარიდეთ სხვა ადამიანები
- დამწვრობის რისკი. არ შეეხოთ ცხელ ზედაპირს.
- მოერიდეთ გამოტყორცნილ საგნებს
- გათიშეთ ბატარეა ტექნიკური მომსახურების წინ
- ელექტრო ხელსაწყოს ნარჩენები არ გადაყაროთ საყოფაცხოვრებო ნარჩენებთან ერთად. წაიღეთ შესაბამის გადამამუშავებელ საწარმოში.
- CE პროდუქტი შეესაბამება მოქმედ ევროპულ დირექტივებს.
- UKCA გავლილი აქვს დიდი ბრიტანეთის შესაბამისობის შეფასება.
- IPX5 წყლის ჭავლისგან დაცვა
- V ძაბვა

KA

შენიშვნა: the bluetooth® სიტყვის ნიშანი და ლოგოები რეგისტრირებული სავაჭრო ნიშნებია, რომლებიც bluetooth sig, inc.-ს ეკუთვნის და ego-ს მიერ ასეთი ნიშნების ნებისმიერი გამოყენება ლიცენზირებულია.

სპეციფიკაციები

ძაბვა		56 ვოლტი ⎓
n_0		დაბალი: 4000 /წთ საშუალო: 5000 /წთ მაღალი: 6000 /წთ
მთიბავი მექანიზმი		მთიბავის თავაკი
ელექტრო მთიბავის ტიპი		2.4-2.7 მმ სისქის ნეილონის დაგრეხილი ძუა
ჭრის სიგანე		42 სმ
რეკომენდებული საექსპლუატაციო ტემპერატურა		0°C - 40°C
შენახვის რეკომენდებული ტემპერატურა		-20°C - 70°C
დამუხტვის ოპტიმალური ტემპერატურა		5°C - 40°C
წონა (აკუმულატორის ბლოკის გარეშე)		3 კგ
Bluetooth-ის სამუშაო სიხშირის ზოლი		2402-2480 MHz
Bluetooth-ის მაქსიმალური ტრანსმისიის ძალა		10 dBm
გაზომილი ხმის სიმძლავრის დონე L_{WA}		93 დბ(ა) K=1.1 დბ(ა)
ბგერის წნევის დონე მომხმარებლის ყურზე L_{PA}		77 დბ(ა) K=3 დბ(ა)
გარანტირებული ხმის სიმძლავრის დონე L_{WA} (გაზომილი 2000/14/EC რეგულაციის მიხედვით)		94 დბ(ა)
ვიბრაციის შეფასება a_{hv}:	წინა სახელური	2.2 მ/წმ² K=1.5 მ/წ²
	უკანა სახელური	1.27 მ/წმ² K=1.5 მ/წმ²

- მითითებული ვიბრაციის სრული სიდიდე გაზომილია სტანდარტული ტესტირების მეთოდის გამოყენებით და შესაძლოა გამოყენებულ იქნას ერთი მოწყობილობის მეორესთან შედარებისას;
- მითითებული ვიბრაციის სრული სიდიდე ასევე შესაძლოა გამოყენებულ იქნას ზემოქმედების წინასწარი შეფასებისას.

შენიშვნა: ელექტრო ხელსაწყოს ფაქტობრივი გამოყენებისას ვიბრაციის ემისია შესაძლოა განსხვავდებოდეს მითითებული სიდიდისგან; ოპერატორის დაცვის მიზნით, მომხმარებელმა მოწყობილობით სარგებლობისას საჭიროა გამოიყენოს ხელთათმანები და სმენის დამცავი.

პაკეტი (ნახ. A1)

აღწერა

შეისწავლეთ თქვენი ხაზის სათიბი (ნახ. A1)

1. დამცავი ფარი
2. ელექტრო თიბვის დანა
3. სათიბის თავაკი
4. სათიბი ძუა
5. ძრავის ბუდე
6. სათიბის ლილვი
7. სწრაფად რეგულირებადი წინა სახელური
8. სიჩქარის რეჟიმის ღილაკი
9. აკუმულატორის სტატუსის ინდიკატორი
10. სიჩქარის ინდიკატორი
11. bluetooth® ინდიკატორი
12. ცვალებადი სიჩქარის მქონე ტრიგერი
13. ჩამკეტი ჩამრთველი
14. აკუმულატორის მოხსნის ღილაკი
15. ჩამკეტი
16. ამოგდების მექანიზმი
17. საყრდენი რგოლი
18. 4მმ ექვსწახნაგა შლიცის გასაღები
19. უკანა სახელური
20. მხარზე ჩამოსაკიდი ღვედის მარყუჟი
21. მხარზე ჩამოსაკიდი ღვედი

KA

ნაკრები

⚠ **გაფრთხილება**: თუ რომელიმე ნაწილი დაზიანებულია ან დაკარგულია, არ ისარგებლოთ მოწყობილობით, სანამ ყველა ნაწილი არ გამოიცვლება. ამ პროდუქტის გამოყენებამ დაზიანებული ან დაკარგული ნაწილებით შეიძლება გამოიწვიოს სერიოზული ფიზიკური დაზიანება.

⚠ **გაფრთხილება**: არ სცადოთ ხელსაწყოს გადაკეთება ან ისეთი აქსესუარების შექმნა, რომლებიც არაა რეკომენდებული ამ ელექტრო სათიბითან გამოსაყენებლად. ნებისმიერი მსგავსი ცვლილება ან მოდიფიკაცია არის მოწყობილობის არასათანადო გამოყენება და შესაძლოა წარმოქმნას სახიფათო მდგომარეობა, რომელმაც შესაძლოა გამოიწვიოს სერიოზული ფიზიკური დაზიანება.

⚠ **გაფრთხილება**: უცაბედი ჩართვის გამოსარიცხად, რომელმაც შესაძლოა გამოიწვიოს სერიოზული ფიზიკური ზიანი, ყოველთვის მოხსენით აკუმულატორი მოწყობილობას, როდესაც ხდება მისი ნაწილების აწყობა.

დამცავი ფარის დამონტაჟება (ნახ. B1 და B2)

⚠ **გაფრთხილება**: ყოველთვის გამოიყენეთ ხელთათმანები, როდესაც ამონტაჟებთ ან ცვლით დამცავ ფარს. ფრთხილად მოეპყარით დანას დამცავ ფარზე და დაიცავით ხელი გაჭრისგან.

⚠ **გაფრთხილება**: არგამოიყენოთ მოწყობილობა, თუ დამცავი ფარი მყარად არ არის დამაგრებული ადგილზე. დამცავი ფარი ყოველთვის უნდა იყოს დამაგრებული მოწყობილობაზე მომხმარებლის დასაცავად. არ შეეცადოთ მოხსნათ ან შეასწოროთ დამცავი ფარის პოზიცია, თუ საჭიროა მისი შეცვლა, ეს უნდა შეასრულოს კვალიფიციურმა მომსახურე ტექნიკოსმა!

შენიშვნა: შესაძლებელია მხოლოდ ხატულინი დამცავი ფარის (ᴇᴄᴏ) (ᴇᴄᴏ) გამოყენება ხაზის საკრეჭთან და არა ბუჩქის საკრეჭ თავაკთან. დანადგარის გამოყენებისას ყოველთვის სწორად აირჩიეთ თავაკი.

მოუშვით და მოხსენით ორი ხრახნი დამცავ ფარს, გაუსწორეთ დამცავის სამონტაჟო ხვრელები ასაწყობ ხვრელებს და შემდეგ დაამაგრეთ ლილვის ფუძეზე ორი ხრახნითა და ორი ზამბარიანი საჩერებელი საყელურით.

⚠ **გაფრთხილება**: დარწმუნდით, რომ დამცავი ფარი დამაგრებულია, როგორც ნაჩვენებია ნახ. B1 და b2-ზე, ნებისმიერი სხვაგვარი დამაგრება არის სახიფათო!

წინა სახელურის დამონტაჟება და დარეგულირება

1. გააჩერეთ ძრავი და მოხსენით აკუმულატორის ბლოკი მოწყობილობას, თუ ის დამონტაჟებულია.
2. მოუშვით ქანჩყურა, რათა განაცალკეოთ რეგულირებადი წინა სახელური (ნახ. C).

C-1	წინა სახელური	C-3	ქანჩყურა
C-2	დამჭერი ბლოკი	C-4	სწრაფი გამოთავისუფლების ბერკეტი

3. წინა სახელურის დახრილობა მიმართეთ ზემოთკენ, უკანა სახელურისკენ. დააწექით სახელურს ზედა ლილვზე (ნახ. D1).
4. ჩასვით დამჭერი ბლოკი სახელურის ნასვრეტში (ნახ. D2).
5. დაამაგრეთ სწრაფი გამოთავისუფლების ბერკეტი და მოუჭირეთ ქანჩყურას. (ნახ. D3).
6. ასწიეთ სწრაფი გამოთავისუფლების ბერკეტი ზევით, რათა გადაადგილოთ / გადაატრიალოთ წინა სახელური კომფორტულ სამუშაო მდგომარეობაში (ნახ. D4).
7. დაკეცეთ სწრაფი გათავისუფლების ბერკეტი წინა სახელურის ადგილზე დასამაგრებლად (ნახ. D5).

⚠ **გაფრთხილება**: არ გამოიყენოთ მოწყობილობა მჭიდროდ დამაგრებული წინა სახელურის გარეშე.

სამხრე ღვედის დამაგრება

დააჭირეთ ხელი ღვედის ჩამკეტს მის გასახსნელად და დაამაგრეთ იგი სამხრე ღვედის სამაგრის მარყუჟზე (ნახ. E1).

არსებობს ღვედის აშვების ორი გზა.გადმოიღეთ იგი პირდაპირ მხრიდან (ნახ. E2) ან დაჭერით ჩამკეტს და გამოაერთეთ ღვედი ღვედის სამაგრის მარყუჟიდან (ნახ. E3).

ღვედის ტარების დროს სხვა სატრებელმა ელემენტმა არ უნდა შეუშალოს ხელი ღვედის გახსნას და მოხსნას.

KA

გაუთვალისწინებელი შემთხვევის დროს, დაუყოვნებლივ მოიხსენით ღვედი მხრიდან, მიუხედავად იმისა, თუ რომელ მხარზე არის ის.

⚠ **გაფრთხილება**: **უსაფრთხო და კომფორტული მუშაობისთვის, 6.0 ამპ/სთ ან უფრო მაღალი ამპერაჟით აკუმულატორით გამოყენებისას, გამოიყენეთ BH1000 ego ზურგჩანთის შემაერთებელი მომხმარებლის მკლვებზე სიმძიმის შესამსუბუქებლად.**

⚠ **გაფრთხილება**: **არ გამოიყენოთ მხრის ღვედი და BH1000 ego ზურგჩანთის შემაერთებელი ერთდროულად.** ეს ხელს შეუშლის აპარატის სწრაფ ამოღებას საგანგებო შემთხვევებში, რაც გამოიწვევს ადამიანის სხეულის დაზიანებას.

მუშაობა

⚠ **გაფრთხილება**: არ დაუშვათ, რომ მსგავსი პროდუქტის გამოყენების გამოცდილებამ გამოიწვიოს თქვენი გაუფრთხილებლობა. დაიმახსოვრეთ, რომ გაუფრთხილებლობამ წამის მეათედშიც კი შესაძლოა მოგიტანოთ სერიოზული ზიანი.

⚠ **გაფრთხილება**: ყოველთვის ატარეთ დამცავი სათვალე, სმენის დამცავ საშულებასთან ერთად. ამ ინსტრუქციის უგულებელყოფამ შესაძლოა გამოიწვიოს სხვადასხვა სხეულის თვალში მოხვედრა და სხვა შესაძლო სერიოზული ზიანი.

⚠ **გაფრთხილება**: არ გამოიყენოთ ამ პროდუქტის დანამატი ან აქსესუარი, თუ ის მწარმოებლის მიერ არ არის რეკომენდებული. არასასურველი დანამატების ან აქსესუარების გამოყენებამ შეიძლება სერიოზული დაზიანებები გამოიწვიოს.

⚠ **გაფრთხილება**: სერიოზული ფიზიკური ზიანისგან თავის არიდების მიზნით მოხსენით აკუმულატორის ბლოკი ხელსაწყოს ტექნიკური მომსახურების, გაწმენდის, მისამაგრებელი ელემენტების შეცვლის ან ნარჩენი ნივთიერების მოცილების დროს.

გამოყენება

პროდუქტის გამოყენება შესაძლებელია წვიმაში.

თქვენ შეგიძლიათ გამოიყენოთ მოწყობილობა ქვემოთ ჩამოთვლილი მიზნებისთვის:

გამოიყენება ბალახის და სარეველას მოსაცილებლად კედლის, ღობის, ხის და საზღვრების გასწვრივ.

შენიშვნა: ხელსაწყოს გამოყენება შესაძლებელია მხოლოდ დანიშნულებისამებრ. ნებისმიერი სხვა სახით სარგებლობა ჩაითვლება როგორც არამიზნობრივი გამოყენების შემთხვევა.

აკუმულატორის ჩაამაგრება/მოხსნა

გამოიყენეთ მხოლოდ ნახ. A2-ში ჩამოთვლილი ego-ს აკუმულატორის ბლოკები და დამტენები.

სრულად დატენეთ პირველ გამოყენებამდე.

მიერთება

გაუსწორეთ აკუმულატორის სამაგრები ბუდის ნასვრეტებს და დააწექით აკუმულატორის ბლოკს, სანამ არ გაიგებთ „წკაპუნის“ ხმას (ნახ. F1).

მოხსნა

დააჭირეთ აკუმულატორის გამშვებ ღილაკს და ამოიღეთ აკუმულატორი (ნახ. F2).

ელექტრო სათიბის დაჭერის წესი (ნახ. G)

უსაფრთხო და უკეთესი მოხმარებისთვის, გადაიკიდეთ ჩამოსაკიდი ღვედი მხარზე. საკრეჭით სარგებლობამდე დაარეგულირეთ მხრის ღვედის სიგრძე და მოათავსეთ კომფორტულ მუშა პოზიციაში - დაიჭირეთ საკრეჭი ორივე ხელით: ერთი ხელი უკანა სახელურზე, ხოლო მეორე - წინა სახელურზე.

შენიშვნა: სათიბი თავაკი უნდა იყოს მიწის ზედაპირის პარალელურად, ჭრისთვის სათანადო დაშორებით, ოპერატორის გადახრა საჭირო არ არის.

⚠ **გააფრთხილება**: გაუთვალისწინებელი შემთხვევის დროს მაშინვე მოიხსენით ღვედი მხრიდან, მიუხედავდ იმისა, თუ რომელ მხარზე გაქვთ იგი.

მოწყობილობის ფუნქციონირების ჩართვა/გამორთვა (ნახ. H)

ჩართვა

1. ასამუშავებლად გადაწიეთ ჩამკეტი ჩამრთველი წინ, ხოლო შემდეგ კი დააწექით ცვალებადი სიჩქარის ტრიგერს.

KA

2. საკრეჭის თავაკის ბრუნვის სიჩქარის კონტროლი ხდება ცვალებადი სიჩქარის მქონე ტრიგერით. მეტი დაწოლა ტრიგერზე წარმოქმნის მაღალ სიჩქარეს; ნაკლები დაწოლა ტრიგერზე წარმოქმნის ნაკლებ სიჩქარეს. დაარეგულირეთ სიჩქარე შესასრულებელი სამუშაოს მიხედვით.

შენიშვნა: ძრავა იქოქება მხოლოდ მაშინ, როდესაც ჩამკეტი ენაკი წინ გადაიხრება და ამავდროულად სიჩქარის ტრიგერზე ხდება დაწოლა.

გამორთვა

მოაშორეთ მოწყობილობა ჭრის ზონას და შემდეგ აუშვით ცვალებადი სიჩქარის მქონე ტრიგერს მის გამოსართავად.

⚠ **გაფრთხილება**: მოწყობილობიდან ყოველთვის მოხსენით აკუმულატორების ბლოკი შესვენებისას ან სამუშაოს დამთავრებისთანავე.

H-1	ჩამკეტი ჩამრთველი	H-2	რეგულირებადი სიჩქარის ტრიგერი

სიჩქარის რეჟიმის შეცვლა (ნახ. I)

მანქანა აღჭურვილია სამი სიჩქარის რეჟიმით.

სიჩქარის რეჟიმის გადამრთველზე დაჭერისას, სიჩქარის რეჟიმი შეიცვლება.

სიჩქარის მაჩვენებელი აჩვენებს სიჩქარის აქტიურ სტატუსს: ერთი ნათება დაბალი სიჩქარის შემთხვევაში, ორი ნათება საშუალო სიჩქარის დროს, სამი ნათება მაღალი სიჩქარის შემთხვევაში. დაბალი სიჩქარის რეჟიმი უზრუნველყოფს საკრეჭის უკეთეს კონტროლს და უფრო ხანგრძლივ სამუშაო დროს თითო დატენვაზე.

შენიშვნა:

სიჩქარის რეჟიმის დაყენება შესაძლებელია მანამ, სანამ მანქანა ჩაირთვება ან მუშაობის დროს.

როდესაც ხდება მანქანის ხელახლა ამუშავება შესვენების შემდეგ, სიჩქარის რეჟიმი უბრუნდება წინა სიჩქარეს.

I-1	სიჩქარის ინდიკატორი	I-3	სიჩქარის რეჟიმის ღილაკი
I-2	Bluetooth® ინდიკატორი	I-4	აკუმულატორის სტატუსის ინდიკატორი

აკუმულატორის სტატუსის ინდიკატორი და სიჩქარის მაჩვენებელი (ნახ. I)

აკუმულატორის სტატუსის ინდიკატორი აჩვენებს დატენვის დონეს და აკუმულატორის ბლოკის მუშაობის სტატუსს, ხოლო სიჩქარის ინდიკატორი აჩვენებს მოწყობილობის მუშაობის სტატუსს, როგორც ეს ნაჩვენებია ქვემოთ მოცემულ დიაგრამაში. აკუმულატორის სტატუსის ინდიკატორი და სიჩქარის ინდიკატორი აინთება, როდესაც მანქანა ჩაირთვება, ან მოხდება სიჩქარის რეჟიმის ღილაკზე დაჭერა.

KA

შუქის ინდიკატორი			მნიშვნელობა
აკუმულატორის სტატუსის ინდიკატორი	მუქი მწვანე		აკუმულატორის დამუხტვის დონე 20%-დან 100%-მდე.
	მოციმციმე მწვანე შუქი		აკუმულატორის დამუხტვის დონე 10%-დან 20%-მდე.
	მუქი წითელი		აკუმულატორის დამუხტვის დონე 10%-ზე ნაკლები.
	მოციმციმე წითელი შუქი (სწრაფი ან ნელი)		აკუმულატორი თითქმის დაცლილია და საჭიროებს დაუყონებლივ დამუხტვას.
	მუქი ნარიჯისფერი		აკუმულატორი გადახურდა. აცალეთ აკუმულატორს გაგრილება 67°C-ის ქვევით. იხილეთ ქვემოთ „აკუმულატორის დაცვა მაღალი ტემპერატურისგან“.
	მონაცვლეობით მოციმციმე წითელი/მწვანე შუქი		აკუმულატორის ბლოკის ელექტროობის შეცდომა. მოხსენით აკუმულატორის ბლოკი ან დაუკავშირდით EGO-ს მომხმარებელთა სერვის ცენტრს. იხილეთ ქვემოთ „აკუმულატორის ელექტროობის შეცდომებისგან დაცვა.“
სიჩქარის ინდიკატორი (ილუსტრაცია ასახავს მაღალ სიჩქარეს)	მუქი მწვანე		მოწყობილობა გამართულად მუშაობს.
	მუქი ნარიჯისფერი		მოწყობილობა გადახურდა. აცალეთ მოწყობილობას გაგრილება 80°C-ის ქვევით. იხილეთ „მოწყობილობის დაცვა მაღალი ტემპერატურისგან”ქვემოთ. შენიშვნა: მოწყობილობის დაზიანების თავიდან ასაცილებლად, ის ავტომატურად გამოირთვება და გაცივდება 5 წუთის განმავლობაში ზედიზედ რამდენჯერმე გადახურების შემდეგ, რა დროსაც გამაფრთილებელი ნარინჯისფერი ნათება ანთებული დარჩება.
	მოციმციმე ნარინჯისფერი შუქი		მოწყობილობა გადატვირთულია. იხილეთ ქვემოთ „მოწყობილობის გადატვირთვისგან დაცვა.“

KA

აკუმულატორის დაცვა მაღალი ტემპერატურისგან

თუ მუშაობის დროს აკუმულატორის ტემპერატურა 70°c-ს გადააჭარბებს, ტემპერატურის დამცავი სისტემა მაშინვე გამორთავს მოწყობილობას აკუმულატორის ბლოკის გადახურებით გამოწვეული დაზიანების თავიდან აცილების მიზნით. გამორთეთ ტრიგერი და დაელოდეთ სანამ გადახურებული აკუმულატორი გაცივდება და ინდიკატორი გამწვანდება, შემდეგ გადატვირთეთ მანქანა.

აკუმულატორის ელექტრო შეცდომებისგან დაცვა

აკუმულატორის ბლოკის ელექტროობის შეცდომის შემთხვევაში აკუმულატორის სტატუსის მაჩვენებელი მონაცვლეობით ანათებს წითელ/მწვანედ და მოწყობილობა 3 წამში გაითიშება. შეცვალეთ აკუმულატორის ბლოკი ან მიმართეთ ego-ს კლიენტთა მომსახურების ცენტრს.

მოწყობილობის დაცვა ზედმეტი დატვირთვისგან

ამ მანქანას აქვს ჩაშენებული ჭარბი დატვირთვისგან დაცვა. როდესაც მანქანა ზედმეტად დაიტვირთება, ძრავა გაჩერდება და სიჩქარის ინდიკატორი ნარინჯისფრად აციმციმდება. ამოიღეთ აკუმულატორის ბლოკი მანქანიდან, შემდეგ ხელახლა ჩასვით ის თავის ადგილზე და გადატვირთეთ მანქანა. შეამცირეთ დატვირთვა მანქანაზე, მოერიდეთ ძალიან გრძელ ან დიდი ზომის ჭრის ხაზს ან მძიმე/ხისებრი ბუჩქების ჭრას.

მოწყობილობის დაცვა მაღალი ტემპერატურისგან

თუ მუშაობის დროს მანქანის ტემპერატურა 90°C-ს გადააჭარბებს, ტემპერატურის დამცავი სისტემა დაუყოვნებლივ გამორთავს მანქანას გადახურებით გამოწვეული დაზიანების თავიდან ასაცილებლად. სიჩქარის ინდიკატორი მუქ ნარინჯისფრად აინთება. გაუშვით ღილაკი და დაელოდეთ სანამ გადახურებული მანქანა გაგრილდება და სიჩქარის ინდიკატორი მწვანედ არ აინთება, შემდეგ კი გადატვირთეთ მანქანა.

საკომუნიკაციო ტექნოლოგია

ჩვენი დაკავშირებული პროდუქტებისა და სერვისების სრული ასორტიმენტის შესახებ ინფორმაციის სანახავად, დაკავშირების ინსტრუქციების ჩათვლით, დაასკანირეთ ქვემოთ მოცემული qr კოდი ან ეწვიეთ ვებგვერდს:

www.egopowerplus.eu/connect.

ელექტრო სათიბის გამოყენების წესი

მოწყობილობის თითოეული გამოყენების წინ გაასუფთავეთ ტერიტორია. მოაცილეთ ყველა საგანი, როგორიცაა ქვები, დამტვრეული მინა, ლურსმანი, სადენი ან ბაწარი, რომელიც შესაძლოა ჩაყვეს ან დაეხვიოს ხელსაწყოს სათიბ ნაწილს. დარწმუნდით რომ ბავშვები, სხვა ადამიანები ან შინაური ცხოველები იმყოფებიან მინიმუმ 15 მეტრის მოშორებით; არსებობს უცხო სხეულების გვერდზე მდგომი პირებისკენ მაღალი სიჩქარით გატყორცნის რისკი. გვერდზე მდგომი პირებისთვის რეკომენდებულია თვალის დამცავი საშუალებების გამოყენება. თუ თქვენ სხვა პირი მოგიახლოვდათ, დაუყონებლივ გააჩერეთ ძრავი და საკრეჭი მოწყობილობა.

ყოველი გამოყენების წინ შეამოწმეთ ნაწილები დაზიანებაზე/ცვეთაზე

შეამოწმეთ სათიბის თავაკი, დამცავი ეკრანი, ზურგის ღვედი, ზურგის ღვედის მარყუჟი და წინა სახელური, შეცვალეთ ნაწილები, რომლებიც გაბზარულია, გაღუნულია, დაბრეცილი, აქვს შეცვლილი ფორმა ან დაზიანებულია სხვაგვარად.

დამცავ ეკრანის კიდესთან განთავსებული საჭრელი დანა შესაძლოა დაჩლუნგდეს დროთა განმავლობაში. რეკომენდებულია მისი გალესვა პერიოდულად ქლიბის საშუალებით ან ახალი დანის დამონტაჟება.

⚠ **გაფრთხილება**: ყოველთვის გამოიყენეთ ხელთათმანები, როდესაც ამონტაჟებთ ან ცვლით დამცავ ფარს ან ლესავთ ან ცვლით საჭრელ დანას. გაითვალისწინეთ დამცავ ფარზე მიმგარებული დანის პოზიცია და დაიცავით ხელები დაზიანებისგან.

შეამოწმეთ საკრეჭის თავაკის ბლოკირება

- დაბლოკვის თავიდან ასაცილებლად, დაიცავით საკრეჭი თავაკის სისუფთავე. ამოიღეთ ბალახის ნარჩენები, ფოთლები, ჭუჭყი და სხვა დაგროვილი ნარჩენები ყოველი გამოყენების წინ და შემდეგ.
- თუ მოწყობილობა დაგებლოკებათ, გამორთეთ ელექტრო სათიბი, მოხსენით აკუმულატორი,

KA

შემდეგ მოაცილეთ ბალახი, რომელიც დახვეულია ძრავის ლილვსა და სათიბის თავაკზე.

ყოველი გამოყენების შემდეგ გაასუფთავეთ სათიბი.

სათიბი ძუის სიგრძის რეგულირება (ნახ. J)

სათიბის თავაკი მომხმარებელს აძლევს საშუალებას გაზარდოს სათიბის ძუის სიგრძე ძრავის გაუჩერებლად. როდესაც ძუა იცვითება და წყდება, დამატებითი სიგრძის გამოშვება შესაძლებელია ხელსაწყოთი სარგებლობისას სათიბის თავაკის მიწაზე რბილად დარტყმის გზით.

შენიშვნა: ძუის გამოტანა უფრო გართულდება, თუ მისი სიგრძე ძალიან დამოკლდება.

⚠ **გაფრთხილება**: არ მოხსნათ და არ შეცვალოთ ძუის საჭრელი დანის კონსტრუქცია. საჭრელი ძუის ზედმეტი სიგრძე გამოიწვევს ძრავის გადახურებას, რამაც შესაძლოა მოგაყენოთ სერიოზული ფიზიკური ზიანი.

ხაზის გამოცვლა

შენიშვნა: ყოველთვის გამოიყენეთ რეკომენდებული ნეილონის სათიბი ძუა, რომლის დიამეტრია 2.4-2.7 მმ-ს. სხვა ტიპის ძუის გამოყენებამ შესაძლოა გამოიწვიოს სათიბის გადახურება და დაზიანება.

⚠ **გაფრთხილება**: არასოდეს გამოიყენოთ მავთული, სხვა მეტალის ჩანართიანი ზონარი ან თოკი და სხვ. ისინი შესაძლოა გაწყდეს და გამოიწვიოს სახიფათო სხეულების გამოტყორცნა.

1. მოხსენით აკუმულატორის ბლოკი ელექტრო სათიბიდან.
2. მოჭერით 5მ სიგრძის საჭრელი ძუა, შეიყვანეთ ძუა ნახვრეტში (ნახ. K), მიაწექით და ამოქაჩეთ ძუა მეორე მხრიდან, სანამ კოჭის ორივე მხარეს თანაბარი ოდენობის ძუა არ გამოჩნდება.
3. დააჭირეთ და დაატრიალეთ ქვედა ხუფი ისრის მიმართულებით, რათა დაახვიოთ ძუა კოჭაზე სანამ დაახლოებით 15 სმ სიგრძის ძუა არ გამოჩნდება ორივე მხარეს (ნახ. L).
4. დააჭირეთ ქვედა ხუფს დაბლა ძუაზე მოქაჩვისას, რათა ხელით გამოწიოთ ძუა და შეამოწმოთ სათიბის თავაკის ჯეროვანი აწყობა.

შენიშვნა: იმ შემთხვევაში, თუ ძუა შემთხვევით საკრეჭის თავაკში ჩაიჭედება, გახსენით თავაკი და გამოიღეთ საჭრელი ძაფი კოჭიდან. ძაფის ხელახლა ჩასატვირთად. მიჰყევით ამ სახელმძღვანელოში მოცემულ ნაწილს **„საჭრელი ძაფის ხელახლა ჩატვირთვა“.**

საჭრელი ძუის ხელახლა დახვევა

როდესაც საჭრელი ძუა წყდება და სათიბის თავაკზე დაჭერით ძუა არ გამოდის, შეასრულეთ შემდეგი ქმედებები:

1. დააჭირეთ სათიბის თავაკზე არსებულ გამშვებ ღილაკებს და მოხსენით ქვედა ხუფი პირდაპირ ამოწევის გზით (ნახ. M და N).

შენიშვნა: ასაშვები ღილაკის გამოსათავისუფლებლად შეიძლება საჭირო გახდეს ბრტყელთავითანი ხრახნი.

2. მოხსენით ძუა კოჭას.
3. ერთი ხელით დაიჭირეთ საკრეჭი, ხოლო მეორე ხელით ჩაებღაუჭეთ ქვედა ხუფს და გაუსწორეთ ამშვები ღილაკები ქვედა ხუფზე არსებულ ნასვრეტებს (ნახ. O); დააჭირეთ ქვედა ხუფს სანამ ბუდეში არ ჩაჯდება და წკაპუნის ხმას არ გაიგონებთ .

4. მიჰყევით „**ძუის გამოცვლა**“ ნაწილში მოცემულ მითითებებს, რათა ხელახლა დაახვიოთ ძუა.

ბალახის საკრეჭის თავაკის გამოცვლა

⚠ **გაფრთხილება**: თუ თავაკი დამაგრების შემდეგ მოიშვებს, დაუყოვნებლივ შეცვალეთ ის. არასოდეს გამოიყენოთ საკრეჭი, რომლის საჭრელი ნაწილი მოშვებულია. დაუყოვნებლივ შეცვალეთ დაბზარული, დაზიანებული ან გაცვეთილი საჭრელი თავი, თუნდაც დაზიანება მხოლოდ ზედაპირული ბზარებით შემოიფარგლოს. ასეთი დანამატები შეიძლება მაღალი სიჩქარის შემთხვევაში დაიმსხვრეს და სერიოზული დაზიანება გამოიწვიოს.

გაეცანით საკრეჭის თავაკს (ნახ. P)

P-1	ქვედა ხუფი	P-4	ზამბარა
P-2	ჭრის ხაზი	P-5	ზედა ხუფი
P-3	კოჭას კომპლექტი	P-6	ამძრავი ლილვი

KA

სათიბის თავაკის მოხსნა (ნახ. Q1)

1. მოხსენით აკუმულატორის ბლოკი.
2. ძრავის კორპუსზე ლილვის საკეტის ხვრელში ჩადეთ მოწოდებული ექვსწხნაგა შლიცის გასაღები, რომელიც ლილვის საკეტის ფუნქციას შეასრულებს. ამავდროულად, მეორე ხელით მოატრიალეთ საკრეჭის თავაკი მანამ, სანამ ექვსკუთხა გასაღები ბოლომდე არ ჩაჯდება.

Q-1	ტარის ჩამკეტი ხვრელი	Q-2	ლილვის საკეტი

3. არ გაუშვათ ხელი ექვსწახნაგა შლიცის გასაღებს, მოატრიალეთ სათიბი თავაკი საათის ისრის მიმართულებით, რათა მოხსნათ ის.

სათიბის თავაკის დამონტაჟება

1. დადეთ საკრეჭი მიწაზე ან იატაკზე ისე, რომ ამძრავი ლილვით ზემოთ იყოს მიმართული.
2. საკრეჭის თავაკზე არსებული ხრახნის ხვრელი გაუსწორეთ ამძრავ ლილვს, დაამაგრეთ საკრეჭის თავაკი ლილვზე საათის ისრის საწინააღმდეგო მიმართულებით დატრიალების გზით (ნახ. Q2).
3. დაამონტაჟეთ ექვსწახნაგა შლიცის გასაღები ამ სახელმძღვანელოს წინა თავში „**საკრეჭი თავაკის მოხსნა**“-ს მიხედვით. განაგრძეთ საკრეჭი თავაკის საათის ისრის საწინააღმდეგო მიმართულებით მოჭერა, სანამ ბოლომდე არ მოუჭერთ (ნახ. Q3).

მოვლა

⚠ **გაფრთხილება**: ხელსაწყოს შემოწმებამდე, გაწმენდამდე და ტექმომსახურებამდე, გააჩერეთ ძრავი, დაელოდეთ ყველა მოძრავი ნაწილის გაჩერებას და მოხსენით აკუმულატორის ბლოკი. ჩამოთვლილი ინსტრუქციების უგულებელყოფამ შესაძლოა გამოიწვიოს სერიოზული ფიზიკური ან ქონების ზიანი.

⚠ **გაფრთხილება**: შეკეთებისას გამოიყენეთ მხოლოდ იდენტური სათადარიგო ნაწილები. სხვა ნებისმიერი ნაწილის გამოყენებამ შესაძლოა შექმნას საფრთხე ან გამოიწვიოს მოწყობილობის დაზიანება. ხელსაწყოს უსაფრთხოდ და გამართულად მუშაობისთვის საჭიროა მისი ყველა შეკეთება და ნაწილის შეცვლა შესრულდეს კვალიფიციური ტექმომსახურების ტექნიკოსის მიერ.

ხელსაწყოს გაწმენდის წესი

- გაწმინდეთ ხელსაწყო ნოტიო ქსოვილით და რბილი სარეცხი საშუალებით.
- არ გამოიყენოთ ძლიერი გამწმენდი საშუალებები პლასტმასის ბუდეზე ან სახელურზე. ისინი შესაძლოა დააზიანოს ისეთმა არომატიზატორებმა, როგორიცაა ნაძვის ან ლიმონის ზეთი, ან ნავთის ტიპის გამხსნელი საშულებები. სინესტემ ასევე შეიძლება შექმნას დენის დარტყმის საფრთხე. რბილი, მშრალი ქსოვილით მოწმინდეთ ხელსაწყოს ნებისმიერი ნესტი.
- მოაცილეთ ბალახი, რომელიც დახვეულია მოტორის ძრავის და სათიბის თავაკზე.
- გამოიყენეთ მცირე ფუნჯი ან პატარა მტვერსასრუტის ჰაერის ჭავლი, რათა გაწმინდოთ ხელსაწყოს საჰაერო ხვრელები ბუდის უკანა მხარეს.
- არ დაახშოთ ხელსაწყოს საჰაერო ღიობები.

საჭრელი ხაზის დანის გალესვა

⚠ **გაფრთხილება**: ყოველთვის დაიცავით თქვენი ხელები დამცავი ხელთათმანებით, როცა საჭრელი ხაზის დანას უტარებთ ნებისმიერი სახის ტექმომსახურებას.

1. მოხსენით აკუმულატორის ბლოკი.
2. მოხსენით ძუის საჭრელი დანა დამცავი ეკრანიდან.
3. მჭიდროდ დაამაგრეთ დანა გირაგში.
4. გამოიყენეთ მხედველობის დამცავი საშუალება და ხელთათმანები და გამოიჩინეთ სიფრთხილე, არ დაიზიანოთ თავი.
5. ფრთხილად გაქლიბეთ დანის მჭრელი პირები ქლიბით ან სალესი ქვით, განსაკუთრებული ყურადღება მიაქციეთ მჭრელი დანის საწყისი დახრის კუთხის შენარჩუნებას.
6. მოათავსეთ დანა დამცავ ფარზე და დაამაგრეთ ორი ხრახნით.

ხელსაწყოს შენახვის წესი

- მოხსენით აკუმულატორის ბლოკი მოწყობილობას, როდესაც ელექტრო სათიბი არ არის გამოყენებაში.
- შენახვამდე საგულდაგულოდ გაწმინდეთ ხელსაწყო და ჩაუტარეთ ტექმომსახურება.
- შეინახეთ ხელსაწყო მშრალ, კარგად განიავებად ადგილას, ჩაკეტილ და მაღალ სათავსოში, ბავშვებისთვის მიუწვდომელ ადგილას. არ შეინახოთ ხელსაწყო სასუქის, ბენზინის და სხვა ქიმიური ნივთიერებების სიახლოვეს.

KA

გარემოს დაცვა

არ გადაყაროთ ელექტრო მოწყობილობები, გამოყენებული აკუმულატორი და დამტენი საყოფაცხოვრებო ნარჩენებთან ერთად! მიუტანეთ პროდუქტი ნარჩენების ავტორიზირებულ გადამამუშავებელს და უზრუნველყავით ასეთი ნარჩენის განცალკევებულად შეგროვება. ელექტრო მოწყობილობები უნდა ჩაბარდეს გარემოს თვალსაზრისით თავსებად ნარჩენების გადამამუშავებელ ობიექტს.

KA

გაუმართავობის აღმოხვრა

პრობლემა	მიზეზი	მოგვარება
	▪ აკუმულატორის ბლოკი არ არის შეერთებული საკრეჭთან.	▪ მიუერთეთ აკუმულატორი სათიბს.
	▪ საკრეჭსა და აკუმულატორის ბლოკს შორის არ არის ელექტრო კონტაქტი.	▪ მოხსენით აკუმულატორის ბლოკი, შეამოწმეთ კონტაქტები და კვლავ მოათავსეთ იგი უკან.
	▪ აკუმულატორის ბლოკი დაცლილია.	▪ დატენეთ აკუმულატორის ბლოკი.
	▪ ჩამრთველი არ არის გადაწეული წინ რეგულირებადი სიჩქარის ტრიგერზე თითის დაჭერამდე.	▪ გადაწიეთ ჩამკეტი ჩამრთველი წინ, ხოლო შემდეგ კი დააწექით ცვალებადი სიჩქარის ტრიგერს.
	▪ აკუმულატორი ზედმეტად გაცხელებულია.	▪ ამოიღეთ აკუმულატორის ბლოკი და გააგრილეთ ის, სანამ ტემპერატურა არ დავარდება 67°C-ის ქვევით.
მანქანა არ ირთვება ან წყვეტს მუშაობას.	▪ მოწყობილობა ძალიან ცხელია.	▪ ამოიღეთ აკუმულატორის ბლოკი და გააგრილეთ დანადგარი მანამ, სანამ ტემპერატურა არ დავარდება 80°C-ის ქვევით.
	▪ ძრავა არის გადატვირთული.	▪ ხელსაწყო განაახლებს მუშაობას, როდესაც დატვირთვა მოიხსნება. უწყვეტი სახით მუშაობის უზრუნველსაყოფად შეამცირეთ მანქანაზე დატვირთვა, მოერიდეთ ძალიან გრძელი ძუის გამოყენებას ან დიდი ზომის/ხისებრი ბუჩქების ჭრას.
	▪ დამცავი ეკრანი არაა დამონტაჟებული საკრეჭზე, რის გამოც საკრეჭი ხაზი არის უზომოდ გრძელი და ძრავი გადატვირთული.	▪ მოხსენით აკუმულატორი და დაამონტაჟეთ დამცავი ეკრანი სათიბზე.
	▪ გამოყენებულია მძიმე საჭრელი ძუა.	▪ გამოიყენეთ რეკომენდებული ნეილონის საკრეჭი ხაზი, რომლის დიამეტრი არაუმეტეს 2.4-2.7 მმ-ია.
	▪ აკუმულატორის ბლოკს აქვს ელექტრო პრობლემა.	▪ გამოცვალეთ აკუმულატორის ბლოკი ან დაუკავშირდით EGO-ს მომხმარებელთა მომსახურების სამსახურს.

KA

პრობლემა	მიზეზი	მოგვარება
გადაჭარბებული ვიბრაცია ან ხმაური.	▪ საჭრელი ძუა არ არის დაბალანსებული. ▪ საკრეჭის თავაკი გაცვეთილია.	▪ რბილად დაარტყით სათიბის თავაკი მიწაზე მისი გამოყენებისას. საჭიროების შემთხვევაში, დაარტყით რამდენჯერმე. შეცვალეთ ახალი საკრეჭი თავაკით. იხილეთ თავი „**ბალახის საკრეჭის თავაკის გამოცვლა**“.
საკრეჭის თავაკი არ უშვებს ხაზს.	▪ ძრავის ლილვი ან საკრეჭის თავაკი ბალახშია გახლართული. ▪ კოჭაზე არასაკმარისი ოდენობის საჭრელი ძუა არის დარჩენილი ან ხაზი წყდება ნასვრეტთან. ▪ ძუა გახლართულია სათიბ თავაკში. ▪ გამოყენებულია მძიმე საჭრელი ძუა.	▪ გამორთეთ საკრეჭი, მოხსენით აკუმულატორი, საგულდაგულოდ გაწმინდეთ ძრავის ლილვი და საკრეჭის თავაკი. მოხსენით აკუმულატორი და შეცვალეთ სათიბი ძუა; მიჰყევით ამ ინსტრუქციაში „**ძუის გამოცვლა**“ ნაწილში მოცემულ მითითებებს. მოხსენით აკუმულატორი, გადატვირთეთ სათიბი ძუა; მიჰყევით ამ ინსტრუქციაში „**ძუის გამოცვლა**“ ნაწილში მოცემულ მითითებებს. ▪ გამოიყენეთ რეკომენდებული ნეილონის საკრეჭი ხაზი, რომლის დიამეტრი 2.4-2.7 მმ-ია.
ბალახი შემოხვეულია სათიბის თავაკს და ძრავის ბუდეს.	▪ მაღალი ბალახის ჭრა ძირში.	▪ მოჭერით მაღალი ბალახი წვეროდან დაბლა, არ მოჭრათ 20 სმ-ზე მეტი სიგრძის ბალახი ერთ ჯერზე, რათა აარიდოთ თავი ბალახის დახვევას.
დანა არ ჭრის ხაზს.	▪ დამცავი ეკრანის კიდესთან მდებარე სათიბის დანა დაჩლუნგდა.	▪ გალესეთ სათიბის დანა ქლიბის საშუალებით ან ახალი დანა დაამონტაჟეთ.
საკრეჭის თავაკზე ბზარებია	▪ საკრეჭის თავაკი გაცვეთილია.	შეცვალეთ სათიბი თავაკი დაუყოვნებლივ; მიყევით ამ მომხმარებლის ინსტრუქციაში „**სათიბი თავაკის შეცვლა**“ ნაწილში მოცემულ მითითებებს.

გარანტია

EGO-ს საგარანტიო პოლიტიკა

გთხოვთ, ეწვიოთ ვებ-გვერდს **egopowerplus.eu** და სრულად გაეცნოთ ego-ს საგარანტიო პოლიტიკის წესებს და პირობებს.

KA

PROČITAJTE SVA UPUTSTVA!

PROČITAJTE RUKOVAOČEV PRIRUČNIK

SIGURNOSNI SIMBOLI

UPOZORENJE: Rukovanje svakom mašinom može da dovede do izbacivanja stranih predmeta ka očima, što može da dovede do ozbiljnog oštećenja očiju. Pre početka rukovanja mašinom uvek nosite zatvorene zaštitne naočare ili zaštitne naočare sa bočnim štitnicima, a po potrebi i masku za celo lice. Preporučujemo sigurnosnu masku Wide Vision za upotrebu preko naočara ili standardnih sigurnosnih naočara sa bočnim štitnicima.

Sigurnosno upozorenje

Pročitajte i shvatite priručnik za rukovaoca

Nosite zaštitu za oči

Nosite zaštitu za uši

Ne koristite metalne noževe

Držite prolaznike podalje

Udaljenost između mašine i prolaznika mora biti najmanje 15 m.

Rizik od opekotina. Ne dodirujte vruću površinu.

Garantovani nivo zvučne snage. Emisija buke u okruženju prema Direktivi Evropske zajednice.

Čuvajte se izbačenih predmeta

Bluetooth®

Odvojite bateriju pre održavanja

n_0 Maksimalna brzina

Otpadne električne proizvode ne bi trebalo odlagati zajedno sa otpadom iz domaćinstva. Odnesite ih u ovlašćeni pogon za reciklažu.

Jednosmerna struja

Proizvod je u skladu sa važećim evropskim direktivama.

kg Kilogram

Ocenjena usklađenost u UK.

mm Milimetar

IPX5 Zaštita od mlazova vode

cm Centimetar

V Napon

.../min Obrtaji ili naizmenično kretanje u minuti

SR

NAPOMENA: Bluetooth® reč i logotipi su registrovani zaštitni znaci u vlasništvu Bluetooth SIG, inc. i svaka upotreba takvih znakova od strane EGO je pod licencom.

SPECIFIKACIJE

Napon		56 V ⎓
n_0		Niska: 4000/min Srednja: 5000/min Visoka: 6000/min
Mehanizam sečenja		Izbočena glava
Tip strune za sečenje		2,4-2,7 mm najlonska upletena struna
Širina košenja		42 cm
Preporučena radna temperatura		Od 0 do 40 °C
Preporučena temperatura skladištenja		Od -20 do +70 °C
Optimalna temperatura punjenja		Od 5 do 40 °C
Težina (bez baterije)		3 kg
Opseg radne frekvencije za Bluetooth		2402-2480 MHz
Maksimalna snaga prenosa za Bluetooth		10 dBm
Izmereni nivo zvučne snage L_{WA}		93 dB(A) K=1,1 dB(A)
Nivo zvučnog pritiska na uhu rukovaoca L_{PA}		77 dB(A) K=3 dB(A)
Garantovani nivo zvučne snage L_{WA} (izmereno u skladu sa Direktivom 2000/14/EC)		94 dB(A)
Procena vibracije a_h:	Prednja drška	2,2 m/s² K=1,5 m/s²
	Zadnja drška	1,27 m/s² K=1,5 m/s²

- Deklarisane ukupne vrednosti vibracija su izmerene u skladu sa standardnom metodom ispitivanja i mogu da se primenjuju za poređenje jedne mašine sa drugom;
- Deklarisana ukupna vrednost vibracije može se koristiti i u preliminarnoj proceni izlaganja.

NAPOMENA: Emisija vibracija tokom stvarne upotrebe mašine može da se razlikuje od deklarisane vrednosti u kojoj se mašina koristi. Da bi se rukovalac zaštitio, korisnik bi trebalo da nosi rukavice i štitnike za uši u stvarnim uslovima korišćenja.

PAKOVANJE (SLIKA A1)

OPIS

UPOZNAJTE SVOJ TRIMER SA STRUNOM (SLIKA A1)

1. Štitnik
2. Nož za sečenje strunom
3. Glava trimera (rezna glava)
4. Struna za sečenje
5. Kućište motora
6. Vratilo trimera
7. Brzo podesiva prednja drška
8. Dugme za režim brzine
9. Indikator statusa baterije
10. Indikator brzine
11. Bluetooth® indikator
12. Okidač varijabilne brzine
13. Prekidač za zaključavanje
14. Dugme za otpuštanje baterije
15. Reza
16. Mehanizam za izbacivanje
17. Stop prsten
18. 4 mm inbus ključ
19. Zadnja drška
20. Karika remena za rame
21. Remen za rame

SKLAPANJE

⚠ **UPOZORENJE:** Ako su neki delovi oštećeni ili nedostaju, nemojte koristiti ovaj proizvod dok delovi ne budu zamenjeni. Korišćenje ovog proizvoda sa oštećenim ili nedostajućim delovima može dovesti do ozbiljnih telesnih povreda.

⚠ **UPOZORENJE:** Ne pokušavajte da modifikujete ovaj proizvod ili da pravite dodatke koji nisu preporučeni za korišćenje sa ovim trimerom sa strunom. Svaka takva promena ili modifikacija je zloupotreba i može dovesti do opasnih uslova koji mogu da dovedu do ozbiljnih telesnih povreda.

⚠ **UPOZORENJE:** Da biste sprečili nehotično pokretanje koje bi moglo izazvati ozbiljne telesne povrede, uvek uklonite bateriju iz mašine kada sklapate delove.

MONTIRANJE ŠTITNIKA (SLIKA B1 i B2)

⚠ **UPOZORENJE:** Uvek nosite rukavice kad montirate ili zamenjujete štitnik. Pazite na nož na štitniku i zaštitite šaku od posekotina.

⚠ **UPOZORENJE:** Nikad ne koristite mašinu bez štitnika čvrsto na mestu. Štitnik mora uvek biti na mašini da bi zaštitio korisnika! Kad je štitnik fiksiran, nikad ne pokušavajte da skinete ili podesite štitnik; ako je potrebna zamena, nju treba da uradi kvalifikovani servisni tehničar!

OBAVEŠTENJE: Samo štitnik sa ikonicom ⊘ ⊘ može se koristiti sa glavom trimera sa strunom i NE sme se koristiti sa glavom sekača žbunja. Vodite računa da izaberete odgovarajuću štitnik kad koristite mašinu.

Olabavite i uklonite dva zavrtnja sa štitnika, poravnajte montažne rupe štitnika sa rupama na sklopu pa zatim zaključajte štitnik na bazu vratila pomoću dva zavrtnja, zajedno sa dve elastične podloške.

⚠ **UPOZORENJE:** Uverite se da je štitnik pričvršćen u skladu sa slikama B1 i B2, svako obrnuto pričvršćivanje izazvaće veliku opasnost!

POSTAVLJANJE I PODEŠAVANJE PREDNJE DRŠKE

1. Zaustavite motor i uklonite bateriju iz mašine, ako je instalirana.
2. Olabavite leptir maticu da biste odvojili podesivu prednju dršku (slika C).

C-1	Prednja drška	C-3	Leptir navrtanj
C-2	Spojni blok	C-4	Poluga za brzo oslobađanje

3. Postavite nagib prednje drške nagore prema zadnjoj drški. Pritisnite dršku na gornje vratilo (slika D1).
4. Umetnite stezni blok u prorez drške (slika D2).
5. Postavite polugu za brzo oslobađanje i zategnite leptir navrtku. (slika D3).
6. Povucite polugu za brzo oslobađanje gore da biste pomerili/rotirali prednju dršku u udoban radni položaj (slika D4).
7. Zatvorite polugu za brzo oslobađanje da biste učvrstili prednju dršku na njenom mestu (slika D5).

SR

⚠ **UPOZORENJE:** Nikada ne koristite mašinu bez prednje drške čvrsto na mestu.

MONTIRANJE NARAMENICE

Pritisnite karabiner naramenice da biste ga otvorili i pričvrstite ga na kariku za naramenicu (slika E1).

Postoje dva načina za otkopčavanje remena. Skinite ga sa ramena direktno (slika E2) ili pritisnite karabiner i odvojite naramenicu od karike za naramenicu (slika E3).

Kada nosite naramenicu, ostala odeća ne bi trebalo da ometa njeno oslobađanje i skidanje.

Kada se desi hitan slučaj, odmah skinite uređaj sa ramena, bez obzira kako je remen namešten.

⚠ **UPOZORENJE: Za bezbedan i udoban rad, kad koristite sa akumulatorom sa 6,0 Ah ili više Ah, obavezno koristite BH1000 EGO ranac da biste olakšali težinu na rukama korisnika.**

⚠ **UPOZORENJE: Ne koristite kaiš za rame i BH1000 EGO ranac u isto vreme.** To će sprečiti brzo oslobađanje mašine u hitnom slučaju, rezultujući telesnom povredom.

RUKOVANJE

⚠ **UPOZORENJE:** Ne dozvolite da zbog poznavanja ovog proizvoda postanete nemarni. Zapamtite da je delić sekunde nepažnje dovoljan da nanese ozbiljnu povredu.

⚠ **UPOZORENJE:** Uvek nosite zaštitne naočare i zaštitu za sluh. Nepostupanje u skladu sa tim može da rezultira odbacivanjem predmeta u oči i drugim mogućim teškim povredama.

⚠ **UPOZORENJE:** Ne koristite nikakve dodatke ili pribor koje nije preporučio proizvođač ovog proizvoda. Upotreba nepreporučenih dodataka ili pribora može da rezultira teškim telesnim povredama.

⚠ **UPOZORENJE:** Da biste sprečili ozbiljne telesne povrede, izvadite bateriju iz mašine pre servisiranja, čišćenja, menjanja dodataka ili skidanja materijala sa jedinice.

PRIMENE

Proizvod se može koristiti po kiši.

Možete koristiti ovaj proizvod za svrhe navedene ispod:

Trimovanje trave i korova uz zidove, ograde, drveće i ivice.

OBAVEŠTENJE: Mašinu treba koristiti samo za propisanu svrhu. Svaka druga upotreba smatra se slučajem zloupotrebe.

SPAJANJE/ODVAJANJE BATERIJE

Upotrebljavajte samo baterije i punjače proizvođača EGO navedene na slici A2.

Potpuno napunite pre prve upotrebe.

Za spajanje

Poravnajte rebra baterije sa prorezima za montiranje i pritisnite bateriju nadole dok ne čujete „škljoc“ (slika F1).

Za odvajanje

Pritisnite dugme za oslobađanje baterije i izvucite bateriju (slika F2).

DRŽANJE TRIMERA SA STRUNOM (slika G)

Radi bezbednog i boljeg rada, stavite ramenu traku preko ramena. Podesite dužinu i mesto remena za rame u udoban radni položaj – držite trimer obema rukama: jednom rukom za zadnju dršku a drugom za prednju dršku.

OBAVEŠTENJE: Glava trimera je paralelna sa tlom i na odgovarajućoj razdaljini sečenja bez saginjanja rukovaoca.

⚠ **UPOZORENJE:** Kada se desi hitan slučaj, odmah skinite remen za rame sa ramena, bez obzira kako je remen namešten.

STARTOVANJE/STOPIRANJE MAŠINE (slika H)

Za pokretanje

1. Pomerite prekidač za zaključavanje unapred a zatim pritisnite okidač varijabilne brzine za start.
2. Rotaciona brzina glave trimera se kontroliše okidačem varijabilne brzine. Veći pritisak na okidač daje veću brzinu; manji pritisak na okidač daje manju brzinu. Podesite brzinu tako da odgovara poslu koji obavljate.

OBAVEŠTENJE: Motor startuje tek kad se poluga za zaključavanje pomeri unapred i okidač pritisne u isto vreme.

Za zaustavljanje

Odmaknite mašinu dalje od oblasti sečenja i pustite okidač varijabilne brzine da biste je zaustavili.

⚠ **UPOZORENJE:** Uvek izvadite bateriju iz mašine tokom pauza u radu i posle završetka rada.

H-1	Prekidač za zaključavanje	H-2	Okidač varijabilne brzine

MENJANJE REŽIMA BRZINE (SLIKA I)

Mašina ima tri režima brzine.

Svaki put kad pritisnete prekidač režima brzine, režim brzine će se promeniti.

Indikator brzine će prikazati status aktivne brzine: jednu lampicu za malu brzinu, dve lampice za srednju brzinu i tri lampice za veliku brzinu. Režim male brzine omogućava bolju kontrolu nad mašinom i duže vreme rada po jednom punjenju.

OBAVEŠTENJE:

Režim brzine se može postaviti pre nego što se mašina uključi ILI tokom rada.

Kad se mašina ponovo pokrene nakon pauze, režim brzine će se vratiti na prethodnu brzinu.

I-1	Indikator brzine	I-3	Dugme za režim brzine
I-2	Bluetooth® indikator	I-4	Indikator statusa baterije

INDIKATOR STATUSA BATERIJE I INDIKATOR BRZINE (SLIKA I)

Indikator statusa baterije pokazuje nivo napunjenosti i radni status baterije a indikator brzine pokazuje radni status mašine kao što je prikazano u tabeli ispod. Indikator statusa baterije i indikator brzine će se osvetliti kad se mašina pokrene ILI kad se pritisne dugme za režim brzine.

Indikatorska svetla			Značenje
Indikator statusa baterije	Neprekidno zeleno		Nivo napunjenosti baterije od 20% do 100%
	Bljeska zeleno		Nivo napunjenosti baterije od 10% do 20%
	Neprekidno crveno		Nivo napunjenosti baterije manji od 10%
	Bljeska crveno (brzo ili sporo)		Baterija je skoro ispražnjena i treba odmah da se puni.
	Neprekidno narandžasto		Baterija je pregrejana. Ohladite bateriju dok temperatura ne padne ispod 67 °C. Pogledajte „**Zaštitu baterije od visoke temperature**“ ispod.
	Naizmenično bljeska crveno/ zeleno		Greška elektronike baterije. Zamenite bateriju ili kontaktirajte EGO centar za korisničku službu. Pogledajte „**Zaštitu od greške elektronike baterije**“ ispod.
Indikator brzine (ilustracija pokazuje veću brzinu)	Neprekidno zeleno		Mašina radi pravilno.
	Neprekidno narandžasto		Mašina je pregrejana. Ohladite mašinu dok temperatura ne padne ispod 80 °C. Pogledajte „**Zaštitu mašine od visoke temperature**“ ispod. **OBAVEŠTENJE:** Da bi se izbeglo oštećenje mašine, ona će se automatski isključiti i hladiti 5 minuta nakon više uzastopnih upotreba sa pregrevanjem a tokom tog vremena narandžasto svetlo ostaje uključeno kao upozorenje.
	Bljeska narandžasto		Mašina je preopterećena. Pogledajte „**Zaštita od preopterećenja mašine**“ ispod.

Zaštita baterije od visoke temperature

Ako temperatura baterije pređe 70 °C tokom rada, strujno kolo zaštite od temperature će odmah isključiti mašinu kako bi zaštitilo bateriju od oštećenja od pregrevanja. Indikator statusa baterije će svetleti neprekidno narandžasto. Pustite okidač i sačekajte da se pregrejana baterija ohladi i indikator postane zelen a zatim ponovo pokrenite mašinu.

Zaštita od greške elektronike baterije

Kada dođe do greške elektronike baterije, indikator statusa baterije će naizmenično treptati crveno/zeleno i mašina će se isključiti za 3 sekunde. Zamenite bateriju ili kontaktirajte EGO centar za korisničku službu.

Zaštita od preopterećenja mašine

Ova mašina ima ugrađeni osigurač za zaštitu od preopterećenja. Kad je mašina preopterećena, motor će se zaustaviti a indikator brzine će treperiti narandžasto. Izvadite bateriju iz mašine, a zatim ponovo spojite bateriju i ponovo pokrenite mašinu. Smanjite opterećenje mašine, izbegavajte predugu ili preveliku strunu za sečenje ili sečenje gustog/drvenastog grmlja.

Zaštita mašine od visoke temperature

Ako temperatura mašine pređe 90 °C tokom rada, strujno kolo zaštite od temperature odmah će isključiti mašinu zbog oštećenja od pregrevanja. Indikator brzine će svetleti neprekidno narandžasto. Pustite okidač i sačekajte da se

pregrejana mašina ohladi i indikator brzine postane zelen a zatim ponovo pokrenite mašinu.

KOMUNIKACIONA TEHNOLOGIJA

Za informacije o celoj paleti naših povezanih uređaja i usluga, obuhvatajući i uputstva za povezivanje, skenirajte QR kod ispod ili posetite
www.egopowerplus.eu/connect.

UPOTREBA TRIMERA SA STRUNOM

Očistite područje na kojem ćete seći pre svake upotrebe. Uklonite sve predmete poput kamenja, razbijenog stakla, eksera, žica ili strune koji bi mogli biti izbačeni ili zakačeni dodatkom za sečenje. Uklonite decu, prolaznike i kućne ljubimce iz područja gde ćete raditi. U najmanju ruku, držite svu decu, prolaznike i ljubimce na udaljenosti od najmanje 15 m; i dalje može postojati rizik po posmatrače od izbačenih predmeta. Posmatrače bi trebalo podstaći da nose zaštitne naočare. Ako vam neko priđe, odmah zaustavite motor i dodatak za sečenje.

Pre svake upotrebe proverite da li ima oštećenih/ pohabanih delova

Proverite izbočenu glavu, štitnik, naramenicu, kariku naramenice i prednju dršku i zamenite delove koji su naprsli, iskrivljeni, savijeni ili na bilo koji način oštećeni.

Nož za sečenje strune na ivici štitnika može vremenom da se istupi. Preporučujemo povremeno oštrenje noža turpijom ili zamenu noža.

⚠ **UPOZORENJE:** Uvek nosite rukavice kad montirate ili zamenjujete štitnik ili kad oštrite ili zamenjujete nož za sečenje strune. Imajte u vidu lokaciju noža na štitniku i zaštitite šake od povreda.

Proverite blokiranje glave trimera

- Da biste sprečili blokadu, održavajte glavu trimera čistom. Uklonite pokošenu travu, lišće, zemlju i svu ostalu nagomilanu prljavštinu pre i posle svake upotrebe.
- Kada dođe do blokade, zaustavite trimer sa strunom i izvadite bateriju, a zatim uklonite travu koja se možda omotala oko vratila motora ili glave trimera.

Nakon svake upotrebe, očistite trimer.

Podešavanje dužine strune za sečenje (slika J)

Glava trimera omogućava rukovaocu da otpusti još strune za sečenje bez zaustavljanja motora. Kako struna postaje iskrzana ili pohabana, još strune se može otpustiti laganim tapkanjem izbočene glave o tlo tokom rukovanja trimerom.

NAPOMENA: Otpuštanje strune postaće teže ako struna za sečenje postane prekratka.

⚠ **UPOZORENJE:** Ne uklanjajte niti prepravljajte sklop noža za sečenje strune. Prevelika dužina strune prouzrokovaće pregrevanje motora, što može da rezultira teškim telesnim povredama.

Zamena strune

NAPOMENA: Uvek upotrebljavajte preporučenu najlonsku strunu za sečenje prečnika 2,4-2,7 mm. Upotreba strune za sečenje koja je drugačija od navedene može da prouzrokuje pregrevanje ili oštećenje trimera.

⚠ **UPOZORENJE:** Nikad ne koristite strunu ojačanu metalom, žicu ili kanap itd. Oni se mogu otkinuti i postati opasni projektili.

1. Izvadite bateriju iz trimera sa strunom.
2. Odsecite 5 m dužine strune za sečenje; udenite strunu u rupicu za montiranje unutar rupe (slika K). Provucite strunu i povlačite je sa druge strane dok ne bude iste dužine sa obe strane kalema.
3. Pritiskajte, dok rotirate sklop donjeg poklopca u smeru strelice, da biste namotali strunu na kalem dok približno 15 cm strune ne viri sa svake strane (slika L).
4. Pritisnite sklop donjeg poklopca nadole dok vučete strune da ručno izvučete strunu i proverite pravilno sklapanje glave trimera.

NAPOMENA: U slučaju da struna bude nehotično uvučena u glavu trimera, otvorite glavu i izvucite strunu za sečenje iz kalema. Pratite odeljak „**Ponovno namotavanje strune za sečenje**“ u ovom priručniku da biste ponovo udenuli strunu.

Ponovno namotavanje strune za sečenje

Kad struna za sečenje puca dok izlazi iz izlaza strune ili se struna za sečenje ne oslobađa kad se glava trimera tapka, pratite donje korake:

1. Pritisnite jezičke za oslobađanje na glavi trimera i skinite sklop donjeg poklopca tako što ćete ga ravno izvući napolje (slika M i N).

NAPOMENA: Šrafciger sa pljosnatom glavom će možda biti potreban za pritiskanje jezičaka za oslobađanje.

2. Uklonite strunu za sečenje iz kalema.

SR

3. Jednom rukom držite trimer, drugom rukom uzmite sklop donjeg poklopca i poravnajte proreze u sklopu donjeg poklopca sa jezičcima za oslobađanje (slika O). Pritisnite sklop donjeg poklopca dok ne škljocne na svoje mesto uz karakterističan zvuk škljocanja.
4. Pratite uputstva u „**Zameni strune**“ da biste ponovo stavili strunu za sečenje.

ZAMENA GLAVE TRIMERA

⚠ **UPOZORENJE:** Ako se glava olabavi posle fiksiranja na njeno mesto, zamenite je odmah. Nemojte nikada upotrebljavati trimer ako je priključak za sečenje otpušten. Puknutu, oštećenu ili istrošenu reznu glavu odmah zamenite čak i ako je oštećenje ograničeno na površinske pukotine. Takvi priključci mogu da se rasprsnu pri visokoj brzini i da prouzrokuju teške povrede.

Upoznajte svoju glavu trimera (slika P)

P-1	Sklop donjeg poklopca	P-4	Opruga
P-2	Struna za sečenje	P-5	Gornji poklopac
P-3	Sklop kalema	P-6	Pogonsko vratilo

Uklanjanje glave trimera (slika Q1)

1. Izvadite akumulator.
2. Umetnite priloženi inbus ključ u rupu za zaključavanje vratila na kućištu motora da zaključa vratilo, držite ga jednom rukom i pokušajte da ga gurnete ka unutra. U isto vreme, drugom rukom rotirajte glavu trimera dok inbus ključ ne bude potpuno umetnut.

Q-1	Rupa za zaključavanje vratila	Q-2	Zaključavanje vratila

3. Nastavite da držite inbus ključ, okrenite glavu trimera u smeru kazaljke na satu da biste je skinuli.

Instaliranje glave trimera

1. Položite trimer na tlo ili pod sa pogonskim vratilom okrenutim nagore.
2. Poravnajte rupu za vijak na glavi trimera sa pogonskim vratilom, instalirajte glavu trimera na vratilo tako što ćete je rotirati suprotno kazaljki na satu (slika Q2).
3. Instalirajte inbus ključ u rupu za zaključavanje vratila prema prethodnom odeljku „**Uklanjanje glave trimera**“. Nastavite da zatežete glavu trimera suprotno kazaljki na satu dok ne bude potpuno zategnuta (slika Q3).

ODRŽAVANJE

⚠ **UPOZORENJE:** Pre pregledanja, čišćenja ili servisiranja jedinice, zaustavite motor, sačekajte da se svi pokretni delovi zaustave i izvadite bateriju. Zanemarivanje ovih uputstava može da rezultira teškim povredama ili materijalnom štetom.

⚠ **UPOZORENJE:** Prilikom servisiranja, koristite samo identične rezervne delove. Upotreba bilo kakvih drugih delova može da dovede do opasnosti ili da izazove oštećenje proizvoda. Da bi se osigurala sigurnost i pouzdanost, sve popravke treba da radi kvalifikovani servisni tehničar.

ČIŠĆENJE MAŠINE

- Jedinicu čistite vlažnom krpom i blagim deterdžentom.
- Ne koristite jake deterdžente na plastičnom kućištu i drški. Mogu ih oštetiti određena aromatična ulja, poput bora i limuna, i rastvarači poput kerozina. Vlaga može da izazove i opasnost od strujnog udara. Obrišite svu vlagu mekom suvom krpom.
- Raščistite travu koja se eventualno omotala oko vratila motora ili glave trimera.
- Pomoću male četke ili ispuštanja vazduha kroz četku malog usisivača očistite otvore za vazduh na zadnjoj strani kućišta.
- Održavajte otvore za vazduh bez prepreka.

OŠTRENJE NOŽA ZA SEČENJE STRUNE

⚠ **UPOZORENJE:** Kada obavljate radove održavanja na noževima za sečenje strune, uvek zaštitite ruke nošenjem debelih rukavica.

1. Izvadite akumulator.
2. Uklonite nož za sečenje strunom iz štitnika.
3. Učvrstite nož u stegu.
4. Nosite odgovarajuću zaštitu za oči i rukavice i pazite da se ne posečete.
5. Pažljivo obradite ivice za sečenje noža turpijom sa finim zupcima ili kamenom za oštrenje i pritom vodite računa da održavate originalni ugao ivice za sečenje.
6. Ponovo instalirajte nož na štitnik i pričvrstite ga na njegovo mesto pomoću dva vijka.

SKLADIŠTENJE MAŠINE

- Izvadite bateriju iz mašine kad nije u upotrebi.
- Temeljno očistite i održavajte mašinu pre no što je uskladištite.
- Skladištite jedinicu na suvom, dobro provetrenom mestu, zaključanu ili na visini, van domašaja dece. Ne skladištite mašinu na ili pored đubriva, benzina ili drugih hemikalija.

Zaštita životne sredine

Ne odlažite električnu opremu, potrošene baterije i punjače u kućni otpad! Odnesite ovaj proizvod u ovlašćeni pogon za reciklažu ili ga odvojite od ostalog smeća radi zasebnog prikupljanja. Električne mašine moraju se odneti u ekološki prihvatljiv pogon za reciklažu.

REŠAVANJE PROBLEMA

PROBLEM	UZROK	REŠENJE
Mašina neće da startuje ili stopira rad.	■ Baterija nije spojena na trimer.	■ Spojite bateriju na trimer.
	■ Nema električnog kontakta između trimera i akumulatora.	■ Izvadite bateriju, proverite kontakte i ponovo instalirajte bateriju.
	■ Napunjenost baterije je potrošena.	■ Napunite bateriju.
	■ Prekidač za zaključavanje nije pomeren unapred pre pritiskanja okidača varijabilne brzine.	■ Pomerite prekidač za zaključavanje unapred a zatim pritisnite okidač varijabilne brzine.
	■ Baterija je prevruća.	■ Izvadite bateriju i ohladite bateriju dok temperatura ne padne ispod 67 °C.
	■ Mašina je prevruća.	■ Izvadite bateriju i ohladite mašinu dok temperatura ne padne ispod 80 °C.
	■ Motor je preopterećen.	■ Motor će se ponovo pokrenuti kad se opterećenje ukloni. Za neprekidan rad, smanjite opterećenje mašine, izbegavajte prekomernu dužinu strune ili sečenje teškog/drvenastog žbunja.
	■ Štitnik nije montiran na trimer, dovodeći do predugačke strune za sečenje i preopterećenja motora.	■ Izvadite bateriju i montirajte štitnik na trimer.
	■ Upotrebljava se debela struna za sečenje.	■ Koristite preporučenu najlonsku strunu za sečenje prečnika 2,4-2,7 mm.
	■ Baterija ima grešku elektronike.	■ Zamenite akumulator ili kontaktirajte EGO korisničku službu.

PROBLEM	UZROK	REŠENJE
Prevelike vibracije ili buka.	■ Struna za sečenje je neuravnotežena. ■ Glava trimera je pohabana.	■ Lagano tapkajte glavu trimera o tlo tokom rada sa glavom trimera. Ako je neophodno, tapkajte nekoliko puta. ■ Zamenite novom glavom trimera. Pogledajte poglavlje „**ZAMENA GLAVE TRIMERA**“.
Glava trimera neće da izvlači strunu.	■ Pogonsko vratilo ili glava trimera su se upetljali u travu. ■ Nema dovoljno strune na kalemu ili je struna pukla na ušici. ■ Struna je zapetljana u glavi trimera. ■ Upotrebljava se debela struna za sečenje.	■ Stopirajte trimer sa strunom, uklonite bateriju, a zatim temeljno očistite pogonsko vratilo ili glavu trimera. ■ Izvadite bateriju i zamenite strunu za sečenje novom; pratite odeljak „**Zamena strune**“ u ovom priručniku. ■ Izvadite bateriju, ponovo namotajte strunu za sečenje; pratite odeljak „**Zamena strune**“ u ovom priručniku. ■ Koristite preporučenu najlonsku strunu za sečenje prečnika 2,4-2,7 mm.
Trava se omotala oko glave trimera i kućišta motora.	■ Sečenje visoke trave na nivou tla.	■ Secite visoku travu odozgo nadole, uklanjajući ne više od 20 cm u svakom prolasku da biste sprečili omotavanje.
Nož ne seče strunu.	■ Nož za sečenje strune na ivici štitnika je tup.	■ Naoštrite nož za sečenje strunom pomoću turpije ili ga zamenite novim nožem.
Pukotine na glavi trimera	■ Glava trimera je pohabana.	■ Odmah zamenite glavu trimera; pratite odeljak „**ZAMENA GLAVE TRIMERA**“ u ovom priručniku.

GARANCIJA

EGO POLITIKA GARANCIJE

Posetite veb-lokaciju **egopowerplus.eu** za potpune uslove i odredbe EGO politike garancije.

SR

PROČITAJTE UPUTSTVO U CIJELOSTI!

PROČITAJTE KORISNIČKI PRIRUČNIK.

SIGURNOSNI SIMBOLI

UPOZORENJE! Rukovanje alatima može rezultirati odbacivanjem stranih predmeta u oči, što opet može izazvati teška oštećenja očiju. Prije početka rukovanja mašinom uvijek nosite zatvorene zaštitne naočale ili zaštitne naočale s bočnim štitnicima, a prema potrebi i štitnik za cijelo lice. Preporučujemo nošenje sigurnosne maske proizvođača Wide Vision preko naočala ili nošenje standardnih zaštitnih naočala s bočnim štitnicima.

Simbol upozorenja

Nosite zaštitu za oči

Nemojte upotrebljavati metalne noževe

Razmak između mašine i drugih prisutnih osoba treba biti najmanje 15 m.

Zagarantovani nivo zvučne snage. Emisija buke u okruženju u skladu je s Direktivom Evropske unije.

Bluetooth®

n_0 Maksimalna brzina

Istosmjerna struja

kg Kilogram

mm Milimetar

cm Centimetar

.../min Broj okretaja ili recipročnost u minuti

S razumijevanjem pročitajte korisnički priručnik.

Nosite zaštitu za sluh

Prisutne osobe držite na udaljenosti.

Opasnost od opekotina. Nemojte dodirivati vruću površinu.

Čuvajte se odbačenih predmeta.

Odspojite bateriju prije održavanja.

Otpadni električni proizvodi ne smiju se odlagati s otpadom iz domaćinstva. Odnesite ih u ovlašteni centar za reciklažu.

Proizvod je u skladu s važećim evropskim direktivama..

Usklađenost ispitana u Velikoj Britaniji.

IPX5 Zaštita od vodenih mlazova

V Napon

BS

NAPOMENA! Riječ i logotipi Bluetooth® su registrovani zaštitni znakovi u vlasništvu kompanije Bluetooth SIG, Inc. i kao takve ih upotrebljava kompanija EGO pod licencom.

TEHNIČKI PODACI

Napon		56 V ⎓
n_0		Niska: 4000/min Srednja: 5000/min Visoka: 6000/min
Rezni mehanizam		Rezna glava
Vrsta rezne niti		Najlonska rezna nit 2,4–2,7 mm
Širina košnje		42 cm
Preporučena radna temperatura		0 °C – 40 °C
Preporučena temperatura skladištenja		-20 °C – 70 °C
Optimalna temperatura punjenja		5 °C – 40 °C
Masa (bez kompleta baterija)		3 kg
Opseg radne frekvencije za Bluetooth		2402-2480 MHz
Maksimalna snaga prijenosa za Bluetooth		10 dBm
Izmjereni nivo zvučne snage L_{WA}		93 dB(A) K=1,1 dB(A)
Nivo zvučnog pritiska kod uha rukovaoca L_{PA}		77 dB(A) K=3 dB(A)
Zagarantovani nivo zvučne snage L_{WA}(izmjereno u skladu s Direktivom 2000/14/EZ)		94 dB(A)
Procjena vibracija a_h:	Prednji rukohvat	2,2 m/s^2 K=1,5 m/s^2
	Stražnji rukohvat	1,27 m/s^2 K=1,5 m/s^2

- Deklarisane ukupne vrijednosti vibracija izmjerene su u skladu sa standardnom metodom ispitivanja i mogu se primjenjivati za poređenje jedne mašine s drugom;
- Deklarisane ukupne vrijednosti vibracija mogu se primjenjivati i u preliminarnoj procjeni izloženosti.

NAPOMENA! Emisija vibracija tokom aktuelne upotrebe alata može se razlikovati od deklarisane vrijednosti u kojoj se alat upotrebljavala. Korisnik radi zaštite treba nositi rukavice i štitnike za uši u aktuelnim uslovima upotrebe.

PAKOVANJE (SL. A1)

OPIS

UPOZNAJTE SVOJ TRIMER S REZNOM NITI (sl. A1)

1. Štitnik
2. Nož za rezanje rezne niti
3. Glava trimera (rezna glava)
4. Rezna nit
5. Kućište motora
6. Drška trimera
7. Brzopodesivi prednji rukohvat
8. Dugme za režim brzine
9. Indikator statusa baterije
10. Indikator brzine
11. Bluetooth® indikator
12. Okidni prekidač za varijabilnu brzinu
13. Sigurnosni prekidač
14. Dugme za oslobađanje baterije
15. Bravica
16. Mehanizam za izbacivanje
17. Zaustavni prsten
18. Inbus ključ 4 mm
19. Stražnji rukohvat
20. Omča ramene trake
21. Ramena traka

SASTAVLJANJE

⚠ **UPOZORENJE!** Ako je bilo koji dio oštećen ili ako nedostaje, nemojte upotrebljavati ovaj proizvod dok ne zamijenite dijelove. Upotreba ovog proizvoda oštećenih dijelova ili dijelova koji nedostaju može rezultirati teškim tjelesnim povredama.

⚠ **UPOZORENJE!** Nemojte pokušavati da modifikujete ovaj proizvod ili da pravite dodatnu opremu koja nije preporučena za upotrebu s ovim trimerom s reznom niti. Sve takve izmjene ili modifikacije predstavljaju nepropisnu upotrebu i mogu rezultirati opasnim stanjima koja mogu dovesti do mogućih teških tjelesnih povreda.

⚠ **UPOZORENJE!** Radi sprečavanja iznenadnog pokretanja koje može uzrokovati teške tjelesne povrede, uvijek izvadite komplet baterija iz mašine kada sastavljate dijelove.

POSTAVLJANJE ŠTITNIKA (sl. B1 i B2)

⚠ **UPOZORENJE!** Pri postavljanju štitnika ili zamjeni štitnika uvijek nosite rukavice. Pazite na nož na štitniku i zaštitite ruke od posjekotina.

⚠ **UPOZORENJE!** Mašinu nemojte nikada upotrebljavati bez čvrsto postavljenog štitnika. Štitnik uvijek mora biti na mašini radi zaštite korisnika! Kada je štitnik pričvršćen, nemojte nikada pokušavati da ga uklanjate ili podešavate. Ako je potrebna zamjena, treba je obaviti kvalifikovani servisni tehničar!

NAPOMENA! Štitnik s ikonom smije se upotrebljavati samo s glavom trimera s reznom niti i NE smije se upotrebljavati s glavom čistača šikare. Kada upotrebljavate mašinu, vodite računa da odaberete odgovarajući štitnik.

Otpustite i uklonite dva matična vijka sa štitnika. Poravnajte montažne otvore na štitniku s montažnim otvorima i štitnik zatim pričvrstite na kućište drške s dva matična vijka i dvije opružne podloške.

⚠ **UPOZORENJE!** Uvjerite se da je štitnik pričvršćen u skladu sa sl. B1 i B2. Svako obrnuto pričvršćivanje izazvat će veliku opasnost!

POSTAVLJANJE I PODEŠAVANJE PREDNJEG RUKOHVATA

1. Zaustavite motor i iz mašine izvadite komplet baterija, ako je postavljen.
2. Za odvajanje podesivog prednjeg rukohvata otpustite krilnu maticu (sl. C).

C-1	Prednji rukohvat	C-3	Krilna matica
C-2	Stezni blok	C-4	Ručica za brzo otpuštanje

3. Postavite prednji rukohvat tako da njegov nagib bude usmjeren prema gore i prema zadnjem rukohvatu. Pritisnite rukohvat na gornju dršku (sl. D1).
4. U utor rukohvata umetnite stezni blok (sl. D2).
5. Postavite ručicu za brzo otpuštanje i pritegnite krilnu maticu. (sl. D3).
6. Povucite ručicu za brzo otpuštanje prema gore da pomjerite/rotirate prednji rukohvat u udoban radni položaj (sl. D4).
7. Sklopite ručicu za brzo otpuštanje da prednji rukohvat učvrstite u mjestu (sl. D5).

⚠ **UPOZORENJE!** Mašinu nemojte nikada upotrebljavati bez čvrsto postavljenog prednjeg rukohvata.

POSTAVLJANJE RAMENE TRAKE

Pritisnite karabiner kuku trake da je otvorite i pričvrstite je na omču ramene trake (sl. E1).

Postoje dva načina za otpuštanje trake. Direktno je skinite s ramena (sl. E2) ili pritisnite karabiner kuku i ramenu traku odvojite od omče ramene trake (sl. E3).

Kada nosite ramenu traku, nijedan drugi komad odjeće ne smije ometati otpuštanje i uklanjanje ramene trake.

U slučaju nužde ramenu traku odmah skinite s ramena, bez obzira na način na koji je stavljena.

⚠ **UPOZORENJE! Za siguran i ugodan rad, kada upotrebljavate komplet baterija od 6,0 Ah ili više, svakako upotrebljavajte priključak za sistem za nošenje na leđima BH1000 proizvođača EGO radi rasterećenja ruku korisnika.**

⚠ **UPOZORENJE! Nemojte istovremeno upotrebljavati ramenu traku i priključak za sistem za nošenje na leđima BH1000 proizvođača EGO.** To će spriječiti brzo otpuštanje mašine u slučaju nužde, što može dovesti do tjelesnih povreda.

RAD

⚠ **UPOZORENJE!** Nemojte dozvoliti da vas poznavanje ovog proizvoda učini nepažljivim. Imajte na umu da je za nanošenje teških povreda dovoljan samo djelić sekunde nepažnje.

⚠ **UPOZORENJE!** Uvijek nosite zaštitu za oči, zajedno sa zaštitom za sluh. Nepostupanje u skladu s tim može rezultirati odbacivanjem predmeta u oči i drugim mogućim teškim povredama.

⚠ **UPOZORENJE!** Nemojte upotrebljavati priključke ili pribor koje nije preporučio proizvođač ovog proizvoda. Upotreba nepreporučenih priključaka ili pribora može rezultirati teškim tjelesnim povredama.

⚠ **UPOZORENJE!** Prije servisiranja, čišćenja, zamjene priključaka ili uklanjanja materijala s jedinice uklonite komplet baterija iz mašine da izbjegnete teške tjelesne povrede.

PRIMJENE

Proizvod se može upotrebljavati na kiši.

Ovaj proizvod možete upotrebljavati za svrhe navedene u nastavku:

košnju trave i korova uz zidove, ograde, drveće i granične elemente.

NAPOMENA! Motorna žaga smije se upotrebljavati samo za prethodno opisane namjene. Svaka druga upotreba smatra se nepropisnom upotrebom.

POSTAVLJANJE/SKIDANJE BATERIJE

Proizvod upotrebljavajte samo s EGO kompletima baterija i punjačima koji su navedeni na sl. A2.

Komplet baterija potpuno napunite prije prve upotrebe.

Postavljanje

Poravnajte kontakte baterije s montažnim utorima i pritišćite komplet baterija prema dolje dok ne začujete zvuk klikanja (sl. F1).

Skidanje

Pritisnite dugme za otpuštanje baterije i izvucite bateriju (sl. F2).

DRŽANJE TRIMERA S REZNOM NITI (sl. G)

Radi sigurnog i boljeg rada stavite ramenu traku preko ramena. Podesite dužinu i položaj ramene trake u ugodan položaj za rad – trimer držite objema rukama: jednu ruku držite na stražnjem rukohvatu, a drugu na prednjem rukohvatu.

NAPOMENA! Glava trimera je u paralelnom položaju u odnosu na tlo na propisnoj udaljenosti za rezanje bez naginjanja rukovaoca prema naprijed.

⚠ **UPOZORENJE!** U slučaju nužde ramenu traku odmah skinite s ramena, bez obzira na način na koji je stavljena.

POKRETANJE/ZAUSTAVLJANJE MAŠINE (sl. H)

Pokretanje

1. Pomjerite sigurnosni prekidač prema naprijed, a zatim za pokretanje pritisnite okidni prekidač za varijabilnu brzinu.
2. Brzinom rotacije glave trimera upravlja se putem okidnog prekidača za varijabilnu brzinu. Veći pritisak na okidni prekidač rezultira višim brzinama, a manji pritisak na okidni prekidač nižim brzinama. Prilagodite brzinu trenutnom zadatku.

NAPOMENA! Motor se pokreće samo istovremenim pomicanjem ručice za odbravljivanje naprijed i pritiskom na okidni prekidač.

Zaustavljanje

Odmaknite mašinu od područja košnje, a zatim otpustite okidni prekidač da zaustavite mašinu.

⚠ **UPOZORENJE!** Komplet baterija uvijek izvadite iz alata tokom pauza i nakon završetka radova.

H-1	Sigurnosni prekidač	H-2	Okidni prekidač za varijabilnu brzinu

PROMJENA REŽIMA BRZINE (sl. I)

Makaze za živicu imaju tri režima brzine.

Režim brzine mijenja se svaki put kada pritisnete prekidač za režim brzine.

Indikator brzine će prikazati aktivni status brzine: jedno svjetlo za nisku brzinu, dva svjetla za srednju brzinu i tri svjetla za visoku brzinu. Režim niske brzine pruža bolju kontrolu nad alatom i duže vrijeme rada po punjenju.

NAPOMENA!

Režim brzine se može podesiti pre uključivanja mašine ILI tokom rada.

Kada se alat ponovo pokrene nakon pauze, režim brzine vraća se na prethodnu brzinu.

I-1	Indikator brzine	I-3	Dugme za režim brzine
I-2	Bluetooth®indikator	I-4	Indikator statusa baterije

INDIKATOR STATUSA BATERIJE I INDIKATOR BRZINE (sl. I)

Indikator statusa baterije prikazuje nivo napunjenosti i radni status kompleta baterija, a indikator brzine radni status alata, kako je prikazano u tabeli u nastavku. Indikator statusa baterije i indikator brzine svijetle kada se alat pokrene ILI kada se pritisne dugme za režim brzine.

Svjetlosni indikatori			Značenje
Indikator statusa baterije	Svijetli zeleno.		Nivo napunjenosti baterije od 20% do 100%
	Treperi zeleno.		Nivo napunjenosti baterije od 10% do 20%
	Svijetli crveno.		Nivo napunjenosti baterije manji od 10%
	Treperi crveno (brzo ili sporo).		Komplet baterija je skoro prazan i potrebno ga je odmah napuniti.
	Svijetli narandžasto.		Komplet baterija je pregrijan. Pričekajte da se komplet baterija ohladi na temperaturu ispod 67 °C. Pogledajte odjeljak „**Zaštita baterije od visokih temperatura**" u nastavku.
	Naizmjenično treperi crveno/ zeleno.		Greška elektronike kompleta baterija. Zamijenite komplet baterija ili se obratite centru korisničke službe proizvođača EGO. Pogledajte odjeljak „**Zaštita od grešaka elektronike baterije**" u nastavku.
Indikator brzine (na slici je prikazana visoka brzina)	Svijetli zeleno.		Alat radi propisno.
	Svijetli narandžasto.		Alat se pregrijava. Pričekajte da se alat ohladi na temperaturu ispod 80 °C. Pogledajte odjeljak „**Zaštita mašine od visokih temperatura**" u nastavku. **NAPOMENA!** Kako bi se spriječilo oštećenje mašine, nakon nekoliko uzastopnih pregrijavanja, mašina će se automatski isključiti i hladiti 5 minuta; za to vrijeme narandžasti svjetlosni indikator ostaje uključen kao upozorenje.
	Treperi narandžasto.		Alat je preopterećen. Pogledajte odjeljak „**Zaštita alata od preopterećenja**" u nastavku.

Zaštita baterije od visokih temperatura

Ako temperatura baterije tokom rada prekorači 70 °C, temperaturni zaštitni krug odmah će isključiti alat da komplet baterija zaštiti od oštećenja uslijed pregrijavanja. Indikator statusa baterije svijetlit će narandžasto. Otpustite okidač i pričekajte da se pregrijana baterija ohladi i indikator postane zelen, a zatim ponovo pokrenite mašinu.

Zaštita od grešaka elektronike baterije

U slučaju greške elektronike kompleta baterije indikator statusa baterije naizmjenično treperi crveno/zeleno i alat se isključuje za 3 sekunde. Zamijenite komplet baterija ili se obratite centru korisničke službe proizvođača EGO.

Zaštita mašine od preopterećenja

Ova mašina ima ugrađenu zaštitu od preopterećenja. Kada je mašina preopterećena, motor se zaustavlja, a indikator brzine treperi narandžasto. Izvadite komplet baterija iz mašine, zatim ga ponovo umetnite i ponovo pokrenite mašinu. Smanjite opterećenje mašine, izbjegavajte preduge ili predimenzionirane rezne niti ili rezanje debelog/drvenastog šiblja.

Zaštita mašine od visokih temperatura

Ako temperatura mašine tokom rada prekorači 90 °C, temperaturni zaštitni krug odmah će isključiti mašinu da je zaštiti od oštećenja uslijed pregrijavanja. Indikator brzine svijetlit će narandžasto. Otpustite okidač i pričekajte da se pregrijani alat ohladi i indikator brzine postane zelen, a zatim ponovo pokrenite alat.

KOMUNIKACIJSKA TEHNOLOGIJA

Za informacije o našoj cjelokupnoj ponudi povezanih proizvoda i usluga, uključujući upute za povezivanje, skenirajte QR kod u nastavku ili posjetite internetsku stranicu
www.egopowerplus.eu/connect.

UPOTREBA TRIMERA S REZNOM NITI

Očistite radno područje prije svake upotrebe. Uklonite sve predmete poput kamenja, razbijenog stakla, eksera, žica ili niti koje trimer može odbaciti ili koji se mogu zaplesti u rezni priključak. Iz područja udaljite djecu, druge prisutne osobe i kućne ljubimce. Držite djecu, druge prisutne osobe i kućne ljubimce udaljene najmanje 15m; za druge prisutne osobe čak i tada postoji opasnost od odbačenih predmeta. Druge prisutne osobe potrebno je zamoliti da nose zaštitu za oči. Ako vam neko prilazi, odmah zaustavite motor i rezni priključak.

Prije svake upotrebe provjerite ima li oštećenih/ istrošenih dijelova.

Provjerite reznu glavu, štitnik, ramenu traku, omču ramene trake i prednji rukohvat i zamijenite dijelove koji su napukli, deformisani, savijeni ili oštećeni na bilo koji način.

Nož za rezanje rezne niti na rubu štitnika vremenom može postati tup. Preporučujemo povremeno oštrenje noža turpijom ili zamjenu noža.

⚠**UPOZORENJE!** Pri postavljanju ili zamjeni štitnika ili oštrenju ili zamjeni noža za rezanje rezne niti uvijek nosite rukavice. Zapamtite mjesto noža na štitniku i zaštitite ruke od povreda.

Provjera blokade glave trimera

- Kako biste izbjegli blokadu, glavu trimera održavajte čistom. Prije i nakon svake upotrebe uklonite pokošenu travu, lišće, prljavštinu i druge nakupljene naslage.
- U slučaju blokade zaustavite trimer s reznom niti, izvadite bateriju, a zatim uklonite travu koja se možda omotala oko vratila motora ili glave trimera.

Očistite trimer nakon svake upotrebe.

Podešavanje dužine rezne niti (sl. J)

Glava trimera rukovaocu omogućuje otpuštanje više rezne niti bez zaustavljanja motora. Ako se rezna nit pohaba ili istroši, laganim dodirivanjem rezne glave o tlo tokom rukovanja trimerom može se otpustiti više niti.

NAPOMENA! Otpuštanje niti postaje teže ako rezna nit postane prekratka.

⚠ **UPOZORENJE!** Nemojte uklanjati sklop noža za rezanje rezne niti ili ne obavljajte preinake na njemu. Prevelika dužina rezne niti uzrokovat će pregrijavanje motora, što može rezultirati teškim tjelesnim povredama.

Zamjena rezne niti

NAPOMENA! Uvijek upotrebljavajte preporučenu najlonsku reznu nit prečnika od 2,4–2,7 mm. Upotreba rezne niti drukčije od navedene može uzrokovati pregrijavanje ili oštećenje trimera s reznom niti.

⚠ **UPOZORENJE!** Nemojte nikada upotrebljavati metalom ojačane niti, žicu ili uže i sl. jer mogu se odlomiti i postati opasni projektili.

1. Izvadite komplet baterija iz trimera s reznom niti.
2. Odrežite 5 m rezne niti i umetnite reznu nit u montažnu rupu u ušici (sl. K). Provucite reznu nit i povlačite je s druge strane dok ne bude iste dužine s obje strane kalema.
3. Pritisnite dok sklop donjeg poklopca okrećete u smjeru strelice kako biste reznu nit namotali na kalem tako da sa svake strane ostane oko 15 cm rezne niti (sl. L).
4. Gurnite sklop donjeg poklopca prema dolje pritom povlačeći reznu nit kako biste je ručno pomjerili prema naprijed i provjerili je li glava trimera ispravno postavljena.

NAPOMENA! U slučaju nehotičnog uvlačenja rezne niti u glavu trimera otvorite glavu i izvucite reznu nit iz kalema. Za ponovno namotavanje rezne niti pratite upute u odjeljku „**Ponovno namotavanje rezne niti**" u ovom priručniku.

Ponovno namotavanje rezne niti

Kada se rezna nit otkine na izlaznom otvoru niti ili se rezna nit ne otpusti lupkanjem po glavi trimera, pratite korake u nastavku:

1. Pritisnite jezičke za otpuštanje na glavi trimera i uklonite sklop donjeg poklopca povlačeći ga ravno van (sl. M i N).

NAPOMENA! Za pritiskanje jezičaka za otpuštanje može biti potreban odvijač s ravnom glavom.

2. Izvadite reznu nit iz kalema.
3. Jednom rukom držite trimer za travu, drugom rukom uzmite sklop donjeg poklopca i poravnajte utore u sklopu donjeg poklopca s jezičcima za otpuštanje (sl. O). Pritišćite sklop donjeg poklopca dok ne ulegne u

BS

svoje ležište, pri čemu ćete čuti jasan zvuk klikanja.

4. Za ponovno namotavanje rezne niti pratite uputstva u odjeljku „**Zamjena rezne niti**".

ZAMJENA GLAVE TRIMERA

⚠ **UPOZORENJE!** Ako se glava nakon pričvršćivanja otpusti, odmah je zamijenite. Trimer nemojte nikada upotrebljavati ako je rezni priključak otpušten. Puknutu, oštećenu ili istrošenu reznu glavu odmah zamijenite čak i ako je oštećenje ograničeno na površinske pukotine. Takvi priključci mogu se raspuknuti pri visokoj brzini i uzrokovati teške povrede.

Upoznajte glavu trimera (sl. P)

P-1	Sklop donjeg poklopca	P-4	Opruga
P-2	Rezna nit	P-5	Gornji poklopac
P-3	Sklop kalema	P-6	Pogonska osovina

Uklanjanje glave trimera (sl. Q1)

1. Izvadite komplet baterija.
2. Umetnite priloženi inbus ključ u otvor za fiksiranje osovine na kućištu motora kako biste fiksirali osovinu, držite ga jednom rukom i pokušajte ga gurnuti prema unutra. Istovremeno, drugom rukom okrećite glavu trimera dok inbus ključ ne bude potpuno umetnut.

Q-1	Otvor za fiksiranje osovine	Q-2	Brava osovine

3. Držite inbus ključ i zarotirajte glavu trimera u smjeru kretanja kazaljki na satu da je uklonite.

Postavljanje glave trimera

1. Položite trimer na tlo ili pod tako da pogonska osovina bude okrenuta prema gore.
2. Poravnajte rupu za vijak na glavi trimera s pogonskom osovinom, postavite glavu trimera na osovinu tako da je zakrenete u smjeru suprotnom smjeru kretanja kazaljki na satu (sl. Q2).
3. Postavite inbus ključ u otvor za fiksiranje osovine prema uputama prethodnom odjeljku, „**Uklanjanje glave trimera**". Nastavite pritezati glavu trimera u smjeru suprotnom smjeru kretanja kazaljki na satu dok je potpuno ne pritegnete (sl. Q3).

ODRŽAVANJE

⚠ **UPOZORENJE!** Prije pregleda, čišćenja ili servisiranja jedinice, zaustavite motor, pričekajte da se svi pokretni dijelovi zaustave i izvadite komplet baterija. Nepostupanje prema ovim uputstvima može rezultirati teškim povredama ili materijalnom štetom.

⚠ **UPOZORENJE!** Kada obavljate radove servisiranja, upotrebljavajte samo identične zamjenske dijelove. Upotreba drugih dijelova može uzrokovati opasnost ili oštećenje proizvoda. Radi osiguranja sigurnosti i pouzdanosti, sve popravke treba obavljati kvalifikovani servisni tehničar.

ČIŠĆENJE MAŠINE

- Jedinicu čistite vlažnom krpom i blagim deterdžentom.
- Za čišćenje plastičnog kućišta ili rukohvata nemojte upotrebljavati jake deterdžente jer. mogu ih oštetiti neka aromatična ulja, kao što su borovo i limunovo ulje i rastvori kao što je kerozin. Vlaga može izazvati opasnost od strujnog udara. Vlažna mjesta obrišite mekanom suhom krpom.
- Očistite travu koja se možda omotala oko osovine motora ili glave trimera.
- Za čišćenje zračnih ventilacijskih otvora na stražnjem kućištu upotrebljavajte malu četku ili ispuštanje zraka iz male četke usisivača.
- Ventilacijske otvore držite slobodnim od zapreka.

OŠTRENJE NOŽA ZA REZANJE REZNE NITI

⚠ **UPOZORENJE!** Kada obavljate radove održavanja na noževima za rezanje rezne niti, uvijek zaštitite ruke nošenjem debelih rukavica.

1. Izvadite komplet baterija.
2. Uklonite nož za rezanje rezne niti sa štitnika.
3. Osigurajte nož u škripcu.
4. Nosite propisnu zaštitu za oči i rukavice i budite oprezni kako biste izbjegli posjekotine.
5. Pažljivo obradite rezne bridove noža turpijom s finim zupcima ili kamenom za oštrenje i pritom vodite računa da održavate originalni ugao reznog brida.
6. Ponovo postavite nož na štitnik i osigurajte ga s dva vijka.

SKLADIŠTENJE MAŠINE

- Izvadite komplet baterija iz mašine kada je ne upotrebljavate.
- Prije skladištenja obavite temeljno čišćenje i održavanje mašine.

- Jedinicu skladištite na suhom, dobro prozračenom mjestu koje je moguće zaključati ili koje je na visini izvan dohvata djece. Mašinu nemojte skladištiti na gnojivima, benzinu ili drugim hemikalijama niti u njihovoj blizini.

Zaštita životne sredine

Električnu opremu, iskorištenu bateriju i punjač ne odlažite u kućni otpad! Ovaj proizvod odnesite u ovlašteni centar za reciklažu i time omogućite odvojeno sakupljanje. Električne mašine je potrebno vratiti u ekološki prihvatljiv pogon za reciklažu.

RJEŠAVANJE PROBLEMA

PROBLEM	UZROK	RJEŠENJE
Mašina se ne pokreće ili prestaje raditi.	■ Komplet baterija nije pričvršćen na trimer.	■ Pričvrstite komplet baterija na trimer.
	■ Nema električnog kontakta između trimera i kompleta baterija.	■ Izvadite komplet baterija, provjerite kontakte i ponovo stavite komplet baterija.
	■ Komplet baterija je ispražnjen.	■ Napunite komplet baterija.
	■ Prekidač za zaključavanje nije pomaknut prema naprijed prije pritiska na okidni prekidač za varijabilnu brzinu.	■ Pomjerite sigurnosni prekidač prema naprijed, a zatim pritisnite okidni prekidač za varijabilnu brzinu.
	■ Komplet baterija je previše vruć.	■ Uklonite komplet baterija i pričekajte da se ohladi na temperaturu ispod 67 °C.
	■ Mašina je pregrijana.	■ Uklonite komplet baterija i pričekajte da se mašina ohladi na temperaturu ispod 80 °C.
	■ Motor je preopterećen.	■ Motor će se povratiti po uklanjanju opterećenja. Za kontinuirani rad smanjite opterećenje mašine, izbjegavajte preduge rezne niti ili rezanje debelog/drvenastog šiblja.
	■ Štitnik nije postavljen na trimer, što rezultira predugačkom reznom niti i preopterećenjem motora.	■ Izvadite komplet baterija i postavite štitnik na trimer.
	■ Upotrebljava se debela rezna nit.	■ Upotrebljavajte preporučenu najlonsku reznu nit prečnika 2,4–2,7 mm.
	■ Komplet baterija ima grešku elektronike.	■ Zamijenite komplet baterija ili se obratite centru korisničke službe proizvođača EGO.

PROBLEM	UZROK	RJEŠENJE
Prevelike vibracije ili buka.	■ Rezna nit nije balansirana. ■ Glava trimera je istrošena.	■ Lagano dotičite glavom trimera o tlo dok radite s njom. Ako je potrebno, dotaknite nekoliko puta. ■ Zamijenite je novom glavom trimera. Pogledajte odjeljak „**ZAMJENA GLAVE TRIMERA**”.
Glava trimera ne izvlači reznu nit.	■ Pogonsku osovinu ili glavu trimera blokira trava. ■ Na kalemu nema dovoljno rezne niti ili se nit otkinula na ušici. ■ Rezna nit zapetljala se u glavi trimera. ■ Upotrebljava se debela rezna nit.	■ Zaustavite trimer s reznom niti, izvadite bateriju i temeljno očistite pogonsku osovinu i glavu trimera. ■ Izvadite bateriju i postavite novu reznu nit prema uputama u odjeljku „**Zamjena rezne niti**” u ovom priručniku. ■ Izvadite bateriju i ponovo namotajte reznu nit prema uputama u odjeljku „**Zamjena rezne niti**” u ovom priručniku. ■ Upotrebljavajte preporučenu najlonsku reznu nit prečnika 2,4–2,7 mm.
Trava se omotava oko glave trimera i kućišta motora.	■ Visoka trava reže se od nivoa tla.	■ Visoku travu režite odozgo prema dolje i pritom nemojte rezati više od 20 cm u svakom prolazu da izbjegnete omotavanje.
Nož ne reže reznu nit.	■ Nož za rezanje rezne niti na rubu štitnika je tup.	■ Nož za rezanje rezne niti naoštrite turpijom ili ga zamijenite novim.
Pukotine na glavi trimera	■ Glava trimera je istrošena.	■ Odmah zamijenite glavu trimera; pratite upute u odjeljku „**ZAMJENA GLAVE TRIMERA**” u ovom priručniku.

GARANCIJA

POLITIKA GARANCIJE PROIZVOĐAČA EGO

Za sve odredbe i uslove politike garancije proizvođača EGO posjetite internetsku stranicu **egopowerplus.eu**.

المشكلة	السبب	الحل
لا يقوم رأس الجزازة بدفع الخيط إلى الأمام.	▪ هناك عشب ملتف حول عمود الإدارة أو رأس الجزازة. ▪ لا يوجد خيط كافٍ على ملف الخيوط، أو ينقطع الخيط عند موضع خروجه من الثقب. ▪ الخيط متشابك في رأس الجزازة. ▪ تم استخدام خيط قطع ثقيل.	▪ أوقف جزازة الخيط، واخلع البطارية، ثم نظف عمود الإدارة أو رأس الجزازة جيدًا. ▪ اخلع البطارية واستبدل خيط الجز الجديد؛ واتبع التعليمات الواردة في قسم **"استبدال الخيط"** من هذا الدليل. ▪ اخلع البطارية وأعد تحميل خيط الجز؛ واتبع التعليمات الواردة في قسم **"استبدال الخيط"** من هذا الدليل. ▪ استخدم خيط الجز الموصى به من النايلون بقطر 2.4-2.7 مم.
تلتف الحشائش حول رأس الجزازة وهيكل المحرك.	▪ جزّ الحشائش الطويلة عند مستوى الأرض.	▪ اقطع العشب الطويل من أعلى لأسفل، مع إزالة طول لا يزيد عن 20 سم في كل مرة لمنع التفاف العشب على أجزاء الآلة.
الشفرة لا تقطع الخيط.	▪ أصبحت شفرة قطع الخيط الموجودة على حافة الواقي غير حادة.	▪ اشحذ شفرة قطع الخيط باستخدام مبرد أو استبدلها بشفرة جديدة.
التشققات في رأس الجزازة	▪ رأس الجزّازة متهالك.	▪ استبدل أس الجزازة على الفور؛ واتبع التعليمات الواردة في قسم **"استبدال رأس الجزازة"** من هذا الدليل.

الضمان

سياسة ضمان EGO

تفضل بزيارة الموقع الإلكتروني **egopowerplus.eu** للتعرف على الشروط والأحكام الكاملة الخاصة بسياسة ضمان EGO.

استكشاف الأعطال وإصلاحها

المشكلة	السبب	الحل
الآلة لا تعمل أو تتوقف عن العمل بشكل مفاجئ	▪ مجموعة البطارية غير مركبة في الجزّازة.	▪ قم بتركيب مجموعة البطارية في الجزّازة.
	▪ لا يوجد اتصال كهربائي بين الجزازة ومجموعة البطارية.	▪ اخلع مجموعة البطارية، وافحص التوصيلات، ثم أعد تركيب مجموعة البطارية.
	▪ نفد شحن مجموعة البطارية.	▪ اشحن مجموعة البطارية.
	▪ لا يمكن تحريك مفتاح القفل للأمام قبل الضغط لأسفل على الزناد الزنبركي ذي السرعة المتغيرة.	▪ حرك مفتاح القفل إلى الأمام، ثم اضغط على زناد السرعة المتغيرة.
	▪ مجموعة البطارية ساخنة للغاية.	▪ اخلع مجموعة البطارية واتركها تبرد إلى أن تهبط درجة حرارتها إلى ما دون 67 درجة مئوية.
	▪ الآلة ساخنة للغاية.	▪ اخلع مجموعة البطارية واترك الآلة تبرد إلى أن تهبط درجة حرارتها إلى ما دون 80 درجة مئوية.
	▪ هناك حمل زائد على المحرك.	▪ سيعاود المحرك العمل عند التخلص من الحمل الواقع عليه. للعمل المتواصل، قلل الحمل على الآلة، وتجنب استخدام خيط الجز زائد الطول، وكذا تجنب جز الحشائش الكثيفة أو الخشبية.
	▪ الواقي غير مركب على الجزّازة، وهو ما يؤدي إلى خيط قطع طويل للغاية ووجود حمل زائد على المحرك.	▪ اخلع مجموعة البطارية وركّب الواقي على الجزّازة.
	▪ تم استخدام خيط قطع ثقيل.	▪ استخدم خيط الجز الموصى به من النايلون بقطر 2.4-2.7 مم.
	▪ يوجد عطل في الدوائر الإلكترونية لمجموعة البطارية.	▪ استبدل مجموعة البطارية أو تواصل مع قسم خدمة العملاء بشركة EGO.
هناك اهتزازات أو ضوضاء زائدة.	▪ خيط الجز غير متزن.	▪ انقر رأس الجزازة برفق على الأرض في أثناء تشغيل رأس الجزازة. إذا لزم الأمر، اضغط عدة مرات.
	▪ رأس الجزّازة متهالك.	▪ استبدله برأس جزازة جديد. راجع قسم **"استبدال رأس الجزازة"**.

المحرك، وانتظر إلى أن تتوقف جميع الأجزاء المتحركة، ثم اخلع مجموعة البطارية. لأن عدم اتباع هذه التعليمات قد يؤدي إلى وقوع إصابات شخصية خطيرة أو تلف الممتلكات.

⚠ **تحذير:** استخدم فقط قطع غيار أصلية عند إجراء أعمال الصيانة. لأن استخدام أي أجزاء أخرى قد ينشأ عنه خطر أو يتسبب في تعرض المنتج للتلف. لضمان السلامة والاعتمادية، يجب تنفيذ جميع أعمال الإصلاح من قبل فني خدمة مؤهل.

تنظيف الآلة

- نظف الوحدة باستخدام قطعة قماش مبللة مع منظف خفيف.
- لا تستخدم أي منظفات قوية على الهيكل البلاستيكي أو المقبض. لأنهم معرضون للتلف بفعل زيوت عطرية معينة، مثل الصنوبر والليمون، وبفعل محاليل مثل الكيروسين. كما قد تتسبب الرطوبة في التعرض لصدمة كهربائية. امسح أي بلل بقطعة قماش جافة ناعمة.
- تخلص من أي عشب قد يكون ملتفًا حول عمود المحرك أو رأس الجزّازة.
- استخدم فرشاة صغيرة أو التفريغ الهوائي لفرشاة مكنسة كهربائية صغيرة في تنظيف فتحات الهواء الموجودة بالهيكل الخلفي.
- حافظ على خلو فتحات الهواء من العوائق.

شحذ شفرة قطع الخيط

⚠ **تحذير:** احرص دائمًا على حماية يديك عن طريق ارتداء قفازات قوية عند إجراء أي أعمال صيانة على شفرة قطع الخيط.

1. اخلع مجموعة البطارية.
2. اخلع شفرة قطع الخيط من الواقي.
3. ثبت الشفرة في منجلة.
4. احرص على ارتداء أدوات حماية العينين والقفازات الملائمة، واحذر أن تتسبب في جرح نفسك.
5. ابرد حواف القطع بالشفرة بحذر باستخدام مبرد ناعم الأسنان أو حجر سنّ، مع مراعاة الحفاظ على زاوية حافة القطع الأصلية.
6. أعد تركيب الشفرة على الواقي مع تأمينها في مكانها باستخدام المسمارين المخصصين لذلك.

تخزين الآلة

- اخلع مجموعة البطارية من الآلة عند عدم استخدامها.
- نظف الآلة واحرص على صيانتها جيدًا قبل تخزينها.
- خزن الوحدة في منطقة جافة جيدة التهوية، بحيث يكون في مكان مقفل أو عالٍ عن سطح الأرض بعيدًا عن متناول أيدي الأطفال. لا تقم بتخزين الآلة على الأسمدة أو البنزين أو المواد الكيميائية الأخرى، أو بجوارها.

حماية البيئة

لا تتخلص من المعدات الكهربائية أو البطارية المستهلكة أو الشاحن في النفايات المنزلية! بل توجه بهذا المنتج إلى مركز إعادة تدوير معتمد ليكون متاحًا للفرز بشكل منفرد. تجب إعادة الآلات الكهربائية إلى مرفق إعادة تدوير صديق للبيئة.

أخرى قبل كل استخدام وبعده.

- عند حدوث انسداد، أوقف تشغيل جزازة الخيط واخلع البطارية، ثم قم بإزالة أي عشب قد يكون ملفوفًا حول عمود المحرك أو رأس الجزازة.

نظف الجزّازة بعد كل استخدام.

تعديل طول خط الجز (الشكل ل)

رأس الجزّازة يتيح للمشغل تحرير المزيد من خيط الجزّ دون إيقاف المحرك. بعد أن يصبح الخيط منسّلاً أو متهالكًا، يمكن تحرير خيط إضافي عن طريق نقرة خفيفة برأس المصد على الأرض أثناء تشغيل الجزازة.

تنبيه: سيصبح تحرير الخيط أكثر صعوبة عندما يصبح خيط الجز قصيرًا للغاية.

⚠ **تحذير:** لا تقم بخلع مجموعة شفرة قطع الخيط أو تعديلها. الطول الزائد في الخيط قد يتسبب في السخونة المفرطة للمحرك، ما قد يؤدي إلى التعرض لإصابات شخصية خطيرة.

استبدال الخيط

تنبيه: احرص دائمًا على استخدام خيط النايلون الموصى به بقطر 2.4-2.7 مم. لأن استخدام خيط آخر غير الموصى به قد يتسبب في السخونة المفرطة لجزازة الخيط أو تعرضها للتلف.

⚠ **تحذير:** لا تقم أبدًا باستخدام خيط معزز معدنيًا، أو سلك معدني، أو حبل، أو ما شابه ذلك. لأن تلك الأشياء قد تنقطع وتتسبب في تطاير أشياء خطيرة.

1. اخلع مجموعة البطارية من جزازة الخيط.
2. اقطع خط جز طوله 5 أمتار، وأدخل الخط في فتحة التركيب الموجودة داخل الثقب (الشكل K). ادفع الخيط واسحبه من الجانب الآخر حتى ظهور نفس الطول للخيط على كلا جانبي ملف الخيوط.
3. في أثناء دوران مجموعة الغطاء السفلي في اتجاه السهم، اضغط لسحب الخيط على ملف الخيوط إلى أن يظهر حوالي 15 سم من الخيط على كل جانب (الشكل L).
4. اضغط لأسفل على مجموعة الغطاء السفلي بينما تسحب من الخيوط، لتدفع الخيط للأمام يدويًا وللتحقق من التجميع السليم لرأس الجزّازة.

ملاحظة: في حال سحب الخيط إلى داخل رأس الجزّازة دون قصد، افتح الرأس واسحب خيط الجزّ من ملف الخيوط. اتبع التعليمات الواردة في قسم **"إعادة تحميل خيط الجز"** من هذا الدليل لإعادة تحميل الخيط.

إعادة تحميل خيط الجز

عند انقطاع خيط الجز من فتحة الخيط، أو عدم تحرر خيط الجز عند نقر رأس الجزازة، اتبع الخطوات أدناه:

1. اضغط على أسنة التحرير الموجودة برأس الجزازة، وافصل مجموعة الغطاء السفلي عن طريق سحبها إلى الخارج بشكل مستقيم (الشكلان M وN).

ملاحظة: قد يلزم استخدام مفك براغي مفلطح لضغط أزرار التحرير إلى أسفل.

2. أخرج خيط القطع من ملفّ الخيوط.
3. بينما تمسك بالجزازة بإحدى يديك، استخدم اليد الأخرى في الإمساك بمجموعة الغطاء السفلي مع محاذاة الفتحات الموجودة في مجموعة الغطاء السفلي مع ألسنة التحرير (الشكل O). اضغط على مجموعة الغطاء السفلي إلى أن تنشبك في مكانها مع سماع صوت نقرة واضحة.
4. اتبع التعليمات الواردة في قسم **"استبدال الخيط"** لإعادة تحميل خيط الجز.

استبدال رأس الجزازة

⚠ **تحذير:** إذا انفك الرأس بعد تثبيته في موضعه، فاستبدله على الفور. احرص على ألا تستخدم أبدًا جزّازة بها ملحق جزّ مفكوك. استبدل رأس الجزّ المشقق أو التالف أو المتآكل على الفور، حتى لو كان التلف مجرد تشققات سطحية. لأن مثل تلك الملحقات قد تتحطم عند السرعات العالية مسببة إصابات خطيرة.

تعرف على رأس الجزازة (الشكل P)

P-1	مجموعة الغطاء السفلي	P-4	زنبرك
P-2	خيط الجزّ	P-5	الغطاء العلوي
P-3	مجموعة ملف الخيوط	P-6	عمود المحرك

إزالة رأس الجزازة (الشكل Q1)

1. اخلع مجموعة البطارية.
2. أدخل مفتاح ربط سداسي (ألانكيه) المرفق في فتحة قفل العمود الموجودة في غطاء المحرك ليقوم بدور قفل العمود، وأمسكه بيد واحدة وحاول دفعه إلى الداخل.في الوقت نفسه، استخدم اليد الأخرى لتدوير رأس الجزازة حتى يتم إدخال مفتاح ألانكيه بالكامل.

Q-1	فتحة قفل العمود	Q-2	قفل العمود

3. واصل الإمساك بالمفتاح السداسي (ألانكيه)، وأدر رأس الجزازة في اتجاه عقارب الساعة لفكه.

تركيب رأس الجزازة

1. ضع الجزازة على الأرض أو على الأرضية بحيث يكون عمود الإدارة متجهًا إلى أعلى.
2. قم بمحاذاة فتحة المسمار الموجودة برأس الجزازة مع عمود الإدارة، ثم قم بتركيب رأس الجزازة على العمود عن طريق تدويره عكس اتجاه عقارب الساعة (الشكل Q2).
3. قم بتركيب مفتاح الربط السداسي (ألانكيه) في فتحة قفل العمود وفقًا للقسم السابق، "إزالة رأس الجزازة". استمر في إحكام ربط رأس الجزازة عكس اتجاه عقارب الساعة إلى أن يتم إحكام ربطه بالكامل (الشكل Q3).

الصيانة

⚠ **تحذير:** قبل فحص الوحدة أو تنظيفها أو صيانتها، أطفئ

مصابيح المؤشر			المعنى
مؤشر السرعة (الرسم التوضيحي يعرض السرعة العالية)	أخضر ثابت		الآلة تعمل كما ينبغي.
	برتقالي ثابت		الآلة ساخنة بشكل زائد. اترك الآلة تبرد إلى أن تصل درجة حرارتها إلى أقل من 80 درجة مئوية. راجع قسم **"الحماية ضد الارتفاع الزائد في درجة حرارة الآلة"** أدناه. **تنبيه:** لتجنب تلف الجهاز، سيتم إيقاف تشغيلها تلقائيًا وتبريدها لمدة 5 دقائق بعد عدة مرات من الاستخدام المتتالي مع ارتفاع درجة الحرارة، وخلال هذه الفترة سيظل المصباح البرتقالي مضيئًا كإشارة تحذيرية.
	برتقالي وامض		هناك حمل زائد على الآلة. راجع قسم **"حماية الآلة ضد الحمل الزائد"** أدناه.

الحماية ضد الارتفاع الزائد في درجة حرارة البطارية

إذا تخطت درجة حرارة البطارية 70 درجة مئوية أثناء التشغيل، ستقوم دائرة الحماية ضد ارتفاع درجة الحرارة بفصل الآلة على الفور لحماية مجموعة البطارية من التلف بفعل الحرارة الزائدة. سيضيء مؤشر حالة البطارية باللون البرتقالي الثابت. حرر المفتاح الزنبركي وانتظر إلى أن تبرد البطارية الساخنة ويتحول المؤشر إلى اللون الأخضر، ثم أعد تشغيل الآلة.

الحماية ضد عطل الدوائر الإلكترونية للبطارية

عند حدوث عطل في الدوائر الإلكترونية لمجموعة البطارية، سيومض مؤشر حالة البطارية باللونين الأحمر والأخضر بالتناوب، وستتوقف الآلة عن العمل بعد 3 ثوانٍ. استبدل مجموعة البطارية أو تواصل مع مركز خدمة العملاء بشركة EGO.

حماية الآلة ضد الحمل الزائد

هذه الآلة مزودة بدائرة حماية داخلية ضد الحمل الزائد. عند تعرض الآلة لحمل زائد، سيتوقف المحرك ويومض مؤشر السرعة باللون البرتقالي. اخلع مجموعة البطارية من الآلة، ثم أعد تركيبها في الآلة، وأعد بدء تشغيل الآلة. قلل الحمل على الآلة، وتجنب استخدام خيط الجز زائد الطول أو الحجم، وكذا تجنب جز الحشائش الكثيفة أو الخشبية.

حماية الآلة ضد الارتفاع الزائد في درجة الحرارة

إذا تخطت درجة حرارة الآلة 90 درجة مئوية أثناء التشغيل، ستقوم دائرة الحماية ضد ارتفاع درجة الحرارة بفصل الآلة على الفور لحمايتها من التلف بفعل الحرارة الزائدة. سيضيء مؤشر السرعة باللون البرتقالي الثابت. حرر المفتاح الزنبركي وانتظر إلى أن تبرد الآلة الساخنة ويتحول مؤشر السرعة إلى اللون الأخضر، ثم أعد تشغيل الآلة.

تكنولوجيا الاتصالات

للتعرف على المعلومات الخاصة بالمجموعة الكاملة من المنتجات والخدمات القابلة للاتصال، بما في ذلك تعليمات تنفيذ الاتصال، يُرجى مسح رمز الاستجابة السريعة (QR) أدناه أو تفضل بزيارة الموقع الإلكتروني

www.egopowerplus.eu/connect.

استخدام جزازة الخيط

نظف منطقة الجزّ قبل كل استخدام للآلة. تخلص من جميع الأشياء مثل الصخور أو الزجاج المكسور أو المسامير أو الأسلاك أو الخيوط التي قد تدخل في ملحق الجزّ أو تعيقه. أبق المنطقة خالية من الأطفال والمرافقين والحيوانات الأليفة. على الأقل، اجعل الأطفال والمرافقين والحيوانات الأليفة على مسافة لا تقل عن 15 مترًا؛ فقد يكون هناك خطر تعرض المرافقين للأشياء المتطايرة. يجب تشجيع المرافقين على ارتداء أدوات حماية العينين. عند اقتراب أي شخص، أوقف المحرك وملحق الجزّ على الفور.

قبل كل استخدام، افحص الأجزاء التالفة/المتآكلة

افحص رأس المصد والواقي وعروة حزام الكتف والمقبض الأمامي، واستبدل الأجزاء المشققة أو الملتوية أو المنثنية أو التالفة بأي شكل من الأشكال.

قد تصبح شفرة قطع الخيط الموجودة على حافة الواقي غير حادة مع مرور الوقت. من الموصى به أن تقوم بشحذها من آنٍ لآخر باستخدام مبرد أو استبدالها بشفرة جديدة.

⚠ **تحذير:** احرص دائمًا على ارتداء قفازات عند تركيب الواقي أو استبداله، أو عند شحذ شفرة قطع الخيط أو استبدالها. انتبه لمكان الشفرة الموجودة عند الواقي، واحمِ يديك من التعرض لإصابات.

تحقق من انسداد رأس الجزازة

- لمنع الانسداد، حافظ على نظافة رأس الجزازة. قم بإزالة قصاصات العشب والأوراق والأوساخ وأي عوالق متراكمة

بدء تشغيل/إيقاف الآلة (الشكل H)

لبدء التشغيل

1. حرك مفتاح القفل إلى الأمام، ثم اضغط على زناد السرعة المتغيرة لبدء التشغيل.
2. يتم التحكم في سرعة دوران رأس الجزازة باستخدام زناد السرعة المتغيرة. كلما زاد الضغط على الزناد، زادت السرعة؛ وكلما قلّ الضغط على الزناد، انخفضت السرعة. اضبط السرعة بحيث تلائم المهمة التي تقوم بها.

تنبيه: لا يبدأ المحرك في العمل إلا عند تحريك ذراع القفل إلى الأمام والضغط على المفتاح الزنبركي في نفس الوقت.

للإيقاف

حرك الآلة بعيدًا عن منطقة الجز، وحرر زناد السرعة المتغيرة لإيقاف تشغيلها.

⚠ **تحذير:** احرص دائمًا على خلع مجموعة البطارية من الآلة في أثناء فترات الاستراحة وبعد الانتهاء من العمل.

H-1	مفتاح القفل	H-2	الزناد الزنبركي ذو السرعة المتغيرة

تغيير وضع السرعة (الشكل I)

الآلة مزودة بثلاثة أوضاع للسرعة.

في كل مرة تضغط فيها على مفتاح وضع السرعة، سيتغير وضع السرعة.

يعرض مؤشر السرعة حالة السرعة النشطة: لمبة واحدة للسرعة المنخفضة، ولمبتان للسرعة المتوسطة، وثلاث لمبات للسرعة العالية. يقدم وضع السرعة المنخفضة تحكمًا أفضل في الآلة ووقت تشغيل أطول لكل شحنة.

ملاحظة:

يمكن ضبط وضع السرعة قبل تشغيل الآلة أو عندما تكون الآلة قيد التشغيل.

عند إعادة تشغيل الآلة بعد انقطاع فترة استراحة، سيعود وضع السرعة إلى السرعة السابقة.

I-1	مؤشر السرعة	I-3	زر وضع السرعة
I-2	مؤشر البلوتوث®	I-4	مؤشر حالة البطارية

مؤشر حالة البطارية ومؤشر السرعة (الشكل I)

يعرض مؤشر حالة البطارية مستوى الشحن وحالة عمل مجموعة البطارية، ويعرض مؤشر السرعة حالة عمل الآلة كما هو موضح في الرسم البياني أدناه. سيضيء مؤشر حالة البطارية ومؤشر السرعة عند بدء تشغيل الجهاز أو الضغط على زر وضع السرعة.

	مصابيح المؤشر		المعنى
مؤشر حالة البطارية	أخضر ثابت		مستوى شحن البطارية من 20٪ إلى 100%
	يومض باللون الأخضر		مستوى شحن البطارية من 10% إلى 20%
	أحمر ثابت		مستوى شحن البطارية أقل من 10%
	يومض باللون الأحمر (بسرعة أو ببطء)		نفد شحن مجموعة البطارية تقريبًا وتحتاج للشحن على الفور.
	برتقالي ثابت		هناك سخونة مفرطة في مجموعة البطارية. اترك مجموعة البطارية تبرد إلى أن تصل درجة حرارتها إلى أقل من 67 درجة مئوية. راجع قسم **"الحماية ضد الارتفاع الزائد في درجة حرارة البطارية"** أدناه.
	وميض بالتبادل بين اللونين الأحمر والأخضر		هناك عطل في الدوائر الإلكترونية لمجموعة البطارية. استبدل مجموعة البطارية أو تواصل مع مركز خدمة العملاء بشركة EGO. راجع قسم **"الحماية ضد عطل الدوائر الإلكترونية للبطارية"** أدناه.

تنبيه: يمكن استخدام الواقي الذي يحمل الرمز فقط مع رأس جزازة الخيط، ويجب عدم استخدامه مع رأس قاطع الأغصان. احرص على اختيار الواقي المناسب عند استخدام الآلة.

فك المسمارين من الواقي واخلعهما، ثم قم بمحاذاة فتحات تركيب الواقي مع فتحات التجميع، ثم ثبت الواقي على قاعدة العمود بالمسمارين، بالإضافة إلى الوردتين الزنبركيتين.

⚠ **تحذير:** احرص على تثبيت الواقي وفقًا للشكلين B1 وB2، لأن أي تثبيت يخالف ذلك قد يتسبب في مخاطر كبيرة!

تركيب المقبض الأمامي وضبطه

1. أوقف المحرك واخلع مجموعة البطارية من الآلة، إذا كانت مثبتة بها.
2. فك الصامولة المجنحة لفصل المقبض الأمامي القابل للضبط (الشكل C).

C-1	المقبض الأمامي	C-3	صامولة مجنحة
C-2	كتلة المشبك	C-4	ذراع التحرير السريع

3. اضبط ميل المقبض الأمامي إلى أعلى باتجاه المقبض الخلفي. اضغط المقبض على العمود العلوي (الشكل D1).
4. أدخل كتلة المشبك في فتحة المقبض (الشكل D2).
5. قم بتركيب رافعة التحرير السريع، واربط الصامولة المجنحة. (الشكل D3).
6. اسحب ذراع التحرير السريع إلى أعلى لتحريك/تدوير المقبض الأمامي إلى وضع تشغيل مريح (الشكل D4).
7. قم بطي ذراع التحرير السريع لتأمين المقبض الأمامي في مكانه (الشكل D5).

⚠ **تحذير:** لا يجب مطلقًا تشغيل الآلة من دون تثبيت المقبض الأمامي بإحكام في مكانه.

تركيب حزام الكتف

اضغط مع التثبيت على الطوق المعدني الخاص بحزام الكتف لفتحه، ثم ركّبه في عروة حزام الكتف (الشكل E1).

هناك طريقتان لتحرير الحزام. اخلعه من على كتفك مباشرة (الشكل E2) أو اضغط إلى أسفل مع التثبيت على الطوق المعدني وافصل حزام الكتف من عروة حزام الكتف (الشكل E3).

عند ارتداء الحزام، يجب ألا تتداخل أي أشياء أخرى قابلة للارتداء مع تحرير الحزام وإزالته.

عند حدوث طارئ، اخلعه عن كتفك على الفور، بغض النظر عن طريقة تثبيته.

⚠ **تحذير: للحصول على تشغيل آمن ومريح، عند الاستخدام مع مجموعة بطارية 6.0 أمبير في الساعة أو أعلى، تأكد من استخدام وصلة حقيبة الظهر BH1000 EGO لتخفيف الوزن على ذراعي المستخدم.**

⚠ **تحذير: لا تستخدم حزام الكتف ووصلة حقيبة الظهر BH1000 EGO في الوقت نفسه.** فسوف يؤدي ذلك إلى منع التحرير السريع للآلة في حالات الطوارئ، مما يؤدي إلى حدوث إصابة شخصية.

التشغيل

⚠ **تحذير:** لا تسمح لاعتيادك على تشغيل هذا المنتج أن يجعلك مستهترًا عند التعامل معه. ولا تنس أن الاستهتار لجزء من الثانية كافٍ للتسبب في حدوث إصابات خطيرة.

⚠ **تحذير:** ارتدِ بشكل دائم أدوات حماية العينين، بالإضافة إلى أدوات حماية السمع. قد ينجم عن عدم الامتثال لذلك دخول أشياء في عينيك، واحتمالية وقوع إصابات خطيرة.

⚠ **تحذير:** لا تستخدم أي مرفقات أو ملحقات سوى تلك الموصى بها من قبل الشركة الصانعة لهذا المنتج. لأن استخدام مرفقات أو ملحقات غير موصى بها قد يؤدي إلى وقوع إصابات شخصية خطيرة.

⚠ **تحذير:** لمنع التعرض لإصابات شخصية خطيرة، اخلع مجموعة البطارية من الآلة قبل إجراء أعمال الصيانة، أو التنظيف، أو تغيير المرفقات، أو إزالة المواد من الوحدة.

الاستخدامات

يمكن استخدام هذا المنتج تحت الأمطار.

يمكنك استخدام هذا المنتج للأغراض الموضحة أدناه:

جز العشب والحشائش الضارة الموجودة عند الجدران والأسوار والأشجار والأطراف.

تنبيه: يجب استخدام الآلة في الأغراض المحددة لها فقط. أي استخدام آخر يعد حالة من حالات سوء الاستخدام.

تركيب/خلع البطارية

لا تستخدم الآلة إلا مع مجموعات بطارية وشواحن EGO المدرجة في الشكل A2.

اشحن البطارية بالكامل قبل الاستخدام لأول مرة.

للتركيب

قم بمحاذاة دعامات البطارية مع فتحات التركيب، واضغط على مجموعة البطارية إلى أسفل إلى أن تسمع صوت "نقرة" (الشكل F1).

للخلع

اضغط إلى أسفل على زر تحرير البطارية، واسحب البطارية إلى الخارج (الشكل F2).

إمساك جزازة الخيط (الشكل G)

للتشغيل بشكل أفضل وأكثر أمانًا، ارتدِ حزام الكتف بحيث يمر عبر الكتف. اضبط طول حزام الكتف وموضعه على وضع تشغيل مريح – أمسك الجزازة بكلتا يديك: إحدى اليدين على المقبض الخلفي والأخرى على المقبض الأمامي.

تنبيه: ينبغي أن يكون رأس الجزازة موازيًا للأرض على مسافة جز ملائمة دون اضطرار مشغل الآلة إلى الانحناء.

⚠ **تحذير:** عند حدوث طارئ، اخلع حزام الكتف عن كتفك على الفور، بغض النظر عن طريقة تثبيته.

المواصفات

الجهد الكهربي		56 فولت ⎓
n_0		منخفضة: 4000/دقيقة متوسطة: 5000/دقيقة عالية: 6000/دقيقة
آلية الجزّ		رأس المصد
نوع خيط الجزّ		خيط مجدول من النايلون 2.4-2.7 مم
عرض الجز		42 سم
درجة حرارة التشغيل الموصى بها		0 - 40 درجة مئوية
درجة حرارة التخزين الموصى بها		-20 - 70 درجة مئوية
درجة حرارة الشحن المثالية		5 - 40 درجة مئوية
الوزن (من دون وحدة البطارية)		3 كجم
ثوتولبلا ليغشت ددرت قاطن		MHz 2402-2480
ثوتولبلل بوصقلا ثبلا تقاط		dBm 10
مستوى قوة الصوت المُقدّر L_{WA}		93 ديسيبل(أ) K=1.1 ديسيبل(أ)
مستوى ضغط الصوت عند أذن مُشغل الآلة L_{PA}		77 ديسيبل(أ) K=3 ديسيبل(أ)
مستوى قوة الصوت المضمون L_{WA} (تم قياسه وفقًا للمعيار 2000/14/EC)		94 ديسيبل(أ)
القيمة المقدرة للاهتزاز a_h:	المقبض الأمامي	2.2 م/ثانية^2 K= 1.5 م/ثانية^2
	المقبض الخلفي	1.27 م/ثانية^2 K= 1.5 م/ثانية^2

- القيمة الكلية للاهتزاز الموضحة تم قياسها وفقًا لطريقة اختبار قياسية وقد تستخدم لمقارنة آلة بأخرى؛
- كما يمكن استخدام القيمة الكلية للاهتزاز الموضحة في التقييم التمهيدي للتعرض.

تنبيه: قد تختلف انبعاثات الاهتزاز أثناء الاستخدام الفعلي للآلة عن القيمة المعلنة التي يتم استخدام الآلة فيها؛ ولحماية مشغل الآلة، ينبغي على المستخدم ارتداء قفازات وواقيات للأذن في ظروف الاستخدام الفعلية.

عبوة التغليف (الشكل A1)

الوصف

تعرف على جزازة الخيط (الشكل A1)

1. الواقي
2. شفرة قطع الخيط
3. رأس الجزّازة (رأس المصد)
4. خيط الجزّ
5. هيكل المحرك
6. عمود الجزازة
7. مقبض أمامي سريع قابل للضبط
8. زر وضع السرعة
9. مؤشر حالة البطارية
10. مؤشر السرعة
11. مؤشر بلوتوث®
12. الزناد الزنبركي ذو السرعة المتغيرة
13. مفتاح القفل
14. زر تحرير البطارية
15. مزلاج
16. آلية الإخراج
17. حلقة إيقاف
18. مفتاح ألانكيه 4 مم
19. المقبض الخلفي
20. عروة حزام الكتف
21. حزام الكتف

التجميع

⚠ **تحذير:** إذا حدث تلف أو فقدان لأي أجزاء، لا تقم بتشغيل هذا المنتج إلا بعد استبدال الأجزاء. استخدام هذا المنتج مع وجود أجزاء تالفة أو مفقودة قد يؤدي إلى وقوع إصابات شخصية خطيرة.

⚠ **تحذير:** لا تحاول إجراء أي تعديلات على هذا المنتج أو ابتداع ملحقات غير موصى بها للاستخدام مع جزازة الخيط هذه. أي تغيير أو تعديل من هذا النوع يعتبر سوء استخدام، وقد يؤدي إلى وضع خطير قد يتسبب في وقوع إصابات شخصية خطيرة محتملة.

⚠ **تحذير:** لمنع بدء التشغيل غير المقصود، والذي قد يؤدي إلى وقوع إصابات شخصية خطيرة، احرص دائمًا على خلع مجموعة البطارية من الآلة عند تجميع الأجزاء.

تركيب الواقي (الشكل B1 وB2)

⚠ **تحذير:** احرص دائمًا على ارتداء قفازات عند تركيب الواقي أو استبداله. كن حذرًا من الشفرة الموجودة عند الواقي، واحمِ يديك من التعرض للجرح.

⚠ **تحذير:** لا يجب مطلقًا تشغيل الآلة من دون تثبيت الواقي بإحكام في مكانه. يجب تركيب الواقي دائمًا في الآلة لحماية المستخدم! عندما يكون الواقي مثبتًا، لا تحاول أبدًا خلع الواقي أو تعديل وضعه؛ وعند الحاجة لاستبداله، ينبغي أن يقوم بذلك فني صيانة متخصص!

اقرأ جميع التعليمات!

اقرأ دليل التشغيل

رموز السلامة

تحذير: قد يؤدي تشغيل أي آلة إلى دخول أي أشياء غريبة في عينيك، وهو ما قد يؤدي إلى إلحاق أضرار خطيرة بالعين. قبل بدء تشغيل الآلة، احرص دائمًا على ارتداء واقيات العينين أو نظارات حماية العينين ذات دروع جانبية، ودرع واقٍ لكامل الوجه عند اللزوم. نوصي بارتداء قناع السلامة واسع الرؤية لاستخدامه فوق نظارات العين أو نظارات السلامة العادية ذات الدروع الجانبية.

اقرأ دليل التشغيل وافهمه		تنبيه سلامة	
ارتد أدوات حماية الأذنين		ارتد أدوات حماية العينين	
أبقِ المرافقين بعيدًا عن نطاق عمل الآلة		لا تستخدم شفرات معدنية	
خطر التعرض لحروق. لا تلمس السطح الساخن.		يجب ألا تقل المسافة بين الآلة والأشخاص الواقفين عن 15 مترًا.	
احذر الأشياء المتطايرة		مستوى قوة الصوت المضمون. انبعاثات الضوضاء في البيئة وفقًا لتوجيه الاتحاد الأوروبي.	
افصل البطارية قبل إجراء أعمال الصيانة		البلوتوث®	
لا يجب التخلص من الأجهزة الكهربائية المستهلكة في النفايات المنزلية. توجه بالجهاز إلى مركز إعادة تدوير معتمد.		السرعة القصوى	n_0
المنتج متوافق مع التوجيهات الأوروبية المعمول بها.		تيار مستمر	
تقييم المطابقة في المملكة المتحدة.		كجم	كيلوجرام
الحماية ضد نفثات الماء	IPX5	مم	مليمتر
الجهد الكهربي	V	سم	سنتيمتر
		اللفات أو الحركات الترددية في الدقيقة	min/...

ملاحظة: علامة كلمة ®Bluetooth وشعاراتها علامات تجارية مسجلة مملوكة لشركة Bluetooth SIG, inc.، وأي استخدام لمثل تلك العلامات بواسطة شركة EGO تم بموجب ترخيص.

בעיה	סיבה	פתרון
ראש הגוזם איננו מקדם את החוט.	▪ מוט ההנעה או ראש הגוזם מלאים בדשא. ▪ אין מספיק חוט על גבי הסליל או שהחוט נקרע מן העינית. ▪ חוט החיתוך מפותל בתוך ראש הגוזם. ▪ נעשה שימוש בחוט חיתוך כבד מדי.	▪ הפסיקו את פעולת הגוזם, הסירו את הסוללה ולאחר מכן נקו את מוט ההנעה או ראש הגוזם ביסודיות. ▪ הסירו את הסוללה, החליפו בחוט חיתוך חדש; עקבו אחר ההוראות בחלק "**החלפת קו החיתוך**" הנמצא במדריך זה. ▪ הסירו את הסוללה, הטעינו את חוט החיתוך; עקבו אחר ההוראות בחלק "**החלפת קו החיתוך**" הנמצא במדריך זה. ▪ השתמשו בחוט החיתוך המומלץ מניילון עם קוטר חוט של 2.4-2.7 מ"מ.
הדשא מלופף סביב ראש הגוזם ותא המנוע.	▪ גיזום של דשא גבוה בגובה הקרקע.	▪ חתכו דשא גבוה מן החלק העליון כלפי מטה, כאשר אינכם מסירים יותר מ-20 ס"מ בכל מעבר על מנת למנוע ליפוף.
הלהב איננו חותך את החוט.	▪ להב חוט החיתוך בקצה המגן הופך להיות קהה.	▪ השחיזו את להב חוט החיתוך בעזרת פצירה או החליפו בלהב חדש.
סדקים בראש החרמש	▪ ראש הגוזם בלוי.	▪ החליפו את ראש הגוזם מיד, עקבו אחר ההוראות בחלק "**החלפת ראש הגוזם**" הנמצא במדריך זה.

אחריות

מדיניות האחריות של EGO

ניתן לבקר באתר **egopowerplus.eu** כדי לעיין בתנאים וההתניות המלאים של מדיניות האחריות של EGO.

איתור וטיפול בבעיות

בעיה	סיבה	פתרון
לא ניתן להפעיל את המכשיר או שהוא נעצר.	▪ מארז הסוללה איננו מחובר לחרמש.	▪ הצמידו את מארז הסוללה אל החרמש.
	▪ אין מגע חשמלי בין הגוזם למארז הסוללה.	▪ הסירו את מארז הסוללה, בדקו את החיבורים והתקינו מחדש את מארז הסוללה.
	▪ טעינת מארז הסוללה ריקה.	▪ הטעינו את מארז הסוללה.
	▪ מתג הנעילה לא הוזז קדימה לפני הלחיצה על מתג המהירות המשתנה.	▪ הזיזו את מתג ההפעלה/כיבוי ולאחר מכן לחצו על המתג למהירויות מגוונות.
	▪ מארז הסוללה חם מדי.	▪ הסירו את מארז הסוללה וקררו את מארז הסוללה עד לטמפרטורה של פחות מ-67°C.
	▪ המכשיר חם מדי.	▪ הסירו את מארז הסוללה וקררו את המכשיר עד לטמפרטורה של פחות מ-80°C.
	▪ ישנו עומס יתר של המנוע.	▪ המנוע יחזור לפעילות רגילה ברגע בו העומס יוסר. עבור עבודה רצופה, הקטינו את העומס על המכשיר, הימנעו מקו חיתוך ארוך מדי או חיתוך של שיחים כבדים/עשירים.
	▪ המגן איננו מורכב על גבי החרמש, כאשר התוצאה היא שחוט החיתוך ארוך מדי ויש עומס יתר על המנוע.	▪ הסירו את מארז הסוללה והרכיבו את המגן על גבי גוזם הדשא.
	▪ נעשה שימוש בחוט חיתוך כבד מדי.	▪ השתמשו בחוט החיתוך המומלץ מניילון עם קוטר חוט של 2.4-2.7 מ"מ.
	▪ למארז הסוללות ישנה שגיאת אלקטרוניקה.	▪ החליפו את מארז הסוללות או פנו לשירות הלקוחות של EGO.
ישנו יתר רטט או רעש.	▪ קו החיתוך איננו מאוזן.	▪ הקישו קלות בראש הגוזם עם הקרקע בעת הפעלה של ראש הגוזם. אם יש צורך, הקישו מספר פעמים.
	▪ ראש הגוזם בלוי.	▪ החליפו בראש גוזם חדש. עיינו בפרק "**החלפת ראש הגוזם**".

המוט על ידי סיבובו נגד כיוון השעון (איור Q2).

3. התקינו את המפתח המשושה לחור נעילת המוט על פי החלק הקודם, "הסרת ראש הגוזם". המשיכו להדק את ראש הגוזם נגד כיוון השעון עד שהוא יהיה הדוק לחלוטין (איור Q3).

תחזוקה

⚠ **אזהרה:** לפני בדיקה, ניקיון או עבודות שירות עבור היחידה, עצרו את המנוע, חכו שכל החלקים הנעים יפסיקו את פעולתם והסירו את מארז הסוללה. אי ביצוע הוראות אלה עשוי לגרום לפציעה אישית חמורה או נזק לרכוש.

⚠ **אזהרה** :במקרה של עבודות תיקון, השתמשו רק בחלקי חילוף זהים של EGO. שימוש בחלקי חילוף אחרים עלול לגרום לסכנה או נזק למוצר. על מנת להבטיח בטיחות ואמינות, יש לבצע את כל התיקונים וההחלפות בעזרת טכנאי שירות מוסמך.

ניקיון המכשיר

- נקו את היחידה בעזרת מטלית לחה עם סבון עדין.
- אל תעשו שימוש בחומרי ניקוי חזקים על תא הפלסטיק או על גבי הידית. עלול להיגרם להם נזק על ידי שמנים ארומטיים למיניהם, כגון אורן ולימון, ועל ידי ממסים כגון נפט. לחות עלולה גם לגרום לסכנת שוק חשמלי. נקו כל לחות בעזרת מטלית רכה ויבשה.
- הסירו דשא אשר עשוי להיכרך סביב מוט המנוע או ראש הגוזם.
- עשו שימוש במברשת קטנה או במברשת עם זרם האוויר של שואב אבק קטן על מנת לנקות את פתחי האוויר על התא האחורי.
- השאירו את פתחי האוויר פנויים מחסימה.

השחזת להב חיתוך החוט

⚠ **אזהרה:** הגנו תמיד על ידיכם על ידי לבישת כפפות מוצקות בעת ביצוע כל פעולת תחזוקה בלהב חותך החוט.

1. הסירו את מארז הסוללה.
2. הסר את להב חותך החוט מן המגן.
3. החזק את הלהב בעזרת מלחציים.
4. השתמש בהגנת עיניים מתאימה וכפפות והיזהר לא לחתוך את עצמך.
5. השתמשו בפצירה לשיני הלהב או באבן חידוד על מנת לחדד בזהירות את קצוות להב החיתוך, כאשר אתם שומרים על הזווית המקורית של קצה החיתוך.
6. התקינו מחדש את הלהב על גבי המגן והבטיחו אותו במקומו עם שני הברגים.

אחסון המכשיר

- הסירו את מארז הסוללה מהמכשיר כאשר הוא אינו בשימוש.
- נקו ובצעו עבודות תחזוקה של המכשיר ביסודיות לפני אחסונו.
- אחסנו את היחידה במקום יבש, מאוורר היטב, נעולה או במקום גבוה, הרחק מהישג ידם של ילדים. אל תאחסנו את המכשיר קרוב לחומרי דשן, חומרי דלק או כימיקלים אחרים.

הגנה על הסביבה

אין לזרוק ציוד חשמלי, מטעני סוללות וסוללות ביחד עם אשפה ביתית! קחו מוצרים אלו למרכז מחזור מוסמך וודאו שהם זמינים לאיסוף נפרד. יש להחזיר מכשירים אל מתקן מחזור ידידותי לסביבה.

גזרי דשא, עלים, לכלוך וכל פסולת אחרת שהצטברה לפני ואחרי כל שימוש.

- כאשר החסימה מתרחשת, עצרו את גוזם הקו והסירו את הסוללה, ולאחר מכן הסירו את כל הדשא שאולי עטף את עצמו סביב מוט המנוע או ראש הגוזם.

לאחר כל שימוש, נקו את החרמש.

כוונון אורך חוט החיתוך (איור J)

ראש הגוזם מאפשר למפעיל לשחרר יותר חוט חיתוך ללא עצירת המנוע. כאשר חוט החיתוך הופך להיות משופשף או מראה סימני בלאי, ניתן לשחרר חוט חיתוך נוסף על ידי לחיצה קלה של ראש הבליטה על הקרקע בעת הפעלת הגוזם.

הערה: שחרור החוט יהפוך להיות קשה יותר ככל שחוט החיתוך יהפוך להיות קצר יותר.

⚠ **אזהרה:** לעולם אל תסירו או תשנו את מערך להב חוט החיתוך. חוט חיתוך ארוך מדי יגרום לחימום יתר של המנוע והדבר עלול לגרום לפציעה אישית חמורה.

החלפת חוט החיתוך

הערה: השתמשו תמיד בחוט החיתוך המומלץ מניילון עם קוטר של 2.4-2.7 מ"מ. שימוש בחוט חיתוך אחר מאשר חוט החיתוך המצוין, עלול לגרום לחימום יתר של גוזם החוט או לנזקים נוספים.

⚠ **אזהרה:** לעולם אל תשתמשו בחוט, תיל או חבל, וכו' המחוזקים במתכת. אלה עלולים להתנתק מן הגוזם ולהוות סכנה.

1. הסירו את מארז הסוללה מן הגוזם.
2. חתכו 5 מ' של חוט חיתוך והכניסו את החוט אל חור ההרכבה בתוך העינית (איור K). דחפו ומשכו את החוט מן הצד השני עד אשר יופיעו אורכים זהים של חוט משני צדדי הסליל.
3. לחצו, בעוד אתם מסובבים את מכסה ההרכבה התחתון בכיוון החץ, על מנת ללפף את החוט מסביב לסליל עד אשר בערך 15 ס"מ של חוט נשארו בכל צד (איור L).
4. לחצו על מכסה ההרכבה התחתון כלפי מטה בעוד אתם מושכים את החוטים באופן ידני על מנת לקדם את החוט ולבדוק אם ראש הגוזם הורכב באופן נכון.

הערה: במקרה בו החוט נכנס בטעות אל ראש הגוזם, פתח את הראש ומשכו את חוט החיתוך מן הסליל. קראו את החלק "**טעינה מחדש של חוט החיתוך**" במדריך זה על מנת לטעון מחדש את החוט.

טעינה מחדש של חוט החיתוך

כאשר חוט החיתוך יוצא מיציאת החוט או כאשר חוט החיתוך איננו משתחרר בלחיצה על ראש הגוזם, בצעו את ההוראות בשלבים להלן:

1. לחצו על לשוניות השחרור על ראש הגוזם והסירו את מכסה ההרכבה התחתון על ידי משיכתו החוצה בקו ישר (איור M ו-N).

הערה: ייתכן שיהיה צורך במברג עם ראש שטוח כדי ללחוץ על לשוניות השחרור.

2. הסירו את חוט החיתוך מן הסליל.
3. כאשר יד אחת מחזיקה את הגוזם, השתמש ביד השנייה על מנת לאחוז במכלול הכיסוי התחתון ויישר את החריצים במכסה התחתון עם לשוניות השחרור (איור O). לחצו על מכלול הכיסוי התחתון עד שהוא נכנס למקומו,יישמע קליק.
4. עקבו אחר ההוראות בחלק "**החלפת חוט החיתוך**" על מנת להטעין מחדש את חוט החיתוך.

החלפת ראש הגוזם

⚠ **אזהרה:** אם הראש עדיין רופף לאחר קיבועו במקומו, החליפו אותו מיד. לעולם אל תשתמשו בגוזם כאשר אביזר החיתוך רופף. החליפו ראש חיתוך סדוק, ניזוק או בעל סימני בלאי מיד, אפילו אם הנזק מוגבל לסדקים שטחיים. חיבורים אלו עלולים להיהרס במהירויות גבוהות ולגרום לפציעה רצינית.

הכירו את ראש הגוזם (איור P)

P-1	מכסה הרכבה תחתון	P-4	קפיץ
P-2	חוט חיתוך	P-5	מכסה עליון
P-3	חיבור סליל	P-6	מוט הנעה

הסירו את ראש הגוזם (איור Q1)

1. הסירו את מארז הסוללה.
2. הכניסו את המפתח המשושה שסופק לחור נעילת המוט על גוף המנוע כדי לפעול כנעילת מוט, החזיקו אותו ביד אחת ונסו לדחוף אותו פנימה.בו-זמנית, השתמשו ביד השנייה כדי לסובב את ראש הגוזם עד שמפתח הברגים המשושה מוכנס לחלוטין.

Q-1	חור לנעילת המוט	Q-2	נעילת מוט

3. המשיכו להחזיק את המפתח המשושה, סובבו את ראש הגוזם בכיוון השעון כדי להסיר אותו.

התקנת ראש הגוזם החדש

1. הניחו את הגוזם על הקרקע או על הרצפה כאשר מוט ההנעה פונה כלפי מעלה.
2. יישרו את חור הבורג על גבי ראש הגוזם עם מוט ההנעה, התקינו את ראש הגוזם על

נורות המחוון			פירוש
מחוון מהירות (האיור מציג את המהירות הגבוהה ביותר)	אור ירוק יציב		המכונה פועלת כראוי.
	אור כתום יציב		קיים חימום יתר של המכשיר. קררו את המכשיר עד לטמפרטורה של פחות מ-80°C. ראו "**הגנה מפני טמפרטורה גבוהה במכשיר**" להלן. **הודעה:** כדי למנוע נזק למכונה, היא תכבה אוטומטית ותתקרר במשך 5 דקות לאחר שימושים חוזרים ונשנים בתנאים של התחממות יתר, במהלך פעולה זו האור הכתום נשאר דולק כאזהרה.
	אור כתום מהבהב		קיים עומס יתר של המכשיר. ראו „**הגנה מפני עומס יתר של המכשיר**" להלן.

הגנת על הסוללה מפני טמפרטורה גבוהה

אם טמפרטורת הסוללה עולה מעל 70°C בעת ההפעלה, מעגל הגנת הטמפרטורה יכבה מיד את המכשיר על מנת להגן על מארז הסוללה מפני נזקי חימום יתר. מחוון מצב הסוללה יהיה בצבע כתום רציף. שחררו את ההדק והמתינו עד שהסוללה המחוממת יתר על המידה תתקרר והמחוון יהפוך לירוק ולאחר מכן הפעילו מחדש את המכשיר.

הגנה מפני שגיאות אלקטרוניקה בסוללות

כאשר מתרחשת שגיאת אלקטרוניקה של הסוללה, מחוון מצב הסוללה יהבהב אדום/ירוק לסירוגין והמכשיר יכבה תוך 3 שניות. החליפו את מארז הסוללות או פנו למרכז שירות הלקוחות של EGO.

הגנה מפני עומס יתר של המכשיר

למכשיר זה ישנו מעגל הגנה מובנה מפני עומס יתר. כאשר ישנו עומס יתר של המכשיר, המנוע ייעצר ומחוון המהירות יהבהב בצבע הכתום. הסירו את מארז הסוללות מהמכשיר, ולאחר מכן חברו מחדש את מארז הסוללות והפעילו מחדש את המכשיר. הקטינו את העומס על המכונה, הימנעו קו חיתוך ארוך מדי או גדול מדי או חיתוך של שיחים כבדים/עשירים.

הגנת על המכשיר מפני טמפרטורה גבוהה

אם טמפרטורת המכשיר עולה מעל 90°C בעת ההפעלה, מעגל הגנת הטמפרטורה יכבה מיד את המכשיר בגלל נזקי חימום יתר. מחוון המהירות יהיה בצבע כתום רציף. שחררו את ההדק והמתינו עד שהמכשיר המחוממת יתר על המידה תתקרר ומחוון המהירות יהפוך לירוק ולאחר מכן הפעילו מחדש את המכשיר.

טכנולוגיית תקשורת

למידע או עבור המגוון המלא של המוצרים והשירותים המחוברים שלנו, כולל הוראות חיבור, אנא סרקו את קוד ה-QR למטה או בקרו בכתובת **www.egopowerplus.eu/connect.**

השימוש בגוזם החוט

נקו את האזור שיש לגזום לפני כל שימוש. הסירו עצמים כגון סלעים, שברי זכוכית, מסמרים, חוטים או כבלים העלולים להיזרק או להיתפס באביזר החיתוך. ודאו שאין ילדים, עוברי אורח ובעלי חיים באזור. כמינימום, שימרו על כל הילדים, עוברי האורח ובעלי החיים במרחק של לפחות 15 מ'; עדיין יכול להיות סיכון לעוברי אורח מעצמים נזרקים. יש לעודד עוברי אורח לחבוש אמצעי הגנה על העיניים. אם אתם רואים מישהו מתקרב, עצרו את המנוע ואת אביזר החיתוך מיד.

לפני כל שימוש, בדקו לאיתור חלקים בלויים/פגומים

בדקו את ראש הבליטה, את המגן, את רצועת הכתף, את לולאת רצועת הכתף ואת הידית הקדמית והחליפו את החלקים הסדוקים, המלופפים, המעוקלים או הפגומים בכל צורה שהיא.

להב חוט החיתוך בקצה המגן הופך להיות קהה עם הזמן. מומלץ להשחיז את להב חוט החיתוך בעזרת פצירה או להחליפו בלהב חדש.

⚠ **אזהרה:** חבשו תמיד כפפות בעת הרכבת המגן או ביצוע השחזת הלהב או החלפתו. שימו לב למיקום הלהב על המגן והגנו על ידיכם מפני פציעה.

בדקו אם יש חסימה של ראש הגוזם

- כדי למנוע חסימה, שמרו על ראש הגוזם נקי. הסירו

מבלי שהמפעיל יתכופף.

⚠ **אזהרה:** במצב חירום, הסירו את רצועת הכתף מיד מהכתף, ללא קשר לדרך בה היא חוברה.

הפעלה/כיבוי של המכשיר (איור H)

להפעלה

1. הזיזו את מתג ההפעלה/כיבוי ולאחר מכן לחצו על המתג למהירויות מגוונות להפעלה.
2. מהירות הסיבוב של ראש הגוזם מבוקרת על ידי הדק המהירות המשתנה. לחץ רב יותר על ההדק גורם למהירויות גבוהות יותר; פחות לחץ על ההדק גורם למהירויות נמוכות יותר. התאימו את המהירות כך שתתאים למשימה הנוכחית.

הערה: המנוע מופעל רק כאשר ידית הנעילה מועברת קדימה ומתג ההדק לחוץ בו זמנית.

לכיבוי

הרחיקו את המכונה מאזור החיתוך ושחררו את הדק המהירות המשתנה כדי לכבות אותה.

⚠ **אזהרה:** הסירו תמיד את מארז הסוללה מן המכשיר בעת הפסקות ולאחר סיום העבודה.

H-1	מתג נעילה	H-2	מתג למהירויות מגוונות

שינוי מצב מהירות (איור I)

המכשיר כולל שלושה מצבי מהירות.

בכל פעם שתהיה לחיצה על מתג מצב המהירות, מצב המהירות ישתנה.

מחוון המהירות יציג את מצב המהירות הפעילה: נורה אחת למהירות נמוכה, שתי נורות למהירות בינונית, שלוש נורות למהירות גבוהה. טווח המהירות הנמוך מספק שליטה טובה יותר על המכשיר וזמן פעולה ארוך יותר עם כל טעינה.

הודעה:
ניתן להגדיר את מצב המהירות לפני הפעלת המכונה או במהלך הפעולה.

כאשר המכשיר מופעל מחדש לאחר הפסקה, מצב המהירות חוזר למהירות הקודמת.

I-1	מחוון מהירות	I-3	כפתור מצב מהירות
I-2	מחוון Bluetooth®	I-4	מחוון מצב סוללה

מחוון מצב סוללה ומחוון מהירות (איור I)

מחוון מצב הסוללה מציג את רמת הטעינה ואת מצב העבודה של חבילת הסוללה ומחוון המהירות מציג את מצב העבודה של המכשיר כפי שמוצג בתרשים שלהלן. מחוון מצב הסוללה ומחוון המהירות יאירו כאשר המכשיר מופעל או כאשר מתבצעת לחיצה על לחצן מצב המהירות.

	נורות המחוון		פירוש
מחוון מצב סוללה	אור ירוק יציב		רמת הטעינה של הסוללה בין 20% לבין 100%
	אור ירוק מהבהב		רמת הטעינה של הסוללה בין 10% לבין 20%
	אור אדום רציף		רמת הטעינה של הסוללה מתחת ל10%
	אדום מהבהב (מהר או לאט)		מארז סוללה זה כמעט מרוקן לגמרי ויש להטעין אותות מיד.
	אור כתום יציב		קיים חימום יתר של מארז הסוללה. קררו את מארז הסוללה עד לטמפרטורה של פחות מ-67°C. ראו "**הגנה על הסוללה מפני טמפרטורה גבוהה**" להלן.
	אור אדום/ ירוק מהבהבים לסירוגין		שגיאת אלקטרוניקה של מארז הסוללות. החליפו את מארז הסוללות או פנו למרכז שירות הלקוחות של EGO. ראו "**הגנה מפני שגיאות אלקטרוניקה בסוללות**" להלן.

הודעה: רק המגן עם האייקון ניתן לשימוש עם ראש גוזם קו ואסור להשתמש בו עם ראש חותך מברשת. היו זהירים ובחרו את המגן המתאים בעת השימוש במכונה.

שחררו והסירו את שני האומים מהמגן, יישרו את חורי משענת המגן עם חורי ההרכבה ולאחר מכן נעלו את המגן על בסיס המוט בעזרת שני האומים ביחד עם שתי דסקיות הקפיצים.

⚠ **אזהרה:** וודאו שהמגן נעול במקומו בהתאם לאיורים B1 ו-B2, כל נעילה הפוכה תגרום לסכנה גדולה!

הרכבה וכוונון של ידית העזר הקדמית

1. עצרו את המנוע והסר את מארז הסוללה מן המכשיר, אם הוא מותקן.
2. שחררו את אום הכנף על מנת להפריד את הידית הקדמית הניתנת לכוונון (איור C).

C-1	ידית קדמית	C-3	אום כנף
C-2	בלוק הידוק	C-4	מנוף לשחרור הידית

3. מקמו את השיפוע של הידית הקדמית כלפי מעלה לעבר הידית האחורית. לחצו על הידית לעבר המוט העליון (איור D1).
4. הכניסו את בלוק ההידוק אל חריץ הידית (איור D2).
5. הרכיבו את ידית מוט הנעילה, והדקו את בורג הפרפר. (איור D3).
6. משכו את ידית השחרור המהיר כלפי מעלה כדי להזיז/לסובב את הידית הקדמית למצב הפעלה נוח (איור D4).
7. קפלו את ידית השחרור המהיר כדי לאבטח את הידית הקדמית במקומה (איור D5).

⚠ **אזהרה:** לעולם אין להפעיל את המכשיר כאשר ידית הלולאה איננה נמצאת במקומה.

הרכבת רצועת הכתפיים

לחצו על טבעת החיבור כדי לפתוח אותה וחברו אותה על לולאת רצועת הכתף (איור E1).

יישנן שתי דרכים לשחרר את הרצועה. הורידו אותה היישר מן הכתף שלכם (איור E2) או לחצו על טבעת החיבור ונתקו את רצועת הכתף מלולאת רצועת הכתף (איור E3).

בעת השימוש ברצועה, שום פריט לבוש אחר לא צריך להפריע לשחרור וההסרה של הרצועה.

במצב חירום, הסירו אותה מיד מהכתף, ללא קשר לדרך בה היא חוברה.

⚠ **אזהרה: לשימוש בטוח ונוח, בעת שימוש עם סוללה של Ah 6.0 או יותר, יש להשתמש בתרמיל הגב של ה-EGO BH1000 כדי להקל על המשקל הנמצא על זרועות המשתמש.**

⚠ **אזהרה: אין להשתמש ברצועת כתף ובתרמיל גב EGO BH1000 בו זמנית.** הדבר ימנע שחרור חירום מהיר של המכונה, וכתוצאה מכך עלול לגרום לפציעה גופנית.

הפעלה

⚠ **אזהרה:** אל תניח לעובדה שאתה מכיר את המוצר להפוך אותך לפחות זהיר. זכרו שחוסר זהירות של שבריר אחד של שנייה מספיק לגרום לפציעה אישית חמורה.

⚠ **אזהרה:** חבשו תמיד משקפי הגנה, ביחד עם מגני שמיעה. אם לא תעשו זאת, עצמים עלולים לחדור לעיניים שלכם ועלולות לגרום לפציעה חמורה.

⚠ **אזהרה:** אין לעשות שימוש בחיבורים או אביזרים אשר לא הומלצו על ידי יצרן מוצר זה. השימוש בחיבורים או אביזרים אשר לא הומלצו עלול לגרום לפציעה חמורה.

⚠ **אזהרה:** על מנת למנוע פציעות אישיות חמורות, הסירו את מארז הסוללה מן המכשיר לפני ביצוע כל עבודות שירות, ניקיון, החלפת אביזרים או הסרה של חומרים מן היחידה.

יישומים

ניתן להשתמש במוצר בגשם.

ניתן להשתמש במוצר אך ורק לצורך המטרות המפורטות להלן:

הסרת דשא ועשבים כנגד קירות, גדרות, עצים ושוליים.

הערה: יש להשתמש במכשיר רק עבור המטרות להן הוא יועד. כל שימוש אחר ייחשב לשימוש בלתי הולם.

הצמדה/הסרה של הסוללה

יש להשתמש רק במארזי הסוללה והמטענים של EGO המפורטים באיור A2.

יש לבצע הטענה מלאה לפני השימוש הראשון.

על מנת להצמיד

יישרו את עורקי הסוללה עם חריצי ההרכבה ולחצו את מארז הסוללה כלפי מטה עד הישמע "קליק" (איור F1).

הסרה

לחצו על כפתור שחרור הסוללה והוציאו את הסוללה (איור F2).

החזקת גוזם החוט (איור G)

עבור הפעלה טובה ובטוחה יותר, לבש את רצועת הכתף מעל לכתף. כוונו את אורך רצועת הכתף ואת מיקומה לתנוחת הפעלה נוחה – החזיקו את החרמש בשתי הידיים: יד אחת על הידית האחורית והיד השנייה על הידית הקדמית.

הערה: ראש הגוזם מקביל לקרקע במרחק חיתוך מתאים

מפרטים

מתח	56 וולט ⎓
n_0	נמוכה: 4000 /דקה בינונית: 5000/דקה גבוהה: 6000 /דקה
מנגנון חיתוך	ראש בליטה
סוג חוט חיתוך	חוט ניילון מפותל של 2.4-2.7 מ"מ
רוחב חיתוך	42 ס"מ
טמפרטורת הפעלה מומלצת	0°C- עד 40°C
טמפרטורת אחסון מומלצת	20°C- עד 70°C
טמפרטורת טעינה אופטימלית	5°C עד 40°C
משקל (ללא מארז סוללה)	3 ק"ג
Bluetooth לועפת תורידת ספ	2402-2480 MHz
רובע ילמיסקמ הרבעה חוכ Bluetooth	10 dBm
רמת עוצמת קול נמדדת L_{WA}	93 dB(A) K= 1.1 dB(A)
רמת לחץ קול באוזן המפעיל L_{PA}	77 dB(A) K= 3 dB(A)
רמת עוצמת קול מובטחת L_{WA} (בהתאם ל-2000/14/EC)	94 dB(A)
a_h: הערכת רטט — ידית קדמית	2.2 מ'/שנייה^2 K= 1.5 מ'/שנייה^2
a_h: הערכת רטט — ידית אחורית	1.27 מ'/שנייה^2 K= 1.5 מ'/שנייה^2

- ערך הרטט הכללי המוצהר נמדד בהתאם לשיטת בדיקה סטנדרטית וניתן להשתמש בו כדי להשוות בין מכונות;
- ניתן להשתמש בערך הרטט הכללי המוצהר בהערכה ראשונית של חשיפה.

הערה: פליטת הרטט בעת השימוש המעשי במכשיר יכולה להיות שונה מן הערך המוצהר כאשר המכשיר נמצא בשימוש; על מנת להגן על המפעיל, על המשתמש ללבוש כפפות ומגני אוזניים בעת השימוש למעשה.

אריזה (איור A1)

תיאור

הכירו את גוזם החוט שלכם (איור A1)

1. מגן
2. להב חוט החיתוך
3. ראש גוזם (ראש בליטה)
4. חוט חיתוך
5. תא מנוע
6. מוט גוזם
7. ידית עזר קדמית ניתנת לכוונון
8. כפתור מצב מהירות
9. מחוון מצב סוללה
10. מחוון מהירות
11. מחוון Bluetooth®
12. מתג למהירויות מגוונות
13. מתג נעילה
14. כפתור שחרור סוללה
15. בריח
16. מנגנון פליטה
17. טבעת עצירה
18. מפתח משושה 4 מ"מ
19. ידית אחורית
20. לולאת רצועת כתף
21. רצועת כתף

הרכבה

⚠ **אזהרה:** אם ישנם חלקים ניזוקים או חסרים, אל תפעילו את המכשיר עד אשר חלקים אלו יוחלפו. שימוש במכשיר זה עם חלקים פגומים או חסרים עלול לגרום לפציעה אישית חמורה.

⚠ **אזהרה:** אל תנסו לשנות את המוצר או ליצור אביזרים אשר אינם מומלצים לשימוש ביחד עם הגוזם. כל שינוי או הוספה מהווים שימוש לא נכון במכשיר ועלול ליצור תנאים מסוכנים שעלולים להוביל לפציעה אישית.

⚠ **אזהרה:** על מנת למנוע הפעלה מקרית אשר עלולה להוביל לפציעה אישית חמורה, הסירו תמיד את מארז הסוללה מן המכשיר בעת הרכבת חלקים.

הרכבת המגן (איור B1 ו-B2)

⚠ **אזהרה:** חבשו תמיד כפפות בעת הרכבת או החלפת המגן. היו זהירים עם הלהב שעל גבי המגן והגנו על הידיים שלכם מפני חיתוך.

⚠ **אזהרה:** לעולם אין להפעיל את המכשיר כאשר המגן איננו נמצא במקומו. על המגן להיות תמיד על גבי המכשיר על מנת להגן על המשתמש! כאשר המגן נמצא במקומו, לעולם אין לנסות להסיר או לכוונן את המגן. אם יש צורך להחליף את המגן, על הדבר להיעשות על ידי טכנאי שירות מוסמך!

קראו את כל ההוראות!

קראו את מדריך ההוראות

סמלי בטיחות

אזהרה: הפעלה של מכשירים עלולה לגרום לעצמים זרים להיזרק אל תוך העיניים, דבר העלול לגרום לנזק חמור לעיניים. לפני ההפעלה של המכונה, ענדו תמיד משקפי מגן או משקפי בטיחות עם הגנה צדדית, ובעת הצורך, הגנה עבור כל הפנים. אנו ממליצים על שימוש במסכת בטיחות רחבה מעל למשקפי המגן או על שימוש במשקפי בטיחות עם הגנה צדדית.

קראו והבינו את המדריך למפעיל		התראת בטיחות	
לבשו מגני אוזניים		לבשו מגני עיניים	
הרחיקו אנשים אחרים מהאזור		אל תעשו שימוש בלהבי מתכת	
סיכון לכוויות. אין לגעת במשטח חם.		המרחק בין המכשיר ובין עוברי האורח בקרבתו צריך להיות לפחות 15 מ'.	
היזהרו מחפצים מושלכים		רמת עוצמת קול מובטחת. פליטת רעש אל הסביבה בהתאם לתקנת הנציבות האירופית.	
נתק את הסוללה לפני ביצוע כל פעולת תחזוקה		Bluetooth®	
אין לזרוק מוצרים חשמליים עם האשפה הביתית. הביאו את המכונה למרכז מחזור מוסמך.		n_0	מהירות מרבית
המוצר עומד בתקנות האירופיות הרלוונטיות.		⎓	זרם ישיר
הערכת התאמה בבריטניה.		ק"ג	קילוגרם
IPX5	הגנה מפני זרנוקי מים	מ"מ	מילימטר
V	מתח	ס"מ	סנטימטר
		.../דקה	סיבובים או החזרות לדקה

הערה: סימן המילים והלוגו של Bluetooth® הם סימנים מסחריים רשומים בבעלות Bluetooth SIG, inc וכל שימוש בסימנים אלו על ידי EGO הוא תחת רישיון.

EGO™ PRO X

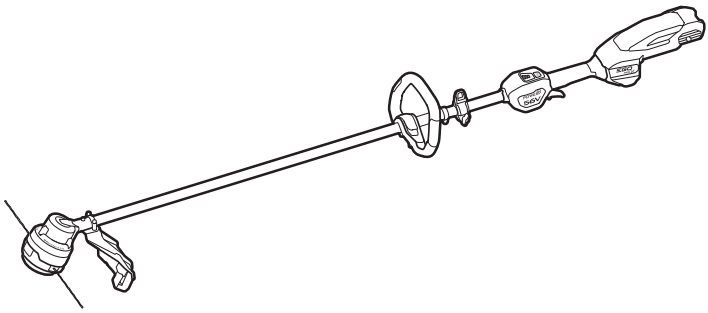

STX4200

HE 56 וולט ליתיום-יון גוזם קו אלחוטי

AR جزازة الخيط اللاسلكية العاملة ببطارية ليثيوم-أيون 56 فولت

FR NOTICE BAC DE TRI