BGA 45

Liste des pièces
15.09.2022
France, français

Table des matières

Carter de poignée, Accumulateur, Turbine 2
Câble de charge 4
Numéro de machine 6
Smart Connector 8

Carter de poignée, Accumulateur, Turbine

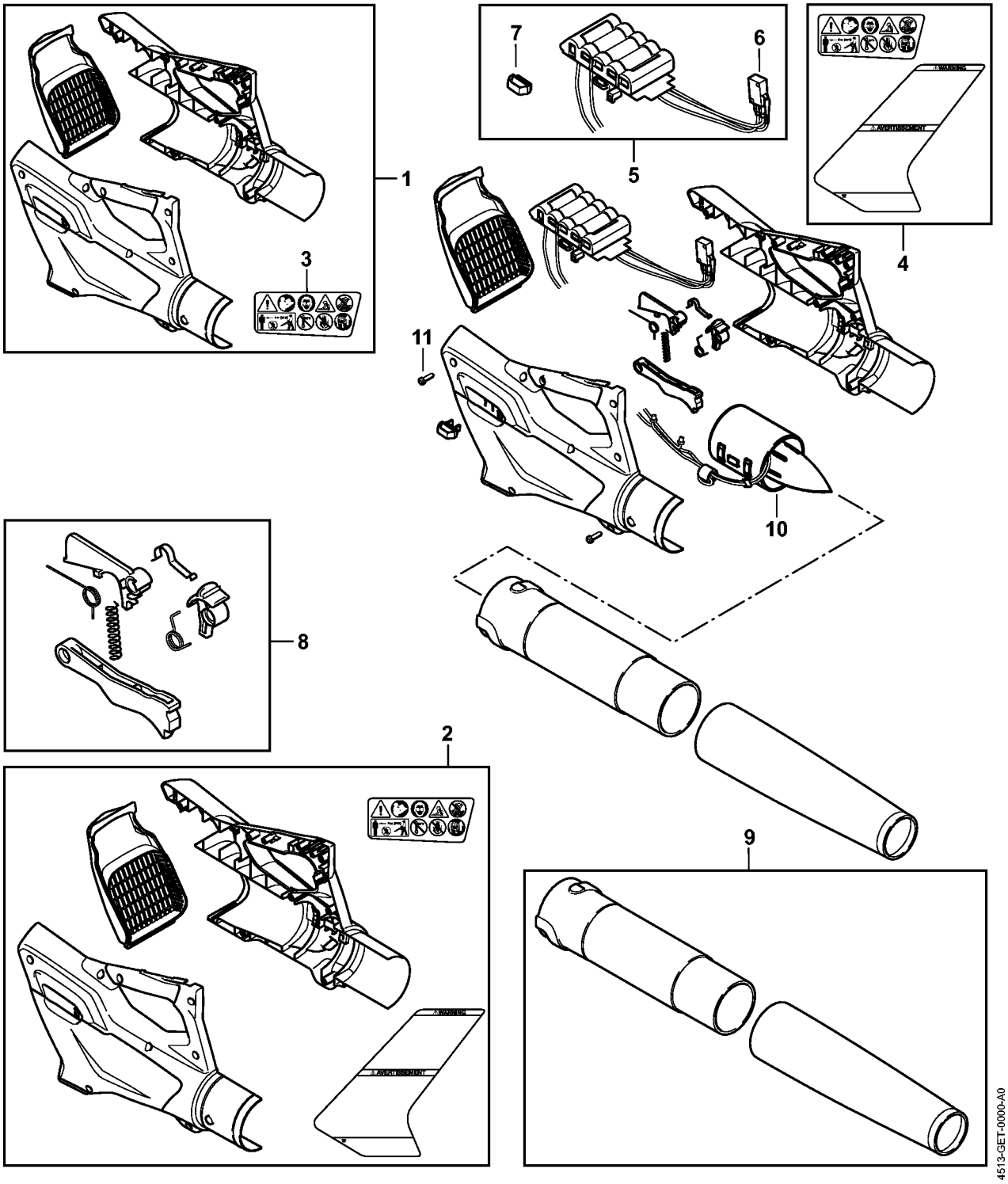

Carter de poignée, Accumulateur, Turbine

#	Numéro de pièce	Description	Quantité	Contient un ou plusieurs articles	Remarques
1	4513 790 1000	Carter de poignée	1	2, 4	
3	4513 967 4000	Plaque indicatrice	1		
5	4513 400 6501	Batterie avec module électronique	1	6, 7	
6	4513 430 0501	Commutateur	1		
7	4511 405 7400	Clé d'activation	1		
8	4513 007 3800	Jeu d'éléments de commande	1		
9	4513 700 1800	Tube de soufflage	1		
10	4513 760 0501	Turbine	1		
11	9074 478 3025	Vis cylindrique IS-P4x16	8		

Câble de charge

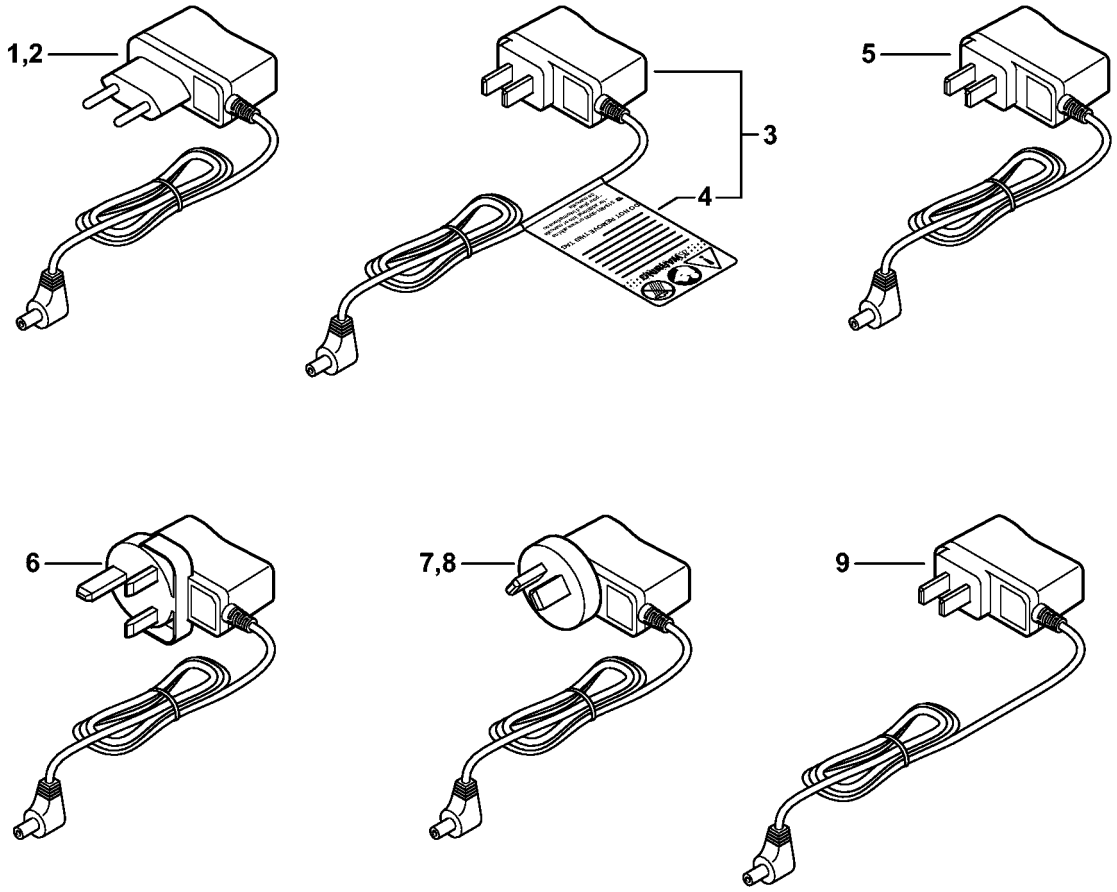

Câble de charge

#	Numéro de pièce	Description	Quantité	Contient un ou plusieurs articles	Remarques
1	4511 400 5600	Câble de charge LK 45 EU	1		

Numéro de machine

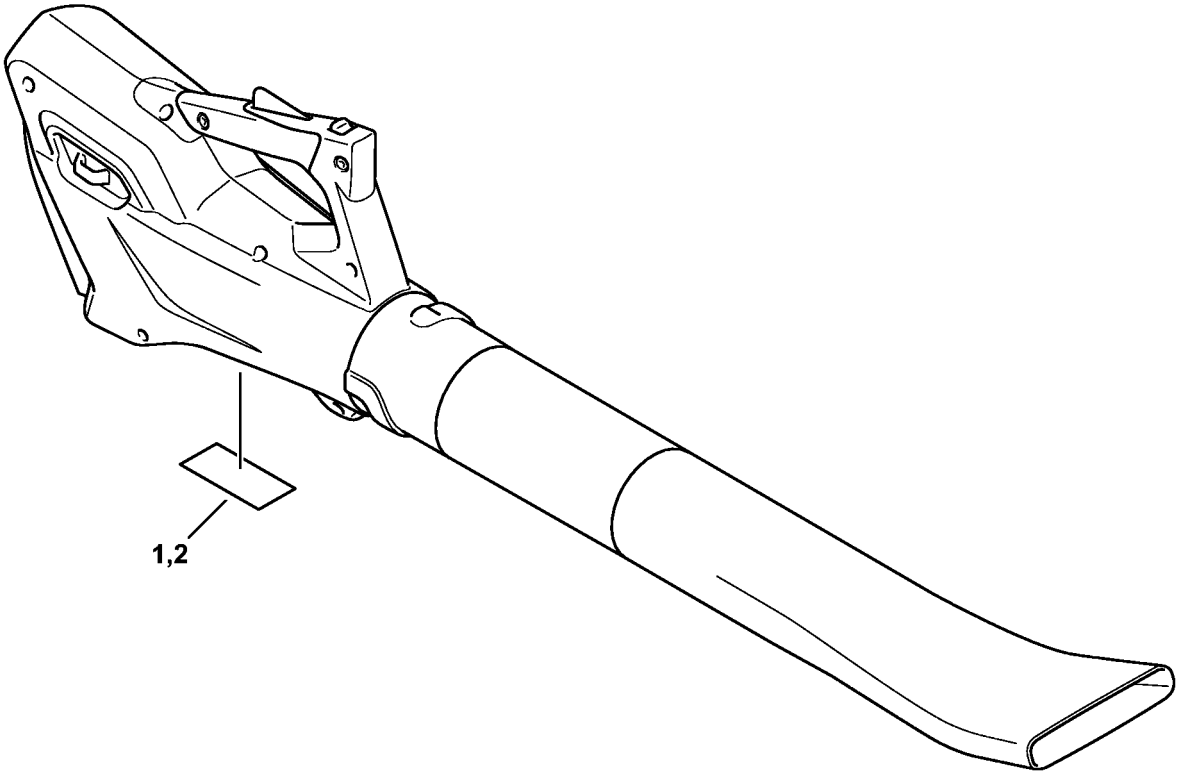

4513-GET-0002-A0

Numéro de machine

#	Numéro de pièce	Description	Quantité	Contient un ou plusieurs articles	Remarques
1		Emplacement du numéro de machine	1		
2	0000 967 3447	Plaque indicatrice Numéro de machine	1		

Smart Connector

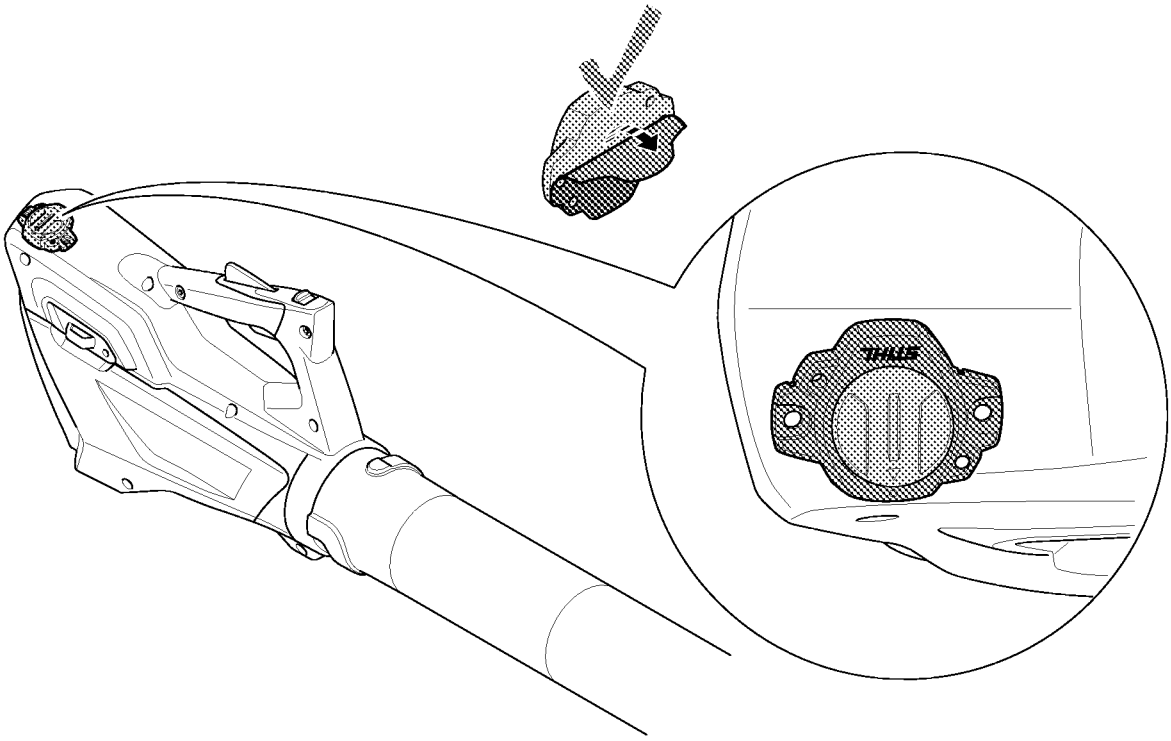

Smart Connector

#	Numéro de pièce	Description	Quantité	Contient un ou plusieurs articles	Remarques
		Emplacement du Smart Connector	1		